PHILIPS

RO Dispenser

ADD6922 series





User Manual
說明書
คู่มือการใช้งาน

English

CONTENTS

1	Important Safety Information	1
2	Product Specifications	5
3	Product Overview	6
4	Control Panel (Status Indicators)	7
5	Product Setup	9
6	Usage Instructions	16
7	Daily Maintenance	28
8	Troubleshooting	35
9	Packing List	37
10	Guarantee and Support	37

1 Important Safety Information

Please adhere to the following safety instructions to ensure proper use and to prevent accidents or injuries. All safety precautions are designed to enhance your experience and maintain the longevity of the machine.

- **Authorized Accessories Only:** Only use accessories approved by the manufacturer. Using unauthorized accessories voids the warranty and may lead to malfunction.
- **Inspect After Unpacking:** Carefully inspect the machine for any damage and confirm that all accessories are included.
- **Plastic Bag Warning:** Keep plastic bags out of reach of babies and children to avoid suffocation risks.
- **Water Quality Requirements:** Use only municipal tap water with this machine to maintain optimal performance.
- **Avoid Unknown Substances:** Do not pour unknown liquids, non-municipal water, or foreign objects into the raw water tank or filtered water jug.
- **Avoid Overfilling:** Do not fill the water tank above the maximum level to prevent overflow from the outlet.
- **Handle with Care:** Always handle the machine carefully to avoid accidental dropping, which could cause injury or damage.
- **Keep Out of Reach of Children and Pets:** Position the machine in an area that is inaccessible to children and pets.
- **Supervised Use:** Children and individuals with limited ability to operate machinery should only use the machine under adult supervision.
- **Proper Placement:** Place the machine in a cool, dry indoor area away from direct sunlight, heating equipment, or high-temperature areas.
- **Avoid Combustible Gases:** Do not place the machine in areas where combustible gas leakage may occur or is likely to occur.
- **Electrical Safety:** Never plug in or unplug the power plug with wet hands to avoid electric shock.
- **Do Not Modify or Overload:** Do not attempt to disassemble, modify, or place heavy objects on the machine, as this may damage the water purifier.

- **Extended Non-Use:** If the machine will not be used for an extended period, disconnect the power supply and empty both the tap water tank and the filtered water jug.
- **Temperature Guidelines:** The machine operates effectively with water inlet temperatures between 5–38°C. Temperatures above 38°C can damage the filter, while temperatures below 5°C may cause freezing and component damage.
- **Indoor Use Only:** This machine is intended for indoor use only and must be connected to a properly grounded three-core socket.

User Safety and Accessibility Guidelines

- This appliance is not intended for use by individuals (including children) with reduced physical, sensory, or mental capabilities, or lack of experience and knowledge, unless supervised by a responsible person.
- Children aged 8 and above and vulnerable individuals may use the machine only with proper supervision and instruction to ensure safe usage.
- Children should not play with the machine, and maintenance tasks should not be performed by children without supervision.

Additional Precautions

- **Water Replacement:** Replace the water in the 5L tap water tank with fresh water before first-time use or after extended periods of non-use.
- **Use Authorized Parts:** For filter maintenance, use only Philips-approved replacement parts.
- **Cleaning Instructions:** Avoid using gasoline or other organic solvents to clean the exterior of the machine. Disconnect the power before cleaning, and use a damp cloth to gently wipe the surface.
- **Malfunction Protocol:** If a malfunction occurs, unplug the machine immediately and discontinue use until it is repaired.
- **Product Updates:** There may be slight differences between the manual and the actual product due to upgrades. Always refer to the actual product for accurate information.
- **Hot Water Warning:** If hot water is dispensed first, followed by ambient or warm water, residual hot water may still come out. To prevent scalding, allow ambient water to flow for 10 seconds before dispensing at the desired temperature.

- **Filtered Water Jug:** If the machine has been unused for more than 24 hours, it is advisable to empty the filtered water jug before use.
- **Power Cord Safety:** If the power cord is damaged, stop using the machine immediately. The power cord should only be replaced by authorized professionals to avoid hazards.
- **Unauthorized Repairs:** Do not attempt to disassemble or repair the machine yourself. Only authorized personnel should perform repairs to prevent potential risks.
- **Liability Disclaimer:** The manufacturer is not responsible for any consequences resulting from failure to follow the safety precautions listed above.

Intended Use in Residential and Commercial Settings

This appliance is suitable for use in:

- Staff kitchen areas in offices, shops, and similar environments.
- Farmhouses, hotels, motels, and other residential settings.
- Bed and breakfast establishments.
- Catering and other similar non-retail applications.

Safety Warnings and Usage Precautions

- Avoid spillage on the connector.
- Misuse may lead to injury; handle with care.
- Heating element surfaces may retain heat after use.
- Only use potable water.
- Keep ventilation openings clear and unobstructed.
- Do not use non-recommended methods to accelerate defrosting.
- Avoid damaging the refrigerant circuit (if applicable).
- Do not use electrical appliances inside the food storage compartment unless recommended by the manufacturer.
- Do not store flammable items, such as aerosol cans, in the appliance.
- Position the appliance so that the power cord is not trapped or damaged.

• Avoid placing multiple portable sockets or power supplies behind the appliance.

Food Safety and Cleaning Guidelines

To avoid food contamination:

• Regularly clean surfaces that come into contact with food and accessible drainage systems.

• If water tanks are unused for 48 hours, clean them; flush the water system if unused for 5 days.

• If the appliance is left empty for a long time, switch it off, clean, and dry it to prevent mold growth.



[symbol ISO 7010 W021 (2019-07)]

Warning: Risk of fire / Flammable materials

Warning!

Refrigerators contain refrigerant and gases in the insulation. Refrigerant and gases must be disposed of professionally as they may cause eye injuries or ignition. ensure that tubing of the refrigerant circuit is not damage prior to proper disposal.



This marking indicates that this product should not be disposed with other household wastes throughout the EU. To prevent possible harm to the environment or human health from uncontrolled waste disposal, recycle it responsibly to promote the sustainable reuse of material resources. To return your used device, please use the return and collection systems or contact the retailer where the product was purchased. They can take this product for environmental safe recycling.

2 Product Specifications

Product name	Philips Water Dispenser
Product model	ADD6922CG/90; ADD6922DG/90; ADD6922CG/97 ADD6922CG/67; ADD6922DG/67; ADD6922DG/79 ADD6922CG/10; ADD6922DG/10
Rated voltage	220-240V
Rated frequency	50-60Hz
Rated heating power	2050-2400W
Rated cooling power	100W
Rated cooling current	0.8A
Climate class	ST/N/SN/T
Refrigerant	R600a, 16.5g
Rated total water production	2000L
Rated water flow rate	0.2L/min
Applicable water source	Municipal tap water
Applicable water temperature	5-38℃

3 Product Overview

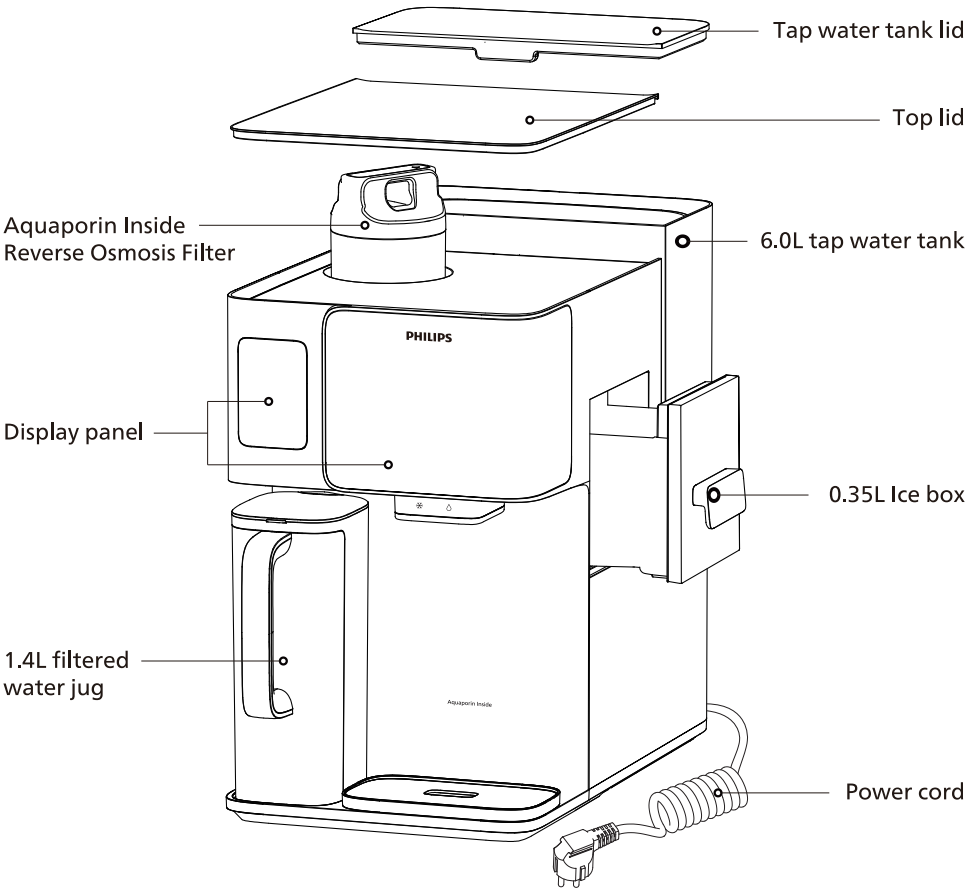

4 Control Panel (Status Indicators)

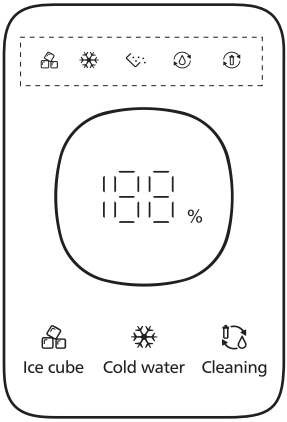

4.1 Functioning Indicators

Status		Meaning
	Flashing	Ice making in progress
	Stays on	Ice making complete
	Flashing	Cold water making in progress
	Stays on	Cold water making complete
	Flashing	Draining water from cold water bin
	Flashing	Waterway cleaning in progress
	Flashing	Filter flushing in progress

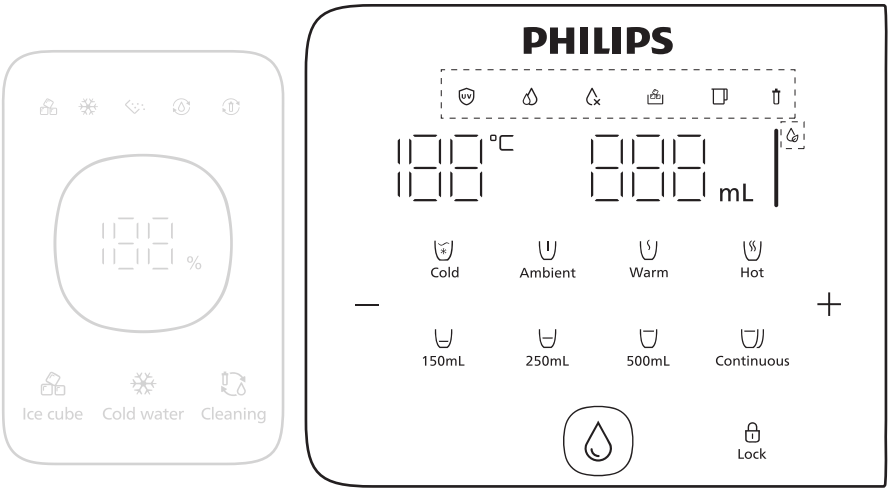

4.2 Operation Indicators

Status		Meaning
UV	Stays on	UV disinfecting in progress.
	Stays on	Filtering water.
	Flashing	Pure water is running out. Dispensing water in a few minutes.
	Flashing white light	Suggest changing water in tap water tank.
	Flashing red light	The water in the original water tank must be changed.
	* The remaining water is drainage water that must be fully emptied before refilling the tank with fresh water.	
	Constant white light	Ice box is in place.
	Flashing white light	Ice box is not in place. Please put it back in time after taking out the ice.
	Constant white light	Filtered water jug is in place.
	Flashing white light	Filtered water jug is not in place. Please put it back before dispensing water.
	Constant white light	Filter is within its lifespan.
	Flashing red light	The filter lifespan has almost expired. It is necessary to promptly purchase a replacement filter.
	Constant red light	The filter lifespan has expired. Replace it immediately to ensure normal operation.
	White light	The water quality is good and safe to drink.
	Yellow light	Please empty the water in both the filtered water jug and tap water tank, then refill the tap water tank with fresh water.

5 Product setup

Preparation:

Product Placement:

Place the dispenser at least 20 cm away from the wall to ensure optimal cooling.

- Place the product in a location away from direct sunlight to prevent microorganism growth.

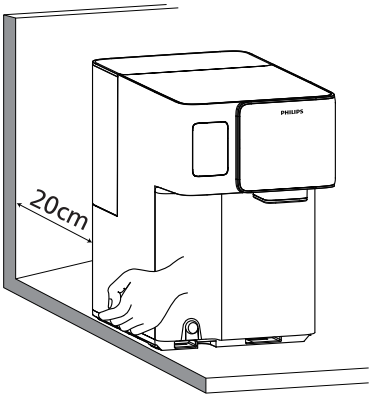

Installing the Water Tray:

1. Insert the water tray base into the slot on the main unit.

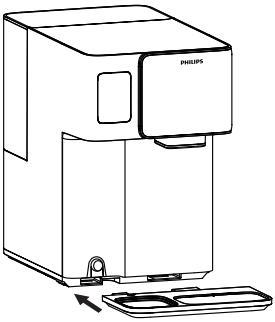

2 .Align the tray's buckle with the base.

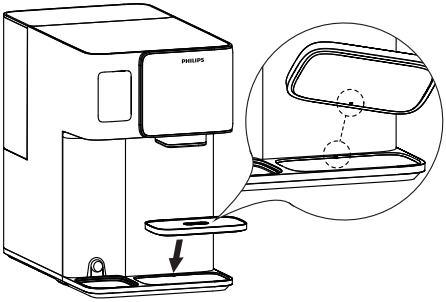

Installing the Filtered Water Jug:

- **Align the Water Jug:** Hold the filtered water jug vertically.
- **Insert the Jug:** Carefully insert the jug into the main body of the unit.
- **Ensure Proper Fit:** Push the jug all the way in until you feel it securely slot into place.
- **Check for Flat Placement:** Make sure the jug is resting flat and snugly within the unit, with no gaps or tilting.

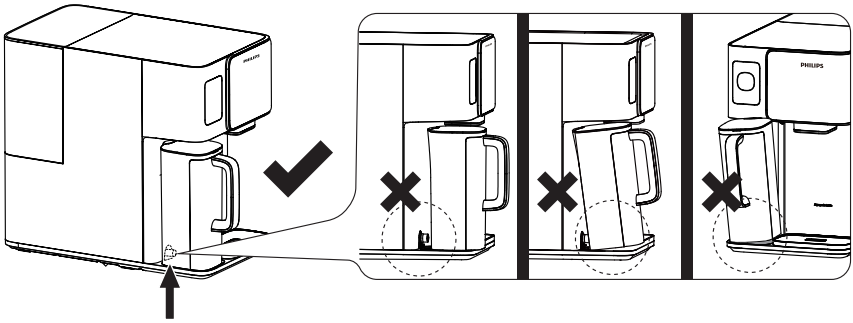

Status Check:

After the unit is powered on and the filtered water jug is installed, you can hear a "beep" prompt, and at the same time, the " " changes from " " to " "

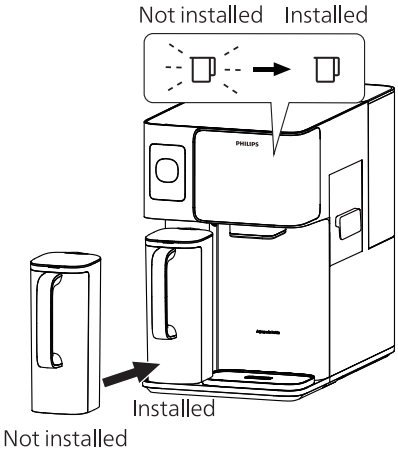

2 hours wait before cooling activation

For optimal performance, please allow the product to remain powered on for at least 2 hours before activating the cooling function. As the product includes a compressor-based refrigeration system, it may have experienced movement during transportation, which could impact its operation if not allowed time to settle. To protect the system, the cooling function is automatically disabled for the first 2 hours after the initial power-on. During this settling period, you may still use other functions of the product as normal.

Filter Flushing (Before First Use)

To ensure optimal performance, follow these flushing steps before using the dispenser for the first time or after replacing the filter.

Flushing Process:

1. Fill the Tap Water Tank:

- Open the lid and remove the water tank from the machine.
- Fill the tank with fresh tap water, ensuring it does not exceed the maximum fill line.
- Place the water tank back into the machine and secure the lid firmly.

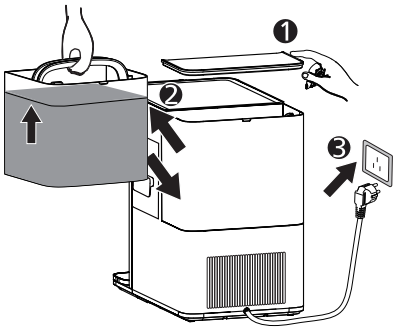

2. Start the Flushing Process:

- After placing the filtered water jug into the machine, press and hold the " Cleaning " button for 3 seconds.

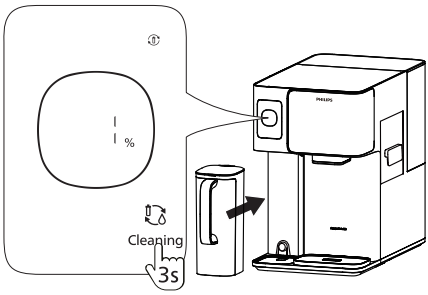

- When you hear a "beep" the flushing process will begin.

Important:

Ensure the filtered water jug is properly seated in its slot. If not positioned correctly, water filtration may be ineffective, or leakage could occur.

- During the process, from 0% to 80%, you will see the percentage indicator flash and hear 3 beeps. At this point, please empty the filtered water jug.

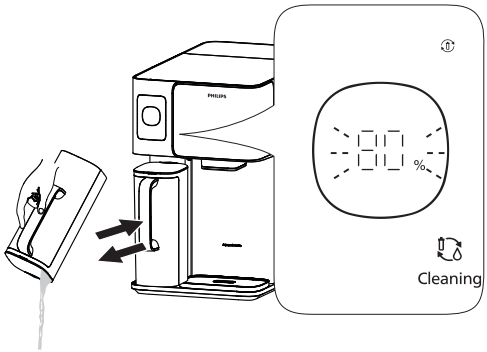

- When the " " indicator flashes and the product emits a "beep beep beep" sound, empty the water from the tap water tank, refill it with tap water up to the Max line, and place the tap water tank back.

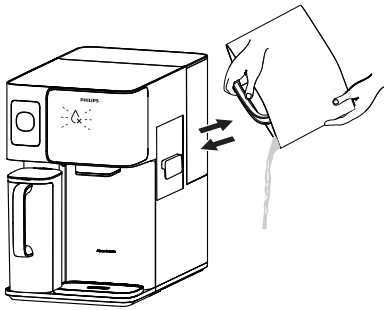

Important:

Do not add water directly to the tap water tank, otherwise the appliance will not recognize that the water has been refreshed.

- When the progress reaches "90%", and " " indicator flashes, you will hear 3 beeps. There is no need to empty filtered water jug at this stage. Place a container with a volume of no less than 2 liters under the water outlet and press " " .

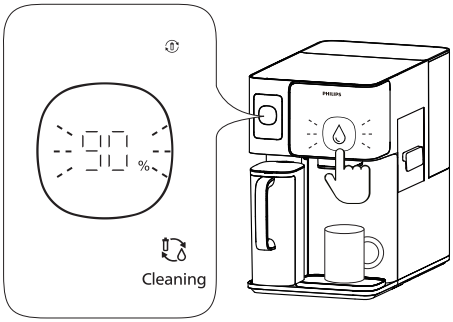

Reminder:

During this period, you can press " " to pause the water dispensing.

- The screen displays 100% to indicate the completion of flushing. You can now start using the product.

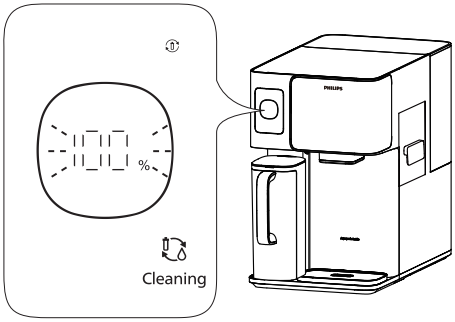

Reminder:

If you exit the flushing program, " ⓘ " and " ⚠ " may flash. At this time, you need to press " ⓘ " to empty the cooling tank.

Important Notes for Flushing:

- Do not exit or unplug the power supply during the flushing process.
- If you need to exit the flushing process, you may press and hold the cleaning button for 3 seconds. However, doing so is not recommended.
- During the water dispensing process between 90% and 100%, a suction sound may be heard. This is normal and nothing to be concerned about.
- If you notice any water leaking, hear abnormal sounds, sense burning smells or see smoke, immediately disconnect the power and contact customer service.
- If the water in the tank or jug appears cloudy or milky, this is due to microbubbles created by the filter and is a normal occurrence.
- If you observe black particles, this is likely residual activated carbon from the filter and is also normal.

Boiling Point Calibration

Check and Adjust the Local Boiling Point:

To prevent excess steam, ensure the local boiling point is properly calibrated. This is crucial to avoid excessive steam during the process.

Automatic Boiling Point Calibration:

- When extracting hot water (100°C) for the first time, the machine will automatically calibrate the boiling point.
- The calibration process takes approximately 60 seconds.
- **Important:** Place a container with a capacity of at least 500 ml under the nozzle during the calibration process to catch the water. Be cautious of steam to avoid burn hazards.

Important Notes:

- Once calibration is complete, the machine is ready for normal use.
- Ensure the water jug is full before performing this calibration (the water-making light should be off).
- During the calibration process, boiled water will flow from the nozzle, and there may be steam ejection. Stay cautious to prevent burns.

6 Usage Instructions

6.1 Ice and Cold Water Function

Note: Activating the ice cubes production will also activate the cold water production.

A. Activate Ice Cube & Cold Water Production

Press and hold the " Ice cube " button for 3 seconds. The " " and " " flashes, confirming that the function is activated.

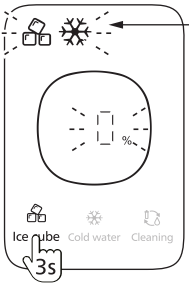

Status		Meaning
	off	Ice making function is not activated.
	Flashing	Ice making in progress.
	off	cold water making function is not activated.
	Flashing	cold water making in progress.

B. Ice Cubes Production Cycles (Batches)

The"%" indicator shows the progress of each batch.

When the progress reaches 100% , that means one batch of ice cubes is complete.

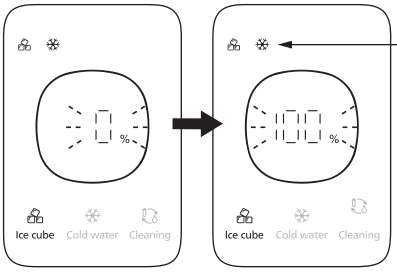

Status		Meaning
	Flashing light	Ice cube making cycle in progress.
	Constant light	Ice box is at full capacity. Ice cube making cycle completed.
	Flashing light	Water chilling process in progress.
	Constant light	Water in cold water tank has eached 5°C. Cold function paused.

C. Auto Re-start of Ice Cube Production Cycles

- After the ice cubes are being taken or cold water is dispensed, the machine will automatically refill the ice box and cold water tank.
- The " " or " " indicator will flash while refilling.
- Wait until the indicator stays on steadily, which means the ice cubes or cold water are ready again.

Important Note:

- Not recommended to take out ice cubes or cold water during the ice-making process to ensure efficiency.
- It takes about 70-100 minutes to fill the ice bucket.
- The speed of making cold water depends on the temperature of the tap water.

D. Taking Ice Cubes

1. Wait for the " " light to Stay on, then pull out the ice box from the side.

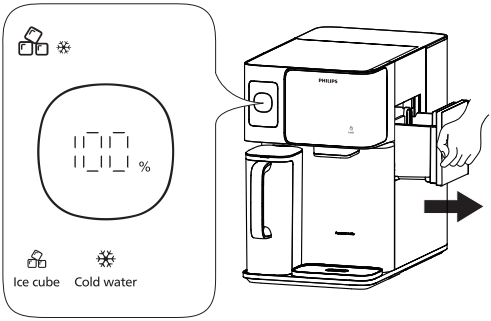

2. Take out the ice cubes you need, then quickly close ice box to the machine.

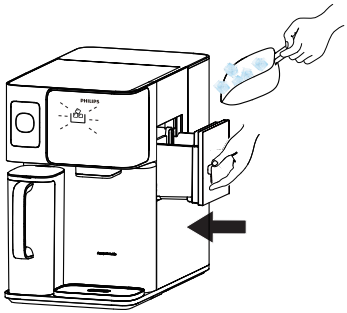

Reminder:

If the ice box did not put back for a long time, the product will prompt three "beep" sounds, ice cube making function will be pause.

Important Note:

- Be careful not to dirty the ice box or place other food inside.
- Always close ice box promptly to maintain the cold temperature.
- If the ice box is out for too long, there may be a delay before the ice-making function resumes, which is normal.

E. Extracting Cold Water

1. Wait until " ❄ " stay on, short press " Cold " .

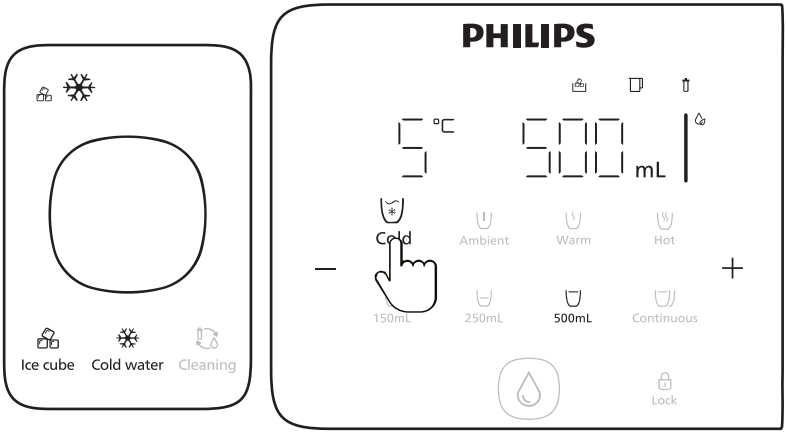

2. Choose water volume and press " 💧 " to extract cold water.

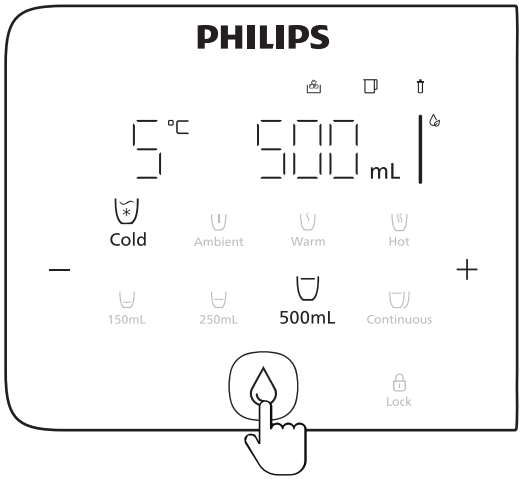

Important Note:

The cold water's minimum temperature is 5°C. If the " ❄ " is flashing, the cold water is still being processed. Taking the cold water at this time will result in a temperature higher than 5°C.

Turn off Ice Cube Function

When you turn off the ice-making function, the machine will stop making both ice cubes and cold water.

Follow the steps below to empty the cold water tank and ice box completely to prevent bacterial growth.

1. Empty the Cooling Tank and Ice Box:

- Place a large container under the water outlet. Press and hold " Ice cube " for 3 seconds until " " and " " flash. Then press " " briefly to start draining the water. Wait until the progress reaches 100%.

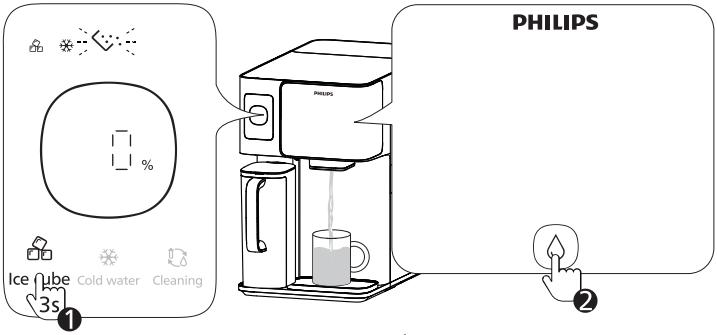

Short press " " again to pause

- While the water is draining, take out the ice box and pour out the ice cubes.

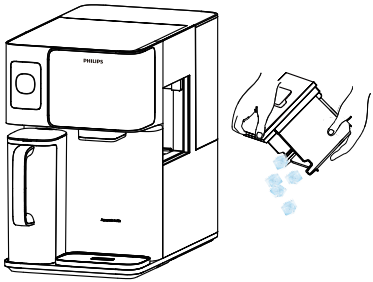

2. Clean the Ice Box: Wipe the ice box with a clean cloth, then place it back.

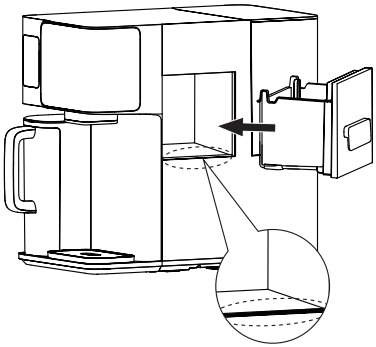

3. Confirm complete: After the emptying progress reaches 100%, " " , " " , " " will light out and the ice cubes making function will be turned off.

Important Note:

- Exit the Emptying Process: If you want to resume ice cube function, press and hold " Ice cube " for 3 seconds. The ice-making function will then resume.
- Do Not Unplug: Avoid unplugging the power during emptying. If you do, the emptying will stop, and the ice-making will continue when the power is turned back on.
- Normal Sound: A dry running sound will be heard during the emptying process - this is normal. The sound will stop once the emptying reaches 100%.

Using Cold Water Function

When the cold water function is on, the machine will only make cold water, not ice cubes.

Turn on Cold Water

1. **Activate Cold Water Function:** Press and hold " Cold water " for 3 seconds until " " flashes. This means the cold water function is now active.

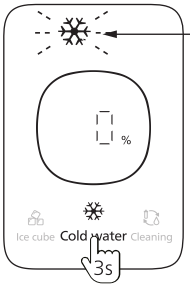

Status		Meaning
	Off	Cold water making function is not activated.
	Flashing	Cold water making in progress.

2. **Cold Water Ready:** When the progress reaches 100%, the cold water is ready.

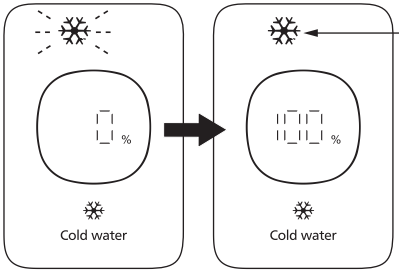

Status		Meaning
	Flashing light	Cold water making in progress.
	Constant light	Water in cold water tank has reached 5°C.

Refer to the status indicator light to understand the status of the cold water.

Extracting Cold Water

1. Wait until " ❄ " lights up, short press " Cold " .

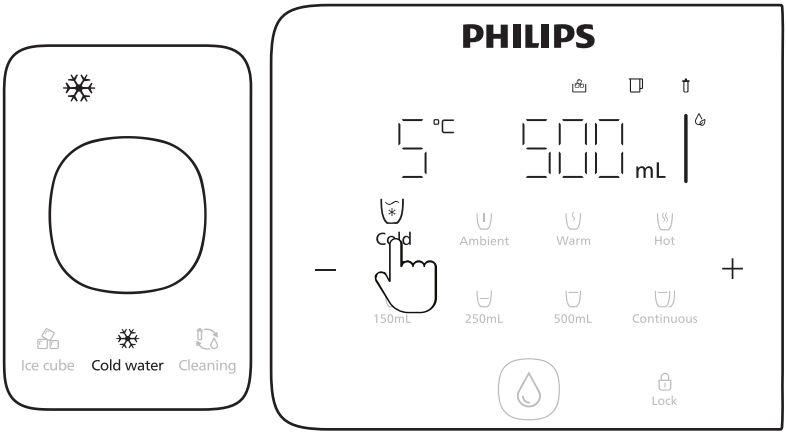

2. Choose water volume and press " 💧 " to extract cold water.

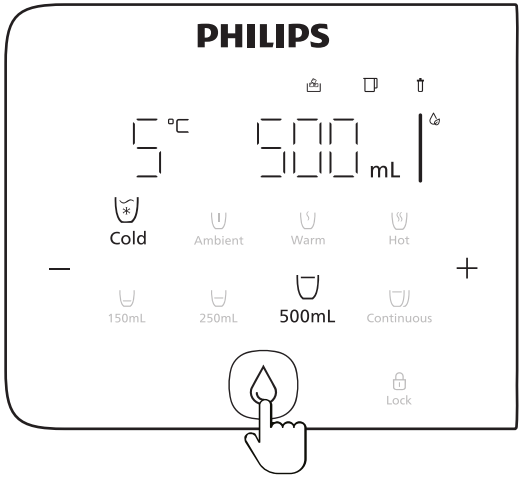

Important Note:

- The cold water's minimum temperature is 5°C. If the " ❄ " is flashing, the cold water is still being processed. Taking the cold water at this time will result in a temperature higher than 5°C.
- Once the cooling is completed, if you take out cold water, the machine will automatically refill the tank. The " ❄ " will flash while it's refilling. Wait until it stays on steady, which means the cold water is ready again.

Turn off Cold Water Function

When you turn off the cold water function, the machine will stop making cold water.

Follow the steps below to empty the cold water tank and ice box completely to prevent bacterial growth.

1. Empty the Cooling:

- Place a large container under the water outlet. Press and hold " Cold water " for 3 seconds until " " and " " flash. Then press " " briefly to start draining the water. Wait until the progress reaches 100%.

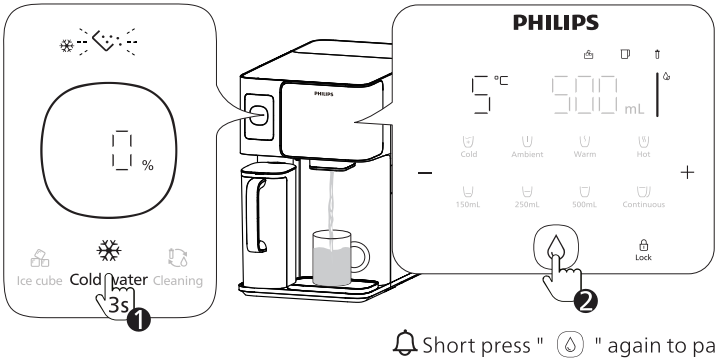

Short press " " again to pause

- After the emptying progress reaches 100%, " " will light out and the cold water function will be turned off.

Important Note:

- Exit the Emptying Process: If you want to Resume the Cold Water Function, press and hold " Cold water " for 3 seconds. The ice-making function will then resume.
- Do Not Unplug: Avoid unplugging the power during emptying. If you do, the emptying will stop, and the ice-making will continue when the power is turned back on.
- Normal Sound: A dry running sound will be heard during the emptying process - this is normal. The sound will stop once the emptying reaches 100%.

6.3 Dispensing Water

1. Unclock the Machine: Press the " Lock " to unlock.

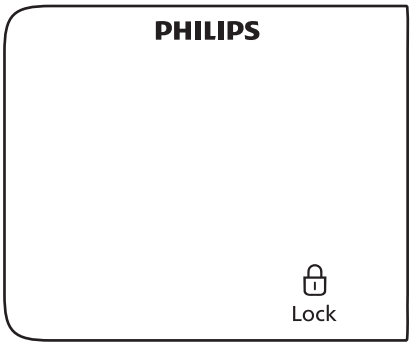

2. Adjust Water Temperature:

- Press " Ambient " to select Ambient water;
- Press " Warm " repeatedly to choose a temperature between 45°C and 55°C;
- Press " Hot " repeatedly to choose a temperature between 85°C and 100°C.

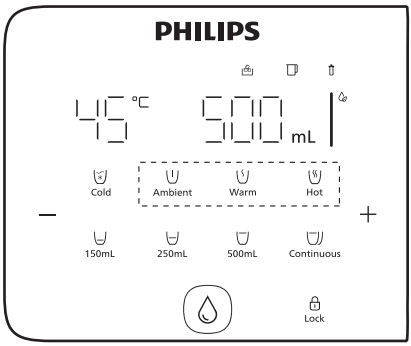

3. Set More Temperature Options:

- Select a temperature key, then press " - " or " + " briefly to increase or decrease the temperature.

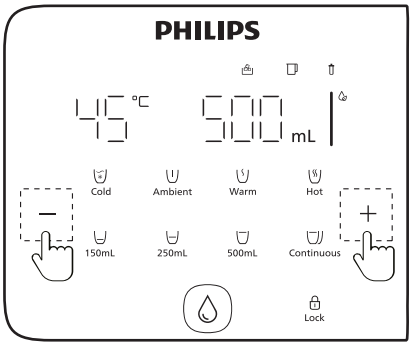

4. Adjust Water Volume:

- Press " 150mL " to toggle between 150mL and 120mL.
- Press " 250mL " to toggle between 250mL and 350mL.
- Press " 500mL " to select 500mL.
- Press " Continuous " for continuous water dispensing.

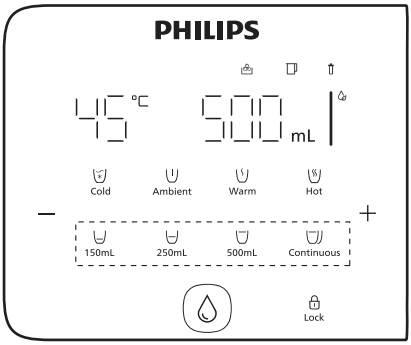

5. Set More Water Volume Options:

- Press and hold " - " or " + " to increase or decrease the water volume.

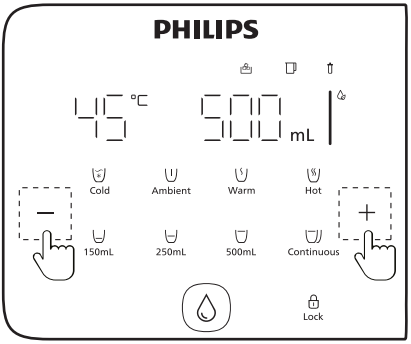

- Press " Lock " and " " to dispense hot water. Press any other button to stop.
- Ambient water can be dispensed directly without pressing " Lock " .

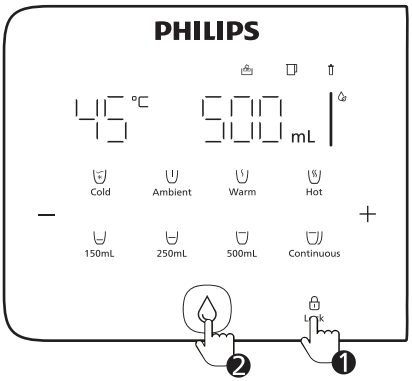

Important Note:

- Press the " Lock " for 3 seconds to disable/enable the safety lock.
- Press and hold the " Hot " and " 500mL " buttons for 3 seconds to disable/enable the beep sound prompt.

6.4 Raw Water Refresh and Refill

Water Change Reminder:

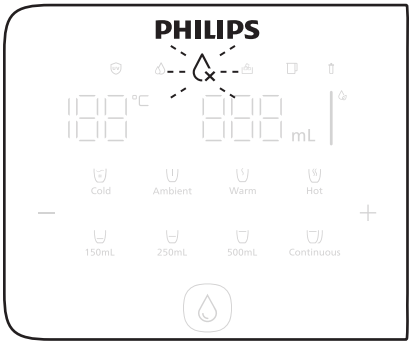

The machine will prompt you to change water when:

- The tap water tank has not been refilled within 48 hours.
- The TDS value of the tap water is high.
- The water quality level in the tap water tank is low.

Steps to Change Water:

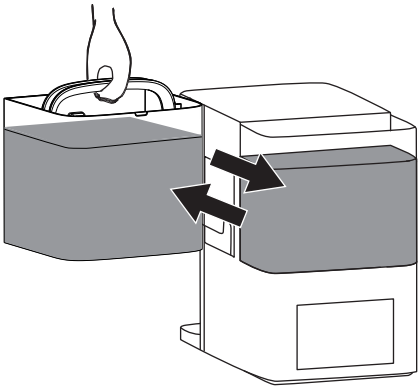

1. Open the lid of the tap watertank.
2. Lift the tank out and discard any remaining water.
3. Refill the tank with fresh tap water and place it back in the machine, making sure the lid is closed securely.

Important Note:

Always empty the tank before adding fresh water.

7 Daily Maintenance

Waterway Cleaning

Water Change Reminder:

The machine will prompt you to cleaning the waterway when:

- The product hasn't been used for over a week or if it has been used continuously for a month.
- Reuse the dispenser after long period of disuse.

Steps for Waterway Cleaning:

1. Cleaning Preparation:

Fill the tap water tank with tap water, place it back in the machine, and put the lid on properly.

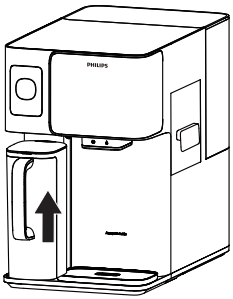

- Wait until the filtered water jug is full and the " " light is off. The cleaning function won't work until this happens.

2. Set Up for Cleaning:

- Place a container (at least 2 liters) under the water outlet. Short press the " Cleaning " , then " Lock " , and " 💧 " buttons to start the cleaning process.

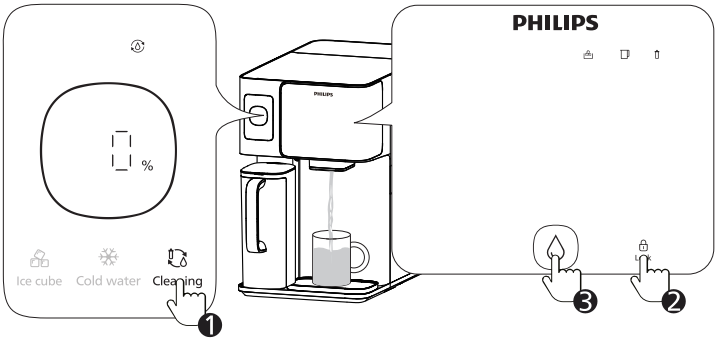

- During cleaning, short press " 💧 " to pause. To exit the cleaning process, short press the " Cleaning " again.

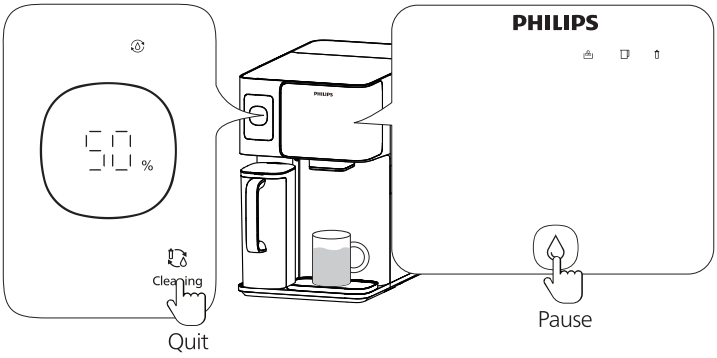

3. Complete Cleaning: When the "100%" indicator flashes, the cleaning process is finished.

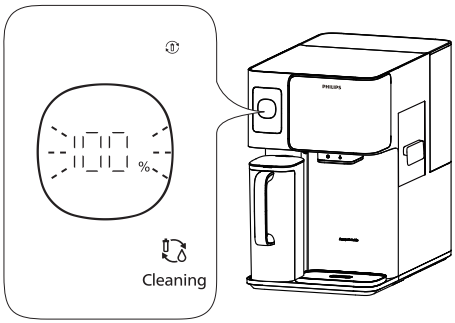

Important Note:

- If the ice cube/cold water function is off: The machine will dispense 1000ml of water (ambient and hot) to flush the hot water line.
- If the ice cube/cold water function is on: The machine will dispense 2000ml of water (ambient and hot) to flush both the cold and hot water lines.

Clean the Tap Water Tank and Filtered Water Jug:

If you see obvious impurities at the bottom of the tap water tank or filtered water jug, rinse them with water and clean them using a cleaning brush.
It's recommended to clean both the tap water tank and the filtered water jug with a brush* at least once a week.

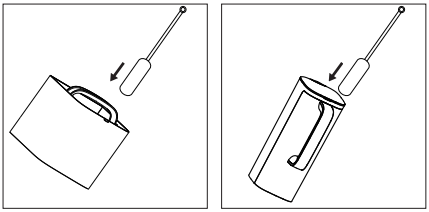

Important Note:

Do not put the tap water tank or the filtered water jug in the dishwasher.

* Please buy the cleaning brush yourself.

Descaling of Tap Water Tank

Steps for Descaling:

1. **Empty the Tap Water Tank:** Remove and empty the tap water tank.

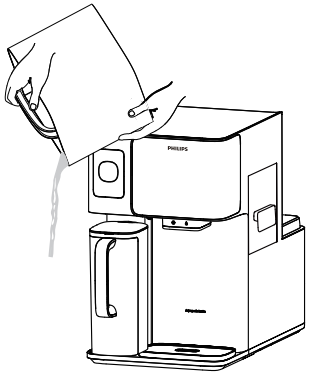

2. **Prepare Cleaning Solution:** Fill the tap water tank to the half and add 30g of citric acid*. Stir lightly, then let it soak for 2 hours.

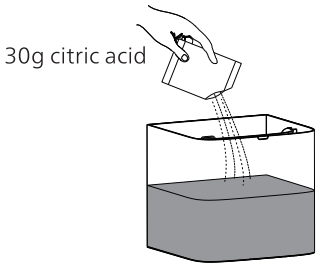

Important Note:

Do not place the tap water tank back in the dispenser during this time.

3. **Rinse and Refill:** After 2 hours, discard the citric acid solution. Clean the entire tank with tap water, making sure to rinse it thoroughly. Refill the tank with fresh tap water and place it back into the dispenser.

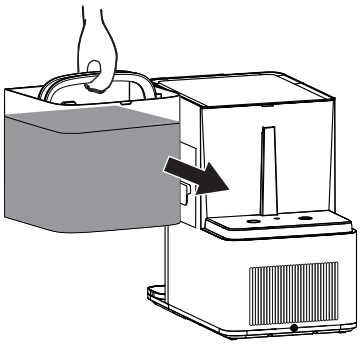

* Please buy the citric acid yourself.

Filter Cartridge Storage (When Not in Use for More Than 7 Days)

If the systemwill not be used for over 7 days, please follow these steps:

1. Empty the water tank and filtered jug: Drain both the tap water tank and the filtered water jug.
2. Disconnect the power supply: Unplug the machine from the power source.
3. Store the filter element: Seal the filter element and place it in the refrigerator's fresh compartment (temperature between 2-5°C).

Important Note:

- Do not store the filter in the freezer.
- Rinse before use: When you use the machine again, follow the rinsing procedure to prepare it for use.

Filter Replacement

Filter Replacement Guidelines

Replace the filter cartridge when the " " indicator flashes on the display panel or based on the recommended cycle.

Name	Model	Suggested Replacement Cycle
Aquaporin Inside Reverse Osmosis Filter	ADD583	1 year

Only the orginal Philips filter cartridge can be used for replacement.

Steps to Replace the Filter:

1. Power off the machine and remove the water tank.

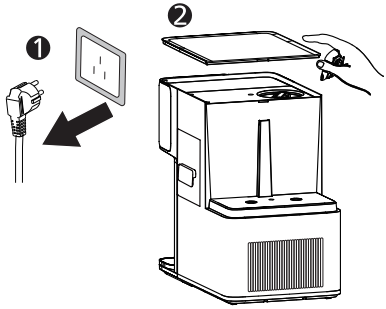

2. Use the filter wrench (provided with the replacement filter) to twist the old filter counter clockwise to the " " position and remove it.

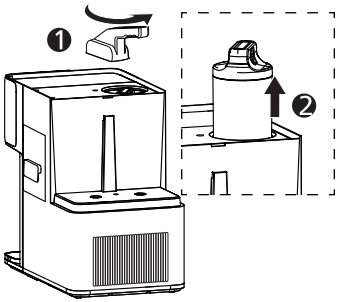

3. Insert the new filter into the holder and twist it clockwise to the " 🔒 ". Replace the water tank and plug in.

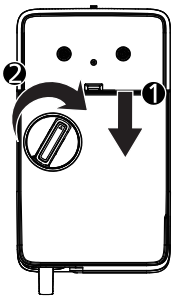

4. Reset the filter indicator by pressing and holding the " 250mL " + " 500mL " button for 3 seconds until the " 🗑 " turns white.

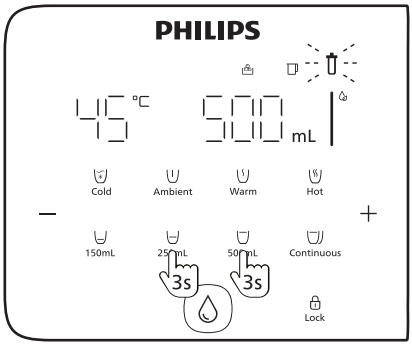

Important Note:

- Do not store the filter in the freezer.
- Rinse before use: When you use the machine again, follow the rinsing procedure to prepare it for use.

8 Troubleshooting

Error	Causes	Solutions
E01: Cannot extract hot water.	Tap water temperature exceeds 38℃.	Make sure the tap water temperature does not exceed 38℃.
E02: Cannot extract hot water.	Abnormal alarm from the water outlet temperature probe.	When the filtration is completed, extract 500ml of ambient water and try extracting the hot water again. Please contact customer services if the problem cannot be solved.
E04: Cannot extract hot water.	Abnormal heating alarm.	When the filtration is completed, extract 500ml of ambient water and try extracting the hot water again. Please contact customer services if the problem cannot be solved.
E06: The product is unable to filter and dispense water normally.	Abnormal water filtration alarm. Filter not installed properly or clogged.	Check if the filter is installed properly or clogged. If the filter is clogged, please replace it.
EU: Product communication error.	Abnormal communication signal within the product's electronic control board.	Turn off the power for 1-2 minutes, and then reconnect the power.
Unable to dispense water.	Filtered water jug is out of water.	If " " is flashing, wait for it to stop flashing before dispensing water normally.
	Filtered water jug is not installed properly.	Check if the filtered jug is installed properly.
	Tap water tank is not installed properly.	Check if the tap water tank is installed properly.
Cannot filter water.	Tap water tank is at a low water level, and " " flashes red.	Empty the water in the tap water tank completely, and then refill it with tap water.
	Filtered water jug is not installed properly.	Check if the filtered jug is installed properly.
	Tap water tank is not installed properly.	Check if the tap water tank is installed properly.

Water leakage.	Water overflows from the water drip tray.	Empty the water drip tray.
	The sealing valve at the bottom of the tap water tank is blocked.	Hold the sealing valve with a thimble or a finger to remove the blockage.
	Filtered water jug not installed properly.	Ensure that the filtered water jug or the tap water tank is installed properly.
Odd taste of the water.	The new dispenser hasn't been cleaned.	Follow the cleaning procedures for the first time use.
	Filtered cartridge is not changed as required.	Change the filter cartridge.
Leakage of electricity.	Improper grounding or damaged power cord.	Three-core plug with reliable grounding must be used. Please contact customer services.
Buttons/display screen does not respond.	A system malfunction or hardware damage has occurred.	Turn off the power for 1-2 minutes, and then reconnect the power.

9 Packing List

Dispenser (with 1 filter inside)	×1
Water drip tray	×1
Filtered water jug	×2
User manual	×1
Quick start guide	×1
Filter replacement guide	×1
Unpack instruction	×1

10 Guarantee and Support

If you need information or have any questions, please visit www.philips.com/support or contact the consumer service center in your country/region. If there is no consumer service center in your country/region, please contact your local distributor.

Within two years from the date of purchase, you will receive free warranty service for any damage caused by manufacturing process problems, or any damage to components under normal use conditions confirmed by our maintenance service personnel.

Warranty service excludes frequently replaced consumables, auxiliary equipment, shipping costs and door-to-door service. Please show proof of purchase to service personnel when servicing.

Please keep this user manual for future reference.

繁體中文

目錄

1	重要事項	39
2	主要技術參數	40
3	結構示意圖	41
4	操作與顯示介面	42
5	首次使用指南	44
6	使用說明	49
7	清潔與保養	60
8	故障診斷	64
9	裝箱清單	66
10	產品售後服務指南	66

1 重要事項

注: 本專案所有內容均與安全有關, 請用戶務必遵守; 本專案中的注意事項只是為了正確地使用本機器; 注意事項中解釋了危險、危害的程度大小及可能發生的事故。

- 請勿使用未經廠商許可的其他配件, 若因此造成機器故障, 保修將自動終止;
- 請在拆除包裝後檢查機器是否有損傷, 核對配件是否齊全;
- 為了避免窒息的危險, 請將塑膠袋遠離嬰兒和兒童;
- 本機器的進水水質應符合市政自來水的要求;
- 禁止往原水箱及純淨水壺倒入不明液體、不明水質的水源或其它異物;
- 請勿向純淨水壺內加水, 避免超過機器自身設定的最高水位後, 從出水口不斷流出等異常情況;
- 請注意輕拿輕放, 以免機器跌落造成砸傷;
- 機器應放在兒童及寵物無法觸及的地方;
- 兒童及無行為能力人請在監護人監督下使用本機器;
- 本機器應放置於室內陰涼乾燥的地方, 避免陽光直射, 擺放位置不得靠近暖氣設備、電熱產品或其他高溫場所;
- 機器擺放位置不得處於會出現或有可能出現可燃性氣體洩露的場所;
- 切勿用濕手插拔電源插頭, 以免引發觸電危險;
- 切勿自行拆卸、改裝機器或在機器上放置重物, 以免造成損壞;
- 長期不使用機器, 務必斷開電源, 排空原水箱和純淨水壺內的水;
- 本機器進水溫度要求5-38℃, 進水溫度超過38℃時, 會損壞濾芯, 使濾芯失效; 進水溫度低於5℃時, 可能造成冰凍, 引起機器元件破裂;
- 本機器僅適用於室內安裝與使用, 必須使用有可靠接地的三芯插座;
- 初次使用或長期停用後, 建議更換5個原水箱的水再進入使用;
- 本機器的維護保養、更換濾芯, 需使用飛利浦所審定的更換部件;
- 嚴禁使用汽油等有機溶劑擦拭本機外殼, 確需清潔時, 斷電後用濕抹布輕擦產品;
- 倘若發生故障, 應立即拔掉電源插頭, 切勿將有缺陷的機器置於工作狀態;
- 隨著產品升級, 說明書的部分文案可能與實物有差異, 請以產品實物為準;
- 如果先取熱水後馬上取常溫水或暖水, 機器會先出一段殘留熱水, 請注意防止燙傷, 建議先放常溫水10秒後再取水;
- 機器放置超過24小時建議倒掉純淨水壺內的水;
- 如果電源軟線損壞, 請停止使用機器, 為了避免危險, 必須由製造商授權的專業人員更換;
- 請勿擅自拆解維修本機器或交由非飛利浦授權的售後人員維修, 因不當的維修可能造成危險;
- 未按上述注意事項操作所造成的後果, 本公司將不承擔任何責任。

2 主要技術參數

產品名稱	Philips RO 純淨飲水機
產品型號	ADD6922CG/90; ADD6922DG/90; ADD6922CG/97 ADD6922CG/67; ADD6922DG/67; ADD6922DG/79 ADD6922CG/10; ADD6922DG/10
額定電壓	220-240V
額定頻率	50-60Hz
額定加熱功率	2050-2400W
額定製冷功率	100W
額定製冷電流	0.8A
氣候等級	ST/N/SN/T
冷媒量	R600a, 16.5g
額定總淨水量	2000L
額定淨水流量	0.2L/min
適用水源	市政自來水
適用水溫	5-38℃

3 結構示意圖

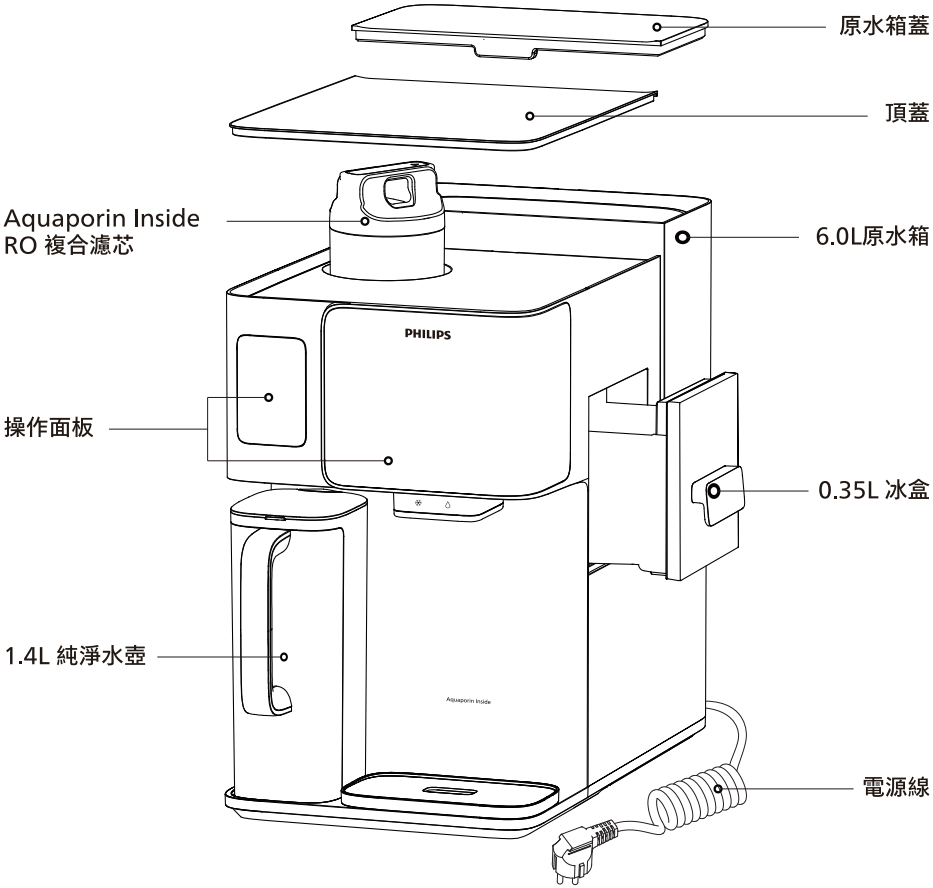
原水箱蓋
頂蓋
Aquaporin Inside
RO 複合濾芯
6.0L原水箱
PHILIPS
操作面板
0.35L 冰盒
1.4L 純淨水壺
電源線

4 操作與顯示介面

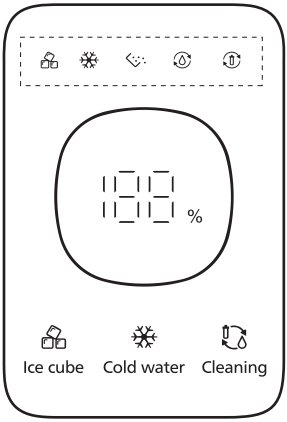

功能顯示區

狀態燈		狀態說明
	閃燈	正在製冰塊
	長亮	已完成製冰
	閃燈	正在製冰水
	長亮	已完成製冰水
	亮燈	正在排空冰水箱
	閃燈	正在進行水路清潔
	閃燈	正在進行濾芯沖洗

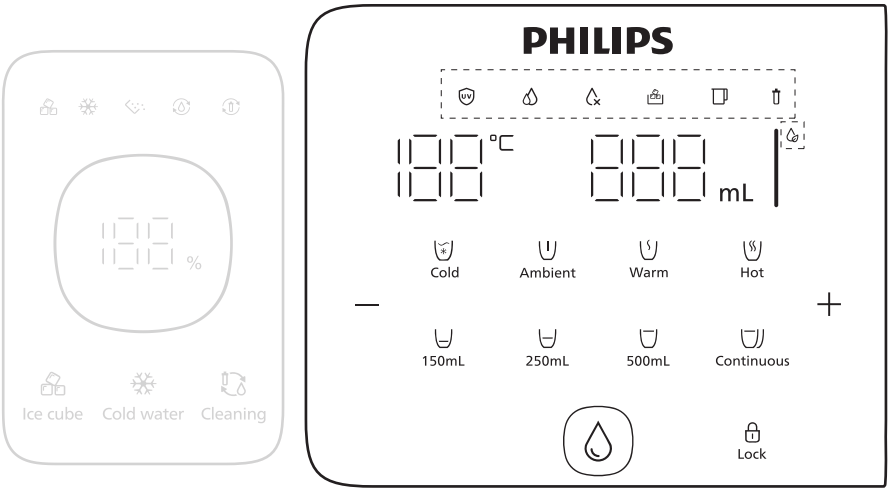

狀態顯示界面

狀態燈		狀態說明
UV	亮白燈	正在殺菌
水滴	亮白燈	正在濾水
	閃白燈	正在濾水，純淨水量不足，暫無法从出水嘴取水
水滴×	閃白燈	原水箱長時間未換水，建議更換
	閃紅燈	原水箱缺水或水質狀況差，請將原水箱剩餘的水倒掉，再重新加水
	* 當“水滴×”提示換水時，原水箱內剩餘的水是過濾後的廢水或水質較差，請務必倒掉再添加自來水，以保護濾芯，保證淨水效果	
冰盒	亮白燈	冰盒已放好
	閃白燈	冰盒已打開，取冰完成請及時放回
水壺	亮白燈	純淨水壺已放好
	閃白燈	純淨水壺未放好，請放回
濾芯	亮白燈	濾芯壽命期內，請放心使用
	閃紅燈	濾芯壽命即將到期，需及時購買濾芯
	亮紅燈	濾芯壽命已到期，需及時更換濾芯
水質	亮白燈	水質優良，可放心飲用
	亮黃燈	水質一般，建議把純淨水壺的水倒掉，並重新過濾

5 首次使用指南

安裝擺放指引

產品背部距離牆面建議預留20cm的散熱空間，以免影響壓縮機製冷效率和壽命。

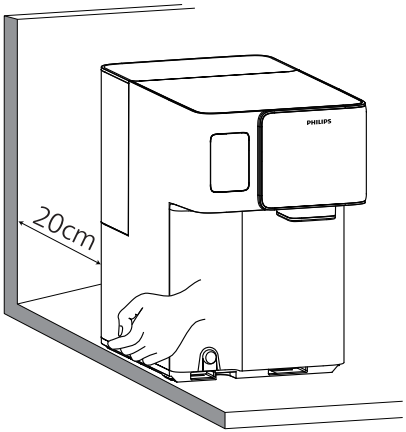

安裝配件

(1) 安裝接水盤。

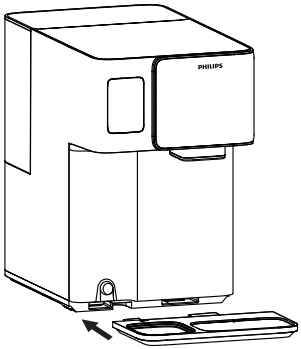

① 將接水盤底座插裝進機身

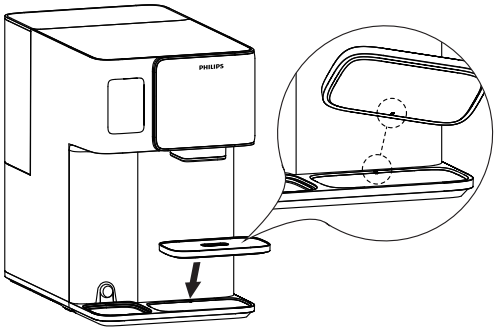

② 將接水盤的卡扣對準底座插好

(2) 安裝純淨水壺

將純淨水壺垂直插入機身內，直到感覺純淨水壺已經完全緊密。

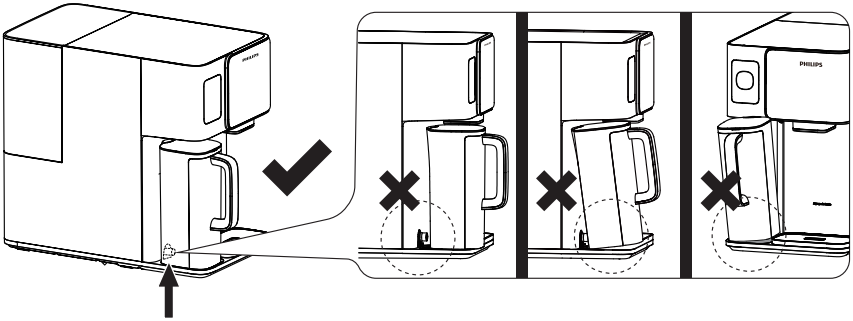

（機器通電後，安裝好純淨水壺，可聽到「嘀」的蜂鳴，同時“ ”由「閃爍」變為「長亮」。）

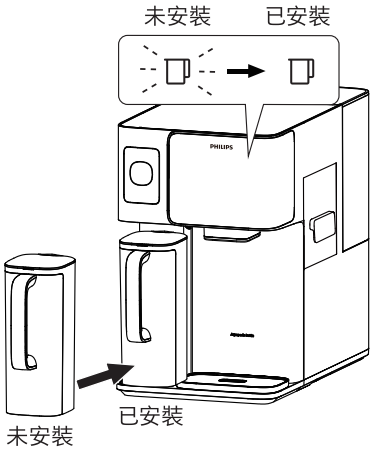

請在通電後靜置2小時，然後再啟用製冷功能。

因產品內含壓縮機製冷系統，受運輸顛簸影響，如未靜置易導致產品損壞。
為保證產品安全使用，產品在首次通電2小時內，默認無法開啟製冷功能。靜置期間，其他功能可照常使用。

產品首次沖洗 / 新濾芯沖洗

新機首次使用或更換濾芯後，按以下步驟沖洗，沖洗過程耗時約1.5小時。
產品安放位置需避免陽光直射，以防微生物滋生。

(1) 揭開原水箱蓋，取出原水箱並加水至Max線，將原水箱放回機器並將蓋子放回，然後接通電源。

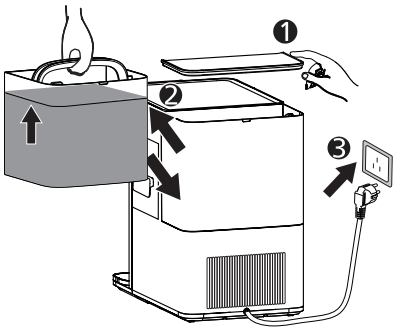

❗請確保水箱與背板完全貼合，否則會導致無法正常濾水或水箱漏水。

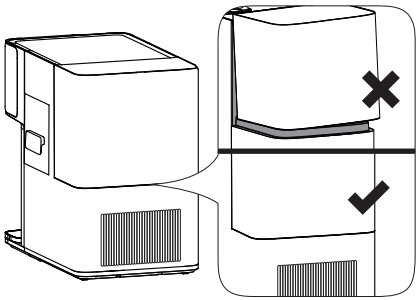

(2) 安裝好純淨水壺，長按“ Cleaning ”鍵3秒，聽到“嘀”提示音，開始進入沖洗。

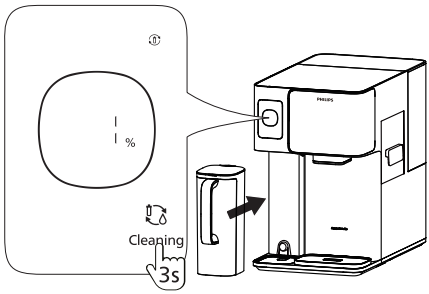

❗請確保純淨水壺與機身完全緊密，否則會導致無法正常濾水或水箱漏水。

(3) 在0 - 80%的進度中，當進度百分比閃爍時，產品發出“嘀嘀嘀”的提示音，請將純淨水壺的水倒掉再放回。

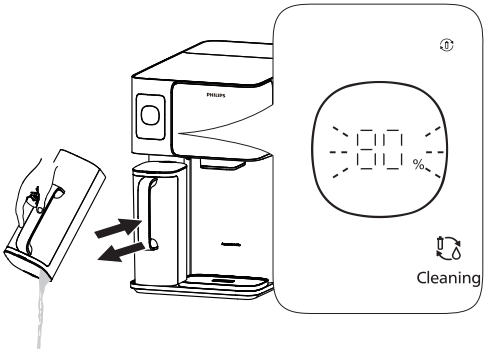

(4) 當“ ”閃爍，產品發出“嘀嘀嘀”的提示音，將原水箱的水倒掉，重新加自來水至Max線再放回。

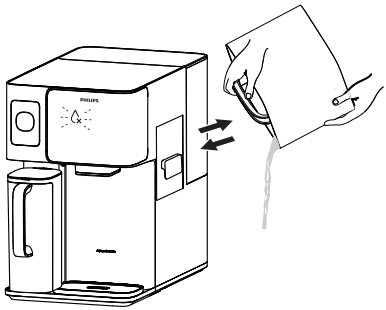

注意：
請勿直接往原水箱加水。

(5) 當進度到“90%”，“ ”閃爍，產品發出“嘀嘀嘀”的提示音，無需倒水，在出水口放置一個大容量容器(2公升以上)，按“ ”出水。

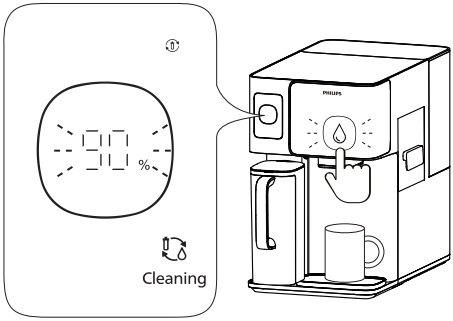

注意：
期間可通過按“ ”暫停出水。

(6) 螢幕顯示100%說明沖洗完成，可開始使用。

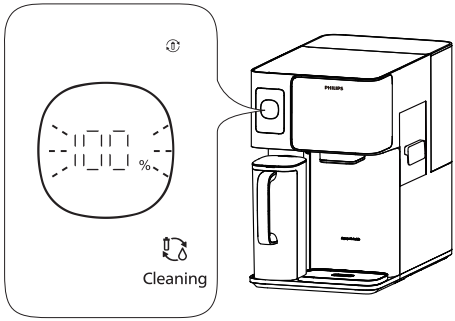

如果中途退出沖洗，可能會出現“ ”和“ ”閃爍，此時需按“ ”將水箱排空。

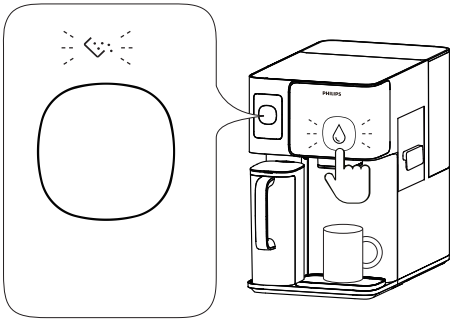

請注意：

· 沖洗期間請勿退出或拔掉電源。
· 沖洗期間，機器會發出水管抽空的聲響，屬正常運作，當進度完成至100%時聲響將停止，請勿擔心。
· 沖洗過程中，再次長按清潔鍵3秒可退出沖洗程式（不建議退出）。
· 90%-100%出水過程中，如出現水管抽空的聲響為正常現象，請勿擔心。
· 觀察產品是否有水流出或積水，或發現異響、焦糊味、冒煙等，如有上述情況，請斷開電源連接並與售後人員聯繫。
· 在沖洗過程中，水箱水壺出現白色渾濁為空氣經過高精度濾芯產生的微氣泡導致，若出現黑色雜質為濾芯活性炭殘留，均為正常現象。

沸點調節

為防止首次使用蒸汽過多，請進行沸點調節。

當過濾過程完成並第一次提取100℃的水時，沸水將從噴嘴中流出，沸點校準將自動完成。
此過程將持續大約60秒。請確保在此過程中噴嘴下方放置一個容量至少為500毫升的容器。

注意：
· 沸點校準過程中可能會有蒸汽噴出，請注意燙傷危險。
· 請在純淨水壺滿水（製水燈熄滅）的狀態下操作。

6 首次使用指南

製冰功能

開啟製冰功能

開啟冰塊功能，產品將同時製冰塊和製冰水。

(1) 長按“ Ice cube ”3秒至“ ”和“ ”閃爍，說明成功開啟。

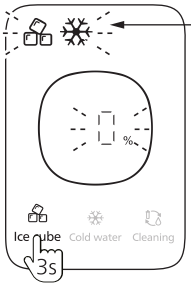

狀態燈		狀態說明
	不亮	未開啟製冰塊
	閃爍	已開啟製冰塊，正在製冰中
	不亮	未開啟製冰水
	閃爍	已開啟製冰水，正在製水中

(2) 製滿冰盒需要分批完成

%表示每批冰塊的製備進度，進度每從0到100%，說明完成一批製冰塊。

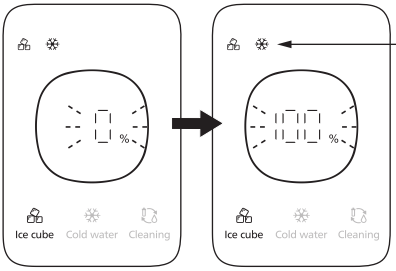

狀態燈		狀態說明
	閃爍變常亮	冰盒已滿，冰塊製作完成
	閃爍變常亮	冰水已達至5℃，冰水製作完成

(3) 製冷完成後取冰塊/取冰水

產品會自動重新補滿冰盒/冰水箱，此時“ ”或“ ”會閃爍。等待變為長亮後，說明冰塊/冰水製備再次完成。

注意:

· 製冰過程中不建議取冰塊或取冰水，以免影響製冰塊和冰水效率。

· 首次開啟，預計需等待約70-100分鐘完成冰塊和冰水的製作，具體時間受環境溫度影響而有輕微波動。

· 製冰水的進度會依據實際原水水溫而定，進水溫度越低，製冰水進度越快。

取冰塊操作

(1) 等待“ ”至長亮，從側邊抽出冰盒。

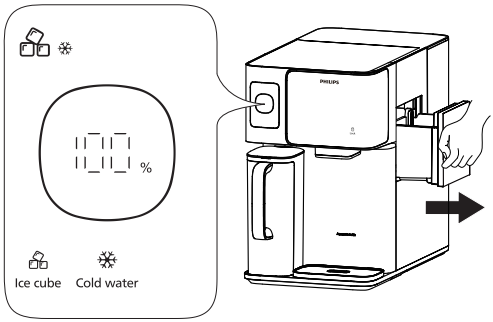

(2) 按需要取出冰塊後，請及時放好冰盒。

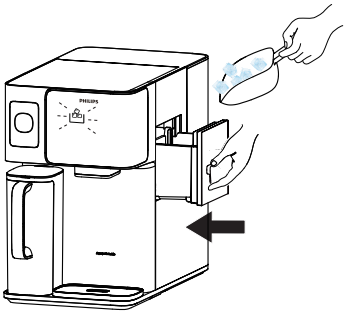

長時間未放好冰盒，產品會發出「嘀嘀嘀」提醒，同時製冰功能將暫停。

注意：

· 取冰時，請注意勿弄臟冰盒或在冰盒中放入其他食品。
· 取完冰塊請及時放回冰盒，以免影響冰塊冰水的保冷。
· 若冰盒取出時間較長，放回冰盒後將延遲開啟製冰功能，屬於正常現象。

取冰水操作

(1) 等待“ ❄ ”至長亮，短按“ Cold ”。

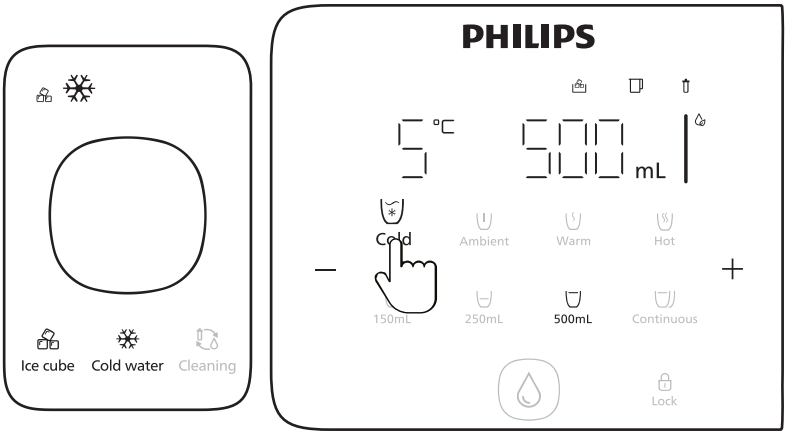

(2) 依次選擇水量，按“ 💧 ”進行取水。

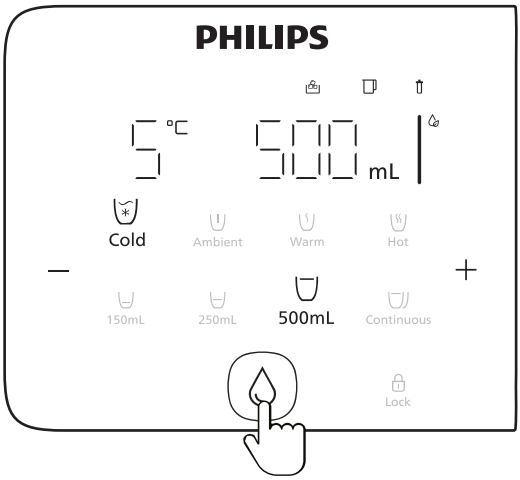

注意：
冰水最低溫度為5℃，當“ ❄ ”閃爍說明正在製冰水，如此時取冰水，溫度會高於5℃。

關閉製冰功能

關閉製冰功能，產品將同時停止製冰塊和製冰水。
請務必按照以下步驟完成冰水箱和冰盒的排空，以免滋生細菌。

(1) 在出水口放置大容量杯，長按“ Ice cube ”3秒至“ ”和“ 💧 ”閃爍，短按“ 💧 ”出水，等待排空進度從0%至100%。

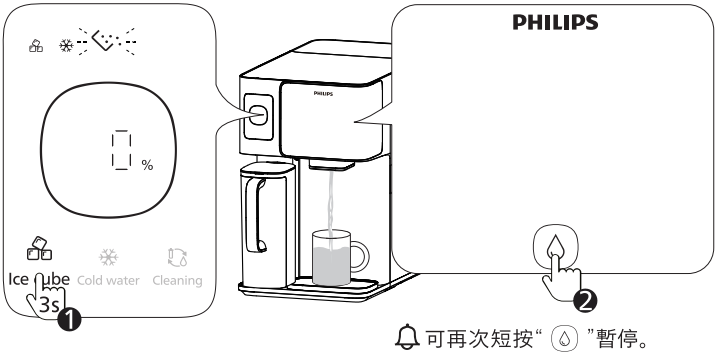

可再次短按“ 💧 ”暫停。

(2) 排空出水期間，取出冰盒，將冰盒內的冰塊倒掉。

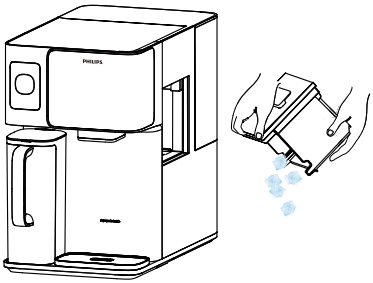

(3) 用潔淨的抹布清潔冰盒和排水通道，然後將其放回原處。

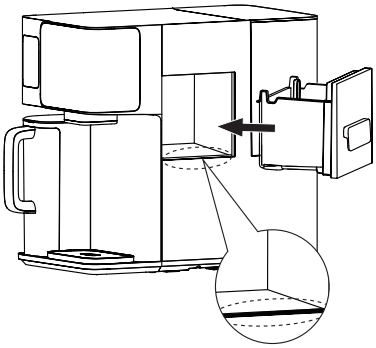

(4) 等待排空進度至100%後，“ ”、“ ”、“ ”熄滅，製冰功能關閉。

- 排空過程如需退出，可再次長按“Ice cube”3秒退出排空，製冰功能將繼續開啟。
- 排空期間請勿拔掉電源，否則將退出排空，通電後製冰功能將繼續開啟。
- 排空期間，機器發出水管抽空的聲響，屬正常運作，當進度完成至100%時聲響將停止，請勿擔心。

冰水功能

開啟冰水功能

開啟冰水功能，產品只製冰水，不製冰塊。

(1) 長按“ Cold water ”3秒至“ ”閃爍，說明成功開啟。

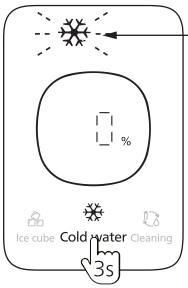

狀態燈		狀態說明
	不亮	未開啟製冰水
	閃爍	已開啟製冰水，正在製冰水中

(2) 當進度到100%，說明製冰水完成。

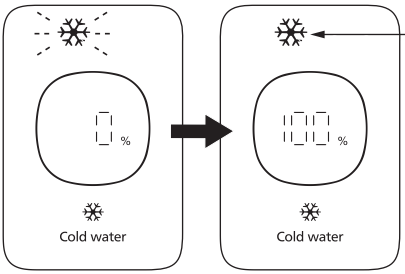

狀態燈		狀態說明
	閃爍變常亮	冰水已達至5℃，冰水製作完成

參照狀態指示燈了解製冰水的狀態。

取冰水操作

(1) 等待“ ❄ ”至長亮，短按“ Cold ”。

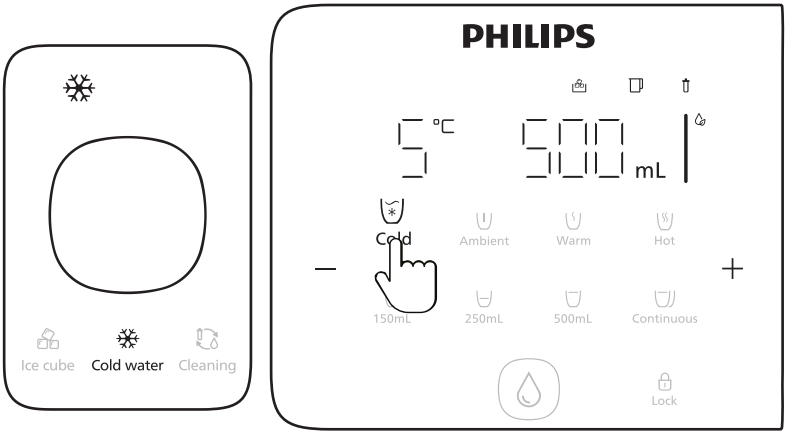

(2) 依次選擇水量，按“ 💧 ”進行取水。

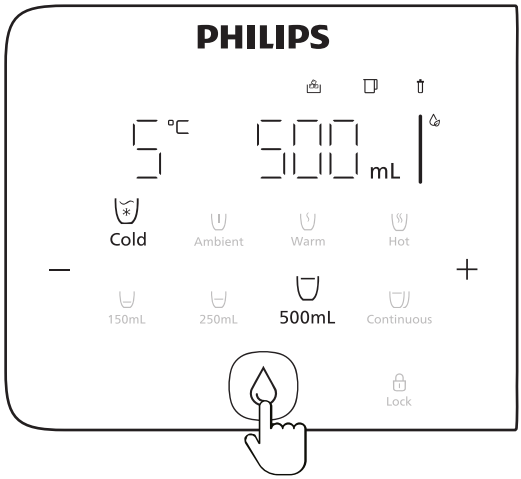

注意：

冰水最低溫度為5℃，當“ ❄ ”閃爍說明正在製冰水，如此時取冰水，溫度會高於5℃。

(3) 製冷完成後取冰水

產品會自動重新補滿冰水箱，此時“ ❄ ”會閃爍。等待變為長亮後，說明冰塊/冰水製備再次完成。

關閉冰水功能

關閉冰水功能，產品將停止製冰水。
請務必按照以下步驟完成冰水箱和冰盒的排空，以免滋生細菌。

(1) 在出水口放置大容量杯，長按“ Cold water ”3秒“ ”閃爍，短按“ ”出水，等待排空進度從0%至100%。

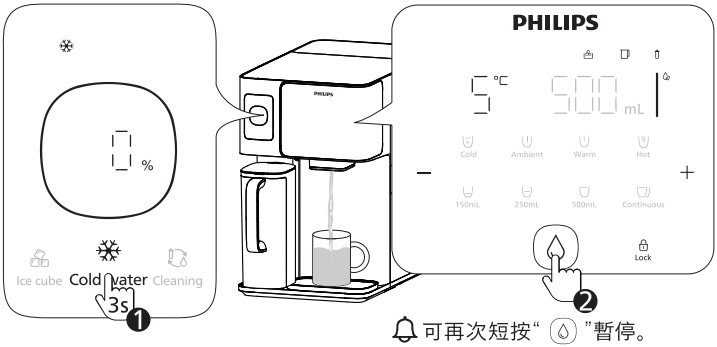

(2) 等待排空進度至100%後，“ ”熄滅，冰水功能關閉。

- 排空過程如需退出，可再次長按“ Cold water ”3秒 退出排空，冰水功能將繼續開啟。
- 排空期間請勿拔掉電源，否則將退出排空，通電後冰水功能將繼續開啟。
- 排空期間，機器發出水管抽空的聲響，屬正常運作，當進度完成至100%時聲響將停止，請勿擔心。

日常取水功能

選擇您喜歡的溫度和水量

(1) 點擊“ Lock ”喚醒螢幕。

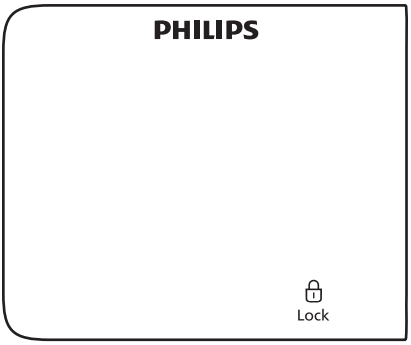

(2) 選擇溫度:
按“ Ambient ”選擇常溫水
連續按“ Warm ”，可選45℃或55℃;
連續按“ Hot ”，可選85℃或100℃。

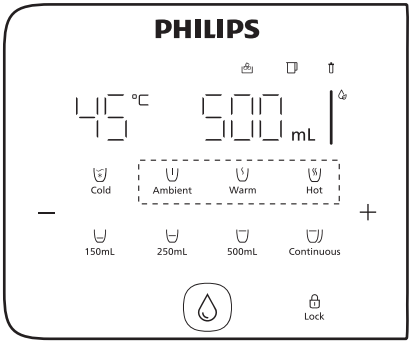

(3) 更多溫度選擇
選定任意溫度鍵，短按“ - ”或“ + ”可進行溫度的增減調節。

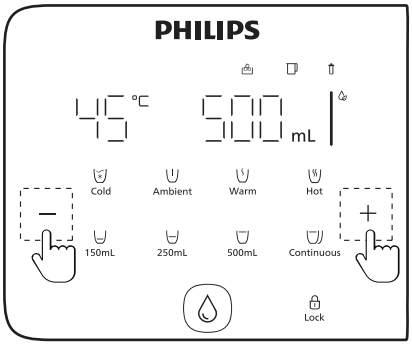

(4) 選取快捷水量

短按“ 150mL ”，可選150mL 和 120mL；
短按“ 250mL ”，可選250mL 和 350mL；
短按“ 500mL ”，可選500mL；
短按“ Continuous ”，可連續出水。

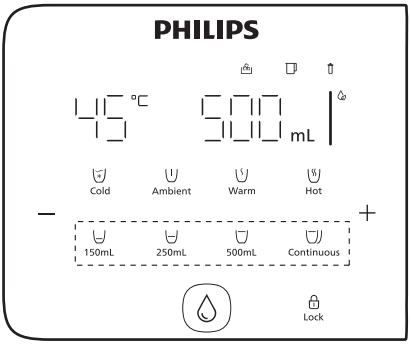

(5) 更多水量選擇

選定任意水量鍵，短按“ - ”或“ + ”可進行水量的增減微調節，長按“ - ”或“ + ”可加快調節水量。

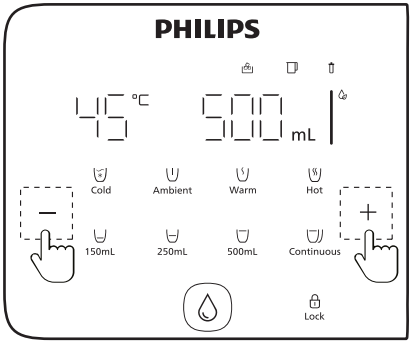

(6) 依次按“ Lock ”，“ ”。出水過程中再次按“ ”，即可停止出水。

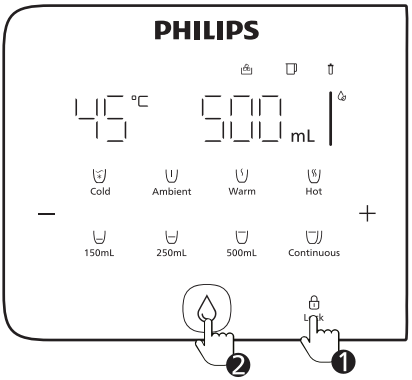

注意：

· 取消/啟用童鎖：長按“ Lock ”3秒。
· 取消/啟用按鍵提示音“嘀”：長按“ Hot ”+“ 500mL ”3秒。

換水

當“ ”指示燈閃爍時，以下情況請更換原水箱中的水：



(1) 原水箱水位低於或達到最低水位。
(2) 自來水的TDS值較高。
(3) 原水箱內的水48小時未更換。

換水步驟：
· 打開原水箱頂蓋。
· 向上提起原水箱並倒掉剩餘廢水。
· 用自來水注滿原水箱，將其放回機器並蓋上蓋子。

注意：請勿直接向原水箱加水，必須先倒掉剩餘廢水。

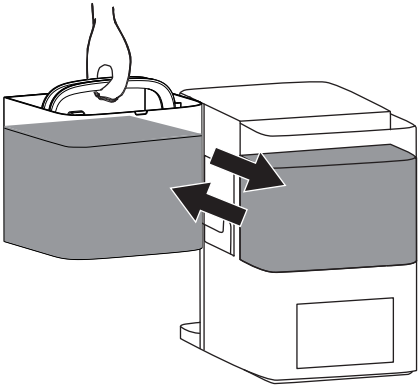

7 首次使用指南

水路清潔

如果產品超過1周未使用，或連續使用1個月，建議清潔水路。
如果長時間不使用飲水機，請將產品排空並斷開飲水機的電源。將濾芯密封並存放在雪櫃中（2-5℃，請勿放置在冰箱裏）。再次使用時，請按照首次使用時的清潔程序進行。

如未開啟冰塊/冰水功能，產品將出常溫水和熱水沖洗熱水水路，清潔過程預計出水1L。
如已開啟冰塊/冰水功能，產品將出冷熱水沖洗冷熱水水路，清潔過程預計出水2L。

(1) 原水箱裝滿水。
(2) 待純淨水壺濾滿水(即“ ”燈熄滅)，否則無法使用此功能。

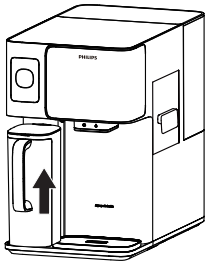

(3) 放置一個大容量容器(2公升)，依次按“Cleaning”-“Lock”-“ ”，啟動清潔程序。

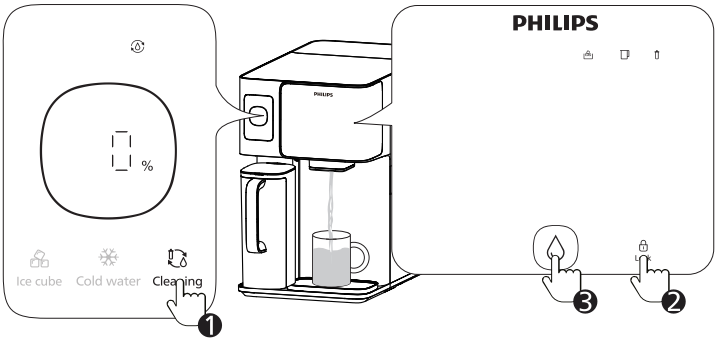

(4) 清潔過程，按“ ”暫停。
(如需退出清潔程序，長按“Cleaning”3秒。)

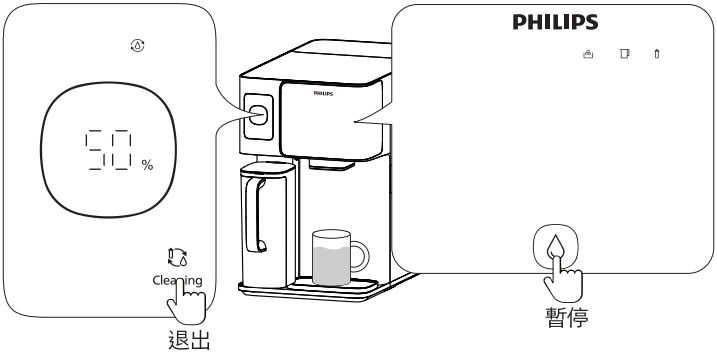

(5) 當“100%”閃爍，代表清潔完成。

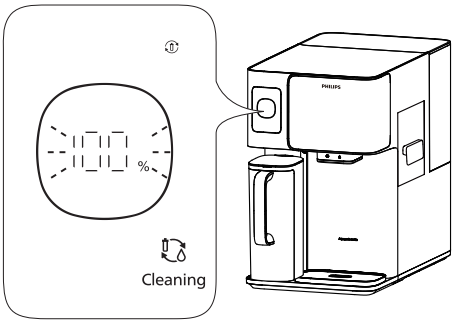

原水箱及純淨水壺清洗

(1) 當原水箱或純淨水壺底部出現沉積物時，需用水進行沖洗，如無法沖洗乾淨，請使用清潔刷進行清潔。建議最少每週使用清潔刷清潔原水箱一次。
(2) 請勿將原水箱或純淨水壺放入洗碗機中。

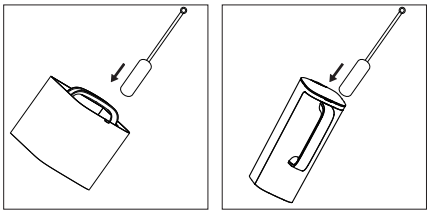

原水箱除垢

(1) 將原水箱剩餘的水倒掉。

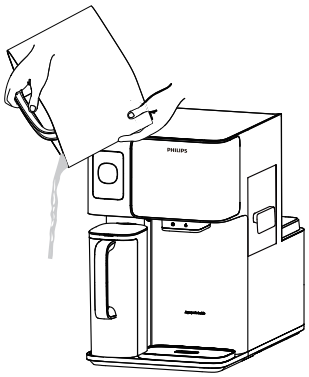

(2) 加入3公升(約半箱) 自來水，再加入檸檬酸除垢劑30g，攪拌溶解後放置2小時，切勿把原水箱放回機器。

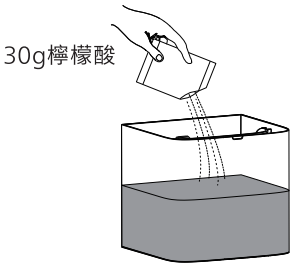

(3) 用清水清洗乾淨原水箱，再新加入自來水裝好，放回機器上。

* 檸檬酸与清潔刷請自行購買。

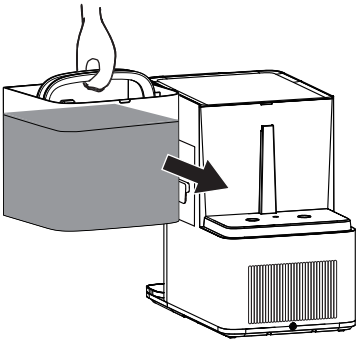

濾芯更換

請根據顯示屏濾芯壽命提示或建議週期更換濾芯。新的濾芯可從飛利浦經銷商處或經授權的飛利浦服務中心購得，其供應型號為：ADD583。

名稱	型號	建議更換周期
Aquaporin Inside RO複合濾芯	ADD583	一年

僅可使用原裝飛利浦濾芯進行更換。

(1) 拔出電源，取出原水箱後取出頂蓋。

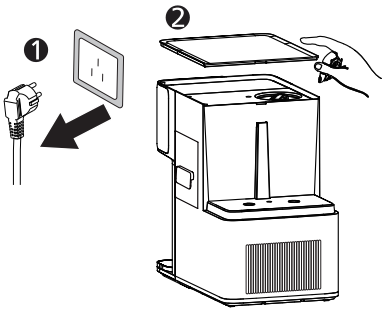

(2) 使用濾芯扳手*，將已到壽命的濾芯逆時針旋轉至開鎖“ ”位置並提出。

* 售後濾芯包裝內含扳手。

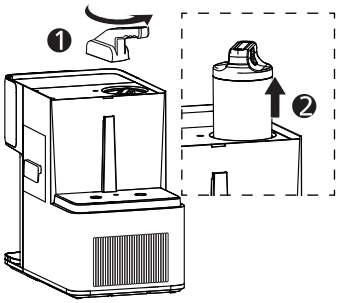

(3) 將新的濾芯放入濾芯座並順時針旋入至鎖上“ ”位置，蓋上蓋，裝好原水箱。

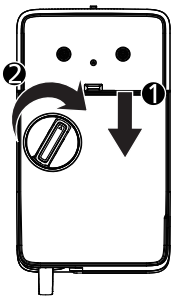

(4) 長按“ 250mL ”和“ 500mL ”3秒，“ ”閃爍，由紅燈轉為白燈，說明重置成功。

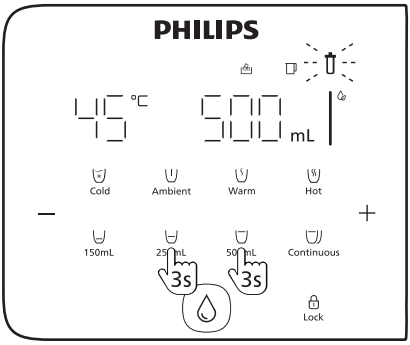

（如需撤銷重置，請在2小時內长按“ 150mL ”+“ 250mL ”3秒。）

(5) 濾芯更換完成後請按照沖洗程序進行濾芯沖洗，完成沖洗後可正常使用產品。

如超過一周不使用機器，請提前倒掉原水箱和純淨水壺的水，同時，將濾芯密封好，放入雪櫃保鮮室保存（攝氏2-5度），切勿放入冰格。再次使用時，遵照沖洗程序進行沖洗。

8 故障診斷

異常現象	潛在原因排查	解決方法
E1故障代碼 無法取熱水	原水箱溫度探頭故障警報，或者加入了超過38℃的原水	確保原水箱加入的自來水低於38℃
E2故障代碼 無法取熱水	出水溫度探測異常警報	先取500ml常溫水，再次嘗試是否可正常取熱水
E4故障代碼 無法取熱水	加熱異常警報	先取3杯150ml常溫水，再次嘗試是否可正常取熱水
E6故障代碼 產品無法正常製水和取水	製水異常警報 濾芯未安裝到位或堵塞	檢查濾芯是否安裝到位或堵塞，若濾芯堵塞請更換濾芯
EU故障代碼 產品通訊異常	通訊異常警報，電控板內部通訊信號出現異常	關閉電源1-2min，再重新連接電源
無法取水	純淨水壺缺水	若 正在閃爍，待 不再閃爍，即可正常取水
	純淨水壺未安裝到位	檢查純淨水壺是否安裝到位，插裝到位會聽到「嘀」提示音，且屏幕「水壺」燈常亮
	原水箱未安裝到位	檢查原水箱是否安裝到位

無故障代碼 但產品不製水	原水箱處於低水位，閃爍紅色	全部倒掉原水箱水，再重新添加自來水
	原水箱未安裝到位或未蓋好水箱蓋	檢查原水箱是否安裝到位，且是否蓋好水箱蓋
	純淨水壺未安裝到位	檢查純淨水壺是否安裝到位，插裝到位會聽到「嘀」提示音，且屏幕「水壺」燈常亮
機器漏水	接水盤水滿溢出	清空接水盤
	原水箱底部密封處有異物卡住	用頂針檢查產品底部密封彈簧處是否存在異物卡住，並進行清理
	純淨水壺未裝好	檢查純淨水壺是否裝好插緊，勿留縫隙
飲用水出現異味	首次使用或換新後未按要求沖洗，或過久未使用機器。	參考新機首次沖洗/更換濾芯沖洗步驟進行沖洗
	未及時更換濾芯	參考更換濾芯步驟進行換芯和沖洗
漏電及機身帶感應電	機器接地不良或電源軟線破損	必須使用有可靠接地的三孔插座，若電源破損需及時聯系售後更換
按鍵/顯示屏無反應	系統出現故障或硬件破損	關閉電源1-2min，再重新連接電源

9 裝箱清單

主機	×1
接水盤	×1
純淨水壺	×2
說明書	×1
快速入門指南	×1
濾芯更換指南	×1
開箱指引	×1

10 產品售後服務指南

如果您需要信息或有任何問題，請訪問 www.philips.com/support 或聯繫您所在國家/地區的消費者服務中心。如果您所在的國家/地區沒有消費者服務中心，請聯繫當地經銷商。自購買之日起兩年內，因製造過程問題造成的任何損壞，或經我們維修服務人員確認的在正常使用狀況下的部件損壞，您將獲得免費保修服務。保修服務不包括經常更換的耗材、輔助設備、運輸費用和上門服務。維修時請向服務人員出示購買憑證。

สารบัญ

1	ข้อควรระวัง	68
2	ข้อมูลจำเพาะของผลิตภัณฑ์	72
3	ภาพรวมผลิตภัณฑ์	73
4	แผงควบคุม (ไฟแสดงสถานะ)	74
5	การติดตั้งผลิตภัณฑ์	76
6	วิธีการใช้งาน	83
7	การบำรุงรักษาตามปกติ	95
8	การแก้ไขปัญหา	102
9	รายการบรรจุภัณฑ์	104
10	การรับประกันและการบริการหลังการขาย	104

1 ข้อควรระวัง

โปรดปฏิบัติตามคำแนะนำด้านความปลอดภัยต่อไปนี้ เพื่อให้การใช้งานผลิตภัณฑ์เป็นไปอย่างถูกต้อง ข้อควรระวังเหล่านี้มีจุดประสงค์เพื่อป้องกันการเกิดอุบัติเหตุ การได้รับบาดเจ็บ และช่วยยืดอายุการใช้งานของเครื่อง

- **ใช้อุปกรณ์เสริมที่ได้รับอนุญาตเท่านั้น:** โปรดใช้อุปกรณ์เสริมที่ได้รับการรับรองจากผู้ผลิตเท่านั้น การใช้อุปกรณ์เสริมที่ไม่ได้รับการรับรองจะทำให้การรับประกันเป็นโมฆะ และอาจทำให้เกิดการทำงานที่ผิดปกติ
- **ตรวจสอบหลังการเปิดบรรจุภัณฑ์:** โปรดตรวจสอบเครื่องอย่างระมัดระวัง เพื่อตรวจสอบให้แน่ใจว่ามีความเสียหายใด ๆ และยืนยันว่าอุปกรณ์เสริมทั้งหมดรวมอยู่ด้วย
- **คำเตือนเกี่ยวกับถุงพลาสติก:** เพื่อป้องกันอันตรายจากการขาดอากาศหายใจ โปรดเก็บถุงพลาสติกให้ห่างจากเด็กทารกและเด็กเล็ก
- **ข้อกำหนดเกี่ยวกับคุณภาพน้ำ:** โปรดใช้น้ำประปาของเทศบาลเท่านั้น เพื่อให้เครื่องทำงานได้อย่างมีประสิทธิภาพสูงสุด
- **หลีกเลี่ยงสิ่งแปลกปลอม:** ห้ามใส่สารแปลกปลอม น้ำที่ไม่ใช่น้ำประปา หรือวัตถุแปลกปลอมใด ๆ ลงในถังน้ำดิบหรือเหยือกน้ำกรอง
- **ห้ามเติมน้ำเกินเส้นระดับสูงสุด:** ห้ามเติมน้ำลงในถังเก็บน้ำเกินกว่าเส้นระดับสูงสุดที่กำหนด เพื่อป้องกันไม่ให้น้ำไหลล้นออกมาจากช่องจ่ายน้ำ
- **โปรดระมัดระวังในการเคลื่อนย้าย:** โปรดใช้ความระมัดระวังในการเคลื่อนย้ายเครื่องเสมอ เพื่อป้องกันการตกหล่นโดยไม่ได้ตั้งใจ ซึ่งอาจเป็นสาเหตุทำให้เกิดการบาดเจ็บ หรือเกิดความเสียหายต่อเครื่องได้
- **โปรดเก็บให้ห่างจากมือเด็กและสัตว์เลี้ยง:** โปรดวางเครื่องในบริเวณที่เด็กและสัตว์เลี้ยงไม่สามารถเข้าถึงได้
- **การใช้งานภายใต้การดูแล:** เด็กและผู้ที่ไม่สามารถใช้งานเครื่องนี้ได้ ควรใช้งานเครื่องภายใต้การดูแลของผู้ใหญ่เท่านั้น
- **การวางในตำแหน่งที่เหมาะสม:** วางเครื่องในที่ร่ม เย็น และแห้ง หลีกเลี่ยงการโดนแสงแดดส่องโดยตรง ไม่ควรวางใกล้อุปกรณ์ทำความร้อน หรือบริเวณที่มีอุณหภูมิสูง
- **หลีกเลี่ยงก๊าซไวไฟ:** ห้ามวางเครื่องในบริเวณที่อาจเกิดการรั่วไหลของก๊าซไวไฟได้
- **มาตรฐานความปลอดภัยทางไฟฟ้า:** ห้ามเสียบ หรือถอดปลั๊กไฟขณะมือเปียก เพื่อหลีกเลี่ยงการเกิดไฟฟ้าช็อต
- **ห้ามดัดแปลงหรือวางวัตถุที่หนักบนเครื่อง:** ห้ามพยายามถอดประกอบ ดัดแปลง หรือวางวัตถุหนักบนเครื่อง เพราะอาจทำให้เครื่องเสียหายได้
- **เมื่อไม่ได้ใช้งานเป็นระยะเวลานาน:** หากเครื่องไม่ได้ใช้งานเป็นระยะเวลานาน โปรดถอดปลั๊กไฟ และเทน้ำออกจากทั้งถังน้ำประปาและเหยือกน้ำกรอง

- **คำแนะนำเกี่ยวกับอุณหภูมิ:** เครื่องจะทำงานได้อย่างมีประสิทธิภาพ เมื่ออุณหภูมิน้ำขาเข้าอยู่ระหว่าง 5–38°C เมื่ออุณหภูมิสูงกว่า 38°C อาจทำให้ไส้กรองเสียหาย ในขณะที่อุณหภูมิต่ำกว่า 5°C อาจทำให้เกิดการแข็งตัวและความเสียหายต่อส่วนประกอบต่างๆ
- **สำหรับใช้ภายในอาคารเท่านั้น:** เครื่องนี้มีไว้สำหรับใช้ภายในอาคารเท่านั้น และจะต้องเชื่อมต่อกับเต้ารับสามขาที่มีการต่อสายดินที่ได้มาตราฐาน

แนวทางเพื่อความปลอดภัยและการใช้งาน

- เครื่องใช้ไฟฟ้านี้ไม่ได้มีวัตถุประสงค์ให้ใช้งานโดยบุคคล (รวมถึงเด็ก) ที่ไม่มีความสามารถทางร่างกาย ประสาทสัมผัส หรือจิตใจที่บกพร่อง หรือขาดประสบการณ์และความรู้ เว้นแต่จะอยู่ภายใต้การดูแลของผู้รับผิดชอบ
- เด็กอายุต่ำกว่า 8 ปี และผู้ที่มีความบกพร่องทางร่างกาย ต้องอยู่ภายใต้การดูแลและได้รับคำแนะนำที่เหมาะสมขณะใช้งานเครื่อง เพื่อความปลอดภัย
- เด็กไม่ควรเล่นกับเครื่องนี้ และไม่ควรให้เด็กทำการบำรุงรักษาโดยไม่มีผู้ปกครองดูแล

ข้อควรระวังเพิ่มเติม

- **การเปลี่ยนน้ำ:** โปรดเปลี่ยนน้ำในถังน้ำประปาขนาด 5 ลิตร ด้วยน้ำสะอาด ก่อนใช้งานเครื่องครั้งแรก หรือหลังจากไม่ได้ใช้งานเป็นระยะเวลานาน
- **การใช้ชิ้นส่วนที่ได้รับอนุญาต:** สำหรับการบำรุงรักษาไส้กรอง ให้ใช้เฉพาะชิ้นส่วนที่ได้รับการรับรองจาก Philips เท่านั้น
- **คำแนะนำในการทำความสะอาด:** หลีกเลี่ยงการใช้น้ำมันเบนซิน หรือตัวทำละลายอินทรีย์อื่น ๆ ในการทำความสะอาดภายนอกตัวเครื่อง กรุณาถอดปลั๊กไฟออกก่อนทำความสะอาด และใช้ผ้าชุบน้ำเช็ดพื้นผิวเบาๆ
- **เมื่อเครื่องขัดข้อง:** หากเครื่องทำงานผิดปกติ โปรดถอดปลั๊กไฟทันทีและหยุดใช้งานจนกว่าจะได้รับการซ่อมแซม
- **การอัปเดตผลิตภัณฑ์:** ข้อมูลในคู่มือฉบับนี้อาจมีความแตกต่างจากผลิตภัณฑ์จริงเล็กน้อย เนื่องจากการอัปเกรด โปรดอ้างอิงจากผลิตภัณฑ์จริงเป็นหลัก
- **คำเตือนเกี่ยวกับน้ำร้อน:** หากจ่ายน้ำร้อนก่อนและตามด้วยน้ำอุณหภูมิห้อง หรือน้ำอุ่น น้ำร้อนที่ค้างอยู่ในระบบอาจยังคงไหลออกมา เพื่อป้องกันการโดนลวก โปรดปล่อยให้น้ำอุณหภูมิห้องไหลออกเป็น 10 วินาทีก่อนจ่ายน้ำที่อุณหภูมิที่ต้องการ
- **เหยือกน้ำกรอง:** หากไม่ได้ใช้งานเครื่องเป็นเวลานานเกินกว่า 24 ชั่วโมง แนะนำให้เทน้ำในเหยือกน้ำกรองทิ้งก่อนใช้งาน

- **ความปลอดภัยเกี่ยวกับสายไฟ:** หากสายไฟชำรุดเสียหาย โปรดหยุดใช้เครื่องทันที ควรเปลี่ยนสายไฟโดยช่างผู้เชี่ยวชาญที่ได้รับอนุญาตเท่านั้น เพื่อหลีกเลี่ยงอันตราย
- **การซ่อมแซมที่ไม่ได้รับอนุญาต:** ห้ามพยายามถอดประกอบ หรือซ่อมแซมเครื่องด้วยตนเอง การซ่อมแซมควรให้เฉพาะบุคลากรที่ได้รับอนุญาตดำเนินการเท่านั้น เพื่อป้องกันความเสี่ยงที่อาจเกิดขึ้น
- **ข้อจำกัดในการรับผิดชอบ:** ผู้ผลิตจะไม่รับผิดชอบต่อผลกระทบใดๆ ที่เกิดขึ้นอันเนื่องมาจากที่ผู้ใช้งานไม่ปฏิบัติตามข้อควรระวังด้านความปลอดภัยที่ระบุไว้ข้างต้น

การใช้งานสำหรับภายในครัวเรือนและเชิงพาณิชย์

อุปกรณ์นี้เหมาะสำหรับใช้ใน:

- ห้องครัวในออฟฟิศ ร้านค้า และสถานที่ทำงานอื่น ๆ ที่คล้ายคลึงกัน
- โรงนา โรงแรม โมเทล และที่พักอาศัยอื่นๆ
- สถานประกอบการที่พักพร้อมอาหารเช้า
- การจัดเลี้ยงและงานบริการอื่น ๆ ที่ไม่เกี่ยวข้องกับการค้าปลีก

คำเตือนด้านความปลอดภัยและข้อควรระวังในการใช้งาน

- หลีกเลี่ยงการทำของเหลวหกใส่ตัวเชื่อมต่อ:
- การใช้งานที่ไม่ถูกต้องอาจก่อให้เกิดอันตรายได้ โปรดใช้งานด้วยความระมัดระวัง
- พื้นผิวของชิ้นส่วนการทำความร้อนอาจยังร้อนอยู่หลังจากใช้งานเสร็จ
- ใช้เฉพาะน้ำดื่มเท่านั้น
- โปรดรักษาช่องระบายอากาศให้โล่งและไม่มีสิ่งกีดขวาง
- ห้ามใช้วิธีการที่ไม่ถูกต้องเพื่อเร่งการละลายน้ำแข็ง
- หลีกเลี่ยงการทำให้วงจรสารทำความเย็นเสียหาย (ถ้ามี)
- ห้ามใช้อุปกรณ์ไฟฟ้าใด ๆ ภายในช่องเก็บอาหาร เว้นแต่จะได้รับคำแนะนำจากผู้ผลิต
- ห้ามเก็บวัตถุไวไฟ เช่น กระป๋องสเปรย์ ไว้ในเครื่อง
- จัดวางเครื่องใช้ไฟฟ้าให้สายไฟไม่พันกันหรือหักงอ
- หลีกเลี่ยงการวางปลั๊กพ่วง หรือแหล่งจ่ายไฟหลายอันไว้ด้านหลังเครื่องใช้ไฟฟ้า

แนวทางการปฏิบัติเพื่อความปลอดภัยและการทำความสะอาด

เพื่อหลีกเลี่ยงการปนเปื้อนอาหาร:

- ทำความสะอาดพื้นผิวที่สัมผัสกับอาหารและระบบการระบายน้ำที่สามารถเข้าถึงได้เป็นประจำ
- หากไม่ได้ใช้งานถังน้ำเป็นเวลากว่า 48 ชั่วโมง ควรทำความสะอาดถังน้ำ และหากไม่ได้ใช้งานระบบน้ำเป็นเวลา 5 วัน ควรล้างระบบน้ำ
- หากเครื่องใช้ไฟฟ้าไม่ได้ใช้งานเป็นเวลานาน โปรดปิดเครื่อง ทำความสะอาด และเช็ดให้แห้ง เพื่อป้องกันการเกิดเชื้อรา



[symbol ISO 7010 W021 (2019-07)]

คำเตือน: อันตรายจากไฟไหม้ / วัสดุไวไฟ

คำเตือน!

ตู้เย็นมีสารทำความเย็นและก๊าซอยู่ในฉนวน ซึ่งต้องกำจัดโดยผู้เชี่ยวชาญเท่านั้น เนื่องจากอาจทำให้ได้รับการบาดเจ็บที่ตาหรือเกิดการติดไฟได้ตรวจสอบให้แน่ใจว่าท่อของวงจรสารทำความเย็นไม่ได้รับความเสียหายก่อนการดำเนินการกำจัด



สัญลักษณ์นี้บ่งชี้ว่าผลิตภัณฑ์นี้ไม่ควรถูกกำจัดร่วมกับขยะในครัวเรือนอื่นๆ เพื่อป้องกันอันตรายที่อาจเกิดขึ้นต่อสิ่งแวดล้อมหรือสุขภาพของมนุษย์จากการกำจัดขยะที่ไม่เป็นไปตามหลักเกณฑ์ โปรดดำเนินการรีไซเคิลอย่างถูกต้อง เพื่อส่งเสริมการนำทรัพยากรวัสดุกลับมาใช้ใหม่ หากต้องการส่งคืนอุปกรณ์ที่หมดอายุการใช้งาน โปรดใช้ระบบการส่งคืน หรือติดต่อผู้ค้าปลีกที่ซื้อผลิตภัณฑ์มา ผู้ค้าปลีกจะสามารถนำผลิตภัณฑ์ดังกล่าวไปดำเนินการรีไซเคิลตามหลักเกณฑ์ด้านสิ่งแวดล้อมได้อย่างปลอดภัย

2 ข้อมูลจำเพาะของผลิตภัณฑ์

ชื่อผลิตภัณฑ์	เครื่องกรองน้ำแบบจ่ายน้ำ Philips
รุ่น	ADD6922CG/90; ADD6922DG/90; ADD6922CG/97 ADD6922CG/67; ADD6922DG/67; ADD6922DG/79 ADD6922CG/10; ADD6922DG/10
แรงดันไฟฟ้าที่กำหนด	220-240V
ความถี่ไฟฟ้าที่กำหนด	50-60Hz
กำลังไฟฟ้าในการทำความร้อน	2050-2400W
กำลังไฟฟ้าในการทำความเย็น	100W
กระแสไฟฟ้าในการทำความเย็น	0.8A
อุณหภูมิสภาพแวดล้อม	ST/N/SN/T
สารทำความเย็น	R600a, 16.5g
อัตราการผลิตน้ำกรอง	2000L
อัตราการไหลของน้ำที่กำหนด	0.2L/min
แหล่งน้ำที่ใช้ได้	น้ำประปา
อุณหภูมิน้ำที่สามารถใช้ได้	5-38℃

3 ภาพรวมผลิตภัณฑ์

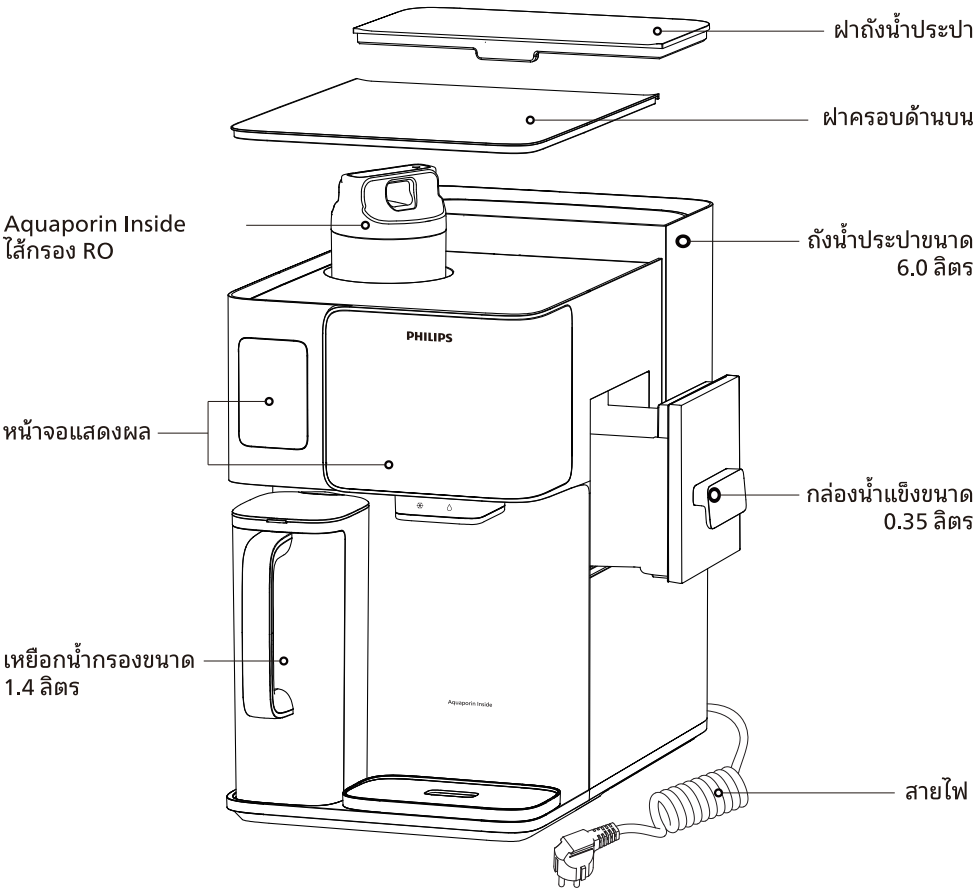

4 แผงควบคุม (ไฟแสดงสถานะ)

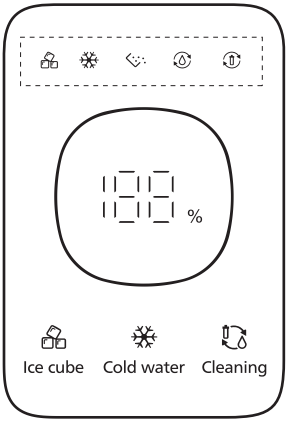

4.1 ไฟแสดงสถานะการทำน้ำเย็นและทำน้ำแข็ง

ไฟแสดงสถานะ		ความหมาย
	ไฟสถานะกะพริบ	กำลังทำน้ำแข็ง
	ไฟสถานะสว่างตลอด	การทำน้ำแข็งเสร็จแล้ว
	ไฟสถานะกะพริบ	กำลังทำน้ำเย็น
	ไฟสถานะสว่างตลอด	การทำน้ำเย็นเสร็จแล้ว
	ไฟสถานะกะพริบ	กำลังนำน้ำแข็งออกจากกล่อง
	ไฟสถานะกะพริบ	กำลังทำความสะอาดทางน้ำ
	ไฟสถานะกะพริบ	กำลังล้างไส้กรอง

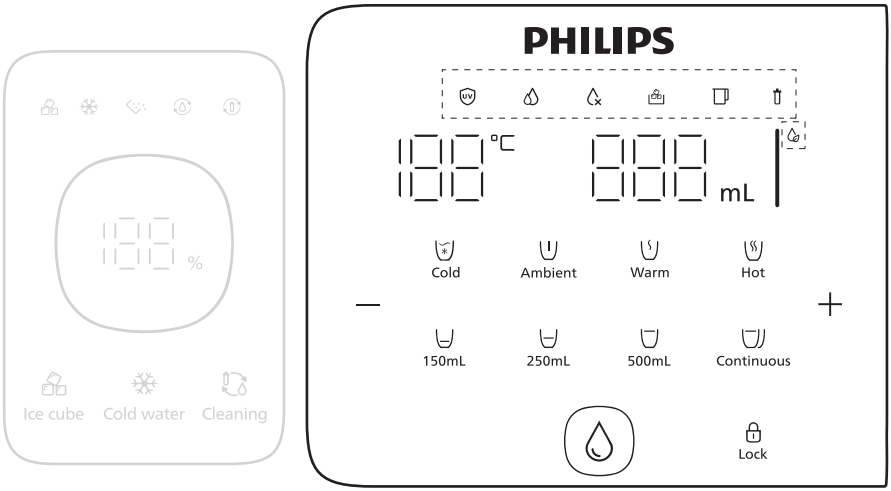

4.2 หน้าจอแสดงสถานะ

ไฟแสดงสถานะ		ความหมาย
UV	ไฟสถานะสีขาวสว่างตลอด	กำลังอยู่ในระหว่างการฆ่าเชื้อด้วยแสง UV
	ไฟสถานะสีขาวสว่างตลอด	กำลังอยู่ในระหว่างการกรอง
	ไฟสถานะสีขาวกะพริบ	ขั้นตอนการกรองกำลังดำเนินการอยู่ ดังนั้นน้ำในเหยือกกรองไม่เพียงพอสำหรับการจ่ายน้ำออกจากช่องจ่ายน้ำ
	ไฟสถานะสีขาวกะพริบ	น้ำประปาในถังเก็บน้ำไม่ได้ถูกเปลี่ยนมาเป็นระยะเวลานาน
	ไฟสถานะสีแดงกะพริบ	น้ำในถังน้ำประปาอยู่ในระดับต่ำหรือคุณภาพน้ำไม่ดีโปรดเทน้ำที่เหลือในถังออกและเติมน้ำประปาใหม่เข้าไป
	*น้ำที่เหลืออยู่ในถังน้ำประปาจะมีส่วนผสมของน้ำทิ้งจากระบบROและน้ำประปาใหม่ควรเทน้ำในถังน้ำประปาให้หมดก่อนเติมน้ำประปาใหม่ทุกครั้ง	
	ไฟสถานะสีขาวสว่างตลอด	กล่องน้ำแข็งอยู่ในตำแหน่งที่ถูกต้องแล้ว
	ไฟสถานะสีขาวกะพริบ	กล่องน้ำแข็งไม่ได้อยู่ในตำแหน่งเดิมโปรดนำกลับเข้าที่ทันทีหลังจากนำน้ำแข็งออก
	ไฟสถานะสีขาวสว่างตลอด	เหยือกน้ำกรองอยู่ในตำแหน่งที่ถูกต้องแล้ว
	ไฟสถานะสีขาวกะพริบ	เหยือกน้ำกรองไม่อยู่ในตำแหน่งที่ถูกต้อง กรุณานำกลับเข้าที่ก่อนจ่ายน้ำ
	ไฟสีแดงกระพริบ	คุณภาพน้ำอยู่ในระดับต่ำ แนะนำให้ทิ้งน้ำในเหยือกกรองแล้วกรองใหม่
	ไฟสถานะสีขาวสว่างตลอด	ไส้กรองยังอยู่ในระยะเวลาการใช้งานที่กำหนด สามารถใช้งานได้ตามปกติ
	ไฟสถานะสีแดงกะพริบ	อายุการใช้งานไส้กรองใกล้ครบกำหนดแล้ว กรุณาซื้อไส้กรองใหม่ทันที
	ไฟสถานะสีแดงสว่างตลอด	ครบกำหนดอายุการใช้งานไส้กรองแล้ว โปรดเปลี่ยนไส้กรองใหม่ทันที
	ไฟสถานะสีขาว	คุณภาพน้ำดีและปลอดภัยสำหรับการดื่ม
	ไฟสถานะสีเหลือง	แนะนำให้เทน้ำในเหยือกน้ำกรองทิ้งและทำการกรองน้ำใหม่อีกครั้ง

5 การติดตั้งผลิตภัณฑ์

การเตรียมการ:

การจัดวางผลิตภัณฑ์

วางเครื่องให้ห่างจากผนังอย่างน้อย 20 เซนติเมตร เพื่อให้มั่นใจว่าระบบทำความเย็นทำงานได้อย่างมีประสิทธิภาพสูงสุด

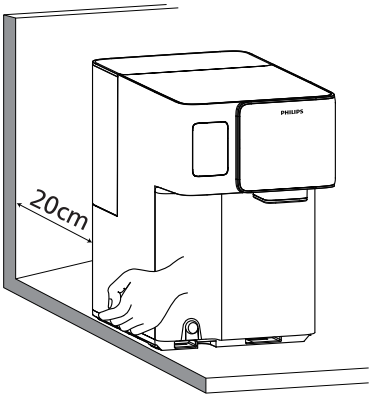

การติดตั้งถาดรองน้ำ:

1. ใส่ถาดรองน้ำเข้าไปในช่องบนตัวเครื่อง

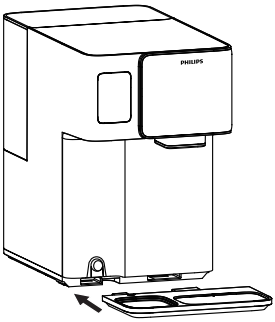

2. จัดตำแหน่งตัวล็อกของถาดรองน้ำให้ตรงกับฐานและกดลงไปให้แน่นเพื่อติดตั้งให้เข้าที่

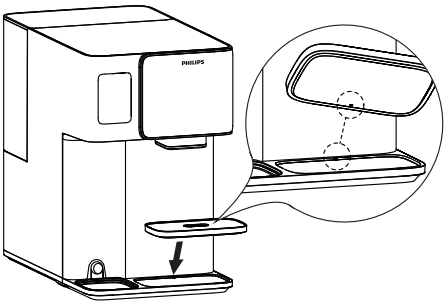

การติดตั้งเหยือกน้ำกรอง:

- **จัดตำแหน่งเหยือกน้ำ:** จับเหยือกน้ำกรองไว้ในแนวตั้ง
- **ติดตั้งเหยือก:** ติดตั้งเหยือกเข้าไปในตัวเครื่องอย่างระมัดระวัง
- **ตรวจสอบให้แน่ใจว่าติดตั้งได้ตรงตามตำแหน่ง:** ดันเหยือกเข้าไปจนสุดจนกระทั่งรู้สึกได้ถึงการล็อกเข้าที่
- **ตรวจสอบว่าตำแหน่งวางราบเรียบ:** ตรวจสอบให้แน่ใจว่าเหยือกน้ำกรองวางอยู่บนเครื่องอย่างถูกต้องและมั่นคง โดยไม่มีช่องว่างหรือเอียง

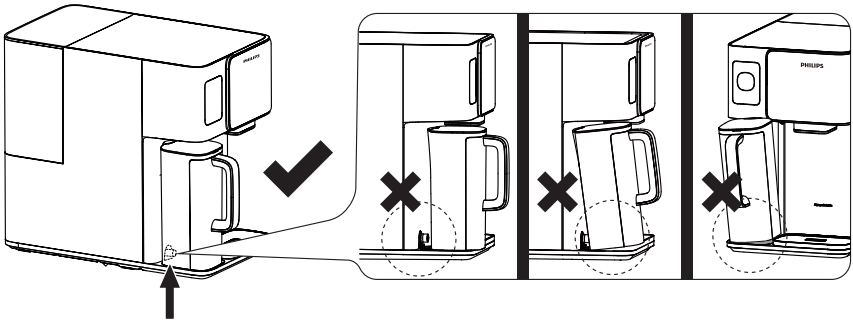

การตรวจสอบสถานะ:

หลังจากเปิดเครื่องและติดตั้งเหยือกน้ำกรองแล้ว คุณจะได้ยินเสียง "บี๊บ" ในขณะเดียวกัน " " จะเปลี่ยนจาก " " เป็น " "

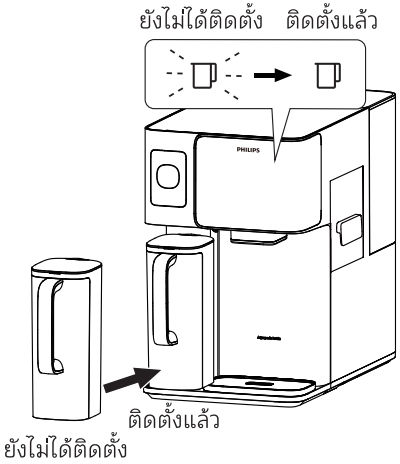

หลังจากเปิดเครื่องแล้วโปรดรอ 2 ชั่วโมง ก่อนเปิดใช้งานระบบทำความเย็น

เพื่อให้ผลิตภัณฑ์ทำงานได้อย่างมีประสิทธิภาพสูงสุด โปรดเปิดเครื่องทิ้งไว้อย่างน้อย 2 ชั่วโมงก่อนเริ่มใช้งานฟังก์ชันทำความเย็น
เนื่องจากผลิตภัณฑ์มีระบบทำความเย็นแบบคอมเพรสเซอร์ ซึ่งอาจมีการเคลื่อนตัวระหว่างการขนส่ง ซึ่งอาจส่งผลต่อการทำงานของผลิตภัณฑ์ได้หากไม่ได้ปล่อยให้เครื่องอยู่ในตำแหน่งที่เหมาะสม
เพื่อป้องกันความเสียหาย ฟังก์ชันทำความเย็นจะถูกปิดใช้งานโดยอัตโนมัติในช่วง 2 ชั่วโมงแรกหลังจากเปิดเครื่องครั้งแรก โดยในช่วงเวลานี้ คุณยังสามารถใช้งานฟังก์ชันอื่น ๆ ของผลิตภัณฑ์ได้ตามปกติ

การทำความสะอาด (ก่อนใช้งานครั้งแรก)

เพื่อให้มั่นใจถึงประสิทธิภาพสูงสุด โปรดทำตามขั้นตอนการล้างเหล่านี้ก่อนใช้เครื่องจ่ายน้ำเป็นครั้งแรก หรือหลังจากเปลี่ยนไส้กรอง

- โปรดวางผลิตภัณฑ์ไว้ในบริเวณที่ห่างจากแสงแดดโดยตรง เพื่อป้องกันการเจริญเติบโตของจุลินทรีย์

ขั้นตอนการล้าง

1. เติมน้ำประปาในถังน้ำ

- เปิดฝาถังน้ำและนำถังน้ำออกจากเครื่อง
- เติมน้ำประปาสะอาดลงในถัง โดยให้แน่ใจว่าจะไม่เกินเส้นระดับสูงสุด
- วางถังน้ำกลับเข้าตำแหน่งเดิมและปิดฝาให้แน่น

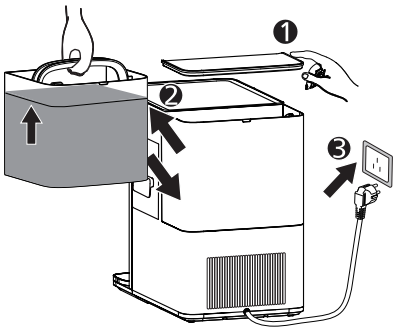

2. เริ่มต้นขั้นตอนการล้าง

- หลังจากวางเหยือกน้ำกรองลงในเครื่องแล้ว กดปุ่ม " Cleaning " ค้างไว้ 3 วินาที

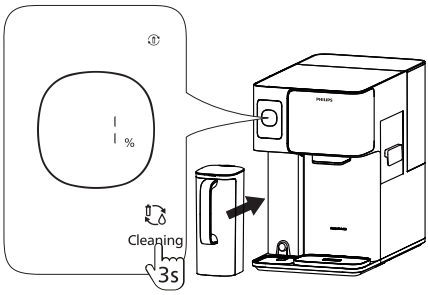

- เมื่อคุณได้ยินเสียง "บิ๊บ" เครื่องจะเริ่มเข้าสู่ขั้นตอนการล้าง

หมายเหตุ

ตรวจสอบให้แน่ใจว่าเหยือกน้ำกรองได้ติดตั้งเข้าตำแหน่งอย่างถูกต้อง หากติดตั้งไม่ถูกต้อง ประสิทธิภาพในการกรองน้ำอาจลดลง หรืออาจเกิดการรั่วไหลได้

- ในระหว่างขั้นตอนการทำงานตั้งแต่ 0% จนถึง 80% ไฟแสดงสถานะเปอร์เซ็นต์จะกะพริบและได้ยินเสียงบิ๊บ 3 ครั้ง เมื่อถึงขั้นตอนนี้ โปรดเทน้ำออกจากเหยือกน้ำกรอง

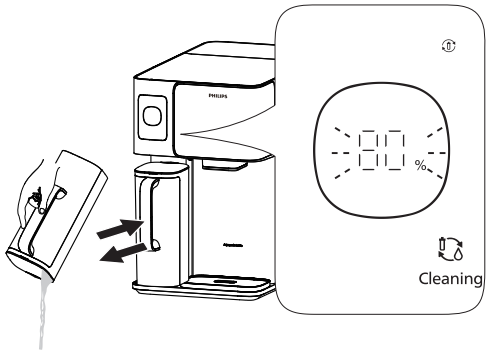

- เมื่อไฟแสดงสถานะ " " กะพริบและผลิตภัณฑ์ส่งเสียง "บิ๊บ บิ๊บ บิ๊บ" ให้เทน้ำออกจากถังน้ำประปา เติมน้ำประปาใหม่จนถึงเส้นระดับ Max และใส่ถังน้ำประปากลับเข้าตำแหน่งเดิม

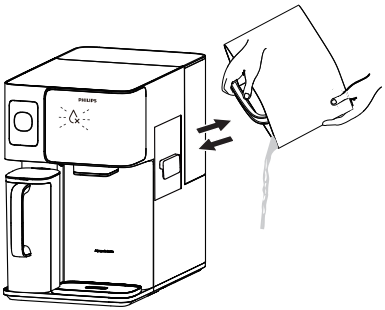

ข้อควรระวัง:

ห้ามเติมน้ำลงในถังน้ำประปาโดยตรง มิฉะนั้นเครื่องจะไม่สามารถรับรู้ได้ว่ามีการเติมน้ำใหม่

- เมื่อความคืบหน้าถึง "90%" และ " " กะพริบ พร้อมกับเสียงแจ้งเตือนบิ๊บ 3 ครั้ง ไม่จำเป็นต้องเทน้ำออกจากเหยือกน้ำกรองในขั้นตอนนี้ กรุณาวางภาชนะที่มีความจุไม่น้อยกว่า 2 ลิตรไว้ใต้ช่องจ่ายน้ำ แล้วกด " "

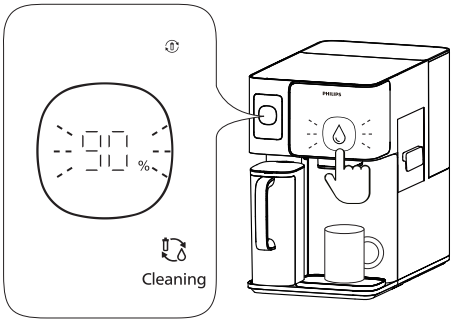

โปรดทราบ:

ในช่วงเวลานี้ สามารถกด " " เพื่อหยุดการจ่ายน้ำชั่วคราวได้

• หน้าจอจะแสดงผลเป็น 100% เพื่อบ่งบอกว่าการล้างระบบเสร็จสมบูรณ์แล้ว คุณสามารถเริ่มใช้งานผลิตภัณฑ์ได้ทันที

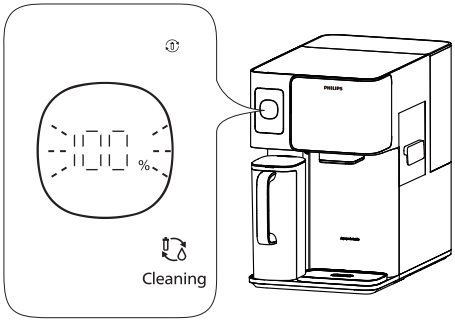

โปรดทราบ:

หากออกจากโปรแกรมล้าง ไฟสถานะ " ⓘ " และ " ⚠ " จะกะพริบ ในเวลานี้ต้องกดปุ่ม " ⓘ " เพื่อระบายน้ำออกจากถังทำความเย็น

ข้อควรระวังในการล้าง:

- ห้ามออกจากโปรแกรมล้าง หรือถอดปลั๊กไฟในระหว่างขั้นตอนการล้าง
- หากได้ยินเสียงระหว่างการล้าง หมายความว่าเครื่องกำลังทำงานอย่างถูกต้อง ขั้นตอนการล้างจะหยุดโดยอัตโนมัติเมื่อถึง 100%
- หากต้องการออกจากขั้นตอนการล้าง สามารถกดปุ่มทำความสะอาดค้างไว้ 3 วินาที แต่ไม่แนะนำให้ทำขั้นตอนดังกล่าว
- ในระหว่างขั้นตอนการจ่ายน้ำ ระหว่าง 90% จนถึง 100% อาจได้ยินเสียงดูด ถือเป็นเรื่องปกติ ไม่ต้องกังวล
- หากสังเกตเห็นว่ามีน้ำรั่ว ได้ยินเสียงผิดปกติ ได้กลิ่นไหม้ หรือเห็นควัน โปรดถอดปลั๊กไฟทันทีและติดต่อฝ่ายบริการลูกค้า
- หากน้ำในถังหรือเหยือกมีลักษณะขุ่นหรือมีสีคล้ายกับนม อาจเป็นเพราะฟองอากาศขนาดเล็กที่ไส้กรองสร้างขึ้น ซึ่งถือเป็นเรื่องปกติ
- หากตรวจพบอนุภาคสีดำในน้ำ อาจเป็นผงถ่านกัมมันที่ตกค้างจากไส้กรอง ซึ่งถือเป็นเรื่องปกติ

การปรับเทียบจุดเดือด

ตรวจสอบและปรับจุดเดือดของน้ำตามสภาพแวดล้อมในพื้นที่

เพื่อป้องกันไอน้ำที่มากเกินไป ควรตั้งค่าจุดเดือดของน้ำให้เหมาะสมกับสภาพแวดล้อมในพื้นที่ใช้งาน ซึ่งเป็นสิ่งสำคัญในการควบคุมไม่ให้เกิดไอน้ำมากเกินไประหว่างการทำงาน

การปรับเทียบจุดเดือดโดยอัตโนมัติ:

- เมื่อทำน้ำร้อน (100°C) เป็นครั้งแรก เครื่องจะปรับเทียบจุดเดือดโดยอัตโนมัติ
- ขั้นตอนการปรับเทียบจุดเดือดใช้เวลาประมาณ 60 วินาที
- **หมายเหตุ:** กรุณาวางภาชนะที่มีความจุอย่างน้อย 500 มล. ไว้ใต้หัวจ่ายระหว่างขั้นตอนการปรับเทียบเพื่อรองรับน้ำ โปรดระมัดระวังไอน้ำเพื่อหลีกเลี่ยงอันตรายจากโดนลวก

หมายเหตุสำคัญ:

- เมื่อขั้นตอนการปรับเทียบจุดเดือดเสร็จสมบูรณ์ เครื่องจะพร้อมสำหรับการใช้งานตามปกติ
- ตรวจสอบให้แน่ใจว่าเหยือกน้ำเต็มก่อนทำการปรับเทียบจุดเดือด (ไฟแสดงสถานะการทำน้ำควรดับอยู่)
- ในระหว่างขั้นตอนการปรับเทียบจุดเดือด จะมีน้ำเดือดไหลออกมาจากหัวจ่าย และอาจมีไอน้ำพุ่งออกมา โปรดระมัดระวังเพื่อป้องกันการโดนลวก

6 วิธีการใช้งาน

6.1 การทำน้ำแข็งและน้ำเย็น

หมายเหตุ: การเปิดใช้งานการทำน้ำแข็งจะเป็นการเปิดใช้งานการทำน้ำเย็นด้วย

A. การเปิดใช้งานการทำน้ำแข็งและน้ำเย็น

กดปุ่ม " Ice cube " ค้างไว้ 3 วินาที โดยไฟสถานะ " " และ " " จะกะพริบ ซึ่งเป็นการยืนยันว่าฟังก์ชันนี้ได้เปิดใช้งานแล้ว

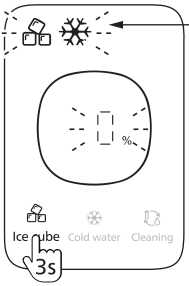

ไฟแสดงสถานะ		ความหมาย
	ปิดใช้งาน	ฟังก์ชันการทำน้ำแข็งยังไม่ได้เปิดใช้งาน
	ไฟสถานะกะพริบ	กำลังทำน้ำแข็ง
	ปิดใช้งาน	ฟังก์ชันการทำน้ำเย็นยังไม่ได้ถูกเปิดใช้งาน
	ไฟสถานะกะพริบ	กำลังทำน้ำเย็น

B. รอบการผลิตน้ำแข็ง (รอบ)

"%" จะแสดงความคืบหน้าของแต่ละรอบในการทำน้ำแข็ง

เมื่อความคืบหน้าถึง 100% หมายความว่ารอบการทำน้ำแข็งได้เสร็จสมบูรณ์แล้ว

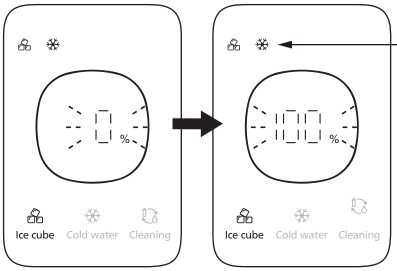

ไฟแสดงสถานะ		ความหมาย
	ไฟสถานะกะพริบ	อยู่ในระหว่างรอบการทำน้ำแข็ง
	ไฟสถานะสว่างตลอด	กล่องเก็บน้ำแข็งเต็มแล้วรอบการทำน้ำแข็งเสร็จสมบูรณ์
	ไฟแสดงสถานะกะพริบ	อยู่ในระหว่างการทำน้ำเย็น
	ไฟสถานะสว่างตลอด	น้ำในถังน้ำเย็นอุณหภูมิถึง 5°C แล้ว ฟังก์ชันทำน้ำเย็นจะหยุดทำงานชั่วคราว

C. การรีสตาร์ทรอบการทำน้ำแข็งโดยอัตโนมัติ

- หลังจากนำน้ำแข็งออก หรือจ่ายน้ำเย็นแล้ว เครื่องจะเติมน้ำแข็งลงในกล่องน้ำแข็ง และเติมน้ำในถังน้ำเย็นโดยอัตโนมัติ
- ไฟแสดงสถานะ " " หรือ " " จะกะพริบขณะเติม
- รอจนกว่าไฟแสดงสถานะจะสว่างค้าง หมายความว่าการทำน้ำแข็งหรือน้ำเย็นพร้อมใช้งานใหม่อีกครั้งแล้ว

หมายเหตุสำคัญ:

- ไม่แนะนำให้นำก้อนน้ำแข็งหรือน้ำเย็นออกระหว่างขั้นตอนการทำน้ำแข็ง เพื่อประสิทธิภาพการทำงานที่สูงสุด
- รอบการทำน้ำแข็งครั้งแรกใช้เวลาประมาณ 70-100 นาที ขึ้นอยู่กับอุณหภูมิห้อง
- ความเร็วในการทำน้ำเย็นขึ้นอยู่กับอุณหภูมิของน้ำประปา

D. การนำน้ำแข็งออก

1. รอไฟแสดงสถานะ " " สว่าง จากนั้นดึงกล่องน้ำแข็งออกมาจากด้านข้าง

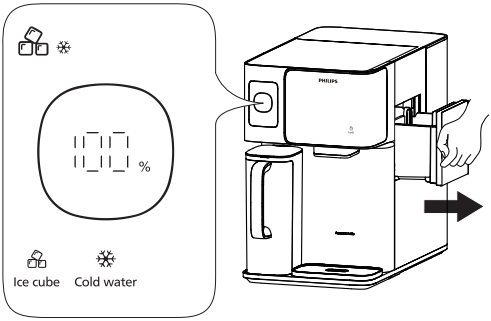

2. นำน้ำแข็งออกเท่าที่ต้องการ จากนั้นนำกล่องน้ำแข็งใส่กลับเข้าที่โดยเร็ว

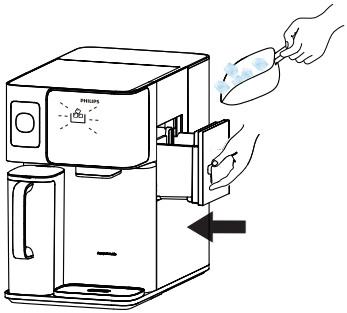

โปรดทราบ:

หากไม่ได้ใส่กล่องน้ำแข็งกลับเข้าตำแหน่งเดิมเป็นเวลานาน ผลิตภัณฑ์จะส่งเสียงเตือน "บี๊บ" สามครั้ง และฟังก์ชันการทำน้ำแข็งจะหยุดทำงาน

หมายเหตุสำคัญ:

- ห้ามทำกล่องน้ำแข็งสกปรก หรือใส่อาหารอื่น ๆ ไว้ข้างใน
- ควรนำกล่องน้ำแข็งกลับเข้าตำแหน่งเดิมทันที เพื่อรักษาอุณหภูมิความเย็น
- หากนำกล่องน้ำแข็งออกมานานเกินไป อาจมีระยะเวลาหน่วงเวลาก่อนที่ฟังก์ชันการทำน้ำแข็งจะกลับมาทำงาน ซึ่งเป็นเรื่องปกติ

E. การทำน้ำเย็น

1. รอไฟแสดงสถานะ " ❄ " สว่าง จากนั้นกด " Cold " สั้นๆ

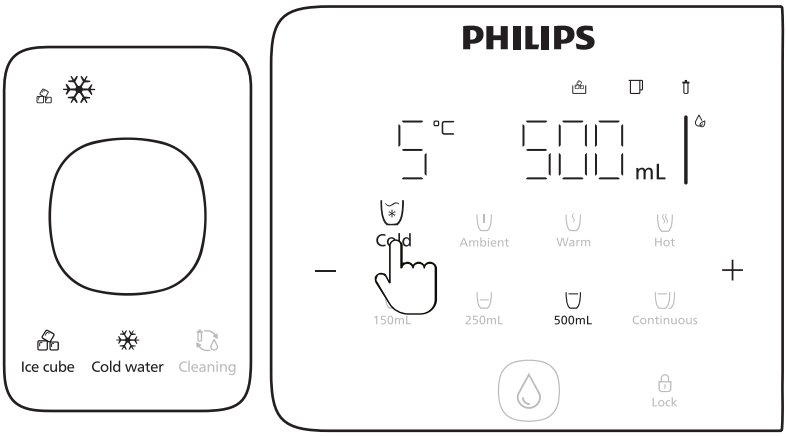

2. เลือกปริมาณน้ำที่ต้องการ และกดปุ่ม " 💧 " เพื่อจ่ายน้ำเย็น

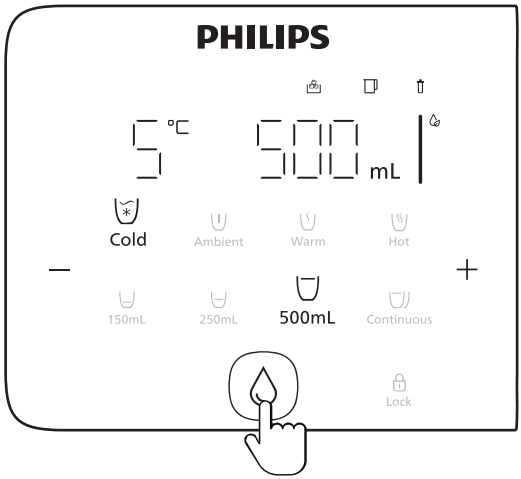

หมายเหตุสำคัญ:

อุณหภูมิต่ำสุดของน้ำเย็นคือ 5°C หากไฟแสดงสถานะ " ❄ " กะพริบ แสดงว่ายังอยู่ในระหว่างการทำน้ำเย็น การจ่ายน้ำเย็นในขณะนี้อาจทำให้น้ำมีอุณหภูมิสูงกว่า 5°C

ยกเลิกการทำน้ำแข็งและน้ำเย็น:

เมื่อปิดฟังก์ชันการทำน้ำแข็ง เครื่องจะหยุดการทำน้ำแข็งและน้ำเย็น

ทำตามขั้นตอนด้านล่างเพื่อระบายน้ำออกจากถังน้ำเย็นและกล่องน้ำแข็งทั้งหมด เพื่อป้องกันการเติบโตของแบคทีเรีย

1. การล้างถังน้ำเย็นและกล่องน้ำแข็ง:

- กรุณาวางภาชนะขนาดใหญ่ไว้ใต้ช่องระบายน้ำ กดปุ่ม " Ice cube " ค้างไว้ 3 วินาที จนกว่า " " และ " " จะกะพริบ จากนั้นกด " " สั้นๆ เพื่อเริ่มระบายน้ำ รอจนกว่าความคืบหน้าจะถึง 100%

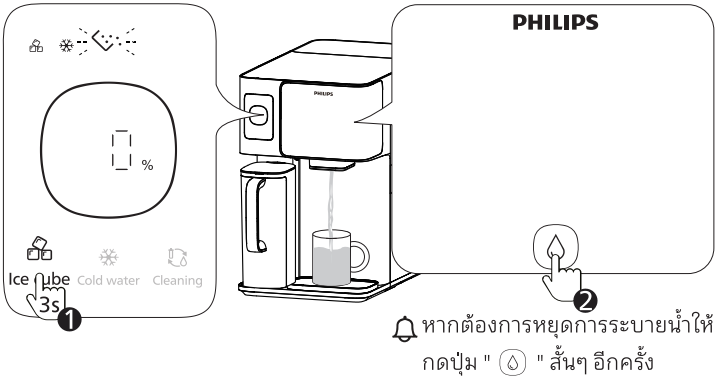

- ขณะที่กำลังระบายน้ำออก กรุณานำกล่องน้ำแข็งออกจากเครื่องและเทน้ำแข็งทิ้ง

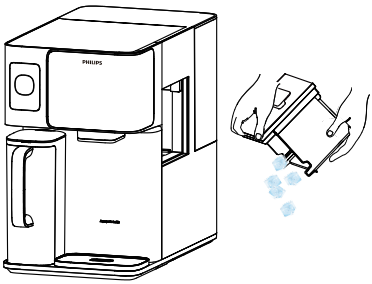

2. การทำความสะอาดกล่องน้ำแข็ง: เช็ดกล่องน้ำแข็งด้วยผ้าสะอาด จากนั้นนำกลับเข้าตำแหน่งเดิม

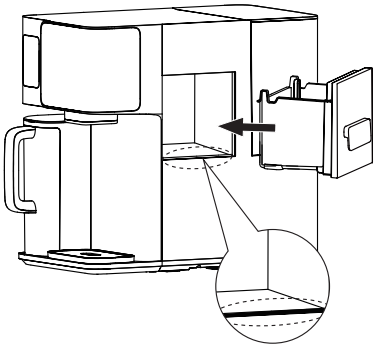

3. ยืนยันว่าเสร็จสมบูรณ์: เมื่อความคืบหน้าการระบายน้ำถึง 100% ไฟแสดงสถานะ " " ", " " " และ " " จะดับลง และฟังก์ชันการทำน้ำแข็งจะปิดลง

หมายเหตุสำคัญ:

- การออกจากขั้นตอนการล้าง: หากต้องการหยุดขั้นตอนการล้าง ให้กดปุ่ม " Ice cube " ค้างไว้ 3 วินาที จากนั้นฟังก์ชันการทำน้ำแข็งจะกลับมาทำงาน
- ห้ามถอดปลั๊ก: หลีกเลี่ยงการถอดปลั๊กไฟขณะทำการระบายน้ำออก มิฉะนั้น การระบายน้ำออกจะหยุดลง และเมื่อเชื่อมต่อแหล่งจ่ายไฟอีกครั้ง การน้ำแข็งจะเริ่มทำงานต่อ
- เสียงเครื่องระหว่างการทำงาน: จะมีเสียงดังขึ้นระหว่างขั้นตอนการระบายน้ำออก ซึ่งเป็นเรื่องปกติ เสียงจะหยุดลงเมื่อการระบายน้ำถึง 100%

การใช้ฟังก์ชันน้ำเย็น

เมื่อเปิดฟังก์ชันทำน้ำเย็น เครื่องจะทำเพียงแค่น้ำเย็นเท่านั้น ไม่ทำน้ำแข็ง

วิธีเริ่มการทำน้ำเย็น (โดยไม่ทำน้ำแข็ง):

1. เปิดใช้งานฟังก์ชันน้ำเย็น: กดปุ่ม " Cold water " ค้างไว้ 3 วินาที จนไฟแสดงสถานะ " ❄ " กะพริบ หมายความว่าฟังก์ชันทำน้ำเย็นกำลังทำงานอยู่

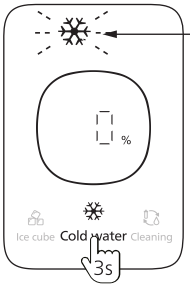

ไฟแสดงสถานะ		ความหมาย
❄	ปิดใช้งาน	ฟังก์ชันการทำน้ำเย็นยังไม่ได้ถูกเปิดใช้งาน
	กะพริบ	กำลังอยู่ในขั้นตอนการทำน้ำเย็น

2. น้ำเย็นพร้อมใช้งาน: เมื่อความคืบหน้าถึง 100% น้ำเย็นถึงจะพร้อมใช้งาน

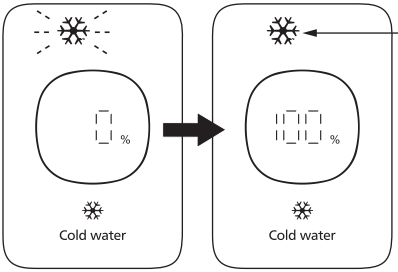

ไฟแสดงสถานะ		ความหมาย
❄	ไฟแสดงสถานะดับลง	ฟังก์ชันการทำน้ำเย็นยังไม่ได้ถูกเปิดใช้งาน
	ไฟแสดงสถานะกะพริบ	กำลังอยู่ในขั้นตอนการทำน้ำเย็น
	ไฟแสดงสถานะสว่างตลอด	น้ำในถังน้ำเย็นอุณหภูมิถึง 5°C แล้ว ฟังก์ชันทำความเย็นจะหยุดทำงานชั่วคราว

🔔 อ้างอิงจากไฟแสดงสถานะเพื่อทำความเข้าใจสถานะของน้ำเย็น

การทำน้ำเย็น

1. รอไฟแสดงสถานะ " ❄ " สว่าง จากนั้นกด " Cold " สั้นๆ

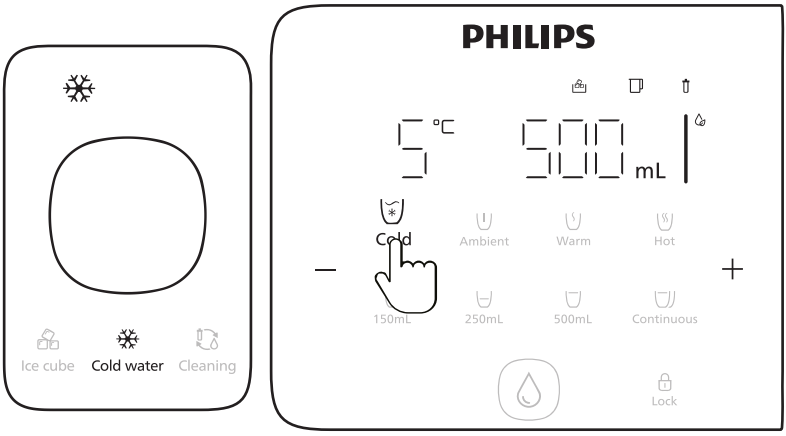

2. เลือกปริมาณน้ำที่ต้องการ และกดปุ่ม " 💧 " เพื่อจ่ายน้ำเย็น

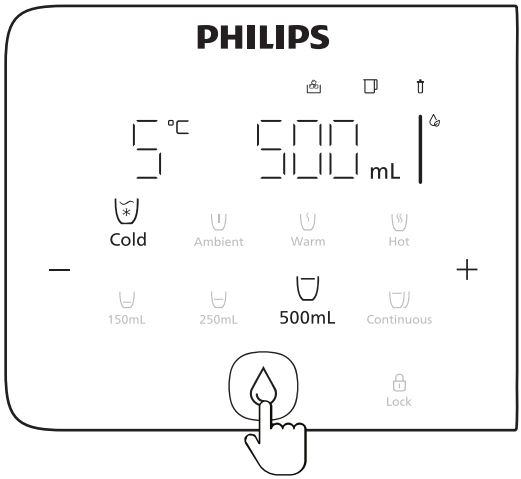

หมายเหตุสำคัญ:

- อุณหภูมิต่ำสุดของน้ำเย็นคือ 5°C หากไฟแสดงสถานะ " ❄ " กะพริบ แสดงว่ายังอยู่ในระหว่างการทำน้ำเย็น การจ่ายน้ำเย็นในขณะนี้อาจทำให้น้ำมีอุณหภูมิสูงกว่า 5°C
- เมื่อการทำความเย็นเสร็จสมบูรณ์ หากกดน้ำเย็นออกมา เครื่องจะเติมน้ำในถังโดยอัตโนมัติ ขณะที่เติมน้ำไฟสถานะ " ❄ " จะกะพริบ รอจนกว่าไฟแสดงสถานะจะสว่างตลอด แสดงว่าน้ำเย็นพร้อมใช้งานอีกครั้ง

หยุดการทำน้ำเย็น

เมื่อปิดฟังก์ชันน้ำเย็น เครื่องจะหยุดทำน้ำเย็น ทำตามขั้นตอนด้านล่างเพื่อระบายน้ำออกจากถังน้ำเย็นและกล่องน้ำแข็งทั้งหมด เพื่อป้องกันการเติบโตของแบคทีเรีย

1. การระบายน้ำออกจากถังทำความเย็น

- กรุณาวางภาชนะขนาดใหญ่ไว้ใต้ช่องระบายน้ำ กดปุ่ม " Cold water " ค้างไว้ 3 วินาที จนกว่า " " และ " " จะกะพริบ จากนั้นกด " " สั้นๆ เพื่อเริ่มระบายน้ำ รอจนกว่าความคืบหน้าจะถึง 100%

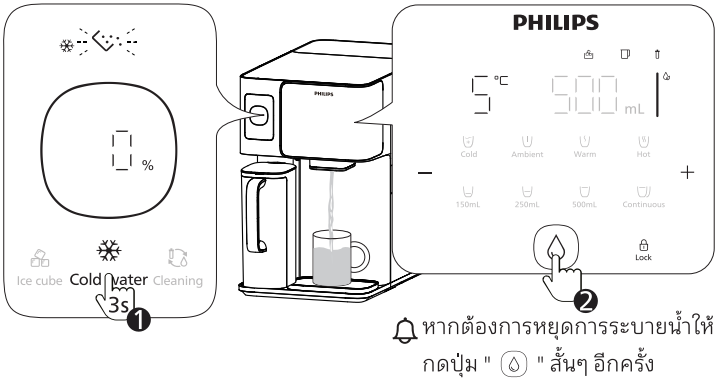

หากต้องการหยุดการระบายน้ำให้กดปุ่ม " " สั้นๆ อีกครั้ง

- หลังจากความคืบหน้าในการระบายน้ำถึง 100% " " จะสว่างขึ้น และฟังก์ชันน้ำเย็นจะถูกปิด

หมายเหตุสำคัญ:

- การออกจากขั้นตอนการล้าง: หากต้องการหยุดขั้นตอนการล้าง ให้กดปุ่ม " Cold water " ค้างไว้ 3 วินาที จากนั้นฟังก์ชันการทำน้ำเย็นจะกลับมาทำงาน
- ห้ามถอดปลั๊ก: หลีกเลี่ยงการถอดปลั๊กไฟขณะทำการระบายน้ำออก มิฉะนั้น การระบายน้ำจะหยุดลงและเมื่อเชื่อมต่อแหล่งจ่ายไฟอีกครั้ง การทำน้ำเย็นจะเริ่มทำงานต่อ
- เสียงเครื่องระหว่างการทำงาน: จะมีเสียงดังขึ้นระหว่างขั้นตอนการระบายน้ำออก ซึ่งเป็นเรื่องปกติ เสียงจะหยุดลงเมื่อการระบายน้ำถึง 100%

6.3 การทำน้ำร้อนจากน้ำอุณหภูมิห้อง

เลือกอุณหภูมิและปริมาณที่ต้องการ

1. ปลดล็อกเครื่อง: กดปุ่ม " Lock " เพื่อปลดล็อก

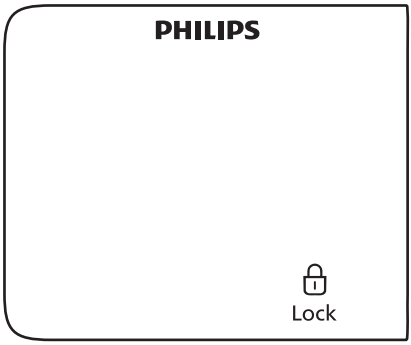

2. ปรับอุณหภูมิน้ำ

- กดปุ่ม " Ambient " เพื่อเลือกน้ำอุณหภูมิห้อง
- กดปุ่ม " Warm " ซ้ำๆ เพื่อเลือกอุณหภูมิระหว่าง 45°C ถึง 55°C
- กดปุ่ม " Hot " ซ้ำๆ เพื่อเลือกอุณหภูมิระหว่าง 85°C ถึง 100°C

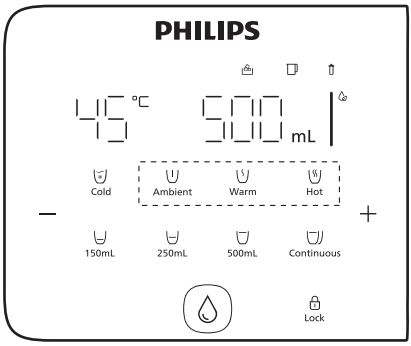

3. ตั้งค่าตัวเลือกอุณหภูมิเพิ่มเติม

- เลือกปุ่มอุณหภูมิ จากนั้นกดปุ่ม "-" หรือ "+" สั้นๆ เพื่อเพิ่มหรือลดอุณหภูมิ

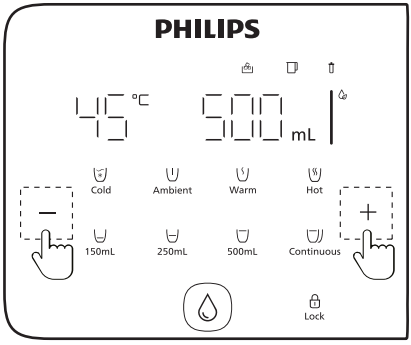

4. ปรับปริมาณน้ำ

- กดปุ่ม " 150mL " เพื่อสลับระหว่าง 150 มล. และ 120 มล.
- กดปุ่ม " 250mL " เพื่อสลับระหว่าง 250 มล. และ 350 มล.
- กดปุ่ม " 500mL " เพื่อเลือก 500 มล.
- กดปุ่ม " Continuous " เพื่อจ่ายน้ำต่อเนื่อง

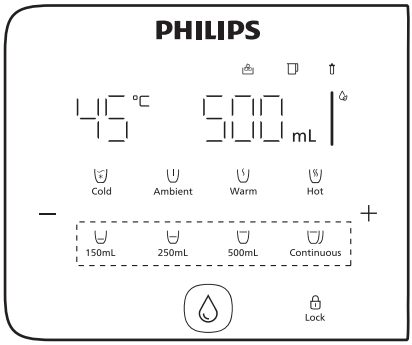

5. ตั้งค่าตัวเลือกปริมาณน้ำเพิ่มเติม

- กดปุ่ม "-" หรือ "+" ค้างไว้เพื่อเพิ่มหรือลดปริมาณน้ำ

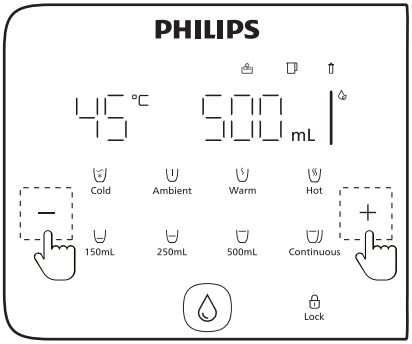

- กดปุ่ม " Lock " และ " " เพื่อจ่ายน้ำร้อน กดอีกครั้งหรือกดปุ่มอื่นๆ เพื่อหยุดการจ่ายน้ำร้อน
- น้ำอุณหภูมิห้องสามารถจ่ายได้โดยตรงโดยไม่ต้องกดปุ่ม " Lock "

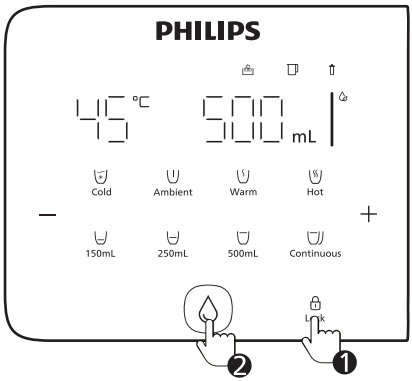

หมายเหตุสำคัญ:

- กดปุ่ม " Lock " ค้างไว้ 3 วินาที เพื่อปิด/เปิดใช้งานการล็อก
- กดปุ่ม " Hot " และ " 500mL " ค้างไว้ 3 วินาที เพื่อปิด/เปิดใช้งานเสียงแจ้งเตือน

6.4 การเติมน้ำและการเปลี่ยนน้ำดิบ

การแจ้งเตือนการเปลี่ยนน้ำ

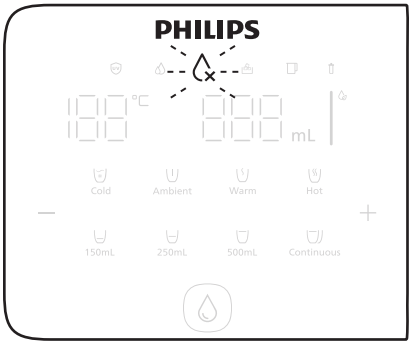

เครื่องจะแจ้งเตือนให้เปลี่ยนน้ำเมื่อ:

- น้ำในถังน้ำไม่ได้เปลี่ยนเป็นเวลากว่า 48 ชั่วโมง
- ค่า TDS ของน้ำประปาสูง
- คุณภาพน้ำในถังน้ำประปาอยู่ในระดับต่ำ

ขั้นตอนการเปลี่ยนน้ำ:

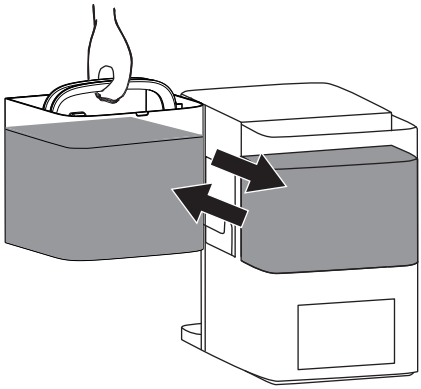

1. เปิดฝาถังน้ำประปา
2. ยกถังน้ำออกและเทน้ำที่เหลือทิ้งหมดทิ้ง
3. เติมน้ำประปาใหม่ลงในถัง และใส่ถังกลับเข้าเครื่อง ตรวจสอบให้แน่ใจว่าฝาปิดสนิทแล้ว

หมายเหตุสำคัญ:

ควรเทน้ำในถังออกให้หมดก่อนเติมน้ำใหม่ทุกครั้ง

7 การบำรุงรักษาตามปกติ

การทำความสะอาดทางน้ำ

การแจ้งเตือนการเปลี่ยนน้ำ

เครื่องจะแจ้งเตือนให้ทำความสะอาดทางน้ำเมื่อ:

- หากไม่ได้ใช้ผลิตภัณฑ์เป็นเวลานานกว่าหนึ่งสัปดาห์ หรือใช้งานต่อเนื่องเป็นเวลาหนึ่งเดือน
- เมื่อใช้งานเครื่องจ่ายน้ำอีกครั้งหลังจากที่ไม่ได้ใช้งานมาเป็นเวลานาน

ขั้นตอนการทำความสะอาดทางน้ำ:

1. การเตรียมการทำความสะอาด

เติมน้ำประปาลงในถังน้ำประปา จากนั้นนำถังน้ำติดตั้งกลับเข้าไปในเครื่อง และปิดฝาให้สนิท

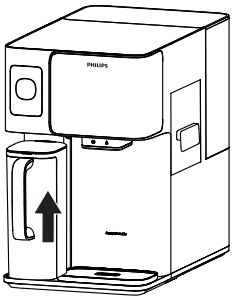

- โปรดรอจนกว่าเหยือกน้ำกรองจะเต็ม และไฟแสดงสถานะ " " ดับลง ฟังก์ชันการทำความสะอาดจะไม่สามารถทำงานได้จนกว่าจะเป็นไปตามเงื่อนไขดังกล่าว

2. การเตรียมการสำหรับทำความสะอาด

- วางภาชนะ (อย่างน้อย 2 ลิตร) ไว้ใต้ช่องระบายน้ำ กดปุ่ม " Cleaning " สั้นๆ และกดปุ่ม " Lock " และ " " เพื่อเริ่มขั้นตอนการทำความสะอาด

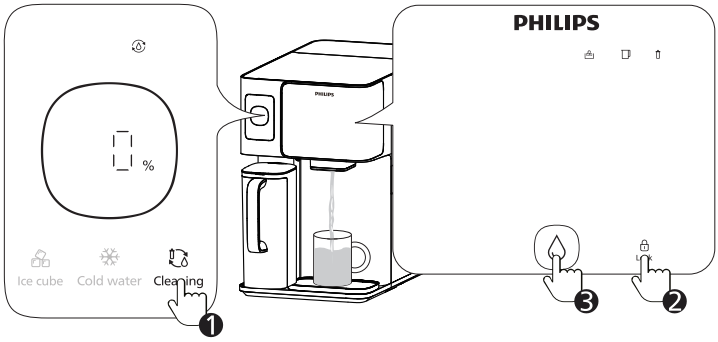

- ในระหว่างการทำความสะอาด กดปุ่ม " " สั้นๆ เพื่อหยุดชั่วคราว หากต้องการออกจากขั้นตอนการทำความสะอาด กดปุ่ม " Cleaning " สั้น ๆ อีกครั้ง

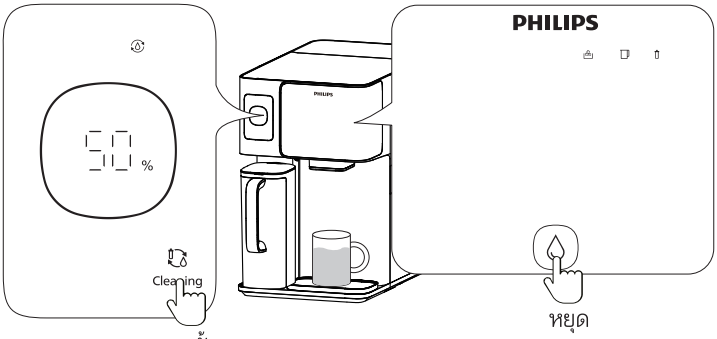

3. การทำความสะอาดเสร็จสมบูรณ์: เมื่อไฟแสดงสถานะ "100%" กะพริบ แสดงว่าขั้นตอนการทำความสะอาดเสร็จสิ้นแล้ว

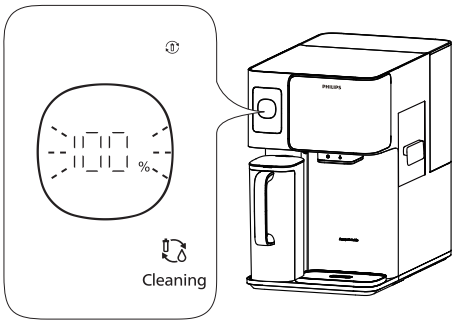

หมายเหตุสำคัญ:

- หากฟังก์ชันน้ำแข็ง/น้ำเย็นถูกปิด: เครื่องจะจ่ายน้ำอุณหภูมิห้องและน้ำร้อนรวมกัน 1,000 มล. เพื่อทำความสะอาดท่อน้ำร้อน
- หากฟังก์ชันน้ำแข็ง/น้ำเย็นเปิดอยู่: เครื่องจะจ่ายน้ำอุณหภูมิห้องและน้ำร้อนรวมกัน 2,000 มล. เพื่อทำความสะอาดทั้งท่อน้ำเย็นและท่อน้ำร้อน

การทำความสะอาดถังน้ำประปาและเหยือกน้ำกรอง:

หากตรวจพบสิ่งสกปรกที่เห็นได้ชัดเจนบริเวณด้านล่างถังน้ำประปาหรือเหยือกน้ำกรอง โปรดล้างด้วยน้ำและทำความสะอาดโดยใช้แปรงทำความสะอาด
แนะนำให้ทำความสะอาดถังน้ำประปาและเหยือกน้ำกรองด้วยแปรงทำความสะอาด* อย่างน้อยสัปดาห์ละหนึ่งครั้ง

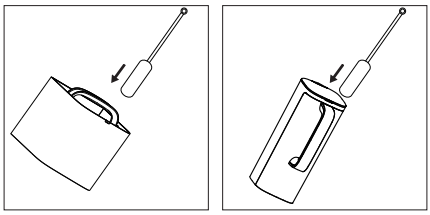

หมายเหตุสำคัญ:

ห้ามนำถังน้ำประปาหรือเหยือกน้ำกรองใส่ลงในเครื่องล้างจาน

* กรุณาซื้อแปรงทำความสะอาดด้วยตนเอง

การขจัดคราบตะกรันในถังน้ำประปา

ขั้นตอนการขจัดคราบตะกรัน:

1. เทน้ำออกจากถังน้ำประปา: ถอดถังน้ำและเทน้ำที่เหลือออกจากถังน้ำประปา

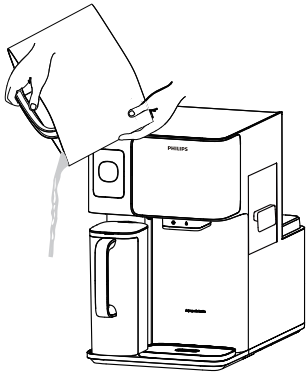

2. เตรียมสารละลายในการทำความสะอาด: เติมน้ำลงในถังน้ำประปาครึ่งถัง และเติมกรดซิตริก* ปริมาณ 30 กรัม จากนั้นคนเบา ๆ และแช่ทิ้งไว้ 2 ชั่วโมง

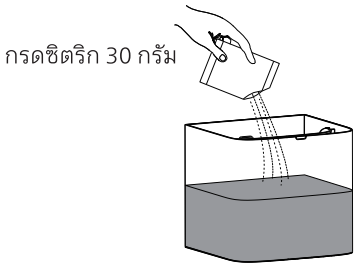

หมายเหตุสำคัญ:

ห้ามนำถังน้ำประปาติดตั้งกลับเข้าในเครื่องจ่ายน้ำในช่วงเวลานี้

3. การล้างและการเติมน้ำใหม่: เมื่อครบ 2 ชั่วโมงแล้ว ให้เทสารละลายกรดซิตริกทิ้ง ทำความสะอาดถังทั้งหมดด้วยน้ำประปาโดยตรวจสอบให้แน่ใจว่าได้ล้างอย่างสะอาดแล้ว เติมน้ำประปาใหม่ลงในถัง และติดตั้งถังน้ำกลับเข้าไปในเครื่อง

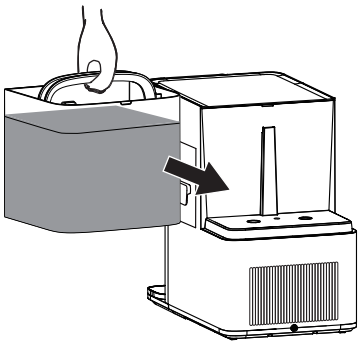

* กรุณาซื้อกรดซิตริกด้วยตนเอง

การเก็บรักษาไส้กรอง (เมื่อไม่ได้ใช้งานมากกว่า 7 วันขึ้นไป)

หากจะไม่ใช้งานระบบเป็นเวลานานเกิน 7 วัน กรุณาทำตามขั้นตอนดังต่อไปนี้:

1. เทน้ำออกจากถังน้ำและเหยือกกรอง: เทน้ำออกจากถังน้ำประปาและเหยือกกรอง

2. การตัดแหล่งจ่ายไฟ: ถอดปลั๊กออกจากแหล่งจ่ายไฟ

3. การจัดเก็บไส้กรอง: ซีลไส้กรองและเก็บไว้ในช่องแช่เย็น(อุณหภูมิระหว่าง 2-5°C)

หมายเหตุสำคัญ:

- ห้ามเก็บไส้กรองไว้ในช่องแช่แข็ง
- การล้างก่อนใช้งาน: เมื่อใช้งานเครื่องอีกครั้ง ให้ทำตามขั้นตอนการล้างเพื่อเตรียมพร้อมสำหรับการใช้งาน

การเปลี่ยนไส้กรอง

วิธีการเปลี่ยนไส้กรอง

เปลี่ยนไส้กรองเมื่อไฟแสดงสถานะ " " กะพริบบนหน้าจอแสดงผล หรือตามกำหนดรอบการเปลี่ยนที่แนะนำ

ชื่อ	รุ่น	รอบการเปลี่ยนที่แนะนำ
Aquaporin Inside ไส้กรอง RO	ADD583	1 ปี

สามารถใช้ได้แค่กับไส้กรองของ Philips เท่านั้น

ขั้นตอนการเปลี่ยนไส้กรอง:

1. ปิดเครื่องและถอดถังน้ำออก

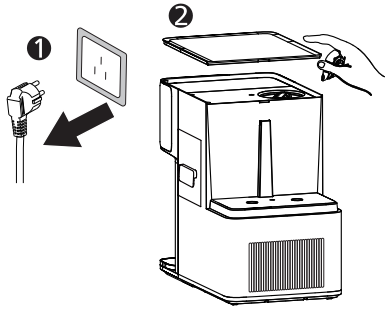

2. ใช้ประแจขันไส้กรอง (ที่ให้มาพร้อมกับไส้กรองสำหรับเปลี่ยน) หมุนไส้กรองอันเก่าทวนเข็มนาฬิกาไปยังตำแหน่ง " " และถอดออก

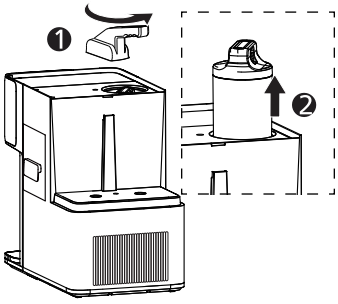

3. ติดตั้งไส้กรองอันใหม่ลงในช่อง และหมุนตามเข็มนาฬิกาจนถึงตำแหน่ง " " จากนั้นทำการติดตั้งถังน้ำกลับเข้าเครื่อง และทำการเปิดเครื่อง

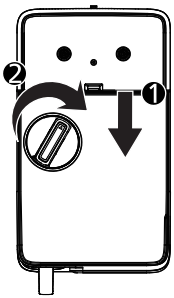

4. รีเซตไฟแสดงสถานะไส้กรองโดยการกดปุ่ม " 250mL " + " 500mL " ค้างไว้ 3 วินาที จนไฟแสดงสถานะ " " เปลี่ยนเป็นสีขาว

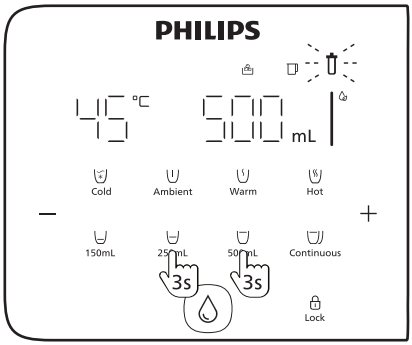

หมายเหตุสำคัญ:

- ห้ามเก็บไส้กรองไว้ในช่องแช่แข็ง
- การล้างก่อนใช้งาน: เมื่อใช้งานเครื่องอีกครั้ง ให้ทำตามขั้นตอนการล้างเพื่อเตรียมพร้อมสำหรับการใช้งาน

8 การแก้ไขปัญหา

ปัญหา	สาเหตุ	วิธีการแก้ไข
E01: ไม่สามารถจ่ายน้ำร้อนได้	อุณหภูมิน้ำประปาสูงเกิน 38°C	ตรวจสอบให้แน่ใจว่าอุณหภูมิของน้ำประปาไม่เกิน 38°C
E02:ไม่สามารถจ่ายน้ำร้อนได้	การแจ้งเตือนความผิดปกติของตัววัดอุณหภูมิน้ำขาออก	เมื่อการกรองเสร็จสิ้นแล้ว ให้จ่ายน้ำอุณหภูมิห้องออก 500 มล. และลองจ่ายน้ำร้อนอีกครั้ง หากยังไม่สามารถแก้ไขปัญหาได้โปรดติดต่อศูนย์บริการลูกค้า
E04: ไม่สามารถจ่ายน้ำร้อนได้	การแจ้งเตือนความร้อนผิดปกติ	เมื่อการกรองเสร็จสิ้นแล้ว ให้จ่ายน้ำอุณหภูมิห้องออก 500 มล. และลองจ่ายน้ำร้อนอีกครั้ง หากยังไม่สามารถแก้ไขปัญหาได้ โปรดติดต่อศูนย์บริการลูกค้า
E06: ผลิตภัณฑ์ไม่สามารถกรองและจ่ายน้ำได้ตามปกติ	การแจ้งเตือนการกรองน้ำผิดปกติ ไส้กรองติดตั้งไม่ถูกต้องหรือเกิดการอุดตัน	ตรวจสอบว่าไส้กรองได้ติดตั้งอย่างถูกต้อง หรือเกิดการอุดตันหรือไม่ หากไส้กรองเกิการอุดตัน โปรดเปลี่ยนไส้กรองอันใหม่
EU: การสื่อสารของผลิตภัณฑ์ผิดปกติ	การแจ้งเตือนการสื่อสารผิดปกติ สัญญาณการสื่อสารภายในแผงควบคุมอิเล็กทรอนิกส์เกิดความผิดปกติ	ปิดเครื่องเป็นเวลา 1-2 นาที จากนั้นเปิดเครื่องใหม่อีกครั้ง
ไม่สามารถจ่ายน้ำได้	น้ำในเหยือกน้ำกรองหมด	หาก " " กำลังกะพริบอยู่ โปรดรอจนกว่าจะหยุดกระพริบ จากนั้นจึงจะสามารถจ่ายน้ำได้ตามปกติ
	เหยือกน้ำกรองติดตั้งไม่ตรงตามตำแหน่ง	ตรวจสอบว่าเหยือกน้ำกรองได้ติดตั้งตรงตามตำแหน่งหรือไม่
	ถังน้ำประปาติดตั้งไม่ตรงตามตำแหน่ง	ตรวจสอบว่าถังน้ำประปาได้ติดตั้งตรงตามตำแหน่งหรือไม่
ไม่สามารถกรองน้ำได้	ระดับน้ำในถังน้ำประปาต่ำ และ " " กะพริบสีแดง	เทน้ำในถังน้ำประปาออกทั้งหมด จากนั้นเติมน้ำประปาใหม่ลงในถังน้ำ
	เหยือกน้ำกรองติดตั้งไม่ตรงตามตำแหน่ง	ตรวจสอบว่าเหยือกน้ำกรองได้ติดตั้งตรงตามตำแหน่งหรือไม่
	ถังน้ำประปาติดตั้งไม่ตรงตามตำแหน่ง	ตรวจสอบว่าถังน้ำประปาได้ติดตั้งตรงตามตำแหน่งหรือไม่

เกิดการรั่วซึม	น้ำล้นออกจากถาดรองน้ำ	เทน้ำในถาดรองน้ำทิ้ง
	ซีลวาล์วด้านล่างของถังน้ำประปาเกิดการอุดตัน	กดซีลวาล์วด้วยนิ้วมือเพื่อขจัดสิ่งอุดตัน
	เหยือกน้ำกรองติดตั้งไม่ตรงตามตำแหน่ง	ตรวจสอบให้แน่ใจว่าเหยือกน้ำกรองหรือถังน้ำประปาได้ติดตั้งตรงตามตำแหน่ง
น้ำมีรสชาติที่ผิดปกติ	ยังไม่ได้ทำความสะอาดเครื่องจ่ายน้ำที่เพิ่งซื้อมา	ทำตามวิธีการทำความสะอาดสำหรับการใช้งานครั้งแรก
	ไม่ได้เปลี่ยนไส้กรองตามระยะเวลาที่กำหนด	เปลี่ยนไส้กรอง
ไฟฟ้ารั่ว	ระบบสายดินมีปัญหาและสายไฟชำรุด	ต้องใช้ปลั๊กไฟสามขาที่มีสายดินที่ได้มาตรฐาน โปรดติดต่อฝ่ายบริการลูกค้า
ปุ่ม /หน้าจอแสดงผลไม่ตอบสนอง	ระบบทำงานผิดปกติ หรือฮาร์ดแวร์เสียหาย	ปิดเครื่องเป็นเวลา 1-2 นาที จากนั้นเปิดเครื่องใหม่อีกครั้ง

9 รายการบรรจุภัณฑ์

เครื่องกรองน้ำแบบจ่ายน้ำ (ภายในมีไส้กรอง 1 ชิ้น)	×1
ถาดรองน้ำ	×1
เหยือกน้ำกรอง	×2
คู่มือการใช้งาน	×1
คู่มือการใช้งานฉบับย่อ	×1
คู่มือการเปลี่ยนไส้กรอง	×1
คู่มือการเปิดบรรจุภัณฑ์	×1

10 การรับประกันและการบริการหลังการขาย

หากต้องการข้อมูลหรือมีคำถามใด ๆ โปรดไปที่ www.philips.com/support หรือติดต่อศูนย์บริการลูกค้าในประเทศหรือในท้องถิ่นของคุณ หากไม่มีศูนย์บริการลูกค้าในประเทศหรือในท้องถิ่นของคุณ โปรดติดต่อตัวแทนจำหน่ายในพื้นที่ของคุณ ภายใน 2 ปี นับตั้งแต่วันที่ซื้อ คุณจะได้รับบริการรับประกันสินค้าแบบไม่มีค่าใช้จ่ายสำหรับความเสียหายใด ๆ ที่เกิดจากกระบวนการผลิต หรือส่วนประกอบต่าง ๆ ภายใต้เงื่อนไขการใช้งานปกติ ที่ได้รับการยืนยันโดยการฝ่ายบริการบำรุงรักษาของทางเรา การบริการรับประกันสินค้าไม่ครอบคลุมชิ้นส่วนสิ้นเปลืองที่ต้องเปลี่ยนบ่อย อุปกรณ์เสริม ค่าขนส่ง และการบริการถึงบ้าน โปรดแสดงหลักฐานการสั่งซื้อให้แก่เจ้าหน้าที่ระหว่างการบำรุงรักษา

โปรดเก็บคู่มือการใช้งานนี้ไว้เพื่อใช้อ้างอิงในอนาคต



Register your product and learn more via the website link below:

www.philips.com/water

Specifications are subject to change without prior notice

© 2025 AquaShield
All rights reserved.
Philips and the Philips Shield Emblem are registered trademarks of
Koninklijke Philips N.V. and are used under license.

This product has been manufactured by and is sold under the responsibility of
Hong Kong AquaShield Health Technology Company Limited
and Hong Kong AquaShield Health Technology Company Limited is the warrantor in relation to this product.
Rev A JUN 25