PHILIPS

HP8660, HP8661
HP8662, HP8663
HP8667

Specifications are subject to change without notice
© 2023 Koninklijke Philips N.V.
All rights reserved.

>75 % recycled paper
>75 % papier recyclé

3140.035.3920.7 (13/04/2023)

1

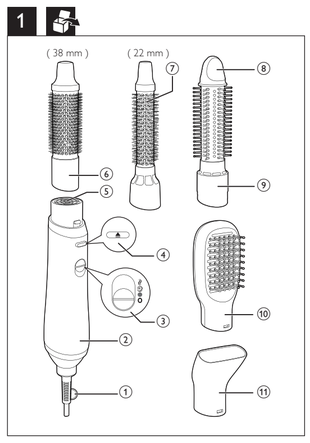

2

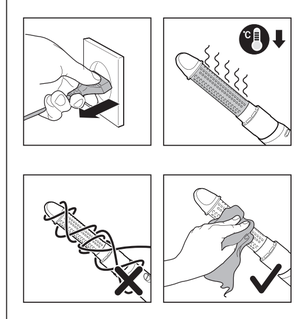

3

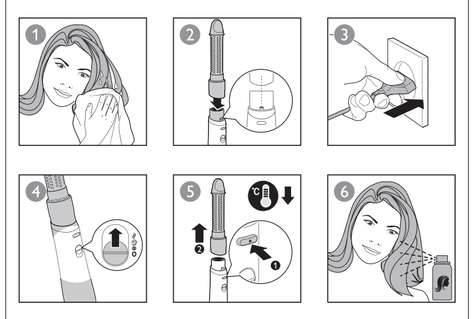

4

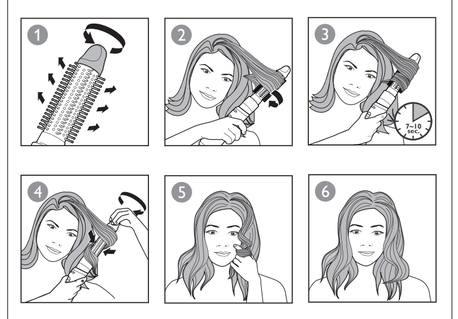

5

6 (22 mm)

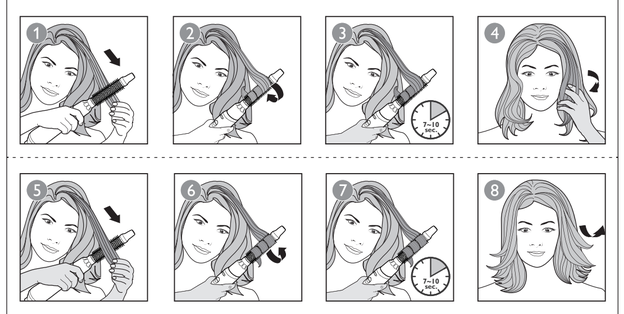

7 (38 mm)

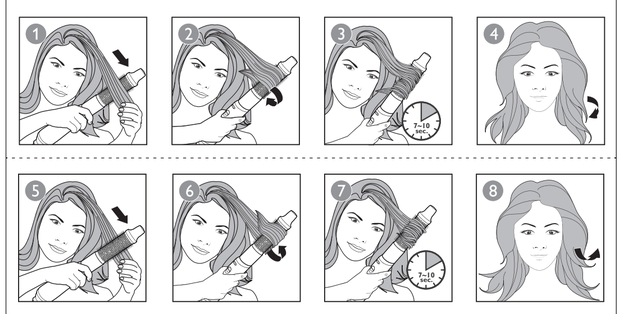

English

Congratulations on your purchase, and welcome to Philips! To fully benefit from the support that Philips offers, register your product at www.philips.com/welcome.

1 Important

Read this user manual carefully before you use the appliance and keep it for future reference.

- WARNING: Do not use this appliance near water.
- When the appliance is used in a bathroom, unplug it after use since the proximity of water presents a risk, even when the appliance is switched off.
- WARNING: Do not use this appliance near bathtubs, showers, basins or other vessels containing water.
- Always unplug the appliance after use.
- If the appliance overheats, it switches off automatically. Unplug the appliance and let it cool down for a few minutes. Before you switch the appliance on again, check the grilles to make sure they are not blocked by fluff, hair, etc.
- If the supply cord is damaged, you must have it replaced by Philips, a service centre authorised by Philips or similarly qualified persons in order to avoid a hazard.
- This appliance can be used by children aged from 8 years and above and persons with reduced physical, sensory or mental capabilities or lack of experience and knowledge if they have been given supervision or instruction concerning use of the appliance in a safe way and understand the hazards involved. Children shall not play with the appliance. Cleaning and user maintenance shall not be made by children without supervision.
- For additional protection, we advise you to install a residual current device (RCD) in the electrical circuit that supplies the bathroom. This RCD must have a rated residual operating current not higher than 30mA. Ask your installer for advice.
- Do not insert metal objects into the air grilles to avoid electric shock.
- Never block the air grilles.
- Before you connect the appliance, ensure that the voltage indicated on the appliance corresponds to the local power voltage.
- Do not use the appliance for any other purpose than described in this manual.
- Do not use the appliance on artificial hair.
- When the appliance is connected to the power, never leave it unattended.
- Never use any accessories or parts from other manufacturers or that Philips does not specifically recommend. If you use such accessories or parts, your guarantee becomes invalid.
- Do not wind the supply cord round the appliance.
- Wait until the appliance has cooled down before you store it.
- Do not pull on the supply cord after using. Always unplug the appliance by holding the plug.
- Pay full attention when using the appliance since it could be extremely hot. Only hold the handle as other parts are hot and avoid contact with the skin.
- Avoid the supply cord from coming into contact with the hot parts of the appliance.
- Never cover the appliance with anything (e.g. a towel or clothing) when it is hot.
- Do not operate the appliance with wet hands.
- Always return the appliance to a service centre authorized by Philips for examination or repair. Repair by unqualified people could result in an extremely hazardous situation for the user.
- Keep the barrel clean and free of dust and styling products such as mousse, spray and gel. Never use the appliance in combination with styling products.
- The barrel has coating. This coating might slowly wear away over time. However, this does not affect the performance of the appliance.
- If the appliance is used on color-treated hair, the barrel may be stained.

Electromagnetic fields (EMF)

This Philips appliance complies with all applicable standards and regulations regarding exposure to electromagnetic fields.

Recycling

- This symbol means that electrical products shall not be disposed of with normal household waste.
- Follow your country's rules for the separate collection of electrical products.

2 Before styling your hair

Note: Always let the appliance and attachments cool down before you connect or disconnect the attachments.

1 Dry your wet hair with a clean towel first as the appliance is most effective on towel-dry hair.
2 Snap a suitable attachment onto the handle (② in Fig.1) with the grooves aligned (② in Fig.3).
↳ You will hear a "click", and the attachment is locked in place.

To select a suitable attachment for the hairstyle you want, please refer to the table below:

Hairstyle	Attachment
Dry hair	Nozzle (⑪) **(HP8661, HP8662, HP8663, HP8667 only)**
Create loose curls	Retractable bristle brush(⑨) **(HP8662, HP8663, HP8667 only)**
Create natural straight hair	Paddle brush(⑩) **(HP8663 only)**
Create inward/outward flicks and natural waves	38mm Thermobrush (⑥)
	22mm Thermobrush (⑦) **(HP8661 only)**

(HP8667 only) With Keratin added to the brush.

3 Style your hair

1 Slide the airflow switch (③ in Fig.1) to strong and warm airflow for fast drying and styling, ThermoProtect setting for gentle airflow to prevent your hair from overheating.
- (Only for HP8661, HP8662, HP8663, HP8667) You can also select cool airflow ● for fixing your hair style.
- (Only for HP8662, HP8663, HP8667) Ions are automatically and continuously dispensed to provide additional shine and reducing frizz when the appliance is powered on.

Dry your hair (HP8661, HP8662, HP8663, HP8667 only)
1 Select the nozzle (⑪ in Fig.1) and attach it onto the handle (② in Fig.1).
2 Dry your hair with suitable airflow settings (③ in Fig.1).

Create loose curls(Fig. 4, HP8662, HP8663, HP8667 only)
1 Turn the knob (⑧ in Fig.1) of the retractable bristle brush (⑨ in Fig.1) to extract the bristles.
2 Wind a section of hair round the brush with the bristles extracted.
3 Keep the brush in the position for 7 to 10 seconds.
4 Turn the knob (⑧ in Fig.1) to retract the bristles and remove the brush from your hair.

Create natural straight hair (Fig. 5, HP8663 only)
1 Put the paddle brush (⑩ in Fig.1) on your hair.
2 Brush through your hair slowly with the paddle brush, just like how you would with a normal brush.
- Brush your hair backward as you like.

Create inward/outward flicks and natural waves (Fig.6&7) (22mm Thermobrush for HP8661 only)
1 Comb your hair and divide it into several locks of hair.
2 Take a lock of hair, and brush it with the thermobrush downwards. Then, at the hair tips turn the brush inwards or outwards.
3 Hold the brush in that position for 7 to 10 seconds, and then remove it from your hair.

After use:
1 Place it on a heat-resistant surface until it cools down.
2 To disconnect the attachment, press the release button (④ in Fig.1) and pull it off.
3 Remove hairs and dust from the appliance and attachments.
4 Clean the appliance and attachments with a damp cloth.
5 You can also hang it with the hanging loop (① in Fig.1, only for HP8661, HP8662, HP8663, HP8667).

4 Guarantee and service

If you need more information or if you have any problems, please visit the Philips website at www.philips.com or contact the Philips Customer Care Centre in your country (you can find its phone number in the worldwide guarantee leaflet). If there is no Consumer Care Centre in your country, go to your local Philips dealer.

Dansk

Tillykke med dit køb, og velkommen til Philips! For at få fuldt udbytte af den støtte, Philips tilbyder, skal du registrere dit produkt på www.philips.com/welcome.

1 Vigtigt

Læs denne brugervejledning grundigt, før du tager apparatet i brug, og opbevar den til senere brug.

- ADVARSEL: Anvend ikke dette apparat i nærheden af vand.
- Hvis du anvender apparatet i badeværelset, skal du trække stikket ud efter brug, da vand udgør en risiko, selvom apparatet er slukket.
- ADVARSEL: Brug ikke dette apparat i nærheden af badekar, brusekabiner, kummer eller andre kar, der indeholder vand.
- Tag altid stikket ud af stikkontakten efter brug.
- Hvis apparatet bliver overophedet, slukker det automatisk. Tag stikket ud af stikkontakten og lad apparatet afkøle i et par minutter. Før du tænder apparatet igen, skal du kontrollere gitrene for at sikre, at de ikke er blokeret af fnug, hår osv.
- Hvis netledningen beskadiges, må den kun udskiftes af Philips, et autoriseret Philips-serviceværksted eller en tilsvarende kvalificeret fagmand for at undgå enhver risiko.
- Dette apparat kan bruges af børn fra 8 år og opefter og personer med reducerede fysiske, sensoriske eller mentale evner eller manglende erfaring og viden, hvis de er blevet instrueret i sikker brug af apparatet og forstår de medfølgende risici. Lad ikke børn lege med apparatet. Rengøring og vedligeholdelse må ikke foretages af børn uden opsyn.
- Som en ekstra sikkerhedsforanstaltning anbefales det, at installationen til badeværelset er forsynet med et HFI-relæ, der ikke overstiger 30mA. Kontakt eventuelt en el-installatør.
- Stik aldrig metalgenstande ind i luftgitrene, da dette kan give elektrisk stød.
- Blokér aldrig luftgitrene.
- Før du tilslutter apparatet, skal du sikre dig, at den spænding, der er angivet på apparatet, svarer til den lokale spænding.
- Brug kun apparatet til de formål, der er beskrevet i denne vejledning.
- Brug aldrig apparatet i kunstigt hår.
- Hold konstant opsyn med apparatet, når det er sluttet til stikkontakten.
- Brug aldrig tilbehør eller dele fra andre fabrikanter eller tilbehør/dele, som ikke specifikt er anbefalet af Philips. Hvis du anvender en sådan type tilbehør eller dele, annulleres garantien.
- Rul aldrig ledningen op omkring apparatet.
- Læg aldrig apparatet væk, før det er helt afkølet.
- Træk ikke i netledningen efter brug. Tag altid stikket ud af stikkontakten ved at holde fast i stikket.
- Vær meget opmærksom, når du bruger apparatet, da det kan være meget varmt. Hold kun i håndtaget, da de øvrige dele er varme, og undgå kontakt med huden.
- Netledningen må ikke komme i kontakt med apparatets varme dele.
- Når apparatet er varmt, må der ikke lægges noget hen over det (f.eks. håndklæder eller tøj).
- Undlad at betjene apparatet med våde hænder.
- Reparation og eftersyn af apparatet skal altid foretages på et autoriseret Philips-serviceværksted. Reparation udført af ukvalificeret personale kan medføre ekstremt farlige situationer for brugeren.
- Hold cylinderen ren og fri for støv og stylingprodukter som f.eks. mousse, spray og gel. Brug aldrig apparatet sammen med stylingprodukter.
- Cylinderen har en belægning. Denne belægning slides muligvis væk med tiden. Dette påvirker dog ikke apparatets ydeevne.
- Hvis apparatet bruges til farvet hår, kan det smitte af på cylinderen.

Elektromagnetiske felter (EMF)

Dette Philips-apparat overholder alle branchens gældende standarder og regler angående eksponering for elektromagnetiske felter.

Genbrug

- Dette symbol betyder, at elektriske produkter ikke må bortskaffes sammen med almindeligt husholdningsaffald.
- Følg den nationale lovgivning om særskilt indsamling af elektriske produkter.

2 Før styling af dit hår

Bemærk: Lad altid apparatet og dets tilbehør køle af, før du tilslutter eller fjerner tilbehøret.

1 Tør først dit våde hår med et rent håndklæde, eftersom apparatet er mest effektivt på hår, der er blevet tørret med håndklæde.
2 Klik passende tilbehør fast på håndtaget (② i Fig. 1) med indstillede riller (② i Fig. 3).
↳ Du hører et "klik", og tilbehøret sidder fast.

Se tabellen nedenfor, når du skal vælge passende tilbehør til den frisure, du ønsker:

Frisure	Vedhæftning
Tørt hår	Mundstykke (⑪) **(kun HP8661, HP8662, HP8663, HP8667)**
Lav løse krøller	Børste med indtrækkelige pigge (⑨) **(kun HP8662, HP8663, HP8667)**
Skab naturligt glat hår	Pladebørste (⑩) **(kun HP8663)**
Lav indadvendte/ udadvendte spidser og naturlige bølger	38 mm termobørste (⑥)
	22 mm termobørste (⑦) **(kun HP8661)**

(Kun HP8667) Med keratin tilføjet til børsten.

3 Sæt dit hår

1 Skub luftstrømsknappen (③ i Fig. 1) til kraftig og varm luftstrøm for at at få hurtig tørring og styling, til indstillingen for termobeskyttelse for at få skånsom luftstrøm, så du undgår, at dit hår overophedes.
- (Kun til HP8661, HP8662, HP8663, HP8667) Du kan også vælge kølig luftstrøm ●, så du kan sætte frisuren.
- (Kun til HP8662, HP8663, HP8667) Hvis produktet er tændt, produceres der automatisk ioner for at give yderligere glans og reducere krusning.

Tør dit hår (kun HP8661, HP8662, HP8663, HP8667)
1 Vælg mundstykket (⑪ i Fig. 1), og sæt det fast på håndtaget (② i Fig. 1).
2 Tør dit hår med passende luftstrømsindstillinger (③ i Fig. 1).

Lav løse krøller (Fig. 4, kun til HP8662, HP8663, HP8667)
1 Drej knappen (⑧ i Fig. 1) på børsten med indtrækkelige pigge (⑨ i Fig. 1) for at få piggene ud.
2 Snoe en hårlok rundt om børsten med piggene ude.
3 Hold børsten i denne position i 7 til 10 sekunder.
4 Drej knappen (⑧ i Fig. 1) for at trække piggene ind, og fjern børsten fra dit hår.

Skab naturligt glat hår (Fig. 5, kun HP8663)
1 Sæt pladebørsten (⑩ i Fig. 1) i håret.
2 Børst langsomt gennem håret med pladebørsten, ligesom du ville gøre med en normal børste.
- Børst håret tilbage, som du ønsker det.

Lav indadvendte/udadvendte spidser og naturlige bølger (Fig. 6 og 7) (22 mm termobørste kun til HP8661)
1 Red dit hår, og del det i flere lokker.
2 Tag fat i en hårlok, og børst den nedad med termobørsten. Ved hårspidserne vender du børsten indad eller udad.
3 Hold børsten i den position i 7 til 10 sekunder, og fjern den derefter.

Efter brug:
1 Placer det på en overflade, der kan tåle varme, mens det køler ned.
2 For at fjerne tilbehøret skal du trykke på udløserknappen (④ i Fig. 1) og trække det af.
3 Fjern hår og støv fra apparatet og tilbehørsdelene.
4 Rengør apparatet og tilbehøret med en fugtig klud.
5 Du kan også hænge det op i ophængningsstroppen (① i Fig. 1, kun til HP8661, HP8662, HP8663, HP8667).

4 Garanti og service

Hvis du har behov for flere oplysninger eller har et problem, kan du besøge Philips' websted på www.philips.com eller kontakte Philips Kundecenter i dit land (telefonnummeret findes i folderen "World-Wide Guarantee"). Hvis der ikke findes et kundecenter i dit land, bedes du kontakte din lokale Philips-forhandler.

Deutsch

Herzlichen Glückwunsch zu Ihrem Kauf und willkommen bei Philips! Um den Support von Philips in Anspruch nehmen zu können, müssen Sie Ihr Produkt unter www.philips.com/welcome registrieren.

1 Wichtige Hinweise

Lesen Sie vor Gebrauch des Geräts das Benutzerhandbuch sorgfältig durch, und bewahren Sie es für die Zukunft auf.

- WARNUNG: Verwenden Sie das Gerät nicht in der Nähe von Wasser.
- Wenn das Gerät in einem Badezimmer verwendet wird, trennen Sie es nach dem Gebrauch von der Stromversorgung. Die Nähe zum Wasser stellt ein Risiko dar, sogar wenn das Gerät abgeschaltet ist.
- WARNUNG: Verwenden Sie das Gerät nicht in der Nähe von Badewannen, Duschen, Waschbecken oder sonstigen Behältern mit Wasser.
- Ziehen Sie nach jedem Gebrauch den Netzstecker aus der Steckdose.
- Bei Überhitzung wird das Gerät automatisch ausgeschaltet. Ziehen Sie den Netzstecker aus der Steckdose, und lassen Sie das Gerät einige Minuten abkühlen. Vergewissern Sie sich vor dem erneuten Einschalten, dass keine Flusen, Haare usw. die Gebläseöffnung blockieren.
- Um Gefahrdungen zu vermeiden, darf ein defektes Netzkabel nur von einem Philips Service-Center, einer von Philips autorisierten Werkstatt oder einer ähnlich qualifizierten Person durch ein Original-Ersatzkabel ersetzt werden.
- Dieses Gerät kann von Kindern ab 8 Jahren und Personen mit verringerten physischen, sensorischen oder psychischen Fähigkeiten oder Mangel an Erfahrung und Kenntnis verwendet werden, wenn sie bei der Verwendung beaufsichtigt wurden oder Anweisung zum sicheren Gebrauch des Geräts erhalten und die Gefahren verstanden haben. Kinder dürfen nicht mit dem Gerät spielen. Die Reinigung und Wartung darf nicht von Kindern ohne Aufsicht durchgeführt werden.
- Der Einbau einer Fehlerstromschutzeinrichtung in dem Stromkreis, der das Badezimmer versorgt, bietet zusätzlichen Schutz. Dieses Gerät muss über einen Nennauslösestrom von maximal 30 mA verfügen. Bei Fragen wenden Sie sich an Ihren Installateur.
- Führen Sie keine Metallgegenstände in die Lufteinlass- oder Gebläseöffnung ein, da dies zu Stromschlägen führen kann.
- Halten Sie Lufteinlassgitter und Gebläseöffnung immer frei.
- Bevor Sie das Gerät an eine Steckdose anschließen, überprüfen Sie, ob die auf dem Gerät angegebene Spannung mit der Netzspannung vor Ort übereinstimmt.
- Verwenden Sie das Gerät nie für andere als in dieser Bedienungsanleitung beschriebene Zwecke.
- Verwenden Sie das Gerät nicht zum Trocknen von Kunsthaar.
- Wenn das Gerät an eine Steckdose angeschlossen ist, lassen Sie es zu keiner Zeit unbeaufsichtigt.
- Verwenden Sie niemals Zubehör oder Teile, die von Drittherstellern stammen bzw. nicht von Philips empfohlen werden. Wenn Sie diese(s) Zubehör oder Teile verwenden, erlischt Ihre Garantie.
- Wickeln Sie das Netzkabel nicht um das Gerät.
- Lassen Sie das Gerät abkühlen, bevor Sie es wegräumen.
- Ziehen Sie nach der Verwendung nicht am Netzkabel. Ziehen Sie stattdessen am Netzstecker, um das Gerät von der Stromversorgung zu trennen.
- Geben Sie acht bei der Verwendung des Geräts, da es äußerst heiß sein könnte. Halten Sie nur den Griff, da die anderen Teile heiß sind, und vermeiden Sie Kontakt mit der Haut.
- Achten Sie darauf, dass das Netzkabel nicht mit den heißen Teilen des Geräts in Berührung kommt.
- Bedecken Sie das heiße Gerät niemals mit Handtüchern, Kleidungsstücken oder anderen Gegenständen.
- Bedienen Sie das Gerät nicht mit nassen Händen.
- Geben Sie das Gerät zur Überprüfung bzw. Reparatur stets an ein von Philips autorisiertes Service-Center. Eine Reparatur durch unqualifizierte Personen kann zu einer hohen Gefährdung für den Verbraucher führen.
- Halten Sie die Aufsätze sauber und frei von Staub sowie von Stylingprodukten, wie Schaumfestiger, Styling-Spray, Gel. Verwenden Sie das Gerät nie in Kombination mit Stylingprodukten.
- Die Warmluftbürste ist beschichtet. Diese Beschichtung nutzt sich im Laufe der Zeit ab. Dies hat jedoch keinerlei Einfluss auf die Leistung des Geräts.
- Bei Verwendung mit getöntem oder gefärbtem Haar kann sich der Lockenstab möglicherweise verfärben.

Elektromagnetische Felder (EMF)

Dieses Philips Gerät erfüllt sämtliche Normen und Regelungen bezüglich der Exposition in elektromagnetischen Feldern.

Recycling

- Dieses Symbol bedeutet, dass das Elektrogerät nicht mit dem normalen Hausmüll entsorgt werden darf.
- Beachten Sie die örtlichen Vorschriften zur getrennten Entsorgung von elektrischen Produkten.

1 Altgeräte/Altakkus/Batterien können kostenlos an geeigneten Rücknahmestellen abgegeben werden.
2 Diese werden dort fachgerecht gesammelt oder zur Wiederverwendung vorbereitet. Altgeräte/Altakkus/Batterien können Schadstoffe enthalten, die der Umwelt und der menschlichen Gesundheit schaden können. Enthaltene Rohstoffe können durch ihre Wiederverwertung einen Beitrag zum Umweltschutz leisten. Sofern die Batterie Blei (Pb), Cadmium (Cd) oder Quecksilber (Hg) enthält, ist die Batterie entsprechend gekennzeichnet.
3 Die Löschung personenbezogener Daten auf den zu entsorgenden Altgeräten muss vom Endnutzer eigenverantwortlich vorgenommen werden.
4 Hinweise für Verbraucher in Deutschland: Die in Punkt 1 genannte Rückgabe ist gesetzlich vorgeschrieben. Altgeräte mit Altbatterien und/oder Altakkus und Lampen, die nicht vom Altgerät umschlossen sind, sind vor der Abgabe an einer Rücknahmestelle von diesen zu trennen. Dies gilt nicht, falls die Altgeräte für eine Wiederverwendung noch geeignet (d.h. funktionstüchtig) sind und von den anderen Altgeräten getrennt werden. Sammel- und Rücknahmestellen in DE: **https://www.stiftungear.de/**; für Batterien auch Rückgabe im Handel möglich. Informationen über Sammel- und Recyclingquoten: **https://www.bmu.de**

Rücknahme von Altgeräten

Rücknahmepflichtig sind Geschäfte mit einer Verkaufsfläche von mindestens 400 m^2 für Elektro- und Elektronikgeräte sowie diejenigen Lebensmittelgeschäfte mit einer Gesamtverkaufsfläche von mindestens 800 m^2, die mehrmals pro Jahr oder dauerhaft Elektro- und Elektronikgeräte anbieten und auf dem Markt bereitstellen.

Diese Händler müssen:
- beim Verkauf eines neuen Elektrogeräts ein Altgerät der gleichen Art kostenfrei zurücknehmen (1:1-Rücknahme); auch bei Lieferungen nach Hause.
- bis zu drei kleine Altgeräte (keine äußere Abmessung größer als 25 cm) kostenfrei im Verkaufsgeschäft oder in unmittelbarer Nähe zurücknehmen, ohne Neukaufverpflichtung.

Rücknahmepflichten gelten auch für den Versandhandel, wobei die Pflicht zur 1:1-Rücknahme im privaten Haushalt nur für Wärmeüberträger (Kühl-/Gefriergeräte, Klimageräte u.a.), Bildschirmgeräte und Großgeräte gilt; für die 1:1-Rücknahme von Lampen, Kleingeräten und kleinen ITK-Geräten sowie die 0:1-Rücknahme müssen Versandhändler Rückgabemöglichkeiten in zumutbarer Entfernung zum Endverbraucher bereitstellen.

Die Philips GmbH ist Mitglied des Rücknahmesystems "take-e-back". Mehr Information unter: **www.take-eback.de**. So Verbraucher über Philips Consumer Lifestyle B.V. ein Produkt erworben haben, können sie ebenso die Möglichkeiten des Systems nutzen.

Rückgabemöglichkeiten für Verbraucher in Österreich

Die Philips Austria GmbH und die Philips Consumer Lifestyle B.V. sind Mitglied beim Sammel- und Verwertungssytem des UFH. Sammelstellen und Öffnungszeiten siehe **https://ufh.at/**. So Verbraucher das Produkt andernorts erworben haben, haben sie gemäß §5 EAG Anspruch auf eine 1:1-Rücknahme. Für Haushalts- und Gewerbeverpackungen sind die Philips Austria GmbH und die Philips Consumer Lifestyle B.V. Mitglied beim Sammel- und Verwertungssystem Reclay Systems GmbH.

2 Vor dem Stylen der Haare

Hinweis: Lassen Sie das Gerät und die Aufsätze immer abkühlen, bevor Sie Aufsätze anbringen oder abnehmen.

1 Trocken Sie Ihr nasses Haar zunächst mit einem sauberen Handtuch, da das Gerät auf handtuchtrockenem Haar am effektivsten ist.
2 Bringen Sie einen geeigneten Aufsatz am Griff an (② in Abb. 1), und richten Sie die Rillen entsprechend aus (② in Abb. 3).
↳ Der Aufsatz rastet hörbar ein.

Um einen geeigneten Aufsatz für die gewünschte Frisur zu wählen, beziehen Sie sich auf die untenstehende Tabelle:

Look	Aufsatz
Trockenes Haar	Nozzle (⑪) **(HP8661, HP8662, HP8663, HP8667 only)**
Für weiche Locken	Bürste mit einziehbaren Bürstenreihen (⑨) **(nur HP8662, HP8663, HP8667)**
Erzeugen von natürlichem, glattem Haar	Langhaar-Stylingbürste (⑩) **(nur HP8663)**
Stylen Sie nach innen oder außen gerichtete Wellen	38 mm Thermobürste (⑥)
	22 mm Thermobürste (⑦) **(nur HP8661)**

(Nur HP8667) Der Bürste wurde Keratin hinzugefügt.

3 Haarstyling

1 Stellen Sie den Gebläseschalter (③ in Abb. 1) auf einen starken, warmen Luftstrom für schnelles Trocknen und Stylen ein, oder verwenden Sie die ThermoProtect-Einstellung für einen sanften Luftstrom. So schützen Sie Ihr Haar vor Überhitzung.
- (Nur für HP8661, HP8662, HP8663, HP8667) Verwenden Sie die Kaltstufe ● zum Fixieren Ihrer Frisur.
- (Nur für HP8662, HP8663, HP8667) Wenn das Gerät eingeschaltet ist, werden automatisch und kontinuierlich Ionen abgegeben, die Ihrem Haar mehr Glanz verleihen und die statische Aufladung reduzieren.

Haare trocknen (nur HP8661, HP8662, HP8663, HP8667)
1 Wählen Sie die Düse aus (⑪ in Abb. 1), und bringen Sie sie am Griff an (② in Abb. 1).
2 Trocken Sie Ihr Haar mit den geeigneten Luftstromeinstellungen (③ in Abb. 1).

Für weiche Locken (Abb. 4, nur HP8662, HP8663, HP8667)
1 Drücken Sie den Regler (⑧ in Abb. 1) an der Bürste mit den einziehbaren Bürstenreihe, um die Bürstenreihen (⑨ in Abb. 1) auszufahren.
2 Wickeln Sie eine Haarsträhne um die Bürste mit ausgefahrenen Bürstenreihen.
3 Halten Sie die Bürste 7 bis 10 Sekunden lang in dieser Position.
4 Drücken Sie auf den Regler (⑧ in Abb. 1), um die Bürsten einzuziehen und die Bürste aus Ihrem Haar zu entfernen.

Erzeugen von natürlichem, glattem Haar (Abb. 5, nur HP8663)
1 Setzen Sie die Langhaar-Stylingbürste (⑩ in Abb.1) auf Ihr Haar.
2 Bürsten Sie mit der Langhaar-Stylingbürste langsam durch Ihr Haar, genau wie mit einer normalen Bürste.
- Bürsten Sie Ihr Haar je nach Belieben zurück.

Stylen Sie nach innen oder außen gerichtete Wellen (Abb.6 & 7) (22 mm Thermobürste nur für HP8661)
1 Kämmen Sie Ihr Haar, und teilen Sie es in mehrere Haarsträhnen ein.
2 Nehmen Sie eine Haarsträhne, und bürsten Sie sie mit der Thermobürste nach unten. Drehen Sie die Bürste an den Spitzen anschließend nach innen oder nach außen.
3 Halten Sie die Bürste 7 bis 10 Sekunden in dieser Position, und entfernen Sie sie dann aus dem Haar.

Nach der Verwendung:
1 Legen Sie das Gerät auf eine hitzebeständige Unterlage, und lassen Sie es abkühlen.
2 Um den Aufsatz zu entfernen, drücken Sie die Entriegelungstaste (④ in Abb. 1), und ziehen Sie ihn ab.
3 Entfernen Sie Haare und Staub vom Gerät und den Aufsätzen.
4 Reinigen Sie das Gerät und die Aufsätze mit einem feuchten Tuch.
5 Sie können das Gerät auch an der Aufhängeöse aufhängen (① in Abb. 1, nur für HP8661, HP8662, HP8663, HP8667).

4 Garantie und Service

Benötigen Sie weitere Informationen oder treten Probleme auf, besuchen Sie die Philips Website (www.philips.com), oder setzen Sie sich mit einem Philips Service-Center in Ihrem Land in Verbindung (Sie finden die Telefonnummer in der internationalen Garantieschrift). Sollte es in Ihrem Land kein Service-Center geben, wenden Sie sich bitte an Ihren lokalen Philips Händler.

Ελληνικά

Συγχαρητήρια για την αγορά σας και καλωσορίσατε στη Philips! Για να επωφεληθείτε πλήρως από την υποστήριξη που παρέχει η Philips, δηλώστε το προϊόν σας στη διεύθυνση www.philips.com/welcome.

1 Σημαντικό

Διαβάστε το παρόν εγχειρίδιο χρήσης προτού χρησιμοποιήσετε τη συσκευή και κρατήστε το για μελλοντική αναφορά.

- ΠΡΟΕΙΔΟΠΟΙΗΣΗ: Μην χρησιμοποιείτε αυτή τη συσκευή κοντά σε νερό.
- Όταν χρησιμοποιείτε τη συσκευή στο μπάνιο, αποσυνδέετέ την από την πρίζα μετά τη χρήση καθώς η εγγύτητα με νερό αποτελεί κίνδυνο ακόμα και όταν η συσκευή είναι απενεργοποιημένη.
- ΠΡΟΕΙΔΟΠΟΙΗΣΗ: Μην χρησιμοποιείτε αυτήν τη συσκευή κοντά σε μπανιέρες, ντουζέρες, νιπτήρες, λεκάνες ή άλλου είδους σκεύη που περιέχουν νερό.
- Να αποσυνδέετε πάντα τη συσκευή από την πρίζα μετά από κάθε χρήση.
- Εάν η συσκευή υπερθερμανθεί, απενεργοποιείται αυτόματα. Αποσυνδέστε τη συσκευή από την πρίζα και αφήστε τη να κρυώσει για μερικά λεπτά. Πριν ενεργοποιήσετε ξανά τη συσκευή, ελέγξτε τις γρίλιες ώστε να βεβαιωθείτε ότι δεν έχουν μπλοκάρει από χνούδια, τρίχες κ.λπ.
- Αν το καλώδιο υποστεί φθορά, θα πρέπει να αντικατασταθεί από ένα κέντρο επισκευών εξουσιοδοτημένο από τη Philips ή από εξίσου εξειδικευμένα άτομα, προς αποφυγή κινδύνου.
- Αυτή η συσκευή μπορεί να χρησιμοποιηθεί από παιδιά από 8 ετών και πάνω και από άτομα με περιορισμένες σωματικές, αισθητήριες ή διανοητικές ικανότητες ή από άτομα χωρίς εμπειρία και γνώση, με την προϋπόθεση ότι τη χρησιμοποιούν από επιτήρηση ή ότι έχουν λάβει οδηγίες σχετικά με την ασφαλή χρήση της συσκευής και κατανοούν τους ενεχόμενους κινδύνους. Τα παιδιά δεν πρέπει να παίζουν με τη συσκευή. Τα παιδιά δεν πρέπει να καθαρίζουν και να συντηρούν τη συσκευή χωρίς επιτήρηση.
- Για επιπλέον προστασία, σας συνιστούμε να εγκαταστήσετε ένα μηχανισμό προστασίας από διαρροή ρεύματος (RCD) στο ηλεκτρικό κύκλωμα που τροφοδοτεί το μπάνιο σας. Αυτός ο μηχανισμός δεν θα πρέπει να έχει διαβαθμισμένη τιμή παραμένοντος ρεύματος λειτουργίας υψηλότερη από 30mA. Για περαιτέρω πληροφορίες, συμβουλευτείτε τον ηλεκτρολόγο σας.
- Μην τοποθετείτε μεταλλικά αντικείμενα μέσα στις γρίλιες, για να αποφύγετε τον κίνδυνο ηλεκτροπληξίας.
- Μην φράζετε ποτέ τις γρίλιες αέρα.
- Προτού συνδέσετε τη συσκευή, βεβαιωθείτε ότι η τάση που αναγράφεται στη συσκευή αντιστοιχεί στην τοπική τάση ρεύματος.
- Μην χρησιμοποιείτε τη συσκευή για κανένα άλλο σκοπό εκτός από αυτό που περιγράφεται στο παρόν εγχειρίδιο.
- Μην χρησιμοποιείτε τη συσκευή σε τεχνητά μαλλιά.
- Όταν η συσκευή είναι συνδεδεμένη στην πρίζα, μην την αφήνετε χωρίς παρακολούθηση.
- Μην χρησιμοποιείτε ποτέ εξαρτήματα ή μέρη από άλλους κατασκευαστές ή που η Philips δεν συνιστά ρητώς. Εάν χρησιμοποιήσετε τέτοια εξαρτήματα ή μέρη, η εγγύησή σας καθίσταται άκυρη.
- Μην τυλίγετε το καλώδιο γύρω από τη συσκευή.
- Περιμένετε έως ότου κρυώσει η συσκευή για να την αποθηκεύσετε.
- Μετά τη χρήση, μην τραβάτε το καλώδιο από την πρίζα. Να αποσυνδέετε πάντα τη συσκευή από την πρίζα κρατώντας την από το βύσμα.
- Να χρησιμοποιείτε τη συσκευή με πολλή προσοχή, καθώς μπορεί να αναπτύξει ιδιαίτερα υψηλή θερμοκρασία. Να κρατάτε μόνο τη λαβή, καθώς τα υπόλοιπα μέρη είναι ζεστά, και να αποφεύγετε την επαφή με την επιδερμίδα.
- Μην αφήνετε το καλώδιο να έρθει σε επαφή με τα ζεστά μέρη της συσκευής.
- Ποτέ μην καλύπτετε τη συσκευή με οτιδήποτε (π.χ. πετσέτα ή ρούχα) όταν είναι ζεστή.
- Μην χρησιμοποιείτε τη συσκευή με βρεγμένα χέρια.
- Για έλεγχο ή επισκευή της συσκευής, να απευθύνετε πάντα σε ένα εξουσιοδοτημένο κέντρο επισκευών της Philips. Η επισκευή από μη εξουσιοδοτημένα άτομα μπορεί να αποβεί άκρως επικίνδυνη για τον χρήστη.
- Να διατηρείτε το σώμα της συσκευής καθαρό, χωρίς σκόνη και υπολείμματα από προϊόντα φορμαρίσματος όπως αφρό, σπρέι και τζελ. Μην χρησιμοποιείτε ποτέ τη συσκευή σε συνδυασμό με προϊόντα φορμαρίσματος.
- Η ράβδος διαθέτει επίστρωση. Η επίστρωση μπορεί να φθαρεί με το πέρασμα του χρόνου. Ωστόσο, το φαινόμενο αυτό δεν επηρεάζει την απόδοση της συσκευής.
- Αν η συσκευή χρησιμοποιηθεί σε βαμμένα μαλλιά, ενδέχεται να εμφανιστούν κηλίδες στο σώμα της.

Ηλεκτρομαγνητικά πεδία (EMF)

Η συγκεκριμένη συσκευή της Philips συμμορφώνεται με όλα τα ισχύοντα πρότυπα και τους κανονισμούς σχετικά με την έκθεση σε ηλεκτρομαγνητικά πεδία.

Ανακύκλωση

- Αυτό το σύμβολο δηλώνει ότι τα ηλεκτρικά προϊόντα δεν πρέπει να απορρίπτονται μαζί με τα συνηθισμένα οικιακά απορρίμματα.
- Ακολουθήστε τους εγχώριους κανονισμούς για την ξεχωριστή συλλογή ηλεκτρικών προϊόντων.

2 Πριν το φορμάρισμα των μαλλιών

Σημείωση: Να αφήνετε πάντα τη συσκευή και τα εξαρτήματα να κρύώσουν προτού συνδέσετε ή αποσυνδέσετε κάποιο εξάρτημα.

1 Στεγνώστε πρώτα τα μαλλιά σας με μια καθαρή πετσέτα, επειδή έτσι η συσκευή θα είναι πιο αποτελεσματική.
2 Στερεώστε το κατάλληλο εξάρτημα στη λαβή (② στην εικ. 1) με τις εοοχές ευθυγραμμισμένες (③ στην εικ. 3).
↳ Όταν ακουστεί ένα «κλικ», το εξάρτημα έχει ασφαλίσει στη θέση του.

Για να επιλέξετε το κατάλληλο εξάρτημα, ανατρέξτε στον παρακάτω πίνακα:

Στυλ μαλλιών	Εξάρτημα
Στεγνά μαλλιά	Στόμιο (⑪) **(μόνο στα HP8661, HP8662, HP8663, HP8667)**
Χαλαρές μπούκλες	Βούρτσα με συρόμενες σκληρές τρίχες (⑨) **(μόνο στα HP8662, HP8663, HP8667)**
Φυσικά ίσια μαλλιά	Τετράγωνη βούρτσα (⑩) **(μό

Campi elettromagnetici (EMF)

Questo apparecchio Philips è conforme a tutti gli standard e alle norme relativi all'esposizione ai campi elettromagnetici.

Riciclaggio

-Questo simbolo indica che i prodotti elettrici non devono essere smaltiti con i normali rifiuti domestici.

-Ci sono due situazioni in cui potete restituire gratuitamente il prodotto vecchio a un rivenditore:

1 Quando acquistate un prodotto nuovo, potete restituire un prodotto simile al rivenditore.

2 Se non acquistate un prodotto nuovo, potete restituire prodotti con dimensioni inferiori a 25 cm (lunghezza, altezza e larghezza) ai rivenditori con superficie dedicata alla vendita di prodotti elettrici ed elettronici superiore ai 400 m^2.

-In tutti gli altri casi, attenetevi alle normative di raccolta differenziata dei prodotti elettrici ed elettronici in vigore nel vostro paese: un corretto smaltimento consente di evitare conseguenze negative per l'ambiente e per la salute.

2 Prima della piega

Nota: lasciare sempre raffreddare l'apparecchio e gli accessori prima di inserirli/disinserirli.

1 Prima di tutto asciugare i capelli bagnati con un asciugamano pulito poiché l'apparecchio è più efficace sui capelli semi-asciutti.

2 Collegare il giusto accessorio all'impugnatura (② in Fig.1) allineando le scanalature (③ in Fig.3).

↳ Quando si sente uno "scatto" l'accessorio è bloccato in posizione.

Per selezionare l'accessorio adatto alla piega desiderata, consultare la tabella seguente:

Piega	Accessorio
Capelli asciutti	Bocchetta (⑪) **(solo HP8661, HP8662, HP8663, HP8667)**
Ricci morbidi	Spazzola con setole retrattili(⑨) **(solo HP8662, HP8663, HP8667)**
Capelli lisci e naturali	Spazzola tonda(⑩) **(solo HP8663)**
Per capelli ondulati verso l'interno o l'esterno e onde naturali.	Spazzola termica 38 mm (⑥)
	Spazzola termica 22 mm (⑦) **(solo HP8661)**

(solo per il modello HP8667) Con cheratina aggiunta sulla spazzola.

3 Creare la propria piega

1 Far scorrere l'interruttore del flusso d'aria (③ in Fig.1) per un flusso forte e caldo 𝒊 che asciuga rapidamente e crea la piega oppure scegliere l'impostazione ThermoProtect 𝒊 per un flusso d'aria delicato che protegge i capelli dal surriscaldamento.

- (Solo HP8661, HP8662, HP8663, HP8667) È possibile selezionare un flusso d'aria freddo ● per fissare la piega.
- (Solo per HP8662, HP8663, HP8667) Quando l'apparecchio è acceso gli ioni sono rilasciati in maniera automatica e continua per una brillantezza maggiore, riducendo l'effetto crespo.

Asciugatura (solo HP8661, HP8662, HP8663, HP8667)

1 Selezionare la bocchetta (⑪ in Fig.1) e collegarla all'impugnatura (② in Fig.1).

2 Asciugare i capelli con le impostazioni adatte del flusso d'aria (③ in Fig.1).

Ricci morbidi (Fig. 4, solo HP8662, HP8663, HP8667)

1 Per estrarre le setole della spazzola con setole retrattili (⑨ in Fig. 1) ruotare l'apposita manopola (⑧ in Fig. 1)

2 Attorcigliare una ciocca di capelli attorno alla spazzola con le setole estese.

3 Mantenere la spazzola in questa posizione per 7-10 secondi.

4 Ruotare la manopola (⑧ in Fig. 1) per ritirare le setole e rimuovere la spazzola dai capelli.

Capelli lisci e naturali (Fig. 5, solo HP8663)

1 Posizionare la spazzola tonda (⑩ in Fig. 1) sui capelli.

2 Spazzolare lentamente i capelli con la spazzola tonda, proprio come si farebbe con una spazzola normale.

- Spazzolare i capelli all'indietro a piacere.

Creare onde verso l'interno e l'esterno e capelli mossi naturali (Fig. 6 e 7) (Spazzola termica da 22 mm solo per il modello HP8661)

1 Pettinare i capelli e dividerli in ciocche.

2 Prendere una ciocca e spazzolarla con la spazzola termica verso il basso. Poi, dalla punta dei capelli girare la spazzola verso l'interno o l'esterno.

3 Tenere la spazzola in questa posizione per 7-10 secondi, quindi rimuoverla.

Dopo l'uso:

1 Posizionarlo su una superficie termoresistente fino a quando non è completamente freddo.

2 Per scollegare l'accessorio, premere il pulsante di rilascio (④ Fig. 1) ed estrarlo.

3 Rimuovere i capelli e la polvere dall'apparecchio e dagli accessori.

4 Pulire l'apparecchio e gli accessori con un panno umido.

5 È possibile anche appenderlo con l'apposito gancio (① in Fig. 1, solo HP8661, HP8662, HP8663, HP8667).

4 Garanzia e assistenza

Per ricevere ulteriori informazioni o risolvere eventuali problemi, visitare il sito Web Philips all'indirizzo www.philips.com oppure contattare il centro assistenza clienti Philips di zona (il numero di telefono è riportato nell'opuscolo della garanzia). Se nel proprio paese non è presente alcun centro di assistenza clienti, rivolgersi al proprio rivenditore Philips.

Nederlands

Gefeliciteerd met uw aankoop en welkom bij Philips! Als u volledig wilt profiteren van de ondersteuning die Philips biedt, kunt u uw product registreren op www.philips.com/welcome.

1 Belangrijk

Lees deze gebruiksaanwijzing zorgvuldig door voordat u het apparaat gaat gebruiken. Bewaar de gebruiksaanwijzing om deze indien nodig te kunnen raadplegen.

- WAARSCHUWING: gebruik dit apparaat niet in de buurt van water.
- Als u het apparaat in de badkamer gebruikt, haal de stekker dan na gebruik altijd uit het stopcontact. De nabijheid van water kan gevaar opleveren, zelfs als het apparaat is uitgeschakeld.
- WAARSCHUWING: gebruik dit apparaat niet in de buurt van een bad, douche, wastafel of ander waterhoudend object.
- Haal na gebruik altijd de stekker uit het stopcontact.
- Als het apparaat oververhitt raakt, schakelt het automatisch uit. Haal de stekker uit het stopcontact en laat het apparaat een paar minuten afkoelen. Controleer voordat u het apparaat weer inschakelt of de luchtroosters niet verstopt zitten met pluizen, haar enz.
- Indien het netsnoer beschadigd is, moet u het laten vervangen door Philips, een door Philips geautoriseerd servicecentrum of personen met vergelijkbare kwalificaties om gevaar te voorkomen.
- Dit apparaat kan worden gebruikt door kinderen vanaf 8 jaar en door personen met verminderde lichamelijke, zintuiglijke of geestelijke capaciteiten of weinig ervaring en kennis, mits zij het apparaat onder toezicht gebruiken of instructies hebben gekregen aangaande het veilig gebruik van het apparaat, en zij de gevaren van het gebruiken begrijpen. Kinderen mogen niet met het apparaat spelen. Reiniging en onderhoud dienen niet zonder toezicht door kinderen te worden uitgevoerd.
- Voor extra veiligheid adviseren we u een aardlekschakelaar te installeren in de elektrische groep die de badkamer van stroom voorziet. Deze aardlekschakelaar dient een waarde te hebben die niet hoger is dan 30 mA. Raadpleeg de installateur.
- Steek geen metalen voorwerpen door de luchtroosters, om elektrische schokken te voorkomen.
- Blokkeer nooit de luchtroosters.
- Controleer voordat u het apparaat aansluit of het voltage dat op het apparaat is aangegeven overeenkomt met de plaatselijke netspanning.
- Gebruik het apparaat niet voor andere doeleinden dan beschreven in deze gebruiksaanwijzing.
- Gebruik het apparaat niet op kunsthaar.
- Laat het apparaat nooit zonder toezicht liggen wanneer het is aangesloten op het stopcontact.
- Gebruik nooit accessoires of onderdelen van andere fabrikanten of die niet specifiek zijn aanbevolen door Philips. Als u dergelijke accessoires of onderdelen gebruikt, vervalt de garantie.
- Wikkel het netsnoer niet om het apparaat.
- Wacht met opbergen tot het apparaat is afgekoeld.
- Trek na gebruik niet aan het netsnoer. Haal het netsnoer altijd uit het stopcontact door aan de stekker te trekken.
- Wees zeer voorzichtig bij gebruik van het apparaat. Het kan bijzonder heet zijn. Houd het handvat alleen vast als andere onderdelen heet zijn en vermijd contact met de huid.
- Voorkom dat het netsnoer in aanraking komt met de hete delen van het apparaat.
- Dek het apparaat nooit af als het heet is (bijv. met een handdoek of kleding).
- Bedien het apparaat niet met natte handen.
- Breng het apparaat altijd naar een door Philips geautoriseerd servicecentrum voor onderzoek of reparatie. Reparatie door een onbevoegde persoon kan leiden tot een bijzonder gevaarlijke situatie voor de gebruiker.
- Houd de staaf schoon en vrij van stof en stylingproducten zoals mousse, haarlak en gel. Gebruik het apparaat nooit in combinatie met stylingproducten.
- De staaf heeft een coating. Deze laag kan in de loop der tijd langzaam wegslijten. Dit heeft echter geen invloed op de prestaties van het apparaat.
- De staaf van het apparaat kan verkleuringen vertonen bij gebruik met gekleurd haar.

Elektromagnetische velden (EMV)

Dit Philips-apparaat voldoet aan alle normen en voorschriften met betrekking tot blootstelling aan elektromagnetische velden.

Recycling

-Dit symbool betekent dat elektrische apparaten niet samen met het gewone huishoudelijke afval mogen worden weggegooid.

-Volg de in uw land geldende regels voor de gescheiden inzameling van elektrische producten.

2 Voor het stylen van uw haar

Opmerking: laat het apparaat en de hulpstukken altijd afkoelen voordat u de hulpstukken bevestigt of verwijdert.

1 Droog uw natte haar eerst met een schone handdoek. Het apparaat werkt het beste op handdoekdroog haar.

2 Klik een geschikt hulpstuk op het handvat (② in afb. 1) en zorg ervoor dat de groeven op elkaar aansluiten (② in afb. 3).

↳ U hoort een 'klik' wanneer het hulpstuk is vergrendeld.

Met behulp van de volgende tabel selecteert u het juiste hulpstuk voor uw gewenste haarstijl:

Kapsel	Hulpstuk
Droog haar	Blaasmond (⑪) **(alleen HP8661, HP8662, HP8663, HP8667)**
Losse krullen maken	Borstel met intrekbare pennen (⑨) **(alleen HP8662, HP8663, HP8667)**
Maak natuurlijk steil haar	Bladborstel (⑩) **(alleen HP8663)**
Maak slagen naar binnen/ buiten en natuurlijke golven	Thermoborstel 38 mm (⑥)
	Thermoborstel 22 mm (⑦) **(alleen HP8661)**

(Alleen HP8667) Met keratine toegevoegd aan de borstel.

3 Uw haar stylen

1 Schuif de luchtstroomknop (③ in afb. 1) naar de stand voor een sterke en warme luchtstroom 𝒊 voor snel drogen en stylen, of naar de ThermoProtect-droogstand 𝒊 voor een zachte luchtstroom, waarbij uw haar wordt beschermd tegen oververhitting.

- (Alleen voor HP8661, HP8662, HP8663, HP8667) U kunt ook een koude luchtstroom kiezen ● voor het stylen van uw haar.
- (Alleen voor HP8662, HP8663, HP8667) Wanneer het apparaat is ingeschakeld, worden er voortdurend en automatisch ionen uitgegeven voor meer glans en minder pluizig haar.

Haar drogen (alleen HP8661, HP8662, HP8663, HP8667)

1 Selecteer de blaasmond (⑪ in afb. 1) en bevestig deze op het handvat (② in afb. 1).

2 Droog uw haar met de geschikte luchtstroomstand (③ in afb. 1).

Losse krullen maken (afb. 4, alleen HP8662, HP8663, HP8667)

1 Draai aan de knop (⑧ in afb. 1) van de borstel met intrekbare pennen (⑨ in afb. 1) om de borstelpennen naar buiten te laten komen.

2 Draai een haarlok om de borstel waarbij de borstelpennen uit de borstel komen.

3 Houd de borstel 7 tot 10 seconden in dezelfde positie.

4 Draai aan de knop (⑧ in afb. 1) om de borstelpennen in te trekken en verwijder de borstel uit uw haar.

Maak natuurlijk steil haar (afb. 5, alleen HP8663)

1 Plaats de bladborstel (⑩ in afb. 1) op uw haar.

2 Borstel langzaam met de bladborstel door uw haar, net als met een normale borstel.

- Borstel uw haar naar wens naar achteren.

Slagen naar binnen/buiten en natuurlijke golven maken (afb. 6 en 7) (thermoborstel 22 mm alleen voor HP8661)

1 Kam uw haar en verdeel het in enkele lokken.

2 Neem een lok haar en borstel deze omlaag met de thermoborstel. Draai de borstel bij het uiteinde van de lok naar binnen of naar buiten.

3 Houd de borstel 7 tot 10 seconden op dezelfde plek en haal deze daarna uit het haar.

Na gebruik:

1 Plaats het apparaat op een hittebestendig oppervlak tot het is afgekoeld.

2 Druk op de ontgrendelknop (④ in afb. 1) om het hulpstuk van het apparaat te kunnen trekken.

3 Verwijder haren en stof van het apparaat en de hulpstukken.

4 Maak het apparaat en de onderdelen schoon met een vochtige doek.

5 U kunt het apparaat ook aan het ophangoog hangen (① in afb. 1, alleen voor HP8661, HP8662, HP8663, HP8667).

4 Garantie en service

Als u meer informatie nodig hebt of als u een probleem hebt, bezoek dan de Philips-website (www.philips.com) of neem contact op met het Philips Customer Care Centre in uw land (u vindt het telefoonnummer in het 'worldwide guarantee'-vouwblad). Als er geen Consumer Care Centre in uw land is, ga dan naar uw Philips-dealer.

Norsk

Gratulerer med kjøpet, og velkommen til Philips! Du får best mulig nytte av støtten som Philips tilbyr, hvis du registrerer produktet ditt på www.philips.com/welcome.

1 Viktig

Les denne brukerveiledningen nøye før du bruker apparatet, og ta vare på den for senere referanse.

- ADVARSEL: Ikke bruk dette apparatet i nærheten av vann.
- Når du bruker apparatet på badet, må du koble det fra etter bruk. Nærheten til vann utgjør en risiko, selv når apparatet er slått av.
- ADVARSEL: Ikke bruk apparatet nær badekar, dusjer, håndvasker eller andre elementer som inneholder vann.
- Koble alltid fra apparatet etter bruk.
- Hvis apparatet overopphetes, slår det seg av automatisk. Trekk ut støpselet på apparatet, og la det avkjøles noen minutter. Kontroller at gitrene ikke er blokkert av lo, hår osv. før du slår på apparatet igjen.
- Hvis ledningen er ødelagt, må den alltid skiftes ut av Philips, et servicesenter som er godkjent av Philips, eller lignende kvalifisert personell, slik at man unngår farlige situasjoner.
- Dette apparatet kan brukes av barn over åtte år og av personer med nedsatt sanseevne eller fysisk eller psykisk funksjonsevne, eller personer med manglende erfaring eller kunnskap, dersom de får instruksjoner om sikker bruk av apparatet eller tilsyn som sikrer sikker bruk, og hvis de er klar over risikoen. Barn skal ikke leke med apparatet. Barn skal ikke utføre rengjøring eller vedlikehold uten tilsyn.
- Hvis du vil ha ekstra beskyttelse, råder vi deg til å installere en lekkasjestrømsenhet (RCD) i den elektriske kretsen som forsyner badet. Denne enheten må ha et spenningsnivå for reststrøm som ikke er høyere enn 30 mA. Spør installatøren om råd.
- Ikke stikk metallgjenstander inn i gitrene. Det kan føre til elektrisk støt.
- Ikke blokker luftinntaket.
- Før du kobler til apparatet, må du kontrollere at spenningen som er angitt på apparatet, stemmer med den lokale nettspenningen.
- Ikke bruk apparatet til noe annet formål enn det som beskrives i denne veiledningen.
- Ikke bruk apparatet på kunstig hår.
- Når apparatet er koblet til strømmen, må du aldri la det stå uten tilsyn.
- Ikke bruk tilbehør eller deler fra andre produsenter eller som Philips ikke spesifikt anbefaler. Hvis du bruker slikt tilbehør eller slike deler, blir garantien ugyldig.
- Ikke surr ledningen rundt apparatet.
- Vent til apparatet er avkjølt før du legger det vekk.
- Ikke trekk i nettledningen etter bruk. Hold alltid i støpselet når du trekker ut ledningen til apparatet.
- Vær forsiktig når du bruker apparatet siden det kan være svært varmt. Bare hold i håndtaket ettersom andre deler er varme og ikke må tas på.
- Unngå kontakt mellom nettledningen og de varme delene av apparatet.
- Ikke dekk apparatet til med noe (for eksempel et håndklæ eller klesplagg) når det er varmt.
- Ikke bruk apparatet med våte hender.
- Ta alltid med apparatet til et servicesenter som er autorisert av Philips, for undersøkelse eller reparasjon. Reparasjoner som er utført av ukvalifiserte personer, kan skape svært farlige situasjoner for brukeren.
- Hold alltid sylinderen ren og fri for støv og friseringsprodukter som skum, spray og gelé. Bruk aldri apparatet i kombinasjon med friseringsprodukter.
- Sylinderen har et belegg. Dette belegget kan kanskje slites sakte vekk over tid. Dette påvirker ikke ytelsen til apparatet.
- Hvis apparatet brukes på farget hår, kan sylinderen bli flekkete.

Elektromagnetiske felt (EMF)

Dette Philipsapparatet overholder alle aktuelle standarder og forskrifter for eksponering for elektromagnetiske felt.

Resirkulering

-Dette symbolet betyr at elektriske produkter ikke skal kastes sammen med vanlig husholdningsavfall.

-Overhold nasjonale regler og forskrifter for avhending av elektriske produkter.

2 Før du friserer håret

Merk: La alltid apparatet og tilbehørene avkjøles før du kobler til eller kobler fra tilbehørene.

1 Tørk først det våte håret med et rent håndklæ, da apparatet er mest effektivt på håndklædet hår.

2 Sett på et passende tilbehør på håndtaket (② i fig. 1) med sporene justert i henhold til hverandre (② i fig. 3).

↳ Du hører et "klikk", og tilbehøret er låst på plass.

Når du skal velge et tilbehør som passer til hårfrisyren du ønsker, kan du se i tabellen nedenfor:

Frisyre	Vedlegg
Tørt hår	Munnstykke (⑪) **(kun HP8661, HP8662, HP8663, HP8667)**
Lage løse krøller	Inntrekkbar børste med naturbust (⑨) **(kun HP8662, HP8663, HP8667)**
Få naturlig rett hår	Bred børste(⑩) **(kun HP8663)**
Lag vipper innover/ utover og naturlige bølger	38 mm termobørste (⑥)
	22 mm termobørste (⑦) **(kun HP8661)**

Keratin på børsten (kun HP8667).

3 Frisere håret

1 Skyv luftstrømbryteren (③ i fig. 1) til innstillingen for sterk og varm luftstrøm 𝒊 for rask tørking og frisering, eller til innstillingen ThermoProtect 𝒊 for skånsom luftstrøm som forhindrer at håret blir for varmt.

- (Kun for HP8661, HP8662, HP8663, HP8667) Du kan også velge kjølig luftstrøm ● for å rette opp hårfrisyren.
- (Kun for HP8662, HP8663, HP8667) Når apparatet er slått på, utløses det ioner automatisk hele tiden, noe som tilfører håret mer glans og reduserer krus.

Tørk håret (kun HP8661, HP8662, HP8663, HP8667)

1 Velg munnstykket (⑪ i fig. 1) og fest det på håndtaket (② i fig. 1).

2 Tørk håret med luftstrømminnstillinger som passer (③ i fig. 1).

Lage løse krøller (Fig. 4, kun HP8662, HP8663, HP8667)

1 Vri bryteren (⑧ i fig. 1) på den inntrekkbare børsten med naturbust (⑨ i fig. 1) for å trekke ut børstehårene.

2 Sno en del av håret rundt børsten med børstehårene ut.

3 Hold børsten i denne posisjonen i 7 til 10 sekunder.

4 Vri knappen (⑧ i fig. 1) for å trekke inn børstehårene og ta børsten ut av håret.

Få naturlig rett hår (fig. 5, kun HP8663)

1 Legg den brede børsten (⑩ i fig. 1) inntil håret.

2 Børst sakte gjennom håret med den brede børsten, akkurat som du ville gjort med en vanlig børste.

- Børst håret bakover slik du vil.

Lag vipper innover/utover og naturlige bølger (fig. 6 og 7) (22 mm termobørste kun for HP8661)

1 Gre håret, og del det opp i flere hårlokker.

2 Ta en hårlokk og børst den nedover med termobørsten. Vri deretter børsten innover eller utover ved hårtuppene.

3 Hold børsten i den stillingen i 7 til 10 sekunder, og ta den deretter bort fra håret.

Etter bruk:

1 Plasser det på et varmebestandig underlag til det er avkjølt.

2 Hvis du vil koble fra tilbehøret, trykker du på utløserknappen (④ i fig. 1) og trekker det av.

3 Fjern hår og støv fra apparatet og tilbehørene.

4 Rengjør apparatet og tilbehøret med en fuktig klut.

5 Du kan også henge den i hengelekken (① i fig. 1 kun for HP8661, HP8662, HP8663, HP8667).

4 Garanti og service

Hvis du trenger informasjon, eller det har oppstått problemer, kan du besøke våre Internett-sider på www.philips.com eller ta kontakt med Philips' kundestøtte der du bor (du finner telefonnummeret i garantiheftet). Hvis det ikke er noen kundestøtte der du bor, kan du gå til den lokale Philips-forhandleren.

Português

Parabéns pela compra do seu produto e bem-vindo à Philips! Para usufruir de todas as vantagens da assistência oferecida pela Philips, registe o seu produto em www.philips.com/welcome.

1 Importante

Leia cuidadosamente este manual do utilizador antes de utilizar o aparelho e guarde-o para consultas futuras.

- AVISO: não utilize este aparelho perto de água.
- Quando o aparelho for utilizado numa casa de banho, desligue a ficha da tomada após a utilização, uma vez que a presença de água apresenta riscos, mesmo com o aparelho desligado.
- AVISO: não utilize este aparelho perto de banheiras, chuveiros, lavatórios ou outros recipientes que contenham água.
- Desligue sempre da corrente após cada utilização.
- Se o aparelho aquecer excessivamente, desliga-se automaticamente. Desligue o aparelho e deixe-o arrefecer durante alguns minutos. Antes de voltar a ligar o aparelho, verifique as grelhas e certifique-se de que não estão bloqueadas com pêlos, cabelos, etc.
- Se o fio estiver danificado, deve ser sempre substituído pela Philips, por um centro de assistência autorizado da Philips ou por pessoal devidamente qualificado para se evitarem situações de perigo.
- Este aparelho pode ser utilizado por crianças com idade igual ou superior a 8 anos e por pessoas com capacidades físicas, sensoriais ou mentais reduzidas, ou com falta de experiência e conhecimento, caso tenham sido supervisionadas ou lhes tenham sido dadas instruções relativas à utilização segura do aparelho e se tiverem sido alertadas para os perigos envolvidos. As crianças não podem brincar com o aparelho. A limpeza e a manutenção do utilizador não podem ser efectuadas por crianças sem supervisão.
- Para maior segurança, aconselhamos a instalação de um dispositivo de corrente residual (disjuntor) no circuito eléctrico que abastece a casa de banho. Este disjuntor deve ter uma corrente residual nominal não superior a 30 mA. Aconselhe-se com o seu electricista.
- Não introduza objectos metálicos nas grelhas de ventilação para evitar choques eléctricos.
- Nunca obstrua as grelhas de ventilação.
- Antes de ligar o aparelho, certifique-se de que a tensão indicada no mesmo corresponde à tensão do local onde está a utilizá-lo.
- Não utilize o aparelho para outro fim que não o descrito neste manual.
- Não utilize o aparelho sobre cabelo artificial.
- Nunca deixe o aparelho sem vigilância quando estiver ligado à corrente.
- Nunca utilize quaisquer acessórios ou peças de outros fabricantes ou que a Philips não tenha especificamente recomendado. Se utilizar tais acessórios ou peças, a garantia perderá a validade.
- Não enrole o fio de alimentação à volta do aparelho.
- Aguarde que o aparelho arrefeça antes de o guardar.
- Não puxe o cabo de alimentação após a utilização. Desligue o aparelho segurando sempre na ficha.
- Tenha muito cuidado ao utilizar o aparelho, pois este pode estar extremamente quente. Segure apenas pela pega, visto que as outras peças estão quentes, e evite o contacto com a pele.
- Evite que o cabo de alimentação entre em contacto com as partes quentes do aparelho.
- Nunca cubra o aparelho (p. ex., com toalhas ou roupa) quando estiver quente.
- Não utilize o aparelho com as mãos molhadas.
- Leve sempre o aparelho a um centro de assistência autorizado da Philips para verificação ou reparação. Reparações efetuadas por pessoas não qualificadas poderiam provocar uma situação extremamente perigosa para o utilizador.
- Mantenha o modelador limpo e sem pó e produtos de modelação do cabelo como espuma, laca e gel. Nunca utilize o aparelho em combinação com produtos de modelação do cabelo.
- O ferro possui um revestimento. Este revestimento poderá desgastar-se com o passar do tempo. No entanto, isto não afeta o desempenho do aparelho.
- Se o aparelho for utilizado em cabelos pintados, o modelador pode ficar manchado.

Campos electromagnéticos (CEM)

Este aparelho Philips cumpre todas as normas e regulamentos aplicáveis relativos à exposição a campos electromagnéticos.

Reciclagem

-Este símbolo significa que os produtos elétricos não devem ser eliminados juntamente com os resíduos domésticos comuns.

-Cumpra as regras locais de recolha seletiva de produtos elétricos.

2 Antes de modelar o seu cabelo

Nota: Deixe sempre que o aparelho e os acessórios arrefeçam antes de colocar ou retirar os acessórios.

1 Primeiro seque o cabelo molhado com uma toalha limpa, visto que o aparelho é mais eficaz em cabelo seco com uma toalha.

2 Coloque um acessório apropriado na pega (② na Fig.1) com as ranhuras alinhadas (② na Fig.3).

↳ Ouvirá um estalido e o acessório fica bloqueado na sua posição.

Para seleccionar um acessório apropriado para o penteado que pretende, consulte a tabela abaixo:

Penteado	Acessório
Cabelo seco	Bico (⑪) **(apenas HP8661, HP8662, HP8663, HP8667)**
Modelar caracóis soltos	Escova com cerdas retrácteis (⑨) **(apenas HP8662, HP8663, HP8667)**
Obter um cabelo liso natural	Escova plana (⑩) **(apenas HP8663)**
Voltar as pontas para dentro/para fora e criar ondas naturais	Escova térmica de 38 mm (⑥)
	Escova térmica de 22 mm (⑦) **(apenas HP8661)**

(Apenas HP8667) Escova tratada com queratina.

3 Modelar o seu cabelo

1 Deslize o interruptor do fluxo de ar (③ na Fig.1) para o fluxo de ar forte e quente 𝒊 para uma secagem e modelação rápidas, ou para a regulação ThermoProtect 𝒊 para um fluxo de ar suave, evitando um aquecimento excessivo do seu cabelo.

- (Apenas para HP8661, HP8662, HP8663, HP8667) Também pode seleccionar um fluxo de ar frio ● para fixar o penteado.
- (Apenas para HP8662, HP8663, HP8667) Os iões são libertados automaticamente e de forma contínua para proporcionar um brilho adicional e reduzir o frisado quando o aparelho é ligado.

Secar o cabelo (apenas HP8661, HP8662, HP8663, HP8667)

1 Seleccione o bico (⑪ na Fig.1) e encaixe-o na pega (② na Fig.1).

2 Seque o cabelo com as regulações apropriadas do fluxo de ar (③ na Fig.1).

Criar caracóis soltos (Fig. 4, apenas HP8662, HP8663, HP8667)

1 Rode o botão (⑧ na Fig.1) da escova com cerdas retrácteis (⑨ na Fig.1) para estender as cerdas.

2 Enrole uma madeixa de cabelo à volta da escova com as cerdas estendidas.

3 Mantenha a escova nesta posição durante 7 a 10 segundos.

4 Rode o botão (⑧ na Fig.1) para retrair as cerdas e retire a escova do cabelo.

Criar um cabelo liso natural (Fig. 5, apenas HP8663)

1 Coloque a escova plana (⑩ na Fig.1) no seu cabelo.

2 Escove o cabelo lentamente com a escova plana, exactamente como faria com uma escova normal.

- Escove o cabelo para trás, se desejar.

Voltar as pontas para dentro/para fora e criar ondas naturais (Fig.6 e 7) (Escova térmica de 22 mm apenas para HP8661)

1 Penteie o cabelo e divida-o em várias madeixas.

2 Pegue numa madeixa de cabelo e escove-a para baixo com a escova térmica. Nas pontas do cabelo, rode a escova para dentro ou para fora.

3 Segure a escova nessa posição durante 7 a 10 segundos e, em seguida, retire-a do seu cabelo.

Após a utilização:

1 Coloque-o numa superfície resistente ao calor até que arrefeça.

2 Para retirar o acessório, prima o botão de libertação (④ na Fig.1) e puxe-o para fora.

3 Remova cabelos e pó do aparelho e dos acessórios.

4 Limpe o aparelho e os acessórios com um pano húmido.

5 Também pode pendurá-lo pela argola de suspensão (① na Fig.1, apenas para HP8661, HP8662, HP8663, HP8667).

4 Garantia e assistência

Se precisar de mais informações ou se tiver algum problema, visite o Web site da Philips em www.philips.com ou contacte o Centro de Apoio ao Cliente da Philips do seu país (pode encontrar o número de telefone no folheto da garantia mundial). Se não existir um Centro de Apoio ao Cliente no seu país, dirija-se ao representante local da Philips.

Svenska

Vi tycker att det är roligt att du har köpt en Philips-produkt! Genom att registrera din produkt på www.philips.com/welcome kan du dra nytta av Philips support.

1 Viktigt!

Läs användarhandboken noggrant innan du använder apparaten och spara den för framtida bruk.

- VARNING: Använd inte den här apparaten nära vatten.
- Om du använder apparaten i ett badrum måste du dra ut kontakten efter användning. Närhet till vatten utgör en fara, även när apparaten är avstängd.
- VARNING: Använd inte apparaten i närheten av badkar, duschar, handfat eller andra kärl som innehåller vatten.
- Dra alltid ut nätsladden efter användning.
- Om apparaten blir överhettad stängs den av automatiskt. Dra ut apparatens stickkontakt och låt den svalna ett par minuter. Innan du slår på apparaten igen måste du kontrollera gallren så att de inte har täppts till av ludd, hår eller dylikt.
- Om nätsladden är skadad måste den alltid bytas ut av Philips, något av Philips auktoriserade serviceombud eller liknande behöriga personer för att undvika olyckor.
- Den här apparaten kan användas av barn som är 8 år och äldre och av med olika funktionshinder, eller som inte har kunskap om hur apparaten används så länge de övervakas och får instruktioner angående säker användning och förstår riskerna som medföljer. Barn ska inte leka med apparaten. Rengöring och användarunderhåll får endast utföras av barn om det sker under tillsyn av en vuxen.
- Av säkerhetsskäl rekommenderar vi även att du installerar en jordfelsbrytare för den krets som strömförsörjer badrummet. Jordfelsbrytaren måste ha en brytströmstyrka som inte överstiger 30 mA. Kontakta en behörig elektriker för mer information.
- För inte in metallföremål i luftgallren eftersom det medför risk för elektriska stötar.
- Blockera aldrig luftgallren.
- Innan du ansluter apparaten kontrollerar du att spänningen som anges på apparaten motsvarar den lokala nätspänningen.
- Använd inte apparaten för något annat ändamål än vad som beskrivs i den här användarhandboken.
- Använd inte apparaten på konstgjort hår.
- Lämna aldrig apparaten obevakad när den är ansluten till elnätet.
- Använd aldrig tillbehör eller delar från andra tillverkare, eller delar som inte uttryckligen har rekommenderats av Philips. Om du använder sådana tillbehör eller delar gäller inte garantin.
- Linda inte nätsladden runt apparaten.
- Vänta tills apparaten har svalnat innan du lägger undan den.
- Dra inte i nätsladden efter användning. Koppla alltid från apparaten genom att hålla i kontakten.
- Var försiktig när du använder produkten, eftersom den kan vara mycket varm. Håll endast i handtaget eftersom andra delar är varma, och undvik kontakt med huden.
- Undvik att nätsladden kommer i kontakt med produktens varma delar.
- Täck aldrig över produkten med något (t.ex. en handduk) när den är varm.
- Använd inte produkten med våta händer.
- Lämna alltid in produkten till ett serviceombud auktoriserat av Philips för undersökning och reparation. Reparation som görs av en okvalificerad person kan innebära en ytterst riskfylld situation för användaren.
- Håll kolven ren och fri från damm och stylingprodukter som hårskum, hårspray och hårgelé. Använd aldrig produkten tillsammans med stylingprodukter.
- Kolven har en beläggning. Beläggningen kan nötas bort efter längre tids användning. Det påverkar dock inte produktens prestanda.
- Om du använder apparaten på färgat hår kan det bli fläckar på kolven.

Elektromagnetiska fält (EMF)

Den här Philips-produkten uppfyller alla tillämpliga standarder och regler gällande exponering av elektromagnetiska fält.

Återvinning

-Den här symbolen betyder att elektriska produkter inte ska slängas bland hushållssoporna.

-Följ de regler som gäller i ditt land för återvinning av elektriska produkter.

2 Innan du formar håret

Obs! Låt alltid apparaten och tillbehören svalna innan du fäster eller tar bort tillbehören.

1 Börja med att torka det våta håret med en ren handduk eftersom apparaten är mest effektiv på handdukstorkat hår.

2 Fäst ett lämpligt tillbehör på handtaget (② i bild 1) i linje med skårorna (② i bild 3).

↳ När tillbehöret sitter på plats hörs ett "klick".

Se tabellen nedan för att hitta lämpligt tillbehör för den önskade frisyren:

Frisyr	Bilaga
Torka håret	Munstycke (⑪) **(endast HP8661, HP8662, HP8663, HP8667)**
Skapa lösa lockar	Borste med indragbara borst (⑨) **(endast HP8662, HP8663, HP8667)**
Skapa naturligt rakt hår	Paddelborste (⑩) **(endast HP8663)**
Skapa inåtvända och utåtvända flikar och naturliga vågor	38 mm termoborste (⑥)
	22 mm termoborste (⑦) **(endast HP8661)**

(Endast HP8667) Med keratin i borsten.

3 Forma håret

1 Ställ in reglaget för luftflöde (③ i bild 1) på kraftigt och varmt luftflöde 𝒊 för snabb torkning och styling, eller på ThermoProtect-inställningen 𝒊 för mjukt luftflöde som förhindrar att håret blir överhettat.

- (Endast för HP8661, HP8662, HP8663, HP8667) Du kan även välja svalt luftflöde ● när du vill fixa till frisyren.
- (Endast för HP8662, HP8663, HP8667) Joner avges automatiskt och kontinuerligt när apparaten är påslagen, vilket ger extra glans och minskad burrighet.

Torka håret (endast HP8661, HP8662, HP8663, HP8667)

1 Välj munstycke (⑪ på bild 1) och fäst det vid handtaget (② på bild 1).

2 Torka håret med lämplig luftflödesinställning (③ i bild 1).

Skapa lösa lockar (bild 4, endast HP8662, HP8663, HP8667)

1 Vrid vredet (⑧ i bild 1) på borsten med indragbara borst (⑨ i bild 1) för att dra ut borststråna.

2 Linda en hårslinga runt borsten med borststråna utdragen.

3 Håll borsten i den positionen i 7 till 10 sekunder.

4 Vrid vredet (⑧ på bild 1) så att borststråna dras in och ta sedan bort borsten från håret.

Skapa naturligt rakt hår (bild 5, endast HP8663)

1 Använd paddelborsten (⑩ på bild 1) på håret.

2 Borsta genom håret långsamt med paddelborsten, precis som med en vanlig borste.

- Borsta håret bakåt som du vill.

Forma håret i inåtvända och utåtvända flikar eller naturliga vågor (bild 6 och 7) (22 mm termoborste – endast för HP8661)

1 Kamma håret och dela upp det i flera hårlockar.

2 Ta en hårlock och borsta den med termoborsten nedåt. Vid hårtopparna vinklar du sedan borsten inåt eller utåt.

3 Håll borsten i den positionen i 7-10 sekunder och ta sedan bort den från håret.

Efter användning:

1 Placera den på en värmetålig yta tills den svalnar.

2 Ta bort tillbehöret genom att trycka på frigöringsknappen (④ på bild 1) och dra av tillbehöret.

3 Ta bort hår och damm från apparaten och tillbehören.

4 Rengör apparaten och tillbehören med en lätt fuktad trasa.

5 Du kan också spänna den i öglan (① i bild 1 – endast för HP8661, HP8662, HP8663, HP8667).

4 Garanti och service

Om du behöver mer information eller har problem med apparaten kan du gå till Philips webbplats på www.philips.com eller kontakta Philips kundtjänst i ditt land (tel

PHILIPS

HP8660, HP8661
HP8662, HP8663
HP8667

Specifications are subject to change without notice
© 2023 Koninklijke Philips N.V.
All rights reserved.

>75 % recycled paper
>75 % papier recyclé

3140.035.3921.7 (13/04/2023)

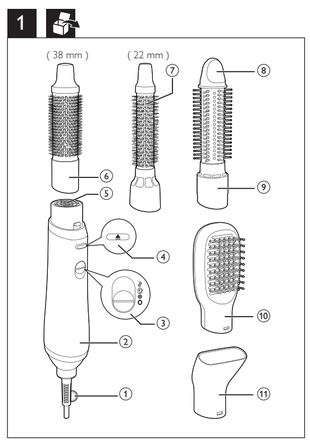

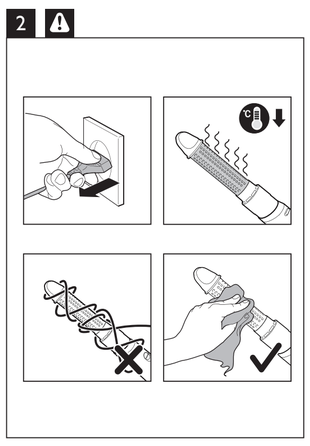

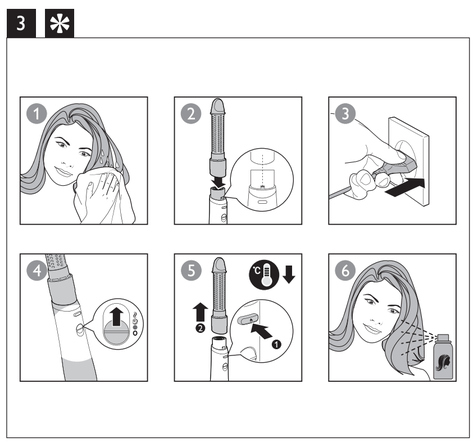

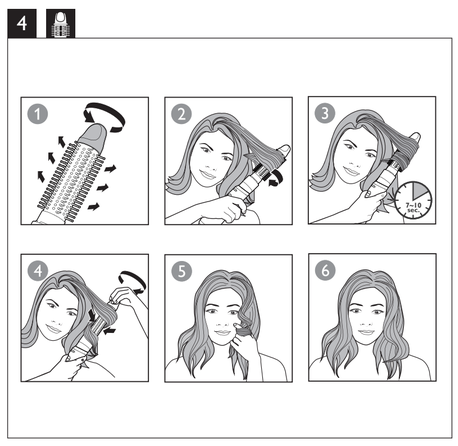

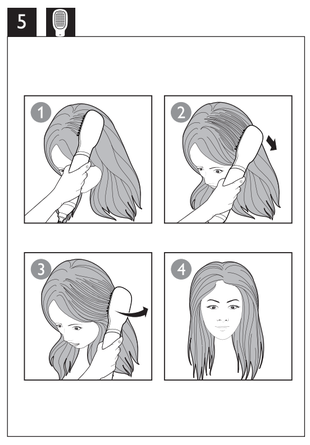

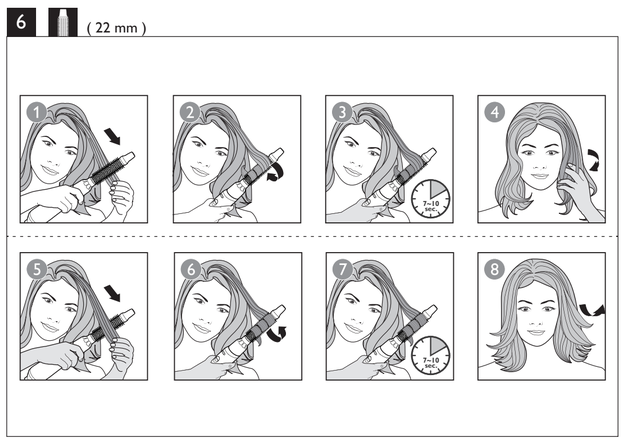

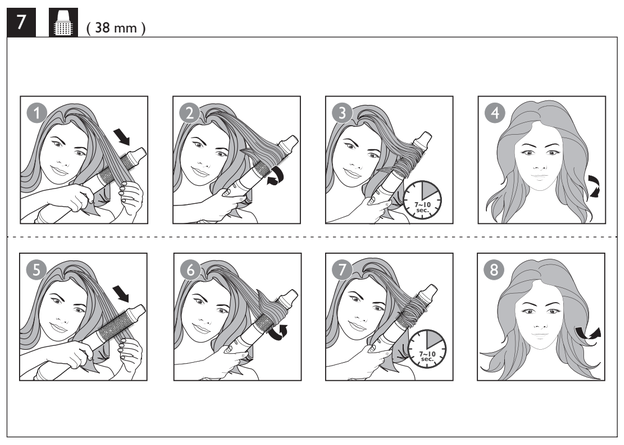

Magyar

Köszönjük, hogy Philips terméket vásárolt, és üdvözöljük a Philips világában! A Philips által biztosított teljes körű támogatáshoz regisztrálja termékét a www.philips.com/welcome oldalon.

1 Fontos tudnivalók

A készülék első használata előtt figyelmesen olvassa el a felhasználói kézikönyvet, és őrizze meg későbbi használatra.

- FIGYELMEZTETÉS: Soha ne használja a készüléket víz közelében.
- Ha fürdőszobában használja a készüléket, használat után húzza ki a csatlakozódugót a fali aljzatból, mivel a víz még kikapcsolt készülék esetén is veszélyforrást jelent.
- FIGYELMEZTETÉS: Soha ne használja a készüléket fürdőkád, zuhanyzó, mosdókagyló, vagy egyéb folyadékkal teli edény közelében.
- Használat után mindig húzza ki dugót az aljzatból.
- Túlhevülés esetén a készülék automatikusan kikapcsol. Húzza ki a készüléket csatlakozódugóját a fali aljzatból, és néhány percig hagyja hűlni. Mielőtt újra bekapcsolná a készüléket, ellenőrizze a szellőzőrácsot, hogy haj, szósz stb. nem akadályozza-e a levegő áramlását.
- Ha a hálózati kábel meghibásodik, a kockázatok elkerülése érdekében Philips szakszervizben vagy hivatalos szakszervizben ki kell cserélni.
- A készüléket 8 éven felüli gyermekek, illetve csökkent fizikai, érzékelési vagy szellemi képességekkel rendelkező, vagy a készülék működtetésében járatlan személyek is használhatják, amennyiben ezt felügyelet mellett teszik, illetve ismerik a készülék biztonságos működtetésének módját és az azzal járó veszélyeket. Ne engedje, hogy gyermekek játszanak a készülékkel. Gyermekek felügyelet nélkül nem tisztíthatják a készüléket és nem végezhetnek felhasználói karbantartást rajta.
- A még nagyobb védelem érdekében ajánlott egy hibaáram-védőkapcsoló (RCD) beépítése a fürdőszobát ellátó áramkörbe. Ez a kapcsoló max. 30 mA névleges hibaáramot nem lépheti túl. További tanácsot szakembertől kaphat.
- Az áramütés veszélyének elkerülése érdekében ne helyezzen fémtárgyat a levegőrácsokba.
- Soha ne fedje le a levegő bemeneti rácsot.
- Mielőtt csatlakoztatná a készüléket, ellenőrizze, hogy az azon feltüntetett feszültség megegyezik-e a helyi hálózati feszültséggel.
- Csak a kézikönyvben meghatározott rendeltetés szerint használja a készüléket.
- Ne használja a készüléket műhajhoz vagy parókához.
- Ha a készülék csatlakoztatva van a feszültséghez, soha ne hagyja azt felügyelet nélkül.
- Ne használjon más gyártótól származó, vagy a Philips által jóvá nem hagyott tartozékot vagy alkatrészt. Ellenkező esetben a garancia érvényét veszti.
- Ne tekerje a hálózati csatlakozó kábelt a készülék köré.
- Mielőtt eltennék, várja meg, amíg a készülék lehűl.
- A használatot követően ne húzza meg a hálózati kábelt. A hálózati kábel fali aljzatból történő kihúzásakor mindig tartsa szorosan a csatlakozódugót.
- Nagyon figyeljen a készülék használatakor, hiszen az rendkívül forró lehet. Csak a fogantyújánál fogja meg a készüléket, mivel a többi része forró, illetve óvakodjon az érintésétől.
- Kerülje el, hogy a hálózati kábel a készülék forró részeihez érjen.
- Ne takarja le a forró készüléket semmivel (pl. törölközővel vagy ruhával).
- Ne működtesse a készüléket nedves kézzel.
- A készüléket kizárólag Philips hivatalos szakszervizbe vigye vizsgálatra, illetve javításra. A szakszerűtlen javítás a felhasználó számára különösen veszélyes lehet.
- Tartsa a hajformázó hengert tisztán, portól és szennyeződéstől, valamint hajformázó habtól, spray-től és szelétől mentesen. Ne használja a készüléket hajformázó készítményekkel együtt.
- A henger bevonattal van ellátva. A bevonat az idő folyamán kophat. Ez azonban nem befolyásolja a készülék teljesítményét.
- Ha festett hajon használja a készüléket, a hajformázó henger elszíneződhet.

Elektromágneses mezők (EMF)

Ez a Philips készülék az elektromágneses mezőkre érvényes összes vonatkozó szabványnak és előírásnak megfelel.

Újrahasznosítás

- Ez a szimbólum azt jelenti, hogy az elektromos készülékeket nem szabad háztartási hulladékként kezelni.
- Tartsa be az elektromos készülékek külön történő gyűjtésére vonatkozó országos előírásokat.

2 Hajformázás előtt

Megjegyzés: Tartozékok csatlakoztatása előtt, várja meg, amíg a készülék és tartozékai lehűlnek.

1 Nedves haját előbb törölje meg egy törölközővel, mivel a készülék törölközőnedves hajon a leghatékonyabb.
2 Pattintsa rá a megfelelő tartozékot a nyélre (1. ábra, ② rész) úgy, hogy a barázdák egymáshoz igazodjanak (3. ábra, ② rész).
   ↳ Egy kattanás után a tartozék a helyére rögzül.

A kívánt hajformához szükséges tartozékot az alábbi táblázatból kereshet ki:

Frizura	Tartozék
Száraz haj	Szűkítőfej (⑪) **(csak a HP8661, HP8662, HP8663, HP8667 típusnál)**
Laza fürtök	Behúzható sörtéjű hajkefe (⑨) **(csak a HP8662, HP8663, HP8667 típusnál)**
Természetes egyenes haj	Párnázott kefe (⑩) **(csak a HP8663 típusnál)**
Befelé / kifelé göndörödő fürtök és természetes hullámok létrehozása	38 mm-es termokefe (⑥)
	22 mm-es termokefe (⑦) **(csak a HP8661 típusnál)**

(csak a HP8667 esetében) A kefe keratint tartalmaz.

3 A haj formázása

1 Csatlakoztassa a dugaszt a tápcsatlakozó aljzatba.
2 Csúsztassa a légáramkapcsolót (1. ábra, ③ rész) az erős és meleg légáram állása 🌡 a gyors hajszárításért és formázásért, illetve a haj túlmelegedésének elkerülésére csúsztassa a ThermoProtect állása ⏲ a kíméletes légáramért.
- (Csak a HP8661, HP8662, HP8663, HP8667 típusoknál) Hideg légáramot is kiválaszthat ● a frizura rögzítéséhez.
- (Csak a HP8662, HP8663, HP8667 típusnál) Ha a készülék be van kapcsolva, automatikusan ionokat bocsát ki, ami extra ragyogást és simaságot kölcsönöz hajának.

Hajszárítás (csak a HP8661, HP8662, HP8663, HP8667 típusoknál)

1 Válassza ki a szűkítőfejet (1. ábra, ⑪ rész), és rögzítse a nyélre (1. ábra, ② rész).
2 Szárítsa meg a hját a megfelelő légáram-beállításokkal (1. ábra, ③ rész).

Laza fürtök 4, csak a HP8662, HP8663, HP8667 típusnál)

1 Fordítsa el a gombot (1. ábra, ⑧ rész) a behúzható sörtéjű hajkefén (1. ábra, ⑨ rész) a sörtét kiengedéséhez.
2 Csavarjon egy hajfürtöt a kefére kiengedett tüskékkel.
3 Tartsa a kefét ebben a helyzetben 7-10 másodpercig.
4 Fordítsa el ismét a gombot (1. ábra, ⑧ rész) a sörték behúzásához, és vegye ki a kefét a hajából.
5 Ismételje meg a 2-4. lépéseket a haja többi részén.
6 Ha elkészült, a begöndörített hajtincseket az ujjára csavarva rendezze a loknikat.
7 Igazítsa fürtjeit tetszése szerint, hogy elérje a kívánt eredményt.
8 A tartós eredmények érdekében fújja be haját hajlakkal.

Természetes egyenes haj létrehozása 5, csak a HP8663 típusnál)

1 Helyezze a párnázott kefét (1. ábra, ⑩ rész) a hajára.
2 Fésülje át lassan a haját a párnázott kefével, ahogyan egy normál fésűvel tenné.
   - Fésülje hátra a haját tetszése szerint.

Tipp: A hajtöveknél is megfésülheti a haját a dinamikusabb hatás érdekében.

3 Ha elkészült, használja az ujjait a haj formázásához.

Formázzon befelé / kifelé göndörödő fürtöket (6-7. ábra) (22 mm-es Thermobrush, csak a HP8661 típusnál)

1 Fésülje meg a haját, és ossza több tincsre.
2 Fogjon egy tincset, és fésülje a termokefével a hajvégek irányába. A hajvégeknél fordítsa a kefét kifelé vagy befelé.
3 Tartsa a kefét ebben a helyzetben 7-10 másodpercig, majd távolítsa el a hajától.

Ismételje meg a 2-3. lépést a haja többi részén.

4 Ha elkészült, használja az ujjait a hajvégek formázásához. Igazítsa a fürtöket tetszése szerint.

A használatot követően:

1 Kapcsolja ki a készüléket, és a csatlakozódugót húzza ki a fali aljzatból.
2 Helyezze a készüléket egy hőálló felületre, amíg az ki nem hűl.
3 A tartozék leszereléséhez nyomja meg a kioldógombot (1. ábra, ④ rész) és húzza le azt.
4 Távolítsa el a hajszálakat és a port a készülékről, valamint a tartozékokról.
5 A készüléket és a kefefejeket nedves ruhával tisztítsa.
6 A készüléket száraz és portól mentes helyen tárolja.
7 Az akasztója segítségével is felfüggeszthető (1. ábra, ① rész, csak a HP8661, HP8662, HP8663, HP8667 típusnál).

4 Jótállás és szerviz

Ha információra van szüksége, vagy valamilyen probléma merül fel, látogasson el a Philips honlapjára (www.philips.com), vagy forduljon az adott ország Philips vevőszolgálatához (a telefonszámot megtalálja a világszerte érvényes garancialevélen). Ha országában nem működik ilyen vevőszolgálat, forduljon a Philips helyi szakszervizéhez.

Қазақша

Сатып алғаныңыз құтты болсын және Philips компаниясына қош келдіңіз! Philips ұсынатын қолдауды толық пайдалану үшін өнімді www.philips.com/welcome торабында тіркеңіз.

1 Маңызды ақпарат

Құралды қолданар алдында осы пайдаланушы нұсқаулығын мұқият оқып шығыңыз және болашақта анықтама құралы ретінде пайдалану үшін сақтап қойыңыз.

- ЕСКЕРТУ: Бұл құралды судың жанында пайдаланбаңыз.
- Жуынатын бөлмеде пайдаланып болғаннан кейін, құралды розеткадан ажыратыңыз. Себебі, құралдың өшірілген күйінде де суға жақын орналасуы қауіпті болып есептеледі.
- АБАЙЛАҢЫЗ! Құралды ванна, душ, бассейн немесе сумен толтырылған басқа заттардың жанында қолданбаңыз.
- Қолданып болған соң құралды міндетті түрде розеткадан ажыратыңыз.
- Қатты қызып кетсе, құрал автоматты түрде өшеді. Құралды тоқтан шығарып, оны бірнеше минутқа суытыңыз. Құралды қайтадан тоққа қосар алдында, ауа торын тексеріп, оның мамықпен, шашпен немесе т.б. заттармен жабылып қалмағанын тексеріңіз.
- Қуат сымы зақымданған болса, қауіпті жағдай орын алмауы үшін, оны тек Philips компаниясында, Philips мақұлдаған қызмет орталығында немесе бірдей мамандар ауыстыруы керек.
- Бақылау астында болса немесе құралды қауіпсіз түрде пайдалану туралы нұсқаулар алған болса және байланысты қауіптерді түсінсе, бұл құралды 8 және одан жоғары жастағы балалар және дене, сезу немесе ақыл-ой қабілеттері кем я болмаса тәжірибесі мен білімі жоқ адамдар пайдалана алады. Балалар құралмен ойнамауы керек. Тазалау және пайдаланушының қызмет көрсету жұмысын балалар бақылаусыз орындамауы керек.
- Қосымша қауіпсіздік үшін ваннаның электр желісіне қауіпсіздік мақсатында өшірілу құралын орнату ұсынылады. Бұл құралдың мөлшерленген жұмыс тогы 30 мА мәнінен аспауы керек. Орнатушымен кеңесіңіз.
- Электр шоғын алмас үшін, ауа шығатын тесік торға темір заттарды енгізбеңіз.
- Ауа торларын ешқашан жаппаңыз.
- Құралды қосар алдында, онда көрсетілген кернеу жергілікті кернеуге сәйкес келетінін тексеріңіз.
- Құралды нұсқаулықта көрсетілмеген басқа мақсаттарда пайдаланбаңыз.
- Бұл құралды жасанды шашқа қолдануға болмайды.
- Розеткаға қосылып тұрғанда, құралды ешқашан қадағалаусыз қалдырмаңыз.
- Басқа өндірушілер шығарған немесе Philips компаниясы нақты ұсынбаған қосалқы құралдар мен бөлшектерді пайдалануды болмаңыз. Ондай қосалқы құралдар мен бөлшектерді пайдалансаңыз, құралдың кепілдігі өз күшін жояды.
- Тоқ сымымен құралды айналдырып орамаңыз.
- Құралды жинап қоятынның алдында, оның сәл суығанын күтіңіз.
- Қолданғаннан кейін қуат сымынан ұстап тартпаңыз. Құрылғыны тоқ көзінен ардайым штепсельдік ашасынан ұстап ажыратыңыз.
- Құралды пайдаланғанда толық мұқият болыңыз, себебі ол қатты ыстық болады. Басқа бөліктері ыстық болатындықтан тек тұтқасынан ұстаңыз және теріге тигізбеңіз.
- Қуат сымын құрылғының қызып кететін жерлеріне тигізбеңіз.
- Құрал қызып тұрғанда, оны ешқашан ештеңмен жаппаңыз (мысалы сүлгімен немесе матамен).
- Ылғал қолмен құралды пайдаланбаңыз.
- Тексеру немесе жөндеуге үшін құралды тек қана Philips рұқсат еткен қызмет орталығына апарыңыз. Біліктілігі жоқ адамдардың жөндеуі пайдаланушыға өте қауіпті жағдай тудыруы мүмкін.
- Цилиндрді таза ұстаңыз, оларды шаңнан және мусс, спрей және гель сияқты шаш үлгілерін жасайтын заттардан таза ұстаңыз. Құрылғыны ешқашан шаш үлгілерін жасайтын заттармен бірге пайдаланбаңыз.
- Цилиндр жабылмен қапталған. Бұл жабын уақыт өте жайлап өскіреді. Дегенмен, бұл құрылғының жұмысына әсер етпейді.
- Егер құрылғыны бояған шашқа қолдансаңыз, цилиндрде дақтар пайда болуы ықтимал.

4 Кепілдік және қызмет

Қосымша ақпарат қажет болса немесе шешілмеген мәселе болса, www.philips.com мекенжайындағы Philips компаниясының веб-торабына кіріңіз немесе еліңіздегі Philips Тұтынушыларға қолдау көрсету орталығына (оның нөмірін дүниежүзілік кепілдік кітапшасын табуға болады) хабарласыңыз. Егер еліңіздің тұтынушыларға қолдау көрсету орталығы болмаса, онда жергілікті Philips компаниясының дилеріне барыңыз.

Фен-щетка

Тұрмыстық қажеттіліктерге арналған

Өндіруші: "Филипс Консюмер Лайфстайл Б.В.", Туссендиепен 4, 9206 АД, Драхтен, Нидерланды.

Қытайда жасалған

Ресей және Кедендік одақ территориясына импорттаушы: «ФИЛИПС» ЖШҚ, Ресей Федерациясы, 123022, Мәскеу қ., Сергей Макеев к-сі, 13-үй, телефон нөмірі +7 495 961-1111

HP8660
220-240 V; 50-60 Hz; 650 W
HP8661, HP8662, HP8663, HP8667
220-240 V; 50-60 Hz; 650-800 W

II санатты аспап

Сақтау шарттары, пайдалану		
Температура		Салыстырмалы ылғалдылық
Сақтау пайдалану	Сақтау шарттары	
+10 °C ÷ +30 °C	-25 °C ÷ +60 °C	35 % ÷ 99 %

Lietuviškai

Sveikiname įsigijus „Philips“ gaminį ir sveiki atvykę! Jei norite pasinaudoti visa „Philips“ siūloma pagalba, savo gaminį užregistruokite adresu www.philips.com/welcome.

1 Svarbu

Prieš pradėdami naudoti prietaisą atidžiai perskaitykite šį vartotojo vadovą ir saugokite jį, nes jo gali prireikti ateityje.

- ĮSPĖJIMAS: nenaudokite šio prietaiso netoli vandens.
- Naudodami prietaisą vonioje, iš karto po naudojimo ištraukite kištuką iš elektros lizdo. Arti esantis vanduo kelią grėsmę net ir tada, kai prietaisas yra išjungtas.
- ĮSPĖJIMAS: nenaudokite prietaiso šalia vonios, dušo, kriauklės ar kitų indų, pripildytų vandens.
- Baigę naudotis, būtinai išjunkite prietaisą iš maitinimo tinklo.
- Kai prietaisas perkaista, jis automatiškai išsijungia. Išjunkite aparatą iš elektros lizdo ir palikite jį kelioms minutėms, kad atvėstų. Prieš vėl įjungdami prietaisą, patikrinkite, ar grotelės neužkimštos pūkeliais, plaukais ir pan.
- Jei pažeistas maitinimo laidas, jį turi pakeisti „Philips“ darbuotojai, „Philips“ įgaliotosis techninės priežiūros centras arba kiti panašios kvalifikacijos specialistai, kitaip kyla pavojus.
- Šį prietaisą gali naudoti 8 metų ir vyresni vaikai bei asmenys, kurių fiziniai, jutimo ir protiniai gebėjimai yra silpnesni, arba neturintieji patirties ir žinių su sąlyga, kad jie bus išmokyti saugiai naudotis prietaisu ir prižiūrimi siekiant užtikrinti, jog jie saugiai naudotų prietaisą, ir supažindinti su susijusiais pavojais. Vaikai negali žaisti su šiuo prietaisu. Valyti ir taisyti prietaiso vaikai be suaugusių(-ųjų) priežiūros negali.
- Dėl papildomo saugumo patariame elektros grandinėje, kuria tiekiamas maitinimas voniai, įrengti liekamosios srovės įtaisą (RCD). Šio RCD nominali liekamoji darbinė srovė turi būti ne didesnė kaip 30 mA. Patarimo kreipkitės į montuotoją.
- Kad išvengtumėte elektros smūgio, į oro įleidimo grotelių nekiškite metalinių daiktų.
- Niekada neuždenkite oro įleidimo grotelių.
- Prieš įjungdami prietaisą įsitikinkite, kad ant prietaiso nurodyta įtampa atitinka vietinę tinklo įtampą.
- Nenaudokite prietaiso kitiems tikslams, išskyrus aprašytus šiame vadove.
- Netiesinkite dirbtinių plaukų.
- Prijungę prietaisą prie maitinimo tinklo, nepalikite jo be priežiūros.
- Nenaudokite jokių priedų ar dalių, pagamintų kitų bendrovių arba nerekomenduojamų „Philips“. Jei naudosite tokius priedus arba dalis, nebegalios jūsų garantija.
- Nevyniokite maitinimo laido apie prietaisą.
- Prieš padėdami į laikymo vietą, leiskite prietaisui atvėsti.
- Baigus naudoti, neištraukite maitinimo laido. Prietaisą visada atjunkite prilaikydami kištuką.
- Naudodami prietaisą būkite atidūs, nes jis gali būti labai įkaitęs. Laikykite rankeną, nes kitos dalys yra įkaitusios, kad išvengtumėte kontakto su oda.
- Saugokite, kad maitinimo laidas nesiliestų prie karštų prietaiso dalių.
- Jokiu būdu neuždenkite įkaitusio prietaiso (pvz., rankšluosčiu ar audiniu).
- Nenaudokite prietaiso, jei jūsų rankos šlapios.
- Prietaisą apžiūrėti ar taisyti pristatykite tik į „Philips“ įgaliotąjį techninės priežiūros centrą. Prietaisą taisantys nekvalifikuoti darbuotojai gali naudotojui sukelti itin didelį pavojų.
- Vamzdelį saugokite nuo dulkių ir šukuosenai formuoti skirtų priemonių, pvz., putų, lako ir želės. Niekada nenaudokite prietaiso kartu su šukuosenai formuoti skirtomis priemonėmis.
- Vamzdelis yra padengtas danga. Ši danga gali pamažu dėvėtis. Tačiau tai nekenkia prietaiso veikimo efektyvumui.
- Naudojant prietaisą su dažytais plaukais, vamzdelis gali išsitepti.

Elektromagnetiniai laukai (EML)

„Philips“ prietaisas atitinka visus taikomus standartus ir normas dėl elektromagnetinių laukų poveikio.

Perdirbimas

- Šis simbolis reiškia, kad elektros gaminių negalima išmesti kartu su įprastomis buitinėmis atliekomis.
- Vadovaukitės savo šalies rūšiuojamojo elektros gaminių surinkimo taisyklėmis.

2 Prieš formuodami šukuoseną

Pastaba: prieš prijungdami arba atjungdami priedus visada palaukite, kol prietaisas ir jo priedai atvės.

1 Pirma nusausinkite šlapius plaukus švariu rankšluosčiu, nes prietaisas efektyviausiai veikia rankšluosčiu nusausintus plaukus.
2 Uždėkite ant rankenos reikiamą priedą (1 pav., ②) prieš tai sulygiavę griovelius (3 pav., ②).
   ↳ Išgirsite spragtelėjimą – priedas užfiksuotas.

Norėdami pasirinkti tinkamą priedą norimai šukuosenai žr. toliau pateikiamą lentelę:

Šukuosena	Priedas
Sausi plaukai	Antgalis (⑪) **(Tik HP8661, HP8662, HP8663, HP8667)**
Formuokite laisvai banguojančias garbanas	Šepetys su įtraukiamais šeriais (⑨) **(tik HP8662, HP8663, HP8667)**
Formuokite natūraliai tiesius plaukus	Platus šepetys(⑩) **(tik HP8663)**
Užrieskite sruogas į vidų ar išorę ir sukurkite natūralias bangas	38 mm šildomasis šepetys (⑥)
	22 mm šildomasis šepetys (⑦) **(tik HP8661)**

(Tik HP8667) Šepetys su keratinu.

3 Plaukų modeliavimas

1 Įkiškite kištuką į maitinimo lizdą.
2 Paslinkite oro srauto jungiklį (1 pav., ③) ties 🌡, jei reikia stipraus ir šilto oro srauto, kad galėtumėte greitai džiovinti ir modeliuoti, pasirinkite šilumos apsauginį režimą, ⏲ jei norite švelniai džiovinti plaukus ir apsaugoti juos nuo perkaitinimo.
- (Tik HP8661, HP8662, HP8663, HP8667) Taip pat galite pasirinkti ir šalto oro srautą ●, jei reikia sutvirtinti šukuoseną.
- (Tik HP8662, HP8663, HP8667) Jei prietaisas įjungtas, automatiškai ir nuolat išsiskiria jonai, suteikiantys daugiau žvilgesio ir mažinantys garbanojimąsi.

Plaukų džiovinimas (tik HP8661, HP8662, HP8663, HP8667)

1 Pasirinkite antgalį (1 pav., ⑪) ir uždėkite jį ant rankenos (1 pav., ②).
2 Džiovinkite plaukus naudodami tinkamus oro srauto nustatymus (1 pav., ③).

Formuokite laisvai banguojančias garbanas (4 pav., tik HP8662, HP8663, HP8667)

1 Pasukite šerių įtraukimo rankenėlę (1 pav., ⑧) ant šepečio (1 pav., ⑨) ir išskleiskite šerius.
2 Apsukite dali plaukų aplink šepetį su ištrauktais šeriais.
3 Palaikykite šepetį šioje padėtyje 7–10 sekundžių.
4 Pasukite rankenėlę (1 pav., ⑧), įtraukite šerius ir išimkite šepetį iš plaukų.
5 Pakartokite 2 ir 4 veiksmus likusiems plaukams.
6 Baigę apsukite sugarbanotus plaukus aplink pirštus ir sukurkite garbanas.
7 Pakoreguokite garbanas taip, kaip norite, kad atrodytumėte, kaip trokštate.
8 Užpurkškite plaukų lako, kad galėtumėte ilgiau džiaugtis šukuosena.

Formuokite natūraliai tiesius plaukus (5 pav., tik HP8663)

1 Uždėkite platų šepetį (1 pav., ⑩) ant plaukų.
2 Šukuokite plaukus lėtai, taip, kaip tai darytumėte naudodami įprastą šepetį.
   - Šukuokite plaukus atgal, kaip patinka.

Patarimas: galite šukuoti vidinę plaukų pusę, kad plaukai laisvai kristų.

3 Pabaige plaukus suformuokite pirštais.

Užrieskite sruogas į vidų ar išorę ir sukurkite natūralias bangas (6 ir 7 pav) (22 mm šildomasis šepetys, tik HP8661)

1 Sušukuokite plaukus ir padalinkite juos į keletą sruogų.
2 Paimkite plaukų sruogą ir šukuokite ją šildomuoju šepečiu žemyn. Tuomet ties plaukų galiukais pasukite šildomąjį šepetį į vidų ir išorę.
3 Palaikykite šepetį tokioje padėtyje 7–10 sekundžių, tada ištraukite jį iš plaukų.

Pakartokite 2 ir 3 veiksmus likusiems plaukams.

4 Pabaige pirštais suformuokite plaukų galiukus. Pakoreguokite garbanas taip, kaip norite.

Po naudojimo:

1 Prietaisą išjunkite ir atjunkite nuo maitinimo tinklo.
2 Padėkite jį ant karščiui atsparaus paviršiaus, kol jis atvės.
3 Norėdami nuimti priedą, paspauskite atleidimo mygtuką (1 pav., ④) ir nuimkite priedą.
4 Pašalinkite plaukus ir dulkes iš prietaiso ir priedų.
5 Prietaisą ir priedus valykite drėgna šluoste.
6 Laikykite prietaisą saugioje ir saugioje, nedulkėtoje vietoje.
7 Jį taip pat galite laikyti pakabinę už kabinimo kilpos (1 pav., ① , tik HP8661, HP8662, HP8663, HP8667).

4 Garantija ir techninė priežiūra

Jei reikia daugiau informacijos arba kilo problemų, apsilankykite „Philips“ svetainėje adresu www.philips.com arba kreipkitės į „Philips“ klientų aptarnavimo centrą savo šalyje (jo telefono numerį rasite visame pasaulyje galiojančios garantijos lankstinuke). Jei jūsų šalyje nėra klientų aptarnavimo centro, kreipkitės į vietinį „Philips“ platintoją.

Latviešu

Apsveicam ar pirkumu un laipni lūdzam Philips! Lai pilnībā izmantotu Philips piedāvātā atbalsta iespējas, reģistrējiet produktu vietnē www.philips.com/welcome.

1 Svarīga informācija

Pirms ierīces izmantošanas uzmanīgi izlasiet šo lietošanas instrukciju un saglabājiet to, lai vajadzības gadījumā varētu ieskatīties tajā arī turpmāk.

- BRĪDINĀJUMS! Nelietojiet ierīci ūdens tuvumā.
- Ja lietojat ierīci vannas istabā, pēc lietošanas atvienojiet ierīci no elektrotīkla, jo ūdens tuvums ir bīstams pat tad, ja ierīce ir izslēgta.
- BRĪDINĀJUMS! Nelietojiet ierīci vannu, dušu, izlietņu vai citu ar ūdeni pildītu trauku tuvumā.
- Pēc lietošanas vienmēr atvienojiet ierīci no elektrotīkla.
- Ja ierīce pārkarst, tā automātiski izslēdzas. Atvienojiet ierīci no elektrotīkla un ļaujiet tai dažas minūtes atdzist. Pirms atkal ieslēdzat ierīci, pārbaudiet, vai gaisa plūsmas atveres nav aizsprostotas ar pūkām, matiem u.tml.
- Ja elektrības vads ir bojāts, tas jānomaina Philips pilnvarota tehniskās apkopes centra darbiniekiem vai līdzīgi kvalificētām personām, lai izvairītos no briesmām.
- Šo ierīci var izmantot bērni vecumā no 8 gadiem un personas ar ierobežotām fiziskajām, sensorajām vai garīgajām spējām vai bez pieredzes un zināšanām, ja tiek nodrošināta uzraudzība vai norādījumi par drošu ierīces lietošanu un panākta izpratne par iespējamo bīstamību. Bērni nedrīkst rotaļāties ar ierīci. Ierīces tīrīšanu un apkopi nedrīkst veikt bērni bez pieaugušo uzraudzības.
- Papildu aizsardzībai iesakām uzstādīt elektriskās shēmas, kas pievada elektrību vannas istabā, Aizsardzības atslēgšanas ierīci (RCD). RCD ir jābūt nominālai darba strāvai, kas nepārsniedz 30mA. Sazinieties ar savu uzstādītāju.
- Neievietojiet metāla priekšmetus gaisa iepūlides režģos, lai izvairītos no elektriskā strāvas trieciena.
- Nekādā gadījumā neaizsprostojiet gaisa plūsmas ateres.
- Pirms ierīces pievienošanas elektrotīklam pārliecinieties, ka uz ierīces norādītais spriegums atbilst elektrotīklā spriegumam jūsu mājā.
- Izmantojiet ierīci tikai tiem nolūkiem, kas aprakstīti šajā rokasgrāmatā.
- Nelietojiet ierīci mākslīgos matos.
- Nekādā gadījumā neatstājiet ierīci bez uzraudzības, kad tā ir pievienota elektrotīklam.
- Nekad neizmantojiet citu ražotāju piederumus vai detaļas, kuras Philips nav īpaši ieteicis. Ja izmantojat šādus piederumus vai detaļas, garantija vairs nav spēkā.
- Netiniet elektrības vadu ap ierīci.
- Pirms novietojat ierīci glabāšanā, pagaidiet, līdz tā atdziest.
- Pēc lietošanas neraujiet aiz strāvas vada. Vienmēr atvienojiet ierīci, turot aiz kontaktdakšas.
- Uzmanieties ierīces lietošanas laikā, jo tā var būt ļoti karsta. Satveriet ierīci tikai aiz roktura, jo citas daļas ir karstas, un izvairieties no saskares ar ādu.
- Nepieļaujiet, ka elektrības vads saskaras ar ierīces karstajām daļām.
- Nekad neapsedziet ierīci ar kaut kādiem priekšmetiem (piem., dvieli vai drāniņu), kad tā ir karsta.
- Ne dopuszczaj do zetknięcia się przewodu sieciowego z rozgrzanymi częściami urządzenia.
- Gdy urządzenie jest gorące, nigdy go nie przykrywaj (np. ręcznikiem lub odzieżą).
- Nie używaj urządzenia, gdy masz mokre dłonie.
- Konieczność przeglądu lub naprawy urządzenia zawsze zgłaszaj do autoryzowanego centrum serwisowego firmy Philips. Naprawy przez osoby niewykwalifikowane mogą prowadzić do poważnego zagrożenia dla użytkownika urządzenia.
- Na bieżąco czyść wałek z kurzu oraz środków do układania włosów (np. pianki, lakieru, żelu). Nigdy nie używaj lokówki w połączeniu z takimi środkami.
- Wałek jest wyposażony w powłokę. Powłoka ta może zużywać się z upływem czasu. Nie wpływa to na prawidłowe funkcjonowanie urządzenia.
- Jeśli urządzenie jest używane do włosów farbowanych, wałek może się zabarwić.

Pola elektromagnetyczne (EMF)

To urządzenie firmy Philips spełnia wszystkie normy i jest zgodne z wszystkimi przepisami dotyczącymi narażenia na działanie pól elektromagnetycznych.

Recykling

Ten symbol oznacza, że produktów elektrycznych po okresie ich użytkowania, nie można wyrzucać wraz z innymi odpadami pochodzącymi z gospodarstw domowych. Użytkownik ma obowiązek oddać zużyty produkt do podmiotu prowadzącego zbieranie zużytego sprzętu elektrycznego i elektronicznego, tworzącego system zbierania takich odpadów - w tym do odpowiedniego sklepu, lokalnego punktu zbiórki lub jednostki gminnej. Zużyty sprzęt może mieć szkodliwy wpływ na środowisko i zdrowie ludzi z uwagi na potencjalną zawartość niebezpiecznych substancji, mieszanin oraz części składowych. Gospodarstwo domowe spełnia ważną rolę w przyczynianiu się do ponownego użycia i odzysku surowców wtórnych, w tym recyklingu zużytego sprzętu. Na tym etapie kształtuje się postawy, które wpływają na zachowanie wspólnego dobra jakim jest czyste środowisko naturalne.

2 Przed rozpoczęciem układania fryzury

Uwaga: przed założeniem lub zdjęciem nasadek poczekaj, aż urządzenie i nasadki ostygną.

1 Najpierw osusz mokre włosy czystym ręcznikiem, ponieważ urządzenie działa najskuteczniej na lekko wilgotnych włosach.
2 Załóż odpowiednią nasadkę na uchwyt (② na rys. 1) w taki sposób, aby rowki znajdowały się w jednej linii (② na rys. 3).
   ↳ Usłyszysz charakterystyczne kliknięcie, gdy nasadka zablokuje się na swoim miejscu.

Aby wybrać odpowiednią nasadkę do danej fryzury, zapoznaj się z poniższą tabelą:

Fryzura	Nasadka
Suszenie włosów	Nasadka (⑪) **(tylko modele HP8661, HP8662 i HP8663, HP8667)**
Tworzenie delikatnych loków	Szczotka z wysuwanymi ząbkami (⑨) **(tylko modele HP8662 i HP8663, HP8667)**
Tworzenie naturalnie prostych włosów	Płaska szczotka (⑩) **(tylko model HP8663)**
Podwijanie/ wywijanie włosów i tworzenie naturalnie wyglądających fal	Termoszczotka 38 mm (⑥)
	Termoszczotka 22 mm (⑦) **(tylko model HP8661)**

(Tylko model HP8667) Z keratyną dodaną do szczotki.

Creați spirale în interior/exterior și bucle naturale	Perie termică de 38 mm (⑥)
	Perie termică de 22 mm (⑦) **(numai pentru HP8661)**

(Numai pentru HP8667) Cu cheratină adăugată la perie.

3 Coafarea părului

1 Conectați ștecherul la o priză de alimentare.
2 Glisați comutatorul pentru flux de aer (③ în Fig.1) la flux de aer cald și puternic 🌡 pentru uscare și coafare rapide sau setarea ThermoProtect ⏲ pentru flux de aer delicat, pentru a preveni supraîncălzirea părului
- (Numai pentru HP8661, HP8662, HP8663, HP8667) Puteți selecta și fluxul de aer rece ● pentru fixarea coafurii.
- (Numai pentru HP8662, HP8663, HP8667) Atunci când aparatul este pornit, se vor genera automat și continuu ioni, pentru a oferi un plus de strălucire și pentru a reduce aspectul creț.

Uscați-vă părul (numai pentru HP8661, HP8662, HP8663, HP8667)

1 Selectați capul de coafare (⑪ în Fig. 1) și atașați-l la mâner (② în Fig. 1).
2 Uscați-vă părul cu setările corespunzătoare ale fluxului de aer (③ în Fig.1).

Creați bucle lejere(Fig. 4, numai HP8662, HP8663, HP8667)

1 Rotiți butonul (⑧ în Fig.1) periei cu peri retractabili (⑨ în Fig. 1) pentru a extrage perii.
2 Înfășurați o șuviță de păr pe peria cu perii extrași.
3 Mențineți peria în această poziție timp de 7 - 10 secunde.
4 Rotiți butonul (⑧ în Fig. 1) pentru a retracta perii și îndepărtați peria de pe păr.
5

1

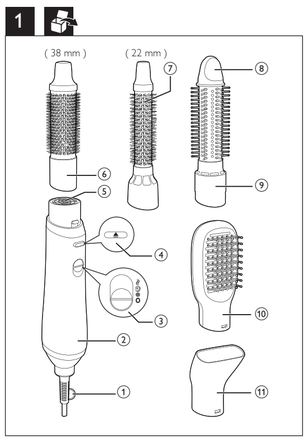

2

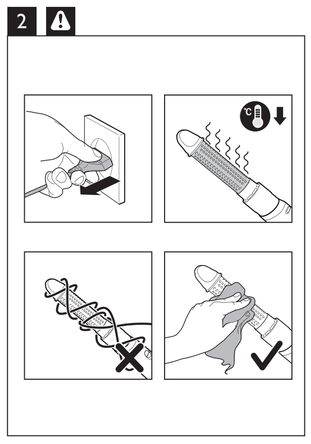

3

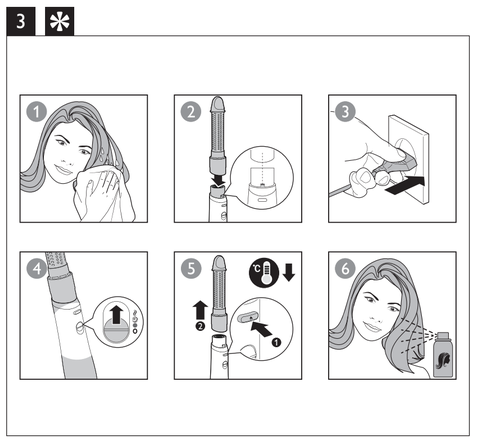

4

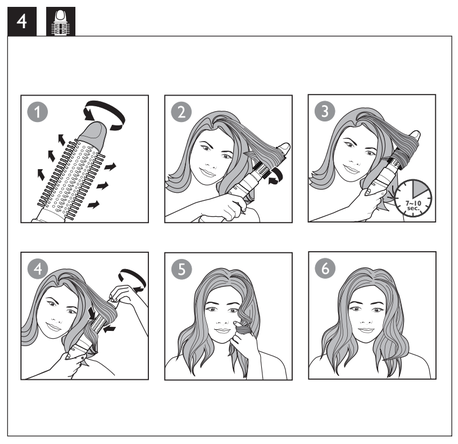

5

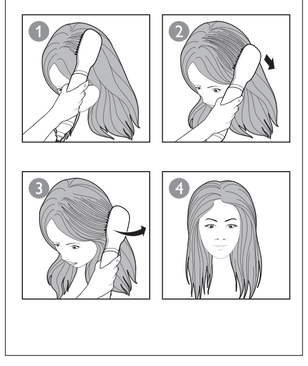

6 (22 mm)

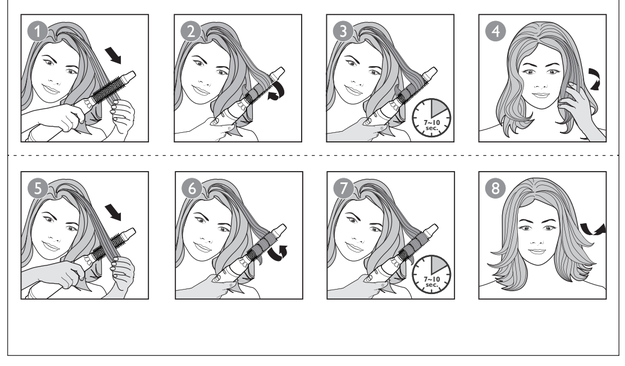

7 (38 mm)

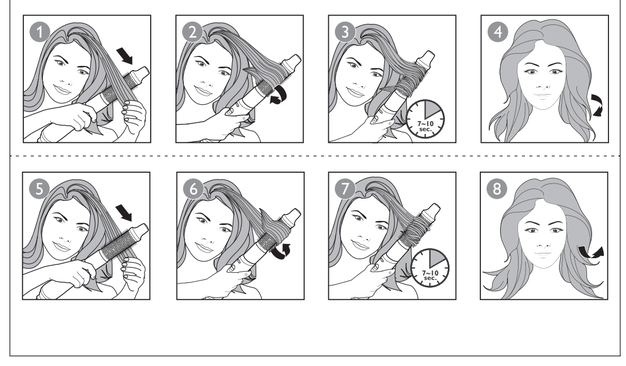

Po použití:

1 Vypnite zariadenie a odpojte ho zo siete.
2 Umiestnite ho na teplovzdorný podklad a počkajte, kým vychladne.
3 Ak chcete nástavec odpojiť, stlačte uvoľňovacie tlačidlo (④ na obr. 1) a nástavec vytiahnite.
4 Zo zariadenia a nástavcov odstráňte vlasy a prach.
5 Zariadenie a nástavce očistite navlhčenou tkaninou.
6 Zariadenie skladujte na bezpečnom, suchom a bezprašnom mieste.
7 Môžete ho aj zavesiť pomocou očka na zavesenie (① na obr. 1; iba modely HP8661, HP8662, HP8663, HP8667).

4 Záruka a servis

Ak potrebujete viac informácií alebo ak sa vyskytne akýkoľvek problém, navštívte webovú lokalitu spoločnosti Philips na adrese www.philips.com alebo kontaktujte Stredisko starostlivosti o zákazníkov spoločnosti Philips vo svojej krajine (telefónne číslo do tohto strediska nájdete v medzinárodnom záručnom liste). Ak sa vo vašej krajine toto stredisko nenachádza, obráťte sa na miestneho predajcu výrobkov Philips.

Slovenščina

Čestitamo vam za nakup in dobrodošli pri Philips! Da bi izkoristili vse prednosti Philipsove podpore, izdelek registrirajte na strani www.philips.com/welcome.

1 Pomembno

Pred uporabo aparata natančno preberite ta uporabniški priročnik in ga shranite za poznejšo uporabo.

- OPOZORILO: aparata ne uporabljajte v bližini vode.
- Ko aparat uporabljate v kopalnici, ga po uporabi vedno izključite iz omrežja, ker neposredna bližina vode predstavlja nevarnost, četudi je aparat izklopljen.
- OPOZORILO: Aparata ne uporabljajte v bližini kadi, tušev, umivalnikov ali drugih posod z vodo.
- Po uporabi aparat vedno izklopite iz omrežne vtičnice.
- Če se aparat pregreje, se samodejno izklopi. Izključite aparat iz električnega omrežja in pustite, da se ohladi. Pred ponovnim vklopom aparata preverite, da zračne mreže niso zamašene s puhom, lasmi itd.
- Poškodovani omrežni kabel sme zamenjati le podjetje Philips, Philipsov pooblaščeni servis ali ustrezno usposobljeno osebje.
- Ta aparat lahko uporabljajo otroci od 8. leta starosti naprej in osebe z zmanjšanimi fizičnimi ali psihičnimi sposobnostmi ali s pomanjkljivimi izkušnjami in znanjem, če so prejele navodila glede varne uporabe aparata ali jih pri uporabi nadzoruje odgovorna oseba, ki jih opozori na morebitne nevarnosti. Otroci naj se ne igrajo z aparatom. Otroci aparata ne smejo čistiti in vzdrževati brez nadzora.
- Za dodatno zaščito vam svetujemo vgradnjo varnostnega tokovnega stikala (FID) v električni tokokrog kopalnice. Izklopni tok varnostnega tokokroga ne sme presegati 30 mA. Za nasvet se obrnite na električarja.
- V zračno mrežo ne vstavljajte kovinskih predmetov, da ne povzročite električnega šoka.
- Ne blokirajte zračnih mrež.
- Preden aparat priključite, preverite, ali na aparatu označena napetost ustreza napetosti lokalnega električnega omrežja.
- Aparat uporabljajte izključno v namene, ki so opisani v tem priročniku.
- Aparata ne uporabljajte na umetnih laseh.
- Ko je aparat priključen na napajanje, ga ne puščajte brez nadzora.
- Ne uporabljajte nastavkov ali delov drugih proizvajalcev, ki jih Philips izrecno ne priporoča. Uporaba takšnih nastavkov razveljavi garancijo.
- Omrežnega kabla ne navijajte okoli aparata.
- Preden aparat shranite, počakajte, da se ohladi.
- Po uporabi ne vlecite za napajalni kabel. Aparat iz električnega omrežja vedno izključite tako, da primete vtič.
- Pri uporabi aparata bodite zelo pozorni, ker je lahko izjemno vroč. Primite samo ročaj, ker so drugi deli vroči, in se izogibajte stiku s kožo.
- Preprečite stik omrežnega kabla z vročimi deli aparata.
- Vročega aparata ne pokrivajte (npr. z brisačo ali obleko).
- Aparata ne uporabljajte z mokrimi rokami.
- Za pregled ali popravilo aparata se obrnite na Philipsov pooblaščeni servis. Popravilo s strani neusposobljenih oseb je lahko za uporabnika izredno nevarno.
- Cevka mora biti čista in brez prahu, umazanije in sredstev za oblikovanje, kot so pena, razpršilo in gel. Aparata ne uporabljajte v kombinaciji s sredstvi za oblikovanje.
- Cevka ima prevleko. Prevleka se sčasoma lahko obrabi. Vendar to ne vpliva na delovanje aparata.
- Če aparat uporabljate na barvanih laseh, se cevka lahko umaže.

Elektromagnetna polja (EMF)

Ta Philipsov aparat ustreza vsem veljavnim standardom in predpisom glede izpostavljenosti elektromagnetnim poljem.

Recikliranje

- Ta simbol pomeni, da električnih izdelkov ni dovoljeno odlagati skupaj z običajnimi gospodinjskimi odpadki.
- Upoštevajte državne predpise za ločeno zbiranje električnih izdelkov.

2 Pred oblikovanjem pričeske

Opomba: preden namestite ali odstranite nastavke, počakajte, da se aparat in nastavki ohladijo.

1 Mokre lase najprej osušite s čisto brisačo, saj je aparat najučinkovitejši na laseh, osušenih z brisačo.
2 Na ročaj (② na sliki 1) namestite ustrezen nastavek in poravnajte utore (② na sliki 3).
↳ Ko se nastavek zaskoči na mesto, zaslišite »klik«.

Za izbiro pravilnega nastavka za želeno pričesko glejte spodnjo tabelo:

Pričeska	Nastavek
Sušenje las	Nastavek (⑪) **(samo HP8661, HP8662, HP8663, HP8667)**
Ustvarite spuščene kodre	Krtača s pogrezljivimi ščetinami (⑨) **(samo HP8662, HP8663, HP8667)**
Oblikujte naravno ravno pričesko	Krtača za lase (⑩) **(samo HP8663)**
Lase zavihajte navznoter/navzven in oblikujte naravne kodre	38 mm termo krtača (⑥)
	22 mm termo krtača (⑦) **(samo HP8661)**

(Samo HP8667) Krtači je dodan keratin.

3 Oblikovanje pričeske

1 Vtikač priključite na omrežno vtičnico.
2 Za hitro sušenje in oblikovanje pričeske potisnite stikalo za zračni tok (③ na sliki 1) na močan in topel zračni tok , za hitro sušenje in oblikovanje pa na nastavitev s toplotno zaščito , ki preprečuje pregrevanje las.
- (Samo za HP8661, HP8662, HP8663, HP8667) Izberete lahko tudi hladen zračni tok ● za utrjevanje pričeske.
- (Samo pri HP8662, HP8663, HP8667) Ko je aparat vklopljen, se samodejno in neprekinjeno sproščajo ioni za dodaten lesk in gladko pričesko.

Sušenje las (samo HP8661, HP8662, HP8663, HP8667)

1 Izberite nastavek za sušenje (⑪ na sliki 1) in ga namestite na ročaj (② na sliki 1).
2 Posušite lase z ustreznimi nastavitvami zračnega toka (③ na sliki 1).

Ustvarite spuščene kodre (slika 4, samo HP8662, HP8663, HP8667)

1 Obrnite gumb (⑧ na sliki 1) na krtači s pogrezljivimi ščetinami (⑨ na sliki 1), da se ščetine izvlečejo.
2 Pramen las ovijte okoli krtače z izvlečenimi ščetinami.
3 Krtačo držite na mestu 7 do 10 sekund.
4 Obrnite gumb (⑧ na sliki 1), da se ščetine pogreznejo, in odstranite krtačo iz las.
5 Na preostalih laseh ponavljajte korake od 2. do 4.
6 Ko končate, ovijte skodrane lase okoli prstov, da oblikujete kodre.
7 Kodre prilagodite tako, da boste dobili želeni videz.
8 Za dolgotrajne rezultate nanesite lak za lase.

Oblikujte naravno ravno pričesko (slika 5, samo HP8663)

1 Krtačo za lase (⑩ na slika 1) položite na lase.
2 Lase počasi češite s krtačo za lase, kot bi jih z običajno krtačo.
- Lase po želji češite nazaj.

Namig: lase lahko češete tudi od spodaj, da dobite prožnejšo pričesko.

3 Ko končate, s prsti oblikujte lase.

Lase zavihajte navznoter/navzven in oblikujte naravne kodre (sliki 6 in 7) (22 mm termo krtača samo za HP8661)

1 Počešite lase in jih razdelite na več pramenov.
2 Vzemite pramen las in ga s termo krtačo počešite navzdol. Na konicah las krtačo obrnite navznoter ali navzven.
3 Krtačo držite v tem položaju 7 do 10 sekund in jo nato odstranite iz las.

Na preostalih laseh ponavljajte 2. in 3. korak.

4 Ko končate, s prsti oblikujte konice las. Zavihane lase prilagodite po lastnem okusu.

Po uporabi:

1 Aparat izklopite in izključite.
2 Položite ga na površino, ki je odporna na vročino, da se ohladi.
3 Če želite odstraniti nastavek, pritisnite gumb za sprostitev (④ na sliki 1) in nastavek snemite.
4 Z aparata in nastavkov odstranite lase in prah.
5 Aparat in nastavke očistite z vlažno krpo.
6 Aparat hranite na varnem in suhem mestu, kjer ni prahu.
7 Shranite ga lahko tudi tako, da ga obesite za obešalno zanko (① na sliki 1, samo za HP8661, HP8662, HP8663, HP8667).

4 Garancija in servis

Za informacije ali v primeru težav obiščite Philipsovo spletno stran na naslovu www.philips.com ali pa se obrnite na Philipsov center za pomoč uporabnikom v svoji državi (telefonsko številko centra najdete v mednarodnem garancijskem listu). Če v vaši državi takšnega centra ni, se obrnite na lokalnega Philipsovega prodajalca.

Srpski

Čestitamo na kupovini i dobro došli u Philips! Da biste na najbolji način iskoristili podršku koju nudi kompanija Philips, registrujte proizvod na www.philips.com/welcome.

1 Važno

Pre upotrebe aparata pažljivo pročitajte ovo uputstvo i sačuvajte ga za buduću upotrebu.

- UPOZORENJE: Nemojte da koristite ovaj aparat u blizini vode.
- Ako koristite aparat u kupatilu, isključite ga iz struje nakon upotrebe jer blizina vode predstavlja rizik, čak i kad je aparat isključen.
- UPOZORENJE: Nemojte da koristite ovaj aparat u blizini kade, tuš kabine, umivaonika ili drugih posuda sa vodom.
- Aparat nakon upotrebe uvek isključite iz struje.
- Ako se aparat pregreje, automatski će se isključiti. Isključite aparat iz struje i ostavite ga da se hladi nekoliko minuta. Pre nego što ponovo uključite aparat proverite da rešetka nije blokirana prašinom, kosom itd.
- Ako je kabl za napajanje oštećen, uvek mora da ga zameni kompanija Philips, ovlašćeni Philips servisni centar ili na sličan način kvalifikovane osobe kako bi se izbegao rizik.
- Ovaj aparat mogu da koriste deca starija od 8 godina i osobe sa smanjenim fizičkim, senzornim ili mentalnim sposobnostima, ili nedostatkom iskustva i znanja, pod uslovom da su pod nadzorom ili da su dobile uputstva za bezbednu upotrebu aparata i da razumeju moguće opasnosti. Deca ne bi trebalo da se igraju aparatom. Deca ne bi trebalo da čiste aparat niti da ga održavaju bez nadzora.
- U cilju dodatne zaštite preporučujemo vam ugradnju automatskog osigurača za strujno kolo kupatila. Ovaj osigurač ne sme da ima radnu struju višu od 30 mA. Za savet se obratite stručnom licu.
- Da biste izbegli strujni udar, nemojte da stavljate metalne predmete u rešetku za propuštanje vazduha.
- Nikada nemojte da blokirate rešetke za propuštanje vazduha.
- Pre nego što povežete aparat uverite se da oznaka voltaže na aparatu odgovara voltaži u lokalnoj mreži.
- Aparat koristite isključivo u svrhu opisanu u ovim uputstvima.
- Nemojte da koristite aparat na umetnoj kosi.
- Kada je aparat povezan na napajanje, nikada ga nemojte ostavljati bez nadzora.
- Nikada nemojte da koristite dodatke niti delove drugih proizvođača koje kompanija Philips nije izričito preporučila. U slučaju upotrebe takvih dodataka ili delova, garancija prestaje da važi.
- Nemojte da namotavate kabl za napajanje oko aparata.
- Pre odlaganja sačekajte da se aparat ohladi.
- Nakon korišćenja nemojte vući kabl za napajanje. Prilikom isključivanja aparata iz električne mreže uvek vucite utikač.
- Budite veoma pažljivi prilikom upotrebe aparata jer može biti veoma vruć. Aparat držite samo za dršku jer su drugi delovi vrući te izbegavajte kontakt sa kožom.
- Izbegavajte dodir kabla za napajanje sa vrelim delovima aparata.
- Nikada nemojte pokrivati aparat (npr. peškirom ili odećom) kada je vruć.
- Nemojte da rukujete aparatom dok su vam ruke mokre.
- U slučaju provere ili popravke aparat uvek vratite u ovlašćeni Philips servisni centar. Popravka od strane nekvalifikovanih osoba može da izazove izuzetno opasne situacije po korisnika.
- Pazite da cev uvek bude čista i bez tragova prašine i proizvoda za oblikovanje kose, poput pene, spreja ili gela. Nikada nemojte da koristite aparat u kombinaciji sa proizvodima za oblikovanje kose.
- Cev ima premaz. Taj premaz se tokom vremena može polako istrošiti. Međutim, to ne utiče na performanse aparata.
- Ako aparat koristite na ofarbanoj kosi, cev može da se oboji.

Elektromagnetna polja (EMF)

Ovaj Philips aparat ukladen je sa svim primenjivim standardima i propisima u vezi sa elektromagnetnim poljima.

Recikliranje

- Ovaj simbol označava da se ovi električni proizvodi ne smeju odlagati zajedno sa običnim kućnim otpadom.
- Pridržavajte se propisa vaše zemlje u vezi sa zasebnim prikupljanjem električnih proizvoda.

2 Pre oblikovanja kose

Napomena: Pre priključivanja ili isključivanja dodataka obavezno ostavite aparat i dodatke da se ohlade.

1 Prethodno prosušite mokru kosu peškirom pošto je aparat najefikasniji na kosi koja je prosušena peškirom.
2 Postavite odgovarajući dodatak na dršku (② na slici 1) tako što ćete poravnati žlebove (② na slici 3).
↳ Čućete „klik" kada dodatak legne na mesto.

Pogledajte tabelu u nastavku da biste izabrali odgovarajući dodatak za frizuru koju želite da napravite:

Frizura	Dodatak
Suva kosa	Mlaznica (⑪) **(samo HP8661, HP8662, HP8663, HP8667)**
Kreiranje opuštenih kovrdža	Četka sa vlaknima koja mogu da se uvuku (⑨) **(samo HP8662, HP8663, HP8667)**
Kreiranje ravne kose prirodnog izgleda	Široka pljosnata četka (⑩) **(samo HP8663)**
Kreiranje izvijenih krajeva ka unutra/spolja i prirodnih talasa	Termo četka od 38 mm (⑥)
	Termo četka od 22 mm (⑦) **(samo HP8661)**

(Samo HP8667) Sa keratinom dodatim na četku.

3 Oblikovanje kose

1 Utikač aparata priključite u utičnicu.
2 Podesite prekidač za protok vazduha (③ na slici 1) na snažan protok toplog vazduha radi brzog sušenja i oblikovanja ili na postavku ThermoProtect za slab mlaz vazduha koji sprečava pregrevanje.
- (Samo za HP8661, HP8662, HP8663, HP8667) Možete da izaberete i hladan mlaz zraka ● ako želite da učvrstite frizuru.
- (Samo za HP8662 i HP8663, HP8667) Joni se automatski i neprestano generišu dok je aparat uključen radi stvaranja dodatnog sjaja i sprečavanja kovrdžanja.

Sušenje kose (samo HP8661, HP8662, HP8663, HP8667)

1 Izaberite mlaznicu (⑪ na slici 1) i postavite je na dršku (② na slici 1).
2 Osušite kosu pomoću odgovarajućih postavki za mlaz vazduha (③ na slici 1).

Kreiranje opuštenih kovrdža (slika 4, samo za HP8662 i HP8663, HP8667)

1 Okrenite dugme za uvlačenje vlakana (⑧ na slici 1) na četki sa vlaknima koja mogu da se uvuku (⑨ na slici 1) kako biste izvukli vlakna.
2 Deo kose obavijte oko četke sa izvučenim vlaknima.
3 Zadržite četku u tom položaju 7 do 10 sekundi.
4 Okrenite dugme (⑧ na slici 1) da biste uvukli vlakna i izvucite četku iz kose.
5 Primenite korake 2–4 na ostatak kose.
6 Kada završite, obmotavajte ukovrdžanu kosu oko prstiju kako biste učvrstili kovrdže.
7 Doterajte kovrdže po želji kako biste postigli željeni izgled.
8 Primenite lak za kosu za dugotrajne rezultate.

Kreiranje ravne kose prirodnog izgleda (slika 5, samo HP8663)

1 Postavite široku pljosnatu četku (⑩ na slici 1) na kosu.
2 Polako povlačite široku pljosnatu četku kroz kosu, baš kao što biste radili i sa običnom četkom.
- Začešljajte kosu unazad ako želite.

Savet: Četku možete da koristite ispod kose kako biste dobili lepršaviju frizuru.

3 Kada završite, oblikujte kosu pomoću prstiju.

Kreiranje izvijenih krajeva ka unutra/spolja i prirodnih talasa (slike 6 i 7) (termo četka od 22 mm, samo za HP8661)

1 Očešljajte kosu i podelite je na nekoliko pramenova.
2 Uzmite pramen kose i primenite termo četku na njega tako što ćete je pomerati nadole. Zatim pri vrhu kose okrenite četku ka unutra ili ka spolja.
3 Četku u tom položaju držite 7 do 10 sekundi, a zatim ju izvucite iz kose.

Primenite korake 2 i 3 na ostatak kose.

4 Kada završite, oblikujte krajeve kose pomoću prstiju. Doterajte izvijene krajeve po želji.

Nakon upotrebe:

1 Isključite aparat i izvucite kabl iz struje.
2 Postavite ga na površinu koja je otporna na toplotu dok se ne ohladi.
3 Da biste skinuli dodatak, pritisnite dugme za oslobađanje (④ na slici 1) i povucite dodatak.
4 Sa aparata i dodataka skinite kosu i prašinu.
5 Aparat i dodatke čistite vlažnom krpom.
6 Aparat odložite na suvo i bezbedno mesto, bez prašine.
7 Da biste ga odložili, možete i da ga okačite o kukicu (① na slici 1, samo za HP8661, HP8662, HP8663, HP8667).

4 Garancija i servis

Ukoliko su vam potrebne dodatne informacije ili imate bilo kakav problem, posetite Web stranicu kompanije Philips na adresi www.philips.com ili se obratite centru za korisničku podršku kompanije Philips u svojoj zemlji (broj telefona ćete pronaći na međunarodnom garantnom listu). Ako u vašoj zemlji ne postoji centar za korisničku podršku, obratite se lokalnom distributeru Philips proizvoda.

Aparat za oblikovanje i sušenje kose
Philips Consumer Lifestyle B.V. Tussendiepen 4 9206 AD Drachten

Українська

Вітаємо Вас із покупкою та ласкаво просимо до клубу Philips! Щоб у повній мірі скористатися підтримкою, яку пропонує компанія Philips, зареєструйте свій виріб на веб-сайті www.philips.com/welcome.

1 Важливо

Перед тим як використовувати пристрій, уважно прочитайте цей посібник користувача і зберігайте його для майбутньої довідки.

- ПОПЕРЕДЖЕННЯ. Не використовуйте цей пристрій біля води.
- У разі використання пристрою у ванній кімнаті витягуйте шнур із розетки після використання, оскільки перебування пристрою біля води становить ризик, навіть якщо пристрій вимкнено.
- ПОПЕРЕДЖЕННЯ! Не використовуйте цей пристрій біля ванн, душів, басейнів або інших ємностей із водою.
- Після використання завжди від'єднуйте пристрій від мережі.
- Якщо пристрій перегріється, він вимкнеться автоматично. Від'єднайте пристрій від мережі і дайте йому охолонути кілька хвилин. Перед тим, як знову увімкнути пристрій, перевірте, чи решітку не заблоковано пухом, волоссям тощо.
- Якщо шнур живлення пошкоджений, для уникнення небезпеки його необхідно замінити, звернувшись до компанії Philips, уповноваженого сервісного центру або фахівців із належною кваліфікацією.
- Цим пристроєм можуть користуватися діти віком від 8 років або більше чи особи із послабленими фізичними відчуттями або розумовими здібностями, чи без належного досвіду та знань, за умови, що користування відбувається під наглядом, їм було проведено інструктаж щодо безпечного користування пристроєм та їх було повідомлено про можливі ризики. Не дозволяйте дітям бавитися пристроєм. Не дозволяйте дітям виконувати чищення та догляд без нагляду дорослих.
- Для додаткового захисту рекомендується використовувати пристрій залишкового струму (RCD) в електромережі ванної кімнати. Номінальний залишковий струм пристрою залишкового струму (RCD) не повинен перевищувати 30 мА. Рекомендації щодо використання цього виробу можна одержати в спеціаліста.
- Не вставляйте металеві предмети у решітку для повітря, це може призвести до ураження електричним струмом.
- Ніколи не закривайте отвори для повітря.
- Перед тим як під'єднувати пристрій до електромережі, перевірте, чи збігається напруга, вказана на ньому, із напругою у мережі.
- Не використовуйте пристрій для інших цілей, не описаних у цьому посібнику.
- Не використовуйте пристрій на штучному волоссі.
- Ніколи не залишайте під'єднаний пристрій без нагляду.
- Не використовуйте приладдя чи деталі інших виробників, за винятком тих, які рекомендує компанія Philips. Використання такого приладдя чи деталей призведе до втрати гарантії.
- Не накручуйте шнур живлення на пристрій.
- Перед тим як відкласти пристрій на зберігання, дайте йому охолонути.
- Не тягніть за кабель живлення після використання. Завжди від'єднуйте пристрій від мережі, тримаючи за штекер.
- Будьте дуже уважними під час використання пристрою, оскільки він може сильно нагрітися. Тримайте пристрій лише за ручку та уникайте контакту зі шкірою, оскільки інші частини є гарячі.
- Запобігайте контакту шнура живлення із гарячими частинами пристрою.
- Ніколи не накривайте гарячий пристрій (наприклад, рушником чи одягом).
- Не користуйтеся пристроєм, якщо у вас мокрі руки.
- Перевірку та ремонт пристрою слід проводити виключно у сервісному центрі, уповноваженому Philips. Ремонт, виконаний особами без спеціальної кваліфікації, може спричинити дуже небезпечну ситуацію для користувача.
- Слідкуйте, щоб циліндр був чистим від пилу та засобів моделювання зачіски: пінки, лаку та гелю для волосся. Ніколи не користуйтеся пристроєм у поєднанні з засобами моделювання.
- Циліндр має покриття. Із часом це покриття може зноситися. Однак, це не впливає на роботу пристрою.
- Якщо пристрій використовується для вкладання фарбованого волосся, на циліндрі можуть з'явитися плями.

Електромагнітні поля (ЕМП)

Цей пристрій Philips відповідає усім чинним стандартам та правовим нормам, що стосуються впливу електромагнітних полів.

Утилізація

- Цей символ означає, що електричні вироби не можна утилізувати разом зі звичайними побутовими відходами.
- Дотримуйтеся правил роздільного збору електричних виробів у вашій країні.

2 Перед вкладанням волосся

Примітка. Перед тим як під'єднувати чи від'єднувати насадки, завжди слідкуйте, щоб пристрій і насадки були холодними.

1 Спочатку підсушіть вологе волосся чистим рушником, оскільки пристрій працює найефективніше, коли волосся підсушене.
2 Встановіть потрібну насадку на ручку (② на мал. 1), вирівнявши пази (② на мал. 3).
↳ Ви почуєте клацання, і насадку буде зафіксовано на місці.

Щоб вибрати відповідну насадку для потрібної зачіски, дивіться таблицю внизу.

Зачіска	Насадка
Висушування волосся	Насадка (⑪) **(лише HP8661, HP8662, HP8663, HP8667)**
Створення вільних завитків	Щітка з висувною щетиною (⑨) **(лише HP8662, HP8663, HP8667)**
Створення природного прямого волосся	Масажна щітка (⑩) **(лише HP8663)**
Створення завитків досередини/назовні та природних хвиль	38-мм термощітка (⑥)
	22-мм термощітка (⑦) **(лише HP8661)**

(Лише HP8667) Із кератином на щітці.

3 Моделювання волосся

1 Вставте вилку у розетку.
2 Встановіть перемикач струменя повітря (③ на мал. 1) у положення потужного і теплого струменя повітря для швидкого висушування і вкладання, або ж виберіть налаштування ThermoProtect для лагідного висушування і вкладання без перегрівання волосся.
- (Лише для HP8661, HP8662, HP8663, HP8667) Можна також вибрати налаштування холодного струменя повітря ● для фіксації зачіски.
- (Лише для HP8662, HP8663, HP8667) Іони автоматично та постійно розподіляються для надання додаткового блиску і зменшення скуйовдження, коли пристрій увімкнено.

Висушування волосся (лише HP8661, HP8662, HP8663, HP8667)

1 Виберіть насадку (⑪ на мал. 1) та встановіть її на ручку (② на мал. 1).
2 Висушіть волосся з використанням відповідних налаштувань струменя повітря (③ на мал. 1).

Створення вільних завитків (мал. 4, лише HP8662, HP8663, HP8667)

1 Поверніть регулятор (⑧ на мал. 1) щітки з висувною щетиною (⑨ на мал. 1), щоб витягнути щетину.
2 Намотайте пасмо волосся навколо щітки з висунутою щетиною.
Тримайте щітку в цьому положенні протягом 7-10 секунд.
4 Поверніть регулятор (⑧ на мал. 1), щоб втягнути щетину, та вийміть щітку з волосся.
5 Повторіть кроки 2-4 для решти волосся.
6 Закінчивши, накрутіть закручене волосся навколо пальців для створення завитків.
7 Надайте завиткам потрібного вигляду.
8 Для довготривалого результату нанесіть на волосся лак.

Створення природного прямого волосся (мал. 5, лише HP8663)

1 Покладіть масажну щітку (⑩ на мал. 1) на волосся.
2 Масажною щіткою повільно розчісуйте волосся, ніби звичайною щіткою.
- Розчісуйте волосся назад, як Вам це подобається.

Порада. Щоб надати волоссю більшої свободи, можна розчісувати волосся знизу.

3 Закінчивши, пальцями надайте волоссю форми.

Створення завитків досередини/назовні та природних хвиль (мал. 6 та 7) (лише 22-мм термощітка для HP8661)

1 Розчешіть волосся і розділіть його на кілька пасом.
2 Візьміть пасмо волосся і розчешіть його термощіткою донизу. Потім на кінчиках волосся поверніть щітку досередини чи назовні.
3 Тримайте щітку в цьому положенні протягом 7-10 секунд, після чого вийміть її із волосся.

Повторіть кроки 2 та 3 для решти волосся.

4 Закінчивши, пальцями надайте кінчикам волосся форми. Надайте завиткам потрібного вигляду.

Після використання:

1 Вимкніть пристрій і від'єднайте його від мережі.
2 Поставте пристрій на жаростійку поверхню і дайте йому охолонути.
3 Щоб від'єднати насадку, натисніть кнопку розблокування (④ на мал. 1) і зніміть її.
4 Почистіть пристрій і насадки від волосся і бруду.
5 Чистіть пристрій і насадки вологою ганчіркою.
6 Зберігайте пристрій у безпечному, сухому та незапиленому місці.
7 Пристрій можна також зберігати, підвісивши його на гачок за петлю (① на мал. 1, лише для HP8661, HP8662, HP8663, HP8667).

4 Гарантія та обслуговування

Якщо Вам необхідна інформація або у Вас виникла проблема, відвідайте веб-сайт компанії Philips www.philips.com, або зверніться до Центру обслуговування клієнтів компанії Philips у Вашій країні (телефон можна знайти на гарантійному талоні). Якщо у Вашій країні немає Центру обслуговування клієнтів, зверніться до місцевого дилера Philips.

Компанія Philips встановлює строк служби на даний виріб – не менше 3 років

Служба підтримки споживачів
тел.: 0-800-500-697
(дзвінки зі стаціонарних і мобільних телефонів у межах України безкоштовні)

для більш детальної інформації завітайте на www.philips.ua

Македонски

Ви честитаме за купувањето и добре дојдовте во Philips! За да целосно ја искористите поддршката што ја нуди Philips, регистрирајте го вашиот производ на www.philips.com/welcome.

1 Важно

Внимателно прочитајте го ова упатство за користење пред употребата на апаратот и зачувајте го за идни потреби.

- ПРЕДУПРЕДУВАЊЕ: не користете го овој апарат во близина на вода.
- Кога апаратот го користите во бања, исклучете го од штекер по употребата бидејќи близината на водата претставува ризик, дури и кога апаратот е исклучен.
- ПРЕДУПРЕДУВАЊЕ: не користете го овој апарат во близина на кади, тушеви, мијалници или други садови со вода.
- Секогаш исклучувајте го апаратот од штекер по користењето.
- Во случај да се прегрее, апаратот автоматски ќе се исклучи. Исклучете го апаратот од штекер и оставете го да се олади неколку минути. Пред да го вклучите апаратот повторно, проверете решетката да не е блокирана со прав, коса итн.
- Во случај на оштетување, кабелот за напојување мора да го замени компанијата Philips, односно сервисен центар овластен од Philips или лица со слични квалификации за да се избегне опасност.
- Овој апарат може да го користат деца постари од 8 години и лица со ограничени физички, сензорни или ментални способности или лица со недостаток на искуство и знаење, под услов да се под надзор или да добиле упатства за безбедно користење на апаратот и да ги разбираат можните опасности. Децата не смеат да си играат со апаратот. Децата не треба да го чистат или да го одржуваат апаратот без надзор.
- За дополнителна заштита, ви препорачуваме да вградите заштитен уред за диференцијална струја (RCD) во струјното коло што ја снабдува бањата. Овој RCD не смее да има диференцијална работна струја поголема од 30 mA. Побарајте совет од стручно лице.
- Немојте да вметнувате метални предмети во решетките за воздух за да избегнете струен удар.
- Никогаш немојте да ги блокирате решетките за воздух.
- Пред да го приклучите апаратот, проверете дали напонот наведен на апаратот одговара на напонот на локалната електрична мрежа.
- Апаратот употребувајте го исклучиво за намените опишани во ова упатство.
- Немојте да го користите апаратот на вештачка коса.
- Никогаш не оставајте го апаратот без надзор кога е приклучен на напојување.
- Никогаш не користете додатоци или делови од други производители што не се препорачани од Philips. Доколку користите вакви додатоци или делови, вашата гаранција ќе престане да важи.
- Немојте да го намотувате кабелот за напојување околу апаратот.
- Почекајте да се олади апаратот пред да го складирате.
- Немојте да го влечете кабелот за напојување по употребата. Апаратот секогаш исклучувајте го со повлекување на приклучокот.
- Бидете особено внимателни кога го користите апаратот бидејќи може да биде премногу жежок. Држете го само за рачката бидејќи другите делови се жешки и внимавајте да не дојде во допир со кожата.
- Внимавајте кабелот за напојување да не ги допира жешките делови на апаратот.
- Никогаш немојте да го покривате апаратот (на пр. со пешкир или облека) кога е жежок.
- Немојте да ракувате со апаратот кога рацете ви се мокри.
- Ако е потребна проверка или поправка на апаратот, секогаш носете го во овластен сервисен центар на Philips. Поправката од нестручни лица може да предизвика исклучително опасна ситуација за корисникот.
- Цевката секогаш треба да биде исчистена од нечистотии, прав и производи за обликување коса, како што се пена, спреј и гел. Никогаш немојте да го користите апаратот во комбинација со производи за обликување коса.
- Цевката има облога. Оваа облога со текот на времето може да се истрошии. Меѓутоа, тоа не влијае врз перформансите на апаратот.
- Ако апаратот го користите на бојадисана коса, цевката може да се обои.

Електромагнетни полиња (EMF)

Овој уред од Philips е усогласен со сите важечки стандарди и прописи што се однесуваат на изложеноста на електромагнетни полиња.

Рециклирање

- Овој симбол означува дека електричните производи не треба да се фрлаат во обичниот отпад од домаќинства.
- Придржувајте се до прописите во вашата земја во врска со посебното собирање на електрични производи.

2 Пред обликувањето на косата

Забелешка: пред да ги прикачите или откачите додатоците секогаш оставете го апаратот и додатоците да се оладат.

1 Прво исушете ја мократа коса со чист пешкир бидејќи апаратот е најефикасен на коса исушена со пешкир.
2 Поставете соодветен додаток на рачката (② на сл. 1) така што ќе ги порамните жлебовите (② на сл. 3).
↳ Кога додатокот ќе легне на место, ќе слушнете „клик".

За да изберете соодветен додаток за фризурата што сакате да ја направите, погледнете ја табелата подолу:

Фризура	Додаток
Сува коса	Млазница (⑪) **(само HP8661, HP8662, HP8663, HP8667)**
Обликувајте опуштени локни	Четка со влакна што може да се вовлечат (⑨) **(само HP8662, HP8663, HP8667)**
Постигнете изглед на природно рамна коса	Широка рамна четка (⑩) **(само HP8663)**
Обликувајте врвови извиткани навнатре/надавор и природни брановидни локни	Термочетка од 38 mm (⑥)
	Термочетка од 22 mm (⑦) **(само HP8661)**

(Само HP8667) Во четката е додаден кератин.

3 Обликување на коса

1 Поставете го прекинувачот за проток на воздух (③ на сл. 1) на силен проток на топол воздух за брзо сушење и обликување или на поставката ThermoProtect за нежен проток на воздух што спречува прегревање на косата.
- (Само за HP8661, HP8662, HP8663, HP8667) Можете да изберете и ладен проток на воздух ● за да ја зацврстите фризурата.
- (Само за HP8662, HP8663, HP8667) Јони се генерираат автоматски и континуирано кога апаратот е вклучен за да се обезбеди дополнителен сјај и намалување на статичкиот електрицитет.

Сушење на коса (само HP8661, HP8662, HP8663, HP8667)

1 Изберете ја млазницата (⑪ на сл. 1) и прикачете ја на рачката (② на сл. 1).
2 Исушете ја косата со соодветните поставки за проток на воздух (③ на сл. 1).

Обликување на опуштени локни (сл. 4, само HP8662, HP8663, HP8667)

1 Завртете го копчето (⑧ на сл. 1) на четката со влакна што може да се вовлечат (⑨ на сл. 1) за да ги извлечете влакната.
2 Обвијте дел од косата околу четката со извлечени влакна.
3 Задржете ја четката во таа положба од 7 до 10 секунди.
4 Завртете го копчето (⑧ на сл. 1) за да ги извлечете влакната и за да ја извадите четката од коса.

Постигнете изглед на природно рамна коса (сл. 5, само HP8663)

1 Ставете ја широката рамна четка (⑩ на сл. 1) на косата.
2 Четкајте ја косата полека со широката рамна четка, како што би правеле и со обична четка.
- Четкајте ја косата наназад на саканиот начин.

Обликување врвови извиткани навнатре/надавор и природни брановидни локни (сл. 6 и 7) (термочетка од 22 mm, само за HP8661)

1 Исчешлајте ја косата и разделете ја на неколку прамени.
2 Земете пramен коса и четкајте го со термочетката така што ќе ја движите надолу. Кога ќе стигнете до врвовите на косата, завртете ја четката навнатре или надавор.
3 Задржете ја четката во таа положба од 7 до 10 секунди, а потоа извадете ја од косата.

По употребата:

1 Ставете го на површина што е отпорна на топлина додека не се олади.
2 За да го отстраните додатокот, притиснете го копчето за отпуштање (④ на сл. 1) и повлечете го додатокот.
3 Отстранете ги влакната и правот од апаратот и од додатоците.
4 Исчистете го апаратот и додатоците со влажна крпа.
5 Можете и да го закачите со помош на јамката за закачување (① на сл. 1, само за HP8661, HP8662, HP8663, HP8667).

4 Гаран