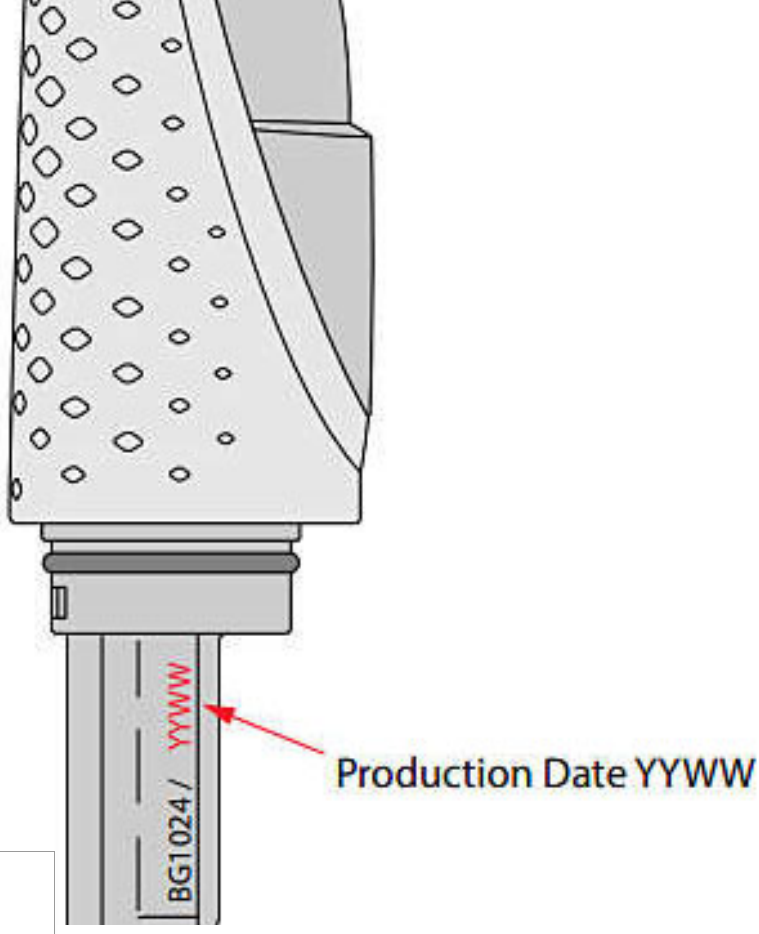

Philips Beardtrimmer
series 7000
Cortador

Prateado/preto

Esta cabeça de corte é compatível com o aparador de barba com data de produção: ano/semana: 2019/36 e posterior
Para verificar a data de produção, consulte as imagens 2 e 3

CP1400/01

Cortador para o seu aparador de barba

Verifique a compatibilidade abaixo

Lâminas em aço inoxidável de substituição para o seu aparador de barba. As lâminas são de afiação automática, pelo que não é necessário lubrificá-las para que mantenham o seu desempenho.

Facilidade na utilização de peças sobressalentes Philips

- Substituição fácil de peças originais da Philips no seu produto

PHILIPS

Cortador

Prateado/preto Esta cabeça de corte é compatível com o aparador de barba com data de produção: ano/semana: 2019/36 e posterior, Para verificar a data de produção, consulte as imagens 2 e 3

CP1400/01

Especificações

Peças substituíveis

- Compatível com os tipos de produto: BT7500, BT7501, BT7510, BT7512, BT7520

Destaques

Substituição fácil das peças

Ocasionalmente deverá substituir algumas peças do seu produto. Com as peças de substituição Philips, isto é agora mais fácil do que nunca para o consumidor. Tudo com a garantia de qualidade da Philips.

Data de publicação
2024-10-04

Versão: 8.8.1

© 2024 Koninklijke Philips N.V.
Todos os direitos reservados.

Todas as especificações estão sujeitas a alterações sem aviso prévio. As marcas comerciais são propriedade de Koninklijke Philips N.V. ou dos respectivos detentores.

www.philips.com