Philips Signage Solutions
Q-Line-skärm

32 tums
Edge LED-bakgrundsbelysning
Full HD

BDL3220QL

Förstärk din skyltning

med ovärderlig smart prestanda

Leverera förbluffande skarpa bilder på ett miljövänligare sätt med den vassa LED-skärmen. Den har höga prestanda och tillförlitlighet men låg strömförbrukning, och är perfekt för projekt där inga kompromisser är tillåtna.

Kostar mindre att äga
- SmartPower för energieffektivitet
- Lägre energiförbrukning än branschmedelvärdet

Optimerad för offentlig visning
- Full HD LED-teknik för fantastiska bilder
- AMVA för livliga bilder med bred synfältsvinkel och superhög kontrast

Användningsflexibilitet
- Smart Control-programvarupaket
- Ansluta och hantera ditt innehåll via molnet med HTML5
- Anslut skärmen och börja dela med DLNA
- USB-medieuppspelning
- Schemalägg vad du vill – när du vill

Tålig och säker
- Kompatibla med RoHS-standarder för att värna miljön
- 3 års garanti

PHILIPS

Funktioner

Full HD LED-teknik
Vita lysdioder är enheter med USB-minne som uppnår fullständig och konsekvent ljusstyrka snabbare, vilket ger kortare starttid. Lysdioder är kvicksilverfria, vilket ger en miljövänlig återvinnings- och kasseringsprocess. Lysdioder ger bättre nedtoningskontroll av LCD-bakgrundsbelysningen, vilket ger ett mycket högt kontrastförhållande. Dessutom blir färgåtergivningen suverän tack vare en konsekvent ljusstyrka över hela skärmen.

AMVA-skärmteknik
Philips AMVA LED-skärm har den avancerade tekniken Multi-domain Vertical Alignment, som ger superhöga statiska kontrastförhållanden för extra levande och klar bild. Vanliga program hanteras enkelt, men den är särskilt väl lämpad för krävande grafiktillämpningar. Den optimerade tekniken för pixelhantering ger en extra vid betraktningsvinkel på 178/178 grader, vilket ger kristallklar bild.

Smart Control
Kontrollera och hantera alla skyltningsskärmar på nätverket med det här kraftfulla programvaruverktyget, så att du kan ändra skärmens inställningarna centralt via en RJ45- eller RS232-anslutning. Med Smart Control kan du ställa in videoingången, ändra färginställningarna, ställa in skärmens ID när du skapar videoväggar samt diagnostisera varje skärms status. Det ger dig det du behöver för att hantera skärmarna centralt.

Inbyggd HTML5-webbläsare

Anslut och hantera ditt innehåll via molnet med den inbyggda HTML5-webbläsaren. Designa ditt skyltningsinnehåll online och anslut det till en skärm eller till hela nätverket. Det är bara att koppla in en RJ45-internetkabel för nätverksanslutning och ansluta skärmen med den särskilda URL-adressen, så är du redo att spela upp ditt molnbaserade innehåll.

Dela och strömma med DLNA
Dela och strömma innehåll enkelt från din mobila enhet eller mediespelare till skärmen med alla DLNA-kompatibla enheter. Anslut varje skärm med en Ethernet-kabel och hantera ditt innehåll i realtid i det lokala nätverket. Anslut bara skärmen och börja dela.

USB-uppspelning
Njut av din egen medieuppspelning via USB-porten. Anslut en USB-enhet och skapa ditt eget skyltningsinnehåll för att förmedla de marknadsföringsmeddelanden du vill, när du vill. Med ett brett utbud av kompatibla medieformat erbjuder denna kraftfulla mediespelare en utomordentlig bild och sann flexibilitet.

24 timmars schemaläggningsfunktion
Du kan fritt schemalägga rätt innehåll i rätt tid och uppfylla kundinformationsbehoven. Mixa och hantera innehållet över flera videoingångssignaler som USB, VGA, DVI och HDMI. Skapa bara en eller fler spellistor med schemaläggningsfunktionen så kan du kontrollera innehållet dygnet runt, alla dagar.

SmartPower

Bakgrundsbelysningens intensitet kan styras och förinställas av systemet så att strömförbrukningen kan minskas med upp till 50 %, vilket avsevärt sänker energikostnaderna.

Lägre strömförbrukning
Lägre energiförbrukning.

Kompatibla med RoHS-standarder
Philips skärmar är utformade och tillverkade i enlighet med stränga standarder för begränsning av vissa farliga ämnen (RoHS) som syftar till att begränsa mängden bly och andra giftiga ämnen som kan skada miljön.

3 års garanti

Känn dig trygg med vår omfattande 3 åriga garanti. Med servicecenter över hela världen och vår snabba hantering kan du, om din skärm mot förmodan skulle börja krångla, känna dig säker på att vi hittar problemet och löser det till din fulla tillfredsställelse så snabbt som möjligt.

HTML dlna CERTIFIED SmartPower Eco Mode Full HD 1080p DISPLAY LED Wide Viewing Angle Lead Free

Q-Line-skärm
32 tums Edge LED-bakgrundsbelysning, Full HD

BDL3220QL/00

Specifikationer

Anslutningar
- Ljudutgång: SPDIF, Ljud vänster/höger (RCA)
- Videoingång: DVI-D, HDMI, VGA (analog D-Sub), USB, Komponent (RCA), Komposit (RCA)
- Ljudingång: 3,5 mm-uttag, Ljud vänster/höger (RCA)
- Extern kontroll: RJ45, RS232C (in/ut) 2,5 mm-uttag, IR (in/ut) 3,5 mm-uttag

Bild/visning
- Diagonal skärmstorlek (metrisk): 80 cm
- Diagonal skärmstorlek (tum): 31.5 tum
- Bildförhållande: 16:9
- Skärmupplösning: 1920 x 1080 bpkt
- Bildpunktavstånd: 0,12125 x 0,36375 mm
- Optimal upplösning: 1 920 x 1 080 vid 60 Hz
- Ljusstyrka: 350 cd/m²
- Antal färger: 16,7 miljoner
- Kontrastförhållande (medel): 3000:1
- Svarstid (medel): 6,5 ms
- Synfältsvinkel (horisontell): 178 grader
- Synfältsvinkel (vertikal): 178 grader
- Bildförbättring: 3:2–2:2 filmdetektering, 3D-kamfilter, Rörelsekompenserad videobearbetning, Progressive Scan, 3D MA-videobearbetning, Dynamisk kontrastförbättring
- Ytbehandling: Antireflekterande ytskikt

Bekvämlighet
- Skärmsläckarfunktioner: Pixelskift, låg ljusstyrka
- Tangentbordskontroll: Dold
- Signalgenomkoppling: RS232
- Nätverksstyrd: RS232

Ljud
- Inbyggda högtalare: 2 x 10 W RMS

Effekt
- Förbrukning (aktivt läge): 36 W (testmetoden EnergyStar 6.0)
- Strömförbrukning i standby-läge: <0,5 W

Bildskärmsupplösningar som stöds
- Datorformat: 640 x 480, 60, 67, 72, 75 Hz, 800 x 600, 56, 60, 72, 75 Hz, 1024 x 768, 60 Hz, 1 280 x 768, 60 Hz, 1 280 x 800, 60 Hz, 1360 x 768, 60 Hz, 1366 x 768, 60 Hz, 1 440 x 900, 60 Hz, 1 600 x 1 200, 60Hz, 1920 x 1080, 60 Hz, 1 920 x 1 200, 60 Hz
- Videoformat: 480i, 60 Hz, 480 bpkt, 60 Hz, 576 bpkt, 50 Hz, 576i, 50 Hz, 720p, 50, 60Hz, 1080i, 50, 60Hz, 1080p, 50, 60 Hz

Mått
- Låddjup: 119.0 mm
- Lådhöjd: 557.0 mm
- Lådbredd: 821.0 mm
- Bredd: 745,0 mm
- Produktvikt: 6,5 kg
- Höjd: 439,5 mm
- Djup: 39,8 mm
- Väggfäste: 200 x 100 mm
- Rambredd: 19 mm
- Vikt inkl. förpackning: 9,0 kg

Driftförhållanden
- Temperaturintervall (drift): 0 ~ 40 °C
- MTBF: 60 000 timmar
- Relativ luftfuktighet: 5 ~ 90 %

Multimedietillämpningar
- USB-uppspelning, video: 3G2, 3GP, ASF, ASX, AVI, DAT, F4V, FLV, M2TS, M4V, MK3D, MKV, MOV, MP4, MPE, MPEG, MPG, MTS, QT, TRP, TS, TTS, VOB, WEBM, WMV, XviD
- USB-uppspelning, bild: BMP, GIF, JPEG, JPG
- USB-uppspelning, ljud: AAC, AC3, AIF, AIFF, AMR, EC3, M4A, MP3, OGA, OGG, WAV, WMA

Tillbehör
- Tillbehör som medföljer: AC-nätkabel, RS232-kabel, VGA-kabel, Fjärrkontroll, Batterier för fjärrkontrollen, Användarhandbok på CD-skiva, Snabbstartguide

Övrigt
- OSD-språk (On-screen Display): Engelska, Franska, Tyska, Italienska, Polera, Turkiska, Ryska, kinesiska (förenklad), Spanska, Traditionell kinesiska
- Garanti: 3 års garanti
- Myndighetsgodkännande: CE, FCC, klass B, CCC, RoHS, UL/cUL, C-Tick, BSMI, CB, GOST

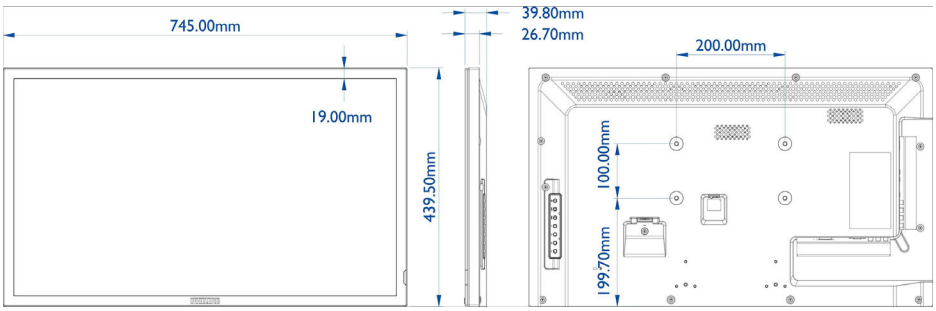

Publiceringsdatum
2024-05-06

Version: 2.0.1

EAN: 87 12581 65983 7

© 2024 Koninklijke Philips N.V.
Med ensamrätt.

Specifikationerna kan ändras utan föregående meddelande. Alla varumärken tillhör Koninklijke Philips N.V. eller sina respektive ägare.

www.philips.com