PHILIPS

BHS732, BHS742
BHS752

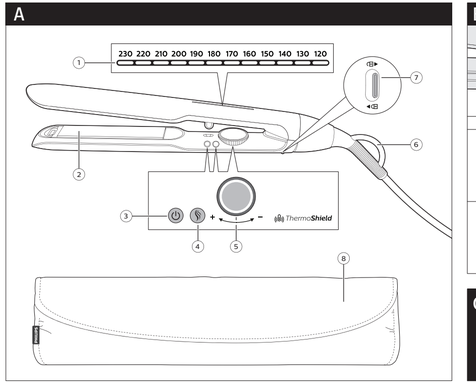

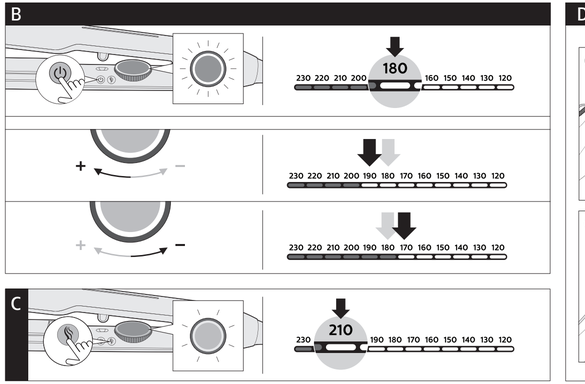

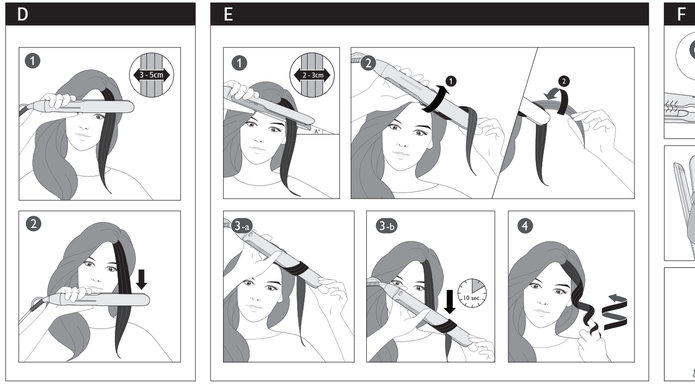

Azərbaycan

Alış-verişiniz üçün sizi təbrik edir və Philips-ə xoş gəlmisiniz deyirik! Philips-in təklif etdiyi dastəkdan tam şəkildə yararlanmaq üçün məhsulunuzu **www.philips.com/welcome** səhifəsində qeydiyyatdan keçirin.

1 Vacib

Cihazdan istifadə etməzdən əvvəl bu istifadəçi təlimatını diqqətlə oxuyun və gələcəkdə istinad etmək üçün saxlayın.

- XƏBƏRDARLIQ: Bu cihazı suyun yaxınlığında istifadə etməyin.
- Cihaz vanna otağında istifadə edildikdə, istifadədən sonra onu şəbəkədan ayırın, çünki suyun yaxınlığı hatta cihaz söndürüldükdə belə təhlükə yaradır.
- XƏBƏRDARLIQ: Bu cihazı vanna, duş, hovuz və ya İqarsinda su olan digər yerlərin yanında istifadə etməyin (Şək. 1).
- İstifadədən sonra hər zaman cihazı şəbəkədən ayırın.
- Elektrik kabeli zədələnibsa, təhlükəyə yol vermamək üçün onu Philips, Philips-in rəsmi xidmət mərkəzi və ya oxşar səlahiyyətə malik peşəkar şəxslər dəyişdirməlidir.
- Bu cihaz yaş 8-dan çox olan uşaqlar və fiziki, hissiyyat və ya əqli qabiliyyətləri zəif olan, yaxud cihazın istifadəsi ilə bağlı təcrübə və billiyi olmayan insanlar tərəfindən o zaman istifadə oluna bilər ki, onlara cihazın təhlükəsiz istifadəsinə dair təlimat verilib və ya təhlükəsiz istifadəsi tamin etmək üçün nəzarət altında olacaqlar, yaxud alaqədar təhlükələr barədə malumatlandırılblar. Uşaqlar cihazla oynamamalıdır. Uşaqlar nəzarət olmadan temizlik və ya istifadəçi baxımını hayata keçirməməlidir.
- Bəziləri qorunma üçün vanna otağını tachiz edən elektrik dövrəsinə qalıq cərayan cihazını (RCD) qurəşdirmağı maslahət görürük. Bu RCD 30mA-dan çox olmayan nominal qalıq iş cərayanına malik olmalıdır. Maslahət üçün qurəşdirməzdən müraciət edin.
- Yaxud qoşmazdan avvəl onun üzərində göstərilən gərginliyin yerli elektrik gərginliyinə uyğun olub-olmadığını yoxlayın.
- Cihazı bu talimatda təsvir edilməndən başqa heç bir maqsəd üçün istifadə etməyin.
- Cihazı süni saçlar üzərində istifadə etməyin.
- Cihaz elektrik şəbəkəsinə qoşulduqda onu heç yaxt nazarətsiz qoymayın.
- Heç yaxt digar istehsalçılara aid və ya Philips-in xüsusilə tövsiyə etmadiyi aksesuar, yaxud hissalardan istifadə etməyin. Bu cür aksesuarlardan və ya hissalardan istifadə etsaniz, zamanatiniz etibarsız olacaq.
- Enerji kabelini cihazın atrafına sarımayın.
- Cihazı saxlamazdan avvəl o, soyuyana qədər gözləyin.
- Cihazdan istifadə edərkən diqqətli olun, çünki o, haddindan artıq isti ola bilər. Digar hissalar isti olduğundan yalnız tutacaqdan tutun və hamin hissələrin dari ila tamasina yol vermayin.
- Cihazı hər zaman istiya davamlı, sabit düz satha yerləşdirin. Qızdırıcı örtükləri heç vaxt sath ya ya digar yaxın materialla tamas etməmalidir.
- Elektrik kabelinin cihazın isti hissələri ila tamas etmasina yol vermayin.
- Cihaz işə salindıqda onu alişa bilan aşyalar və materiallardan uzaq saxlayın.
- Isti olduqda cihazı heç vaxt heç bir şeylə (masalan, dəsmal və ya parça) örtməyin.
- Cihazı yalnız quru saçlarda istifadə edin.
- Yaş əllərlə cihazı işlətməyin.
- Qızdırıcı lövhələrin temiz olduğundan və üzərində toz, elace da köpük, sprey və gel kimi saç düzümü mahsullarının olmadığından amin olun. Cihazı heç vaxt saç düzümü mahsulları ila birlikdə istifadə etməyin.
- Qızdırıcı örtükların üzərində da örtük var. Bu örtük zamanla yaxş-yaxş köhnəla bilar. Bununla bela, bu, cihazın işina təsir göstərmir.
- Cihaz rənglənmiş saçlarda istifadə edilarsa, qızdırıcı lövhələr lakələna bilar.
- Hər zaman cihazı yoxlamaq və ya temir etmək üçün Philips-in rəsmi xidmət mərkəzina qaytarın. Qeyri-peşəkar şəxslər tərəfindan temir istifadəçi üçün son dərəcə təhlükəli vaziyyətlə nəticələna bilar.
- Elektrik qarayaninin qarşısını almaq üçün ionlaşdırıcı çxısa metal aşyalar daxil etməyin.
- İstifadə etdikdən sonra cihazı elektrik kabelindən çəkməyin. Hər zaman rozetkadan tutaraq cihazı elektrik şəbəkəsindən ayırın.
- Yanğın təhlükəsi. Xüsusilə istifadə zamanı cihazı kiçik uşaqların ali çatmayan yerdə saxlayın və soyumasını gözləyin.

Elektromaqnit sahələr (EMS)

Bu Philips cihazı elektromaqnit sahələra təsir ila alaqədar bütün müvafiq standartlara və qaydalara uyğundur.

Təkrar emal

- Bu simvol elektrik mahsullarının normal maişət tullantıları ila birlikdə atılmamalı olduğunu bildirir (Şək. 2).
- Ayrı-ayrı elektrik mahsullarının toplanması üçün dilkanizin qaydalarına amal edin.

Հայերեն

Շնորհավորում ենք գնման կապակցությամբ և բարի գալուստ Philips: Philips-ի կողմից առաջարկվող աջակցությունից լիարժեք օգտվելու համար գրանցեք ձեր սարքը: **www.philips.com/welcome** կայքում:

1 Ուշադրություն

Սարքավորումն օգտագործելուց առաջ կարդացեք այս օգտվողի ձեռնարկը և պահպանեք այն հետագայի համար:

- ԶԳՈՒՇԱՑՈՒՄ. Մի օգտագործեք այս սարքը ջրի մոտ:
- Սարքը լոգասենյակում օգտագործելուց հետո, այն անջատեք էլեկտրասնուցման աղբյուրից, քանի որ ջրի մնացորդները առաջացնում է ռիսկեր, նույնիսկ եթե սարքն անջատված է:
- ԶԳՈՒՇԱՑՈՒՄ. Մի օգտագործեք այս սարքը լոգասենյակի, լողավազանի, ավազանների կամ ջրի պարունակող այլ տարածների մոտակայքում (Էկլար 1): • Օգտագործելուց հետո սարքը միշտ անջատեք էլեկտրասնուցման աղբյուրից: • Եթե մնացուկն արդեն վնասված է, ապա վտանգից խուսափելու համար այն պետք է փոխարինեք Philips-ի, Philips-ի կողմից լիազորված ապասարկման կենտրոնի կամ սմանտաիվ որակավորում ունեցող անձանց կողմից: • Այս սարքը կարող է օգտագործել 8 տարեկան և բարձր տարիքի երեխաները, սահմանափակ ֆիզիկական, զգայական կամ մտավոր ունակություններ կամ փորձի և գիտելիքների պակաս ունեցող անձինք, եթե նրանց տրամադրվել են սարքի ուշադիր օգտագործման հրահանգներ, ինչպես նաև գիտեն վերահսկողության՝ անվտանգ օգտագործումը նրաշխավորելու համար և, եթե նրանք տեղեկացված են դրա հետ կապված վտանգների մասին: Երեխաներին արգելվում է խաղալ սարքի հետ: Երեխաներից չպետք է առանց վերահսկողության մաքրման աշխատանքներ և ապասարկում իրականացնեն:
- Էլեկտրոնի պաշտպանության համար խորհուրդ ենք տալիս լոգարանի մուտքում էլեկտրական շղթայի վրա տեղադրել ԻՊՏ(ընդհանուր աշխատանքային սարք (residual current device, RCD): Այս RCD սարքի անվանական մնացորդային աշխատանքային հոսանքը չպետք է գերազանցի 30 մԱ-ն: Խորհուրդ ենք տալիս տեղադրում անելուց առաջ խորհրդակցեք մեր հետ:
- Սարքը հոսանքին միացնելուց առաջ հաստատեք, որ դրա վրա նշված լարումը համապատասխանում է տեղական էլեկտրասնուցման ցանցի լարմանը: • Սարքն օգտագործեք միայն այս նպատակով նշված նպատակներով: • Սարքն արհեստական մազերի համար մի օգտագործեք: • Եթե սարքը միացված է էլեկտրասնուցման աղբյուրին, այն առանց հսկողության մի թողեք: • Երբեք մի օգտագործեք որևէ արտադրողների ապցնուատորներ կամ մասեր, կամ պլպպիոիք, որոնք Philips-ը մասնավորապես խորհուրդ չի տալիս: Եթե դուք օգտագործում եք արտիսի ապցնուատորներ կամ մասեր, մեր երաշխիքը անվավեր է դառնում: • Մի փաթաթեք մնացուկի լարը սարքի շուրջը: • Լարման սարքը դարակի վեր դնելը սպասեք, որ այն հովանա: • Սարքն օգտագործելիս նրեք շատ ուշադիր, քանի որ այն կարող է տաք լինել: Ղիպեցեք միայն սարքի բռնակին, քանի որ այլ մասերը տաքանալու են, և թույլ մի տվեք, որ սարքը շփման մեջ մտնի մաշկի հետ: • Սարքը միշտ որեք ջերմադիմացկուն, կայուն և հարթ մակերեսների վրա: Մեզի տաքացնող թիթեղները երբեք չպետք է հպվեն մակերևույթին կամ այլ որևէ նյութերի: • Թույլ մի տվեք, որ հոսանքի լարը շփման մեջ մտնի սարքի տաքացած մասերի հետ: • Երբ սարքը միացված է, այն հետո պահեք դրությանը առարկաներից և նյութերից: • Մի ծածկեք սարքը (օրինակ սրբիչով կամ հագուստով), երբ այն տաք է: • Սարքն օգտագործեք միայն չոր մազերի համար: • Մի օգտագործեք սարքը խոնավ ձեռքերով: • Սարքի տաքացնող թիթեղները պահեք մաքուր վիճակում, ինչպես նաև զերծ փոշուց և վարսահարդարման սարքերը միջոցներից (օրինակ՝ լուսս, սփրեյ, դոնդող): Սարքը երբեք մի օգտագործեք վարսահարդարման միջոցների հետ միասին: • Տաքացնող թիթեղների հետ շփվելիս զգուշացեք: Այդ ծայրերը կարող է մանանկի ունենալ ցավոտ ապանիկներ: Սակայն դա չի ազդում սարքի աշխատանքի արդյունավետության վրա: • Եթե սարքն օգտագործվում է նեղական մազերի հարդարման համար, սարքի տաքացնող թիթեղները կարող են ծռոտվել: • Կտոցազան կամ նորոգման համար միշտ տարեք սարքը Philips-ի կողմից լիազորված ապասարկման կենտրոն: Եթե նշանաբանական որակավորում չունեցող անձանց կողմից վերանորոգումը կարող է չափազանց վտանգավոր իրավիճակ առաջանել:

2 Ընդհանուր տեսք

1 **Display paneli**
2 **Yandırıb/söndürmə düyməsi**
3 **Temperatur çarxı**
4 **Bağlanma kilidi**
5 **Qızdırıcı örtüklər**
6 **Forma rejimi**
7 **Asma ilgək**
8 **Saxlanma torbası**

3 Istifadədən əvvəl

Saç tipinizə uyğun olaraq istadiyiniz parametri seçin. Aşağıdakı cadvala istinad edin. Düzləşdiricini ilk dafa istifada edərkən hər zaman daha aşağı parametr seçin.

Saç Tipi	Temperatur diapazonu
Qalın, nahamar, buruq, düzləndirilməsi çətin	210–230 °C
Normal, orta teksturalı və ya azca dalğalı	180–200 °C
Nazik, solğun, sarışın, ağardılmış və ya rənglənmiş	170 °C və ya ondan aşağı

Daha yaxşı burulğar yaratmaq üçün ipuçları:

- Daha yaxşı nəticələr alda etmək üçün daha kiçik saç telləri götürün.
- Çevrilməkdan sonra saç uçlarını düzləşdiricinin üzərinə çevirmək üçün alinizdan istifada edin.
- Çevirməya və dartmaya daha yaxşı nəzarət etmək üçün düzləşdiricinin ucundan tutun.
- Saçınızı dartdığınız zaman tutacağın qulpunu yumşaq bir şəkildə tutun.

Qeyd:

- **Cihaz yandınılan zaman lon funksiyası aktivləşdirildikdə, cihaz saçlara alava parlaqlıq verir və qıvrımları azaldır. Xüsusi bir qoxu hiss edə və cazıtılı bir saz eşidə bilərsiniz. Bu, çox rast gəlinan haldır və buna amala qalan ion generatoru səbab olur.**
- **Mahsul yaddaş funksiyası ila tachiz edilmişdir. Cihazı işə saldığınız zaman o, son istifadə etdiyiniz parametrləra keçəcək.**
- **Cihazı hala isti ikan torbasına dazil etmayin.**
- **Cihaz avtomatik sönma funksiyası ila tachiz edilmişdir. Cihaz 30 daqiqədən sonra avtomatik olaraq sönür.**

2 Հիմնական տեսքը

1 **Ցուցադրման վահանակ**
2 **Միացման/անջատման կոճակ**
3 **Ջերմաստիճանի ռեգուլյատոր**
4 **Արգելափակման կողպեք**
5 **Տաքացնող թիթեղներ**
6 **Դարդարման ռժիմ**
7 **Կախելու կեռիկ**
8 **Պահեստավորման պարկ**

3 Նախքան օգտագործելը

Ընտրեք ձեր ուզած կարգավորումը՝ ըստ ձեր մազերի տեսակի: Տես ստորև գտնվող աղյուսակը: Սարքն առաջին անգամ օգտագործելիս միշտ ընտրեք ամենի ցածր կարգավորում:

Մազերի տեսակները	Ջերմաստիճանի միջակայք
Դեռատ, կոպիտ, գանգուր, դիվնար հարթեցնող	210-230°C
Սովորական, միջին տեքստուրայությունով կամ թեթևակի գանգուր	180-200°C
Բարակ, բաց, շեկ, գոնաքարված կամ ներկած	170°C կամ ցածր

Օգտագործողի հանար: • Իրենակրիչի անցքի մեջ մնացուկան առարկաներ մի մտցրեք հոսանքաբարումից խուսափելու հանար: • Օգտագործելուց հետո մի քաշեք մնացուկան լարը: Միշտ անջատեք սարքը՝ խորոցակից բռնելով: • Կլոյանգեներ ստանալու վտանգ: Ցեռու պահեք սարքը վրան երեխանպրից, հատկապես երբ այն օգտագործման մեջ է կամ հովանում է:

Էլեկտրամագնիսական դաշտեր (EMF)

Այս Philips սարքը համապատասխանում է էլեկտրամագնիսական դաշտերի ազդեցությանը վերաբերող բոլոր կիրառելի ստանդարտներին և կանոնակարգերին:

Վերամշակում

- Այն նշանակ նշանակում է, որ էլեկտրական սարքը չպետք է թափվի սովորական կենցաղային աղբի հետ (Էկլար 2): • Հետևեք ձեր երկրի՝ էլեկտրական սարքերի հանար նախատեսված հատուկ հավաքման կանոնակարգերին:

2 Հակիրճ նկարագրություն

1 **Ցուցադրման վահանակ**
2 **Միացման/անջատման կոճակ**
3 **Ջերմաստիճանի վերակարգավորիչ**
4 **Արգելափակման կողպեքներ**
5 **Տաքացնող թիթեղներ**
6 **Դարդարման ռեժիմ**
7 **Կախելու կեռիկ**
8 **Պահեստավորման պարկ**

3 Նախքան օգտագործելը

Ընտրեք ձեր ցանկալի կարգավորումը՝ ըստ ձեր մազերի տեսակի: Տեսեք ստորև գտնվող աղյուսակը: Սարքն առաջին անգամ օգտագործելիս միշտ ընտրեք ամենի ցածր կարգավորումը:

Մազերի տեսակները	Ջերմաստիճանի միջակայք
Դեռատ, կոպիտ, գանգուր, դիվնար հարթեցնող	210-230°C
Սովորական, միջին տեքստուրայությունով կամ թեթևակի գանգուր	180-200°C
Բարակ, բաց, շեկ, գոնաքարված կամ ներկած	170°C կամ ցածր

Խորհուրդներ՝ ավելի լավ գանգուրներ ստեղծելու հանար.

- Լավագույն արդյունքներ ստանալու հանար վերցրեք ավելի փոքր մազափնջեր:
- Դնտեղից հետո մազերի ծայրերը մեզքով շրջեք հարթեցնող սարքի վրա:
- Ձեզքով սարքեք հարթեցնող սարքի ծայրակալը՝ սարքը պտտելիս և քաշելիս այն ավելի լավ կառավարելու հանար:
- Մազերի միջով սարքը քաշելիս թեթևակի թույլատրեք բռնակի վրա գործադրվող ուժը:

Նշում.

- **Իոնացման գործառույթն ակտիվացնելով է սարքը միացնելուց հետո՝ ապահովելով լրացուցիչ փայլ և նվազեցնելով գանգրությունը: Դուք կարող եք զգալ լրատեսանով հոտ և լսել թշշոց: Դա նորմալ է և պայմանված է իոնացնիչ գեներատորի աշխատանքով:**
- **Սարքը հանարվում է հիշողության գործառույթով: Երբ միացնում եք սարքը, այն անցնում է ձեր վերջին օգտագործած կարգավորումներին:**
- **Մի միացրեք սարքը պարկի մեջ, քանի դեռ այն տաք է:**
- **Սարքն ապահովված է անվտանգ անջատման գործառույթով: Սարքն անջատված կլինի 30 րոպեից:**

Ինքնաբերաբար անջատվելուց հետո սարքը կարող է միանալ միայն հետևյալ կերպերով:

1 Սեղմեք միացման/անջատման կոճակը:
2 Սեղմեք ջերմաստիճանի կարգավորիչը:
3 Սեղմեք կողպեքները:

Նշում.

- Սարքը ինքնաբերաբար անջատվելուց հետո՝ սարքի ներսում գտնվող ռելեն միանում է: Դա նորմալ է: Դա ազդեցություն չի ունենա սարքի աշխատանքի վրա:

Հայերեն

Շնորհավորում ենք գնման կապակցությամբ և բարի գալուստ Philips: Philips-ի կողմից առաջարկվող աջակցությունից լիարժեք օգտվելու համար գրանցեք ձեր սարքը: **www.philips.com/welcome** կայքում:

1 Ուշադրություն

Սարքավորումն օգտագործելուց առաջ կարդացեք այս օգտվողի ձեռնարկը և պահպանեք այն հետագայի համար:

- ԶԳՈՒՇԱՑՈՒՄ. Մի օգտագործեք այս սարքը ջրի մոտ:
- Սարքը լոգասենյակում օգտագործելուց հետո, այն անջատեք էլեկտրասնուցման աղբյուրից, քանի որ ջրի մնացորդները առաջացնում է ռիսկեր, նույնիսկ եթե սարքն անջատված է:
- ԶԳՈՒՇԱՑՈՒՄ. Մի օգտագործեք այս սարքը լոգասենյակի, լողավազանի կամ ջրի պարունակող այլ տարածների մոտակայքում (Էկլար 1): • Օգտագործելուց հետո սարքը միշտ անջատեք էլեկտրասնուցման աղբյուրից: • Եթե մնացուկն արդեն վնասված է, ապա վտանգից խուսափելու համար այն պետք է փոխարինեք Philips-ի, Philips-ի կողմից լիազորված ապասարկման կենտրոնի կամ սմանտաիվ որակավորում ունեցող անձանց կողմից: • Այս սարքը կարող է օգտագործել 8 տարեկան և բարձր տարիքի երեխաները, սահմանափակ ֆիզիկական, զգայական կամ մտավոր ունակություններ կամ փորձի և գիտելիքների պակաս ունեցող անձինք, եթե նրանց տրամադրվել են սարքի ուշադիր օգտագործման հրահանգներ, ինչպես նաև գիտեն վերահսկողության՝ անվտանգ օգտագործումը նրաշխավորելու համար և, եթե նրանք տեղեկացված են դրա հետ կապված վտանգների մասին: Երեխաներին արգելվում է խաղալ սարքի հետ: Երեխաներից չպետք է առանց վերահսկողության մաքրման աշխատանքներ և ապասարկում իրականացնեն:
- Էլեկտրոնի պաշտպանության համար խորհուրդ ենք տալիս լոգարանի մուտքում էլեկտրական շղթայի վրա տեղադրել ԻՊՏ(ընդհանուր աշխատանքային սարք (residual current device, RCD): Այս RCD սարքի անվանական մնացորդային աշխատանքային հոսանքը չպետք է գերազանցի 30 մԱ-ն: Խորհուրդ ենք տալիս տեղադրում անելուց առաջ խորհրդակցեք մեր հետ:
- Սարքը հոսանքին միացնելուց առաջ հաստատեք, որ դրա վրա նշված լարումը համապատասխանում է տեղական էլեկտրասնուցման ցանցի լարմանը: • Սարքն օգտագործեք միայն այս նպատակով նշված նպատակներով: • Սարքն արհեստական մազերի համար մի օգտագործեք: • Եթե սարքը միացված է էլեկտրասնուցման աղբյուրին, այն առանց հսկողության մի թողեք: • Երբեք մի օգտագործեք որևէ արտադրողների ապցնուատորներ կամ մասեր, կամ պլպպիոիք, որոնք Philips-ը մասնավորապես խորհուրդ չի տալիս: Եթե դուք օգտագործում եք արտիսի ապցնուատորներ կամ մասեր, մեր երաշխիքը անվավեր է դառնում: • Մի փաթաթեք մնացուկի լարը սարքի շուրջը: • Լարման սարքը դարակի վեր դնելը սպասեք, որ այն հովանա: • Սարքն օգտագործելիս նրեք շատ ուշադիր, քանի որ այն կարող է տաք լինել: Ղիպեցեք միայն սարքի բռնակին, քանի որ այլ մասերը տաքանալու են, և թույլ մի տվեք, որ սարքը շփման մեջ մտնի մաշկի հետ: • Սարքը միշտ որեք ջերմադիմացկուն, կայուն և հարթ մակերեսների վրա: Մեզի տաքացնող թիթեղները երբեք չպետք է հպվեն մակերևույթին կամ այլ որևէ նյութերի: • Թույլ մի տվեք, որ հոսանքի լարը շփման մեջ մտնի սարքի տաքացած մասերի հետ: • Երբ սարքը միացված է, այն հետո պահեք դրությանը առարկաներից և նյութերից: • Մի ծածկեք սարքը (օրինակ սրբիչով կամ հագուստով), երբ այն տաք է: • Սարքն օգտագործեք միայն չոր մազերի համար: • Մի օգտագործեք սարքը խոնավ ձեռքերով: • Սարքի տաքացնող թիթեղները պահեք մաքուր վիճակում, ինչպես նաև զերծ փոշուց և վարսահարդարման սարքերը միջոցներից (օրինակ՝ լուսս, սփրեյ, դոնդող): Սարքը երբեք մի օգտագործեք վարսահարդարման միջոցների հետ միասին: • Տաքացնող թիթեղների հետ շփվելիս զգուշացեք: Այդ ծայրերը կարող է մանանկի ունենալ ցավոտ ապանիկներ: Սակայն դա չի ազդում սարքի աշխատանքի արդյունավետության վրա: • Եթե սարքն օգտագործվում է նեղական մազերի հարդարման համար, սարքի տաքացնող թիթեղները կարող են ծռոտվել: • Կտոցազան կամ նորոգման համար միշտ տարեք սարքը Philips-ի կողմից լիազորված ապասարկման կենտրոն: Եթե նշանաբանական որակավորում չունեցող անձանց կողմից վերանորոգումը կարող է չափազանց վտանգավոր իրավիճակ առաջանել:

Օգտագործողի հանար: • Իրենակրիչի անցքի մեջ մնացուկան առարկաներ մի մտցրեք հոսանքաբարումից խուսափելու հանար: • Օգտագործելուց հետո մի քաշեք մնացուկան լարը: Միշտ անջատեք սարքը՝ խորոցակից բռնելով: • Կլոյանգեներ ստանալու վտանգ: Ցեռու պահեք սարքը վրան երեխանպրից, հատկապես երբ այն օգտագործման մեջ է կամ հովանում է:

Էլեկտրամագնիսական դաշտեր (EMF)

Այս Philips սարքը համապատասխանում է էլեկտրամագնիսական դաշտերի ազդեցությանը վերաբերող բոլոր կիրառելի ստանդարտներին և կանոնակարգերին:

Վերամշակում

- Այն նշանակ նշանակում է, որ էլեկտրական սարքը չպետք է թափվի սովորական կենցաղային աղբի հետ (Էկլար 2): • Հետևեք ձեր երկրի՝ էլեկտրական սարքերի հանար նախատեսված հատուկ հավաքման կանոնակարգերին:

2 Հակիրճ նկարագրություն

1 **Ցուցադրման վահանակ**
2 **Միացման/անջատման կոճակ**
3 **Ջերմաստիճանի վերակարգավորիչ**
4 **Արգելափակման կողպեքներ**
5 **Տաքացնող թիթեղներ**
6 **Դարդարման ռեժիմ**
7 **Կախելու կեռիկ**
8 **Պահեստավորման պարկ**

3 Նախքան օգտագործելը

Ընտրեք ձեր ցանկալի կարգավորումը՝ ըստ ձեր մազերի տեսակի: Տեսեք ստորև գտնվող աղյուսակը: Սարքն առաջին անգամ օգտագործելիս միշտ ընտրեք ամենի ցածր կարգավորումը:

Մազերի տեսակները	Ջերմաստիճանի միջակայք
Դեռատ, կոպիտ, գանգուր, դիվնար հարթեցնող	210-230°C
Սովորական, միջին տեքստուրայությունով կամ թեթևակի գանգուր	180-200°C
Բարակ, բաց, շեկ, գոնաքարված կամ ներկած	170°C կամ ցածր

Խորհուրդներ՝ ավելի լավ գանգուրներ ստեղծելու հանար.

- Լավագույն արդյունքներ ստանալու հանար վերցրեք ավելի փոքր մազափնջեր:
- Դնտեղից հետո մազերի ծայրերը մեզքով շրջեք հարթեցնող սարքի վրա:
- Ձեզքով սարքեք հարթեցնող սարքի ծայրակալը՝ սարքը պտտելիս և քաշելիս այն ավելի լավ կառավարելու հանար:
- Մազերի միջով սարքը քաշելիս թեթևակի թույլատրեք բռնակի վրա գործադրվող ուժը:

Նշում.

- **Իոնացման գործառույթն ակտիվացնելով է սարքը միացնելուց հետո՝ ապահովելով լրացուցիչ փայլ և նվազեցնելով գանգրությունը: Դուք կարող եք զգալ լրատեսանով հոտ և լսել թշշոց: Դա նորմալ է և պայմանված է իոնացնիչ գեներատորի աշխատանքով:**
- **Սարքը հանարվում է հիշողության գործառույթով: Երբ միացնում եք սարքը, այն անցնում է ձեր վերջին օգտագործած կարգավորումներին:**
- **Մի միացրեք սարքը պարկի մեջ, քանի դեռ այն տաք է:**
- **Սարքն ապահովված է անվտանգ անջատման գործառույթով: Սարքն անջատված կլինի 30 րոպեից:**

Ինքնաբերաբար անջատվելուց հետո սարքը կարող է միանալ միայն հետևյալ կերպերով:

1 Սեղմեք միացման/անջատման կոճակը:
2 Սեղմեք ջերմաստիճանի կարգավորիչը:
3 Սեղմեք կողպեքները:

Նշում.

- Սարքը ինքնաբերաբար անջատվելուց հետո՝ սարքի ներսում գտնվող ռելեն միանում է: Դա նորմալ է: Դա ազդեցություն չի ունենա սարքի աշխատանքի վրա:

Specifications are subject to change without notice
© 2023 Koninklijke Philips N.V.
All rights reserved.

3000.129.1740.1 (14/11/2023)

>75 % recycled paper

Պահպանման և օգտագործման պայմաններ

Ջերմաստիճան՝		Հարաբերական խոնավություն՝
Օգտագործման պայմաններ	Պահպանման պայմաններ	
+10 °C -+30 °C	-25 °C - +60 °C	35 % - 99 %

ქართული

Philips მოგესალმებით და კეთილაკეთი მენაძენსა! სრულად რომ ისარგებლოთ იმ მხარდაჭერით, რომელსაც Philips ეთავაზობთ, დაარეგისტრირეთ თქვენი პროდუქტი აქ: **www.philips.com/welcome**.

1 მნიშვნელოვანია

მოწყობილობის გამოყენებამდე ყურადღებით წაიკითხეთ მომხმარებლის სახელმძღვანელი და შეინახეთ სამომავლო გამოყენებისთვის.

- გაფრთხილება: არ გამოიყენოთ ეს მოწყობილობა წყლის სიახლოვეს.
- ეს მოწყობილობა ასაბანაობის ოთახში გამოყენების შემდეგ ჩამოსერთეთ ელექტრომიმწოდებელი, რადგან წყლის სიახლოვეს მისი გამოთავსება დამოკიდებულია რისკთან.
- გაფრთხილება: არ გამოიყენოთ ეს მოწყობილობა აბანაბინის, სამბაჯების, აუზების ან წყლის შემცველი სხვა ჭურჭლის სიახლოვეს (სურ. 1).
- გამოყენების შემდეგ ყოველთვის ჩამოსერთეთ მოწყობილობა დენის წყაროდან.
- თუ კვების სადენი დაზიანებულია, საფრთხის თავიდან აცილების მიზნით, უნდა მოხდეს მისი შეცვლა Philips-ის, Philips-ის ავტორიზებული სერვის ცენტრში ან მსგავსი კვალიფიკაციის მქონე პირების მიერ.
- 8 წელზე უფროსი ასაკის ბავშვები და ფიზიკური, სენსორული ან გონებრივი შესაძლებლობების ან გამოცდილების და ცოდნის არმქონე პირებს ან მოწყობილობის გამოყენება შეუძლიათ მხოლოდ იმ შემთხვევაში, თუ ხორციელდება ამ პროცესზე ზედამხედველობა ან მათ მიეცათ მოწყობილობის უსაფრთხო გამოყენების შესახებ ინსტრუქციები, ისინი გაეცნენ მოსალოდნელ საფრთხეებს. ბავშვებმა არ უნდა ითამაშონ მოწყობილობით. ბავშვებმა ან უნდა განახორციელონ მოვლისა და მომხმარებლის მეთვალყურეობის გარეშე, დამატებითი დაცვისათვის, ჩვენ გირჩევთ დაამონტაჟაოთ დიფერენციალური გამრთვის მოწყობილობა (RCD) საბანაბანო ოთახის დენის მიმოდების ელექტრო წრეში. ამ RCD-ს უნდა ჰქონდეს მონიმალური დიფერენციული სიმაღლე 30 mA.
- რჩევისათვის მიმართეთ მოწყობილობის დამამონტაჟებელი პირისა. • მიმწოდებლის დენში შეერთებამდე შეამოწმეთ, რომ მოწყობილობაზე მითითებული ძაბვა შეესაბამება ადგილობრივი ქსელის დენის ძაბვას. • არ გამოიყენოთ მოწყობილობა სხვა მიზნით, გარდა ამ სახელმძღვანელოში აღწერილი დანიშნულებისა. • არ გამოიყენოთ მოწყობილობა ხელოვნურ თმაზე. • როდესაც მოწყობილობა დაკავშირებულია კვების წყაროსთან, არასოდეს დატოვოთ ის უყურადღებოდ. • არასოდეს გამოიყენთ სხვა მწარმოებლების აქსესუარები ან ნაწილები; კერძოდ, Philips-ის მიერ. ასეთი აქსესუარების ან ნაწილების გამოყენების შემთხვევაში, თქვენი გარანტია ბათილად გაგიცხადდება. • ჩამოიფიფქეთ ამ შეიძლებოდეთ კვების კაბელი. • მუშაობამდე, დაელოდეთ მოწყობილობის გაგრილებას. • მოწყობილობის გამოყენებისას ფრთხილად იყავით, რადგან ის ტემპერატურა ოყოს ძალიან კმელი. დაიჭიერეთ მხოლოდ სახელურით, რადგან სხვა ნაწილებები ცხელდებიან. მოარიდეთ კანთან კონტაქტს. მოწყობილობა ყოველთვის მოათავსეთ მაღალი ტემპერატურისადმი მდგრად, სწორ ბიერეულ ზედაპირზე. ცხელი ტემპერატურებისგან დაცვისათვის ანარიდეთ უნდა ეხებოდეს ზედაპირის ან სხვა, ალუმინად მსგავსის.
- მოერიდეთ კვების კაბელის ეონტაქტებს მოწყობილობის ცხელ ნაწილებთან. • ჩამოიფიფქეთ მოწყობილობა მოგრილეთ ალუმინად სავარაუდოა ცხა მასალაზეს. • ცხელი მოწყობილობის არასდროს არ დაადგოთ საგანი. (მაგ. პირსახოცი ან ტანსაცმელი). • გამოიყენეთ ნებისმიერი ფენა ან სპეციალური ფენა მდგრამრეობაში და ბასნე არ უნდა იყოს მეტი ან ნაკლები

ағыратбеленовель лімшеуді)дубель бөлінетіндіктен, ғимараттағыдан тұзын, ылғалдың ұзақ уақыт бойы сақталуы мүмкін.

Philips сұйықтаған кодпен қылмаған топтау менен пайдалануу үчін өкмөнүүдү **www.philips.com/welcome** сайтында катталыңыз.

1 Маанилүү

Түзмөктү колдонуудан мурун үшүн колдонуучу маалыматын кылдат окуп чыгыңыз жана келечектеги колдонуу үчүн сактап коюңуз.

• ЭСКЕРТҮҮ: Бул шаймандары сунуун жаңында колдонбоңуз. • Шайман ванна бөлмөсүнүн колдонулганда, анны колдонгондон кийин дароо сунуун коюңуз, себеби сунуун ванна бөлмөсү ал өчүк кезде да корукчуу бергиси турат. • ЭСКЕРТҮҮ: Бул шаймандары ванналардын, душтардын, бассейндердин же башка суу куюлган идиштердин жанында колдонбоңуз (1-сүр.). • Колдонгондон кийин шайманды розеткадан ажыратпаңыз. • Эгер шаймандын айрысы бузулуп калса, корукчунун болтурбөө үчүн анны Philips, Philips сунушат берген тейлөө борборуу же ушуга окшогон квалификациялуу адамдар алмаштырышы керек. • Бул шаймандары 8 жыштан улуу балдар жана физикалык, сезүү же акыл-эс жөндөмү начар же тажрыйбасы жана билими жок адамдар колдонсо болот, эгерде алар көзөмөлгө алынган же шайманды коопсуз колдонуу боюнча нускама алган болсо жана катышкан корукчулар. Балдар шайман менен ойнобошу керек. Тазалоо же колдонуучунун тейлөөсү көзөмөлсүз балдар тарабынан аткарылбашы керек. • Кошумча коргоо үчүн биз ванналы камсыз калуучу электр чынжырына калдык токтун тумшугун (КТТ) орнотуну сунуштайбыз. Бул КТТда 30 мА жогору эмес номиналдык калдык токтор тогу болушу керек. Орнотуучунун кеңеш сурагыл. • Шайманды тутаныштырылган мурун, шаймандагы корроттун чаңдалуу жергиликтүү кубат чыңалуусу дал келерин текшериңиз. • Шайманды бул колдонмодо сүрөттөлгөндөн башка максатта учун колдонбоңуз. • Түзмөктү жасалма чатка колдонбоңуз. • Түзмөк кубатка туташып турганда, ани эч качан кароосуз калтырыңыз. • Эч качан башка өндүрүүчүлөрдүн же Philips аталыш сунуш кылбаган жабдууларды же тетиктерди колдонбоңуз. Эгер сиз мындай жабдууларды же тетиктерди колдонсоңуз, кепилдик жарамсыз болуп калат. • Шаймандар шаймандын айланасына оробоңуз. • Сактоодон мурун, шайман музданганы чейин күтө туруңуз. • Шаймандары колдонуудан көчүп бергиңиз, анткени ал өтө ысык болушу мүмкүн. Тутасканын гана карманыңыз, себеби ысыка бөлүктөру ысык болгондуктан, терие тийгизбеңиз. • Шайманды ар дайым ысыкка чыдамдуу, туруктуу жалпак бетке коюңуз. Ысык жылыткыч пластиналар эч качан бетке же башка күйүүчү материалга тийбеши керек. • Калктын шнурунун шаймандын ысык бөлүктөрүнө тийип калуусунан сактаңыз. • Шайман күйүтүүлөрдө ани күйүүчү нерселерден жана материалдардан алыс карманыңыз. • Эч качан шайманды ысык кезде эч нерсе (мисалы, сүлгү же кийим) менен жаппаңыз. • Түзмөктү кургак чачка гана колдонуңуз. • Шайманды ныңдуу колдор менен иштетпеңиз. • Жылытуу плиталарын таза жана чаңдан жана мүсс, спрей жана гель сыяктуу стилдөөчү каражаттардан тазаланыз. Шайманды эч качан чач жасалгы продуктулары менен бүрө колдонбоңуз. • Ысытуу пластиналарын каптама бар. Кабы бир канча убакыт өткөндөн кийин чечилип калышы мүмкүн. Бирок, бул шаймандын иштешине таасир этпейт. • Эгер шайман боёлгон чачта колдонулса, жылыткыч пластиналар боёлуп калышы мүмкүн. • Ар дайым шаймандары текшериңиз же өндөр үчүн Philips уруксат берген тейлөө борборуна кайтарыңыз. Квалификациясы жок адамдар тарабынан өндүр колдонуучу үчүн өтө коопсуу абалга алып келиши мүмкүн. • Токко эрүүчүдөн сактануу үчүн ионизатордун розеткасына металл нерселерди салбаңыз. • Колдонгондон кийин шнурду тартпаңыз. Шайманды сунуун жатканда да дайым ани айрысынан карман сурунуз. • Күйүп калуу коркунучу. Шайманды кичинекей балдардан алыс жерде сактаңыз, айрыкча колдонуп жана мүздатылып жатканда.

Электромагниттик талаалар (ЭМТ)

Бул Philips шаймаңы электромагниттик талаа боюнча күчүнүнүн стандарттарынан жана эрежелердин баарына жоон берет.

Кайра иштетүү

• Бул символ электрикалык өнүмдөр кадимки тиричиликте ташталбасы каталы ыргытуунун болбоотуун бildирет (2-сүр.). • Өлкөнүздүн электр бүюмдарын өзүнчө чогултуу эрежелерин сактаңыз.

2 Жалпы маалымат

1 Дисплей панели
2 Жылытуучу пластиналар
3 Күйгүзүү/өчүрүү баскычы
4 Жасалгалоо
5 Температура аймактары
6 Илүү илмеги
7 Жабуу күчүгү
8 Сактоо бышты

3 Колдонуу алдында

Чачыңыздын түрүнө жараша каалаган параметрди таңдаңыз. Төмөндөгү жадыбалды караңыз. Чач түздөгүчү биринчи жолу колдонуут жатканда, ар дайым төмөнүрөөк жөндөмү таңдаңыз.

Чачтын түрү	Температура диапазону
Калың, катуу, тармал, түздөө татаал болгон	210-230°C
Кадимкидей, орточо текстуралуу же бирэз тармал	180-200°C
Жука, бозоргон, сары, агарытылган же боёлгон	170°C же төмөнүрөөк

Жакшыраак тармалдарды жасоо үчүн кеңештер:

• Жакшыраак натыйжа үчүн чач түгөнүнүн кичинекей кылып алыңыз.
• Колдуу менен чачтын үчүнчүсүн түздөгүчүнүн үстүнүн өйүңүз.
• Чачты бурап жана тартып жатканда жакшыраак башкаруу үчүн түздөгүчү учтан кармаңыз
• Чачыңызды тартып жатканда, тутқадагы кармалчыны акырын бошотуңуз.

Эскертүү:

• **Иондук фундуктун шайман күйгүзүлгөндө иштетилип, кошулма жылтылдоону камсыз кылып, чачтын чоң жыгылуусунан сактайт. Башка жыт чыгып, кычыраган үн угулушуз мүмкүн. Бул кадырсыз нерсе жана иштетилип жаткан иондордун улам келип турат.**
• **Өчүм эстутум функциясы менен жабдылган. Сиз шайманды күйгүзгөндө, анын ордуна ал акыркы колдонулган орнотууларуңызга кайтарылат.**
• **Шайман ысык кезде ани баштыка салбаңыз.**
• **Шаймандын автоматтык түрдө өчүү функциясы бар. 30 мүнөтөн кийин, шайман автоматтык түрдө өчөт.**

Түзөтүүчү
Үй тиричилигине керектөө үчүн
Өндүрүүчү: «Филипс Консьюмер Лайфстайл Б.В.», Нидерланд, Драхтен, 9206 АД, Зуутпенпен 4
Кытайда жасалган

BHS732, BHS742, BHS752
110-240 V; 50-60 Hz; 50-53 W

II класстагы жабдык

Сактоо жана колдонуу шарттары

Температура	
Иштөө шарттары	Сактоо шарттары
+10 °C ++30 °C	-25 °C ÷ +60 °C

Салыштырма нымдуулук

35 % ÷ 99 %

Кыргызча

Шаймаңды сатып алганыңыз менен кututkatiңиз! Philips'ке кош келиңиз! Philips сунушталган колдоо кылмаган топту менен пайдалануу үчүн өкмөнүүдү **www.philips.com/welcome** сайтында катталыңыз.

1 Маанилүү

Түзмөктү колдонуудан мурун үшүн колдонуучу маалыматын кылдат окуп чыгыңыз жана келиңиз-гөзүн колдонуу үчүн сактап коюңуз.

• ЭСКЕРТҮҮ: Бул шаймандары сунуун жаңында колдонбоңуз. • Шайман ванна бөлмөсүнүн колдонулганда, анны колдонгондон кийин дароо сунуун коюңуз, себеби сунуун ванна бөлмөсү ал өчүк кезде да корукчуу бергиси турат. • ЭСКЕРТҮҮ: Бул шаймандары ванналардын, душтардын, бассейндердин же башка суу куюлган идиштердин жанында колдонбоңуз (1-сүр.). • Колдонгондон кийин шайманды розеткадан ажыратпаңыз. • Эгер шаймандын айрысы бузулуп калса, корукчунун болтурбөө үчүн ани Philips, Philips сунушат берген тейлөө борборуу же ушуга окшогон квалификациялуу адамдар алмаштырышы керек. • Бул шаймандары 8 жыштан улуу балдар жана физикалык, сезүү же акыл-эс жөндөмү начар же тажрыйбасы жана билими жок адамдар колдонсо болот, эгерде алар көзөмөлгө алынган же шайманды коопсуз колдонуу боюнча нускама алган болсо жана катышкан корукчулар. Балдар шайман менен ойнобошу керек. Тазалоо же колдонуучунун тейлөөсү көзөмөлсүз балдар тарабынан аткарылбашы керек. • Кошумча коргоо үчүн биз ванналы камсыз калуучу электр чынжырына калдык токтун тумшугун (КТТ) орнотуну сунуштайбыз. Бул КТТда 30 мА жогору эмес номиналдык калдык токтор тогу болушу керек. Орнотуучунүүдөн кеңеш сурагыл. • Шайманды тутаныштырылган мурун, шаймандагы корроттун чаңдалуу жергиликтүү кубат чыңалуусу дал келерин текшериңиз. • Шайманды бул колдонмодо сүрөттөлгөндөн башка максатта учун колдонбоңуз. • Түзмөктү жасалма чатка колдонбоңуз. • Түзмөк кубатка туташып турганда, ани эч качан кароосуз калтырыңыз. • Эч качан башка өндүрүүчүлөрдүн же Philips аталыш сунуш кылбаган жабдууларды же тетиктерди колдонбоңуз. Эгер сиз мындай жабдууларды же тетиктерди колдонсоңуз, кепилдик жарамсыз болуп калат. • Шаймандар шаймандын айланасына оробоңуз. • Сактоодон мурун, шайман музданганы чейин күтө туруңуз. • Шаймандары колдонуудан көчүп бергиңиз, анткени ал өтө ысык болушу мүмкүн. Тутасканын гана карманыңыз, себеби ысыка бөлүктөру ысык болгондуктан, терие тийгизбеңиз. • Шайманды ар дайым ысыкка чыдамдуу, туруктуу жалпак бетке коюңуз. Ысык жылыткыч пластиналар эч качан бетке же башка күйүүчү материалга тийбеши керек. • Калктын шнурунун шаймандын ысык бөлүктөрүнө тийип калуусунан сактаңыз. • Шайман күйгүзүлгөндө ани күйүүчү нерселерден жана материалдардан алыс карманыңыз. • Эч качан шайманды ысык кезде эч нерсе (мисалы, сүлгү же кийим) менен жаппаңыз. • Түзмөктү кургак чачка гана колдонуңуз. • Шайманды ныңдуу колдор менен иштетпеңиз. • Жылытуу плиталарын таза жана чаңдан жана мүсс, спрей жана гель сыяктуу стилдөөчү каражаттардан тазаланыз. Шайманды эч качан чач жасалгы продуктулары менен бүрө колдонбоңуз. • Ысытуу пластиналарын каптама бар. Кабы бир канча убакыт өткөндөн кийин чечилип калышы мүмкүн. Бирок, бул шаймандын иштешине таасир этпейт. • Эгер шайман боёлгон чачта колдонулса, жылыткыч пластиналар боёлуп калышы мүмкүн. • Ар дайым шаймандары текшериңиз же өндөр үчүн Philips уруксат берген тейлөө борборуна кайтарыңыз. Квалификациясы жок адамдар тарабынан өндүр колдонуучу үчүн өтө кооптуу абалга алып келиши мүмкүн. • Токко эрүүчүдөн сактануу үчүн ионизатордун розеткасына металл нерселерди салбаңыз. • Колдонгондон кийин шнурду тартпаңыз. Шайманды сунуун жатканда да дайым ани айрысынан карман сурунуз. • Күйүп калуу коркунучу. Шайманды кичинекей балдардан алыс жерде сактаңыз, айрыкча колдонуп жана мүздатылып жатканда.

Электромагниттик талаалар (ЭМТ)

Бул Philips шаймаңы электромагниттик талаа боюнча күчүнүнүн стандарттарынан жана эрежелердин баарына жоон берет.

Кайра иштетүү

• Бул символ электрикалык өнүмдөр кадимки тиричиликте ташталбасы каталы ыргытуунун болбоотуун бildирет (2-сүр.). • Өлкөнүздүн электр бүюмдарын өзүнчө чогултуу эрежелерин сактаңыз.

2 Жалпы маалымат

1 Дисплей панели
2 Жылытуучу пластиналар
3 Күйгүзүү/өчүрүү баскычы
4 Жасалгалоо
5 Температура аймактары
6 Илүү илмеги
7 Жабуу күчүгү
8 Сактоо бышты

3 Колдонуу алдында

Чачыңыздын түрүнө жараша каалаган параметрди таңдаңыз. Төмөндөгү жадыбалды караңыз. Чач түздөгүчү биринчи жолу колдонуут жатканда, ар дайым төмөнүрөөк жөндөмү таңдаңыз.

Чачтын түрү	Температура диапазону
Калың, катуу, тармал, түздөө татаал болгон	210-230°C
Кадимкидей, орточо текстуралуу же бирэз тармал	180-200°C
Жука, бозоргон, сары, агарытылган же боёлгон	170°C же төмөнүрөөк

Жакшыраак тармалдарды жасоо үчүн кеңештер:

• Жакшыраак натыйжа үчүн чач түгөнүнүн кичинекей кылып алыңыз.
• Колдуу менен чачтын үчүнчүсүн түздөгүчүнүн үстүнүн өйүңүз.
• Чачты бурап жана тартып жатканда жакшыраак башкаруу үчүн түздөгүчү учтан кармаңыз
• Чачыңызды тартып жатканда, тутқадагы кармалчыны акырын бошотуңуз.

Эскертүү:

• **Иондук фундуктун шайман күйгүзүлгөндө иштетилип, кошулма жылтылдоону камсыз кылып, чачтын чоң жыгылуусунан сактайт. Башка жыт чыгып, кычыраган үн угулушуз мүмкүн. Бул кадырсыз нерсе жана иштетилип жаткан иондордун улам келип турат.**
• **Өчүм эстутум функциясы менен жабдылган. Сиз шайманды күйгүзгөндө, анын ордуна ал акыркы колдонулган орнотууларуңызга кайтарылат.**
• **Шайман ысык кезде ани баштыка салбаңыз.**
• **Шаймандын автоматтык түрдө өчүү функциясы бар. 30 мүнөтөн кийин, шайман автоматтык түрдө өчөт.**

Түзөтүүчү
Үй тиричилигине керектөө үчүн
Өндүрүүчү: «Филипс Консьюмер Лайфстайл Б.В.», Нидерланд, Драхтен, 9206 АД, Зуутпенпен 4
Кытайда жасалган

BHS732, BHS742, BHS752
110-240 V; 50-60 Hz; 50-53 W

II класстагы жабдык

Сактоо жана колдонуу шарттары

Температура	
Иштөө шарттары	Сактоо шарттары
+10 °C ++30 °C	-25 °C ÷ +60 °C

Салыштырма нымдуулук

35 % ÷ 99 %

Точики

Шумаро бо харидатон табрик намуда ба Philips хуш омадед мегўем! Барои пурра истифодаи ёрдами дастгирӣ, як Philips пешниҳод мекунад, мақсули худро дар **www.philips.com/welcome** ба қайд гиред.

1 Муҳим

Пеш аз истифода бурдани таҷҳизот, ин дастури корбарро мутолиа кунед ва барои мурочиати оянда нигоҳ доред.

• ДИҚҚАТ: Таҷҳизотро дар наздиқи об истифода набаред. • Вақте ки шумо таҷҳизотро дар ҳаммом истифода мебаред, онро аз баҳр, ҷуғо ҳамоҳ, ҷуғо ки наздикии об мебошад, хатарро ба вуҷуд орад, ҳатто агар таҷҳизот хомӯш шуда бошад. ДИҚҚАТ: Ин таҷҳизотро дар наздиқи ҳаммомҳо, ҷӯйҳои обҳоҳ, ҳавзҳо ё ҷойҳои обҳои дигар истифода набаред. (Расми 1). • Пас аз истифода ҳамеша дастгоҳро аз баҳр, ҷуғо ҳамоҳ. • Агар сими таҷҳизот ҳанӯз ҳаҷмонаш, ҷойҳои обҳоҳ, ҳавзҳо ё ҷойҳои обҳоҳ