1.

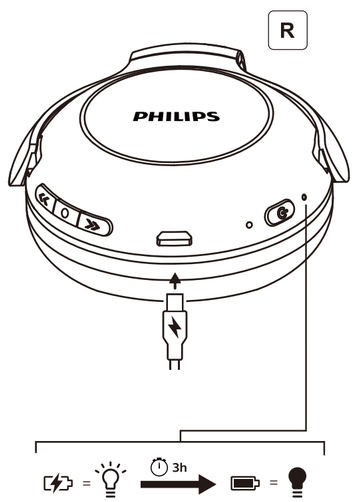

2.

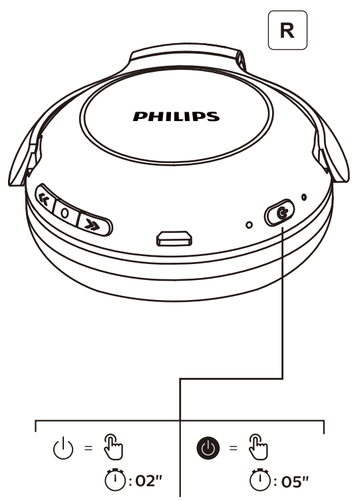

3.

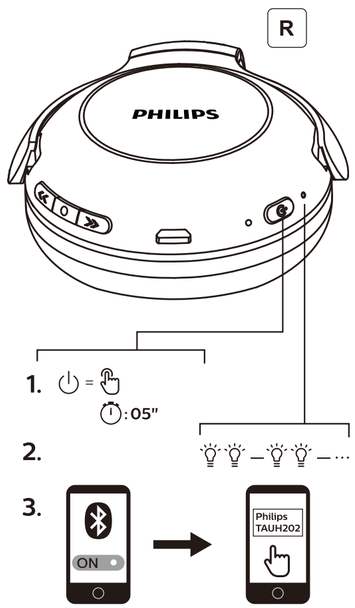

4.

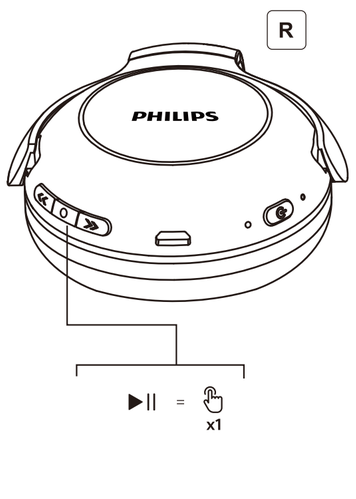

5.

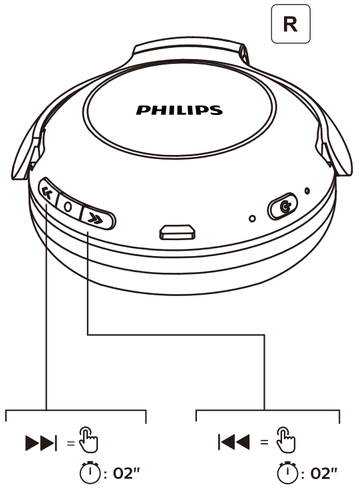

6.

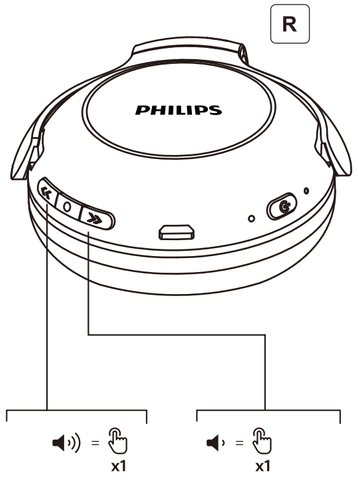

7.

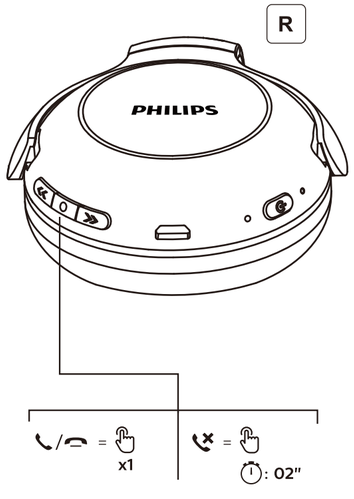

8. SIRI®/ GOOGLE ASSISTANT

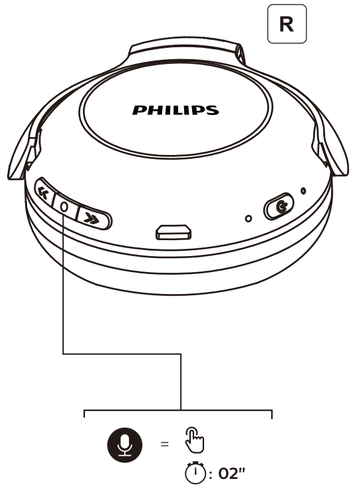

PHILIPS

Headphones

2000 Series

TAUH202

Quick start guide

• Full user manual in all languages available on: www.philips.com/support

PHILIPS

Welcome to Philips!

For an optimal experience register your product at:
Para especificações, garantia e informações do produto acesse nosso website:
Pour une expérience optimale, enregistrez votre produit à l'adresse suivante:

www.philips.com/welcome

Philips and the Philips Shield Emblem are registered trademarks of Koninklijke Philips N.V. and are used under license. This product has been manufactured by and is sold under the responsibility of MMD Hong Kong Holding Limited or one of its affiliates, and MMD Hong Kong Holding Limited is the warrantor in relation to this product.

Este equipamento opera em caráter secundário, isto é, não tem direito à proteção contra interferência prejudicial, mesmo de estações do mesmo tipo, e não pode causar interferência a sistemas operando em caráter primário.

LEA CUIDADOSAMENTE ESTE INSTRUCTIVO ANTES DE USAR SU APARATO

警告：充電には認可された輸入事業者等が明記されたUSB充電器DC 5Vのみをお使いください

免責：お客様がご購入された製品について、弊社に故障または重大な過失がある場合を除き、弊社所得税は輸入者或を怠慢国ふいりします。弊社における保証は本製品の機能に関する保証のみに限ります。

注意事項：
1. 自転車、自動車、オートバイなどの運転中には、ヘッドホンを使用しないでください。交通事故の原因になります。
2. 踏み切り、車の通る道、工事現場など周囲の音が聞こえないと危険な場所でヘッドホンを使用しないでください。事故や怪我の原因となります。
3. 接続されたポータブル機器の音量を上げすぎないようにご注意ください。耳を刺激するような大きな音量で長時間続けて聞くと、聴力に悪い影響を与えることがあります。
4. 直接または強い光の当たる場所、直射日光の当たる場所、水のかかる場所には置かないでください。故障の原因になります。
5. 故障したときは使用しないでください。
6. 強い衝撃を与えないでください。
7. 分解しないでください。故障の原因となります。

Frequency range: 2.402~2.480GHz

ADVERTÊNCIA: Cuidados com a utilização e descarte de pilhas e baterias. Não descarte as pilhas e baterias juntamente ao lixo doméstico. O descarte inadequado de pilhas e baterias pode representar riscos ao meio ambiente e à saúde humana. Para contribuir com a qualidade ambiental e com sua saúde, a Philips receberá pilhas e baterias comercializadas ou fornecidas com seus produtos após seu fim de vida, que serão encaminhadas à destinação ambientalmente correta. A Philips dispõe de pontos de coleta em Assistências Técnicas.

Li-ion

FCC ID: 2AR2STAUH202
IC: 24589-TAUH202
Produto e Conteúdo: I fone de ouvido

保証規定：保証期間中に正常な使用状況のもとで故障した場合は、本証書内容に基づき無償修理いたします。アー故障した場合は、お買いとげの販売店又はフィリップスサポートセンターまでお申し込みください。なお、次のような場合は、保証期間内でも有償修理とさせていただきます。
1. 本書のご提示がない場合。
2. お買い上げ販売店名の記載及び捺印、お買い上げ年月日がない場合。
3. ご使用上の誤り・不当な修理や改造による故障及び損傷。
4. 火災、地震、風水害、塩、その他の天災地変、公害、ガス害や異常電圧、指定外使用電源（電圧周波数）による故障及び損傷。
5. 不適合の原因が本製品以外（外部要因）による場合。
6. 一般家庭用以外（例えば業務用）で の使用による故障及び破損。
7. 消耗品及の自然な消耗・劣化による故障。
8. お買い上げ後の輸送、移動、落下及び紛かがり、水かぶりなどによる故障及び損傷。
9. その他弊社の判断に基づき、無償保証が認められない場合。

本書は、日本国内においてのみ有効です。
(This warranty is valid only in Japan)

ANATEL
08900-19-12451

Este equipamento não tem direito à proteção contra interferência prejudicial e não pode causar interferência em sistemas devidamente autorizados. Este produto está homologado pela ANATEL, de acordo com os procedimentos regulamentados pela Resolução 242/2000, e atende aos requisitos técnicos aplicados. Para maiores informações, consulte o site da ANATEL: www.anatel.gov.br

• Manuel d'utilisation complet dans toutes les langues disponibles sur:
Manual completo de usuario disponible en todos los idiomas en:
Die vollständige Bedienungsanleitung ist in allen Sprachen verfügbar unter:
Manuale dell'utente completo in tutte le lingue disponibile su:
Manual do utilizador completo em todos os idiomas, disponível em:
Volledige gebruikershandleiding in alle talen beschikbaar op:
Полное руководство пользователя на всех языках доступно по ссылке:
Бүрмүүт тиймрт гүйцэд ашиглах заавар бүхэлдэг:
全言語での完全版取扱説明書は以下で利用可能です：
다음 사이트에서 모든 언어로 된 전체 사용자 설명서를 확인하실 수 있습니다:
所有語言的完整使用者手冊位於：
以下网站提供所有语言版本的完整用户手册：

www.philips.com/support