Register your product and get support at

www.philips.com/welcome

PD9018

Thank you for choosing Philips.

Need help fast?

Read your Quick Start Guide and/or User Manual first for quick tips that make using your Philips product more enjoyable.
If you have read your instructions and still need assistance, you may access our online help at

www.philips.com/welcome
or call
1-888-PHILIPS (744-5477)
while with your product.
(and Model / Serial number)

Philips vous remercie de votre confiance.

Besoin d'une aide rapide?

Le Guide rapide de début et Manuel de l'utilisateur regorgent d'astuces destinées à simplifier l'utilisation de votre produit Philips. Toutefois, si vous ne parvenez pas à résoudre votre probléme, vous pouvez accéder à notre aide en ligne à l'adresse

www.philips.com/welcome
ou formez le
1-800-661-6162 (Francophone)
1-888-PHILIPS (744-5477) (English speaking)
Veillez à avoir votre produit à portée de main.
(et model / serial nombre)

Gracias por escoger Philips

Necesita ayuda inmediata?

Lea primero la Guía rápida del comienzo o el Manual del usuario, en donde encontrará consejos que le ayudarán a disfrutar plenamente de su producto Philips.
Si después de leerlo aún necesita ayuda, consulte nuestro servicio de asistencia en línea en

www.philips.com/welcome
o llame al teléfono
1-888-PHILIPS (744-5477)
y tenga a mano el producto.
(y número de model / serial)

EN	User manual
ES	Manual del usuario
FR-CA	Manuel d'utilisation

PHILIPS

Canada

English:

This digital apparatus does not exceed the Class B limits for radio noise emissions from digital apparatus as set out in the Radio Interference Regulations of the Canadian Department of Communications.This Class B digital apparatus complies with Canadian ICES-003.

Français:

Cet appareil numérique n'émet pas de bruits radioélectriques dépassant les limites applicables aux appareils numériques de Classe B prescrites dans le Règlement sur le Brouillage Radioélectrique édicté par le Ministère des Communications du Canada. Cet appareil numérique de la classe B est conforme à la norme NMB-003 du Canada.

The set complies with the FCC-Rules, Part 15 and with 21 CFR 1040.10. Operation is subject to the following two conditions:

1. This device may not cause harmful interference, and
2. This device must accept any interference received, including interference that may cause undesired operation.

L'appareil est conforme à la réglementation FCC, section 15, et à la norme 21 CFR 1040.10. Son utilisation est soumise à deux conditions :

1. L'appareil ne doit pas provoquer d'interférences nuisibles, et
2. L'appareil doit supporter les interférences reçues, y compris les interférences empêchant son fonctionnement correct.

Contenido

1 Importante 30
Instrucciones de seguridad importantes 30
Aviso sobre marcas comerciales 33

2 Su reproductor de DVD portátil 35
Introducción 35
Contenido de la caja 35
Descripción de la unidad principal 36

3 Introducción 38
Uso en el automóvil 38
Uso en casa o al aire libre 40

4 Uso del reproductor 43
Encendido 43
Selección del idioma de los menús 43
Reproducción de discos 44
Opciones de reproducción 44
Ajuste del brillo de la retroiluminación de la pantalla 45

5 Ajustes de configuración 46
Ajustar la configuración 46

6 Información del producto 48

7 Solución de problemas 49

8 Aviso 50
Reciclaje 50
Cómo deshacerse del producto antiguo y de las pilas 50

Regístrese en línea en www.philips.com/welcome
hoy mismo para aprovechar al máximo su compra.

*Al registrar su modelo con PHILIPS usted cumplirá con los requisitos para obtener todos los valiosos beneficios que se indican a continuación, ¡no se los pierda! Regístrese en línea en **www.philips.com/welcome** para asegurarse de:*

*Seguridad del producto Notificación

Al registrar su producto, recibirá la notificación (directamente del fabricante).

*Beneficios adicionales

Registrar su producto garantiza que recibirá todos los privilegios a los cuales tiene derecho, incluyendo las ofertas especiales para ahorrar dinero.

PHILIPS

¡Felicitaciones por su compra y bienvenido a la "familia"!

Estimado propietario de un producto PHILIPS:

Gracias por su confianza en PHILIPS. Usted ha escogido uno de los productos mejor construidos y con mejor respaldo disponible hoy en día. Haremos todo lo que esté a nuestro alcance por mantenerle satisfecho con su compra durante muchos años.

Como miembro de la "familia" PHILIPS, usted tiene derecho a estar protegido con una de las garantías más completas de la industria. Lo que es más: su compra le garantiza que recibirá toda la información y ofertas especiales a las que tiene derecho, además de un fácil acceso a los accesorios desde nuestra cómoda red de compra desde el hogar.

Y lo que es más importante: usted puede confiar en nuestro irrestricto compromiso con su satisfacción total.

Todo esto es nuestra manera de decirle bienvenido y gracias por invertir en un producto PHILIPS.

P.S.: Para aprovechar al máximo su compra PHILIPS, asegúrese de registrarse en línea en
www.philips.com/welcome

Conozca estos símbolos de ***seguridad***

Este "relámpago" indica material no aislado dentro de la unidad que puede causar una descarga eléctrica. Para la seguridad de todos en su hogar, por favor no retire la cubierta del producto.

El "signo de exclamación" llama la atención hacia funciones sobre las que debería leer con atención en la literatura adjunta para evitar problemas operativos y de mantenimiento.

ADVERTENCIA Para reducir el riesgo de incendios o de descarga eléctrica, este aparato no se debe exponer a la lluvia ni a la humedad, y no se le deben colocar encima objetos llenos de líquido como jarrones.

PRECAUCIÓN: Para evitar descargas eléctricas, haga que la paleta ancha del enchufe coincida con la ranura ancha e introdúzcala hasta el fondo.

ATTENTION: Pour éviter les chocs électriques, introduire la lame la plus large de la fiche dans la borne correspondante de la prise et pousser jusqu'au fond.

Sólo para uso del cliente

Escriba a continuación el N° de serie, el cual se ubica en la parte posterior del gabinete. Guarde esta información para futura referencia.

N° de modelo. _____

N° de serie. _____

PHILIPS *Visite nuestro sitio en el World Wide Web en http://www.philips.com/welcome*

GARANTÍA LIMITADA PHILIPS
UN (1) AÑO

COBERTURA DE GARANTÍA:
La obligación de la garantía PHILIPS se limita a los términos establecidos a continuación.

QUIÉNES ESTÁN CUBIERTOS:
Philips le garantiza el producto al comprador original o a la persona que lo recibe como regalo contra defectos en los materiales y en la mano de obra, a partir de la fecha de la compra original ("período de garantía") en el distribuidor autorizado. El recibo de ventas, donde aparecen el nombre del producto y la fecha de la compra en un distribuidor autorizado, se considerará comprobante de esta fecha.

LO QUE ESTÁ CUBIERTO:
La garantía Philips cubre productos nuevos si se produce algún defecto en el material o la mano de obra y Philips recibe un reclamo válido dentro del período de garantía. A su propia discreción, Philips (1) reparará el producto sin costo, usando piezas de repuesto nuevas o reacondicionadas; (2) cambiará el producto por uno nuevo o que se ha fabricado con piezas nuevas o usadas utilizables, y que sea al menos funcionalmente equivalente o lo más parecido al producto original del inventario actual de Philips; o (3) reembolsará el precio de compra original del producto. Philips garantiza productos o piezas de repuesto proporcionados bajo esta garantía contra defectos en los materiales y en la mano de obra durante noventa (90) días o por el resto de la garantía del producto original, lo que le promocione más cobertura. Cuando se cambia un producto o una pieza, el artículo que usted recibe pasa a ser de su propiedad y el que le entrega a Philips pasa a ser propiedad de éste último. Cuando se proporcione un reembolso, su producto pasa a ser propiedad de Philips.
Nota: Cualquier producto que se venda y que esté identificado como reacondicionado o renovado tiene una garantía limitada de noventa (90) días.

El producto de reemplazo sólo se puede enviar si se cumplen todos los requisitos de la garantía. El incumplimiento de tales requisitos puede ocasionar un retardo.

LO QUE NO SE CUBRE: EXCLUSIONES Y LIMITACIONES:
La garantía limitada se aplica sólo a los productos nuevos fabricados por Philips o para Philips que se pueden identificar por la marca registrada, el nombre comercial o por tener el logotipo correspondiente. Esta garantía limitada no se aplica a ningún producto de hardware ni de software que no sea Philips, incluso si viene empacado con el producto o si se vende junto con éste. Los fabricantes, proveedores o editores que no sean Philips pueden proporcionar una garantía por separado para sus propios productos empacados con el producto Philips.

Philips no es responsable por ningún daño o pérdida de programas, datos u otra información almacenados en algún medio contenido en el producto, ni por ningún producto o pieza que no sea Philips que no esté cubierta por esta garantía. La recuperación o la reinstalación de programas, datos u otra información no está cubierta por esta garantía limitada.

Esta garantía no se aplica (a) a daños causados por accidente, abuso, mal uso, negligencia, mala aplicación o a productos que no sean Philips; (b) a daño provocado por servicio realizado por cualquier persona distinta de Philips o de un establecimiento de servicio autorizado de Philips; (c) a productos o piezas que se hayan modificado sin la autorización por escrito de Philips; (d) si se ha retirado o desfigurado el número de serie de Philips; y tampoco se aplica la garantía a (e) productos, accesorios o insumos vendidos TAL COMO ESTÁN sin garantía de ningún tipo, lo que incluye productos Philips vendidos TAL COMO ESTÁN por algunos distribuidores.

Esta garantía limitada no cubre:
- Los costos de envío al devolver el producto defectuoso a Philips.
- Los costos de mano de obra por la instalación o configuración del producto, el ajuste de controles del cliente en el producto y la instalación o reparación de sistemas de antena o fuente de señal externos al producto.
- La reparación del producto o el reemplazo de piezas debido a instalación o mantenimiento inadecuada, a conexiones hechas a un suministro de voltaje inadecuado, sobrevoltaje de la línea de alimentación, daño causado por relámpagos, imágenes retenidas o marcas en la pantalla producto de la visualización de contenido fijo durante períodos prolongados, reparaciones cosméticas debido al desgaste normal, reparaciones no autorizadas u otras causas que no se encuentren bajo el control de Philips.
- Daños o reclamos por productos que no están disponibles para su uso, por datos perdidos o por pérdida de software.
- Daños debido a mala manipulación en el transporte o accidentes de envío al devolver el producto a Philips.
- Un producto que requiera modificación o adaptación para permitir su funcionamiento en algún país que no sea el país para el que se diseñó, fabricó, aprobó y/o autorizó o la reparación de productos dañados por estas modificaciones.
- Un producto que se use para propósitos comerciales o institucionales (lo que incluye, entre otros, los de alquiler).
- La pérdida del producto en el envío y cuando no se pueda proporcionar una firma que verifique el recibo.
- No operar según el Manual del propietario.

PARA OBTENER AYUDA EN LOS EE.UU., PUERTO RICO O EN LAS ISLAS VÍRGENES DE LOS EE.UU...
Comuníquese con el Centro de Atención al Cliente al:
1-888-PHILIPS (1-888-744-5477)

PARA OBTENER AYUDA EN CANADÁ...
1-800-661-6162 (si habla francés)
1-888-744-5477 - (Si habla inglés o español)

LA REPARACIÓN O EL REEMPLAZO, SEGÚN LO DISPONE ESTA GARANTÍA, ES LA SOLUCIÓN EXCLUSIVA PARA EL CLIENTE. PHILIPS NO SERÁ RESPONSABLE DE LOS DAÑOS INCIDENTALES O INDIRECTOS QUE INFRINJAN ALGUNA GARANTÍA EXPRESA O IMPLÍCITA SOBRE ESTE PRODUCTO. CON EXCEPCIÓN DE LO QUE PROHÍBA LA LEY VIGENTE, TODA GARANTÍA IMPLÍCITA DE COMERCIABILIDAD Y ADECUACIÓN PARA UN PROPÓSITO PARTICULAR EN ESTE PRODUCTO ESTÁ LIMITADA EN DURACIÓN A LO QUE ESPECIFIQUE ESTA GARANTÍA.

Algunos estados no permiten las exclusiones ni la limitación de los daños incidentales o indirectos, ni permiten limitaciones sobre la duración de la garantía implícita, de modo que las limitaciones o exclusiones anteriores pueden no aplicarse a usted.

Esta garantía le otorga derechos legales específicos. Usted puede tener otros derechos que varían entre los diferentes estados y provincias.

Philips P.O. Box 10313 Stamford, CT 06904

3140 035 50211

1 Importante

Instrucciones de seguridad importantes

Instrucciones de seguridad importantes

1. Lea estas instrucciones.
2. Guarde estas instrucciones.
3. Preste atención a todas las advertencias.
4. Siga todas las instrucciones.
5. No use este aparato cerca del agua.
6. Utilice únicamente un paño seco para la limpieza.
7. No bloquee las aberturas de ventilación. Realice la instalación de acuerdo con las indicaciones del fabricante.
8. No instale cerca ninguna fuente de calor como, por ejemplo, radiadores, rejillas de calefacción, hornos u otros aparatos que produzcan calor (incluidos los amplificadores).
9. En países con red eléctrica polarizada, no suprima la función de seguridad del enchufe polarizado o con conexión a tierra. Un enchufe polarizado tiene dos conectores planos, uno más ancho que el otro. Un enchufe con conexión a tierra tiene dos conectores planos y un tercer conector de conexión a tierra. El conector plano más ancho y el tercer conector le ofrecen seguridad adicional. Si el enchufe suministrado no encaja correctamente en la toma de corriente, consulte a un electricista para cambiar el conector obsoleto.

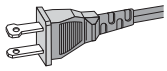

Atención: Para evitar riesgos de descarga eléctrica, el ancho de los conectores planos debe coincidir con el ancho de la ranura de conexión y el enchufe debe insertarse por completo.

⑩ Evite que se pise o doble el cable de alimentación, en particular junto a los enchufes, tomas de corriente y en el punto donde salen del aparato.

⑪ Use exclusivamente los dispositivos/accesorios indicados por el fabricante.

⑫ Use únicamente el carrito, soporte, trípode o mesa indicados por el fabricante o que se incluya con el aparato. Cuando use un carrito, tenga cuidado al mover juntos el carrito y el aparato para evitar lesiones, ya que se puede volcar.

⑬ Desenchufe el aparato durante las tormentas eléctricas o cuando no lo utilice durante un periodo largo de tiempo.

⑭ El servicio técnico debe realizarlo siempre personal cualificado. Se requerirá servicio de asistencia técnica cuando el aparato sufra algún tipo de daño como, por ejemplo, que el cable de alimentación o el enchufe estén dañados, que se haya derramado líquido o hayan caído objetos dentro del aparato, que éste se haya expuesto a la lluvia o humedad, que no funcione normalmente o que se haya caído.

⑮ ATENCIÓN en el uso de las pilas. Para evitar fugas de las pilas que puedan causar lesiones corporales, daños en la propiedad o a la unidad:
- Instale todas las pilas correctamente, siguiendo las indicaciones de + y - de la unidad.
- No mezcle pilas (antiguas y nuevas, o de carbón y alcalinas, etc.).
- Quite las pilas cuando no use la unidad durante un periodo largo de tiempo.

⑯ No exponga las pilas (batería o pilas instaladas) a temperaturas altas como, por ejemplo, la luz del sol, el fuego o similares.

⑰ No exponga el aparato a goteos ni salpicaduras.

⑱ No coloque sobre el aparato objetos que puedan suponer un peligro (por ejemplo, objetos que contengan líquido o velas encendidas).

⑲ Este producto puede contener plomo y mercurio. Es posible que la eliminación de estos materiales se encuentre bajo regulación debido a causas medioambientales. Para obtener información sobre la eliminación

o el reciclaje, póngase en contacto con las autoridades locales o con Electronic Industries Alliance: www.eiae.org.

⑳ Si usa el enchufe de alimentación o un adaptador para desconectar el aparato, éstos deberán estar siempre a mano.

Advertencia

- No quite nunca la carcasa de este aparato.
- No lubrique ninguna pieza de este aparato.
- No coloque nunca este aparato sobre otro equipo eléctrico.
- No exponga el aparato a la luz solar directa, al calor o a las llamas.
- No mire nunca al haz láser que está dentro del aparato.
- Asegúrese de tener siempre un fácil acceso al cable de alimentación, al enchufe o al adaptador para desconectar el aparato de la corriente.

Precaución

- El uso de controles, los ajustes o el funcionamiento distintos a los aquí descritos pueden producir exposición a la radiación u otras situaciones de peligro.

Seguridad auditiva

Utilice un nivel de sonido moderado.

- El uso de los auriculares a un nivel de sonido elevado puede dañar el oído. Este producto produce sonidos con rangos de decibelios que pueden provocar una pérdida auditiva a una persona con un nivel auditivo normal, incluso en el caso de una exposición inferior a un minuto. Los rangos de decibelios más elevados se ofrecen para aquellas personas que tengan cierta deficiencia auditiva.
- El nivel de sonido puede ser engañoso. Con el paso del tiempo, el "nivel de comodidad" de escucha se adapta a los niveles de sonido más elevados. Por lo tanto, tras una escucha prolongada, el sonido de un nivel "normal" puede ser en realidad de tono elevado y perjudicial para el oído. Para protegerse contra esto, ajuste el nivel de sonido a un nivel seguro antes de que su oído se adapte y manténgalo así.

Para establecer un nivel de sonido seguro:

- Fije el control de volumen en un ajuste bajo.
- Aumente poco a poco el sonido hasta poder oírlo de manera cómoda y clara, sin distorsión.

Escuche durante períodos de tiempo razonables:

- La exposición prolongada al sonido, incluso a niveles "seguros", también puede provocar una pérdida auditiva.
- Asegúrese de utilizar su equipo de forma razonable y realice los descansos oportunos.

Asegúrese de respetar las siguientes pautas cuando use los auriculares.

- Escuche a niveles de sonido razonables durante períodos de tiempo razonables.
- Tenga cuidado de no ajustar el nivel de sonido mientras se adapta su oído.
- No suba el nivel de sonido hasta tal punto que no pueda escuchar lo que le rodea.
- En situaciones posiblemente peligrosas, debe tener precaución o interrumpir temporalmente el uso. No utilice los auriculares cuando conduzca un vehículo motorizado, ni cuando practique ciclismo, skateboard, etc., ya que podría suponer un riesgo para el tráfico y es ilegal en muchas zonas.

Aviso sobre marcas comerciales

Nota para EE.UU.:

Este equipo ha sido probado y cumple los límites establecidos para los dispositivos digitales de clase B, de acuerdo con la sección 15 del reglamento FCC. Estos límites se han establecido para proporcionar una protección razonable contra las interferencias perjudiciales en instalaciones particulares. Este aparato genera, utiliza y puede emitir energía de frecuencias de radio y, si no se instala y utiliza según el manual de instrucciones, puede provocar interferencias perjudiciales en las comunicaciones de radio.

No obstante, no hay garantías de que no se produzcan interferencias en una instalación particular. Si el equipo causa interferencias perjudiciales en la recepción de radio o televisión, que se puedan percibir encendiendo y apagando el equipo, se recomienda al usuario que intente corregirlas tomando una o más de las siguientes medidas:

- Cambie la posición de la antena receptora.

- Aumente la separación entre el aparato y el receptor.
- Conectar el equipo a una toma de corriente de un circuito distinto al que está conectado el receptor.
- Para obtener ayuda, póngase en contacto con el distribuidor o con un técnico de radio o televisión con experiencia.

Be responsible
Respect copyrights

La copia no autorizada de material protegido contra copia, incluidos programas informáticos, archivos, emisiones y grabaciones de sonido, puede infringir los derechos de copyright y constituir un delito. Este equipo no se debe utilizar para tales fines.

DOLBY DIGITAL

Fabricado con licencia de Dolby Laboratories.
"Dolby" y el símbolo de doble-D son marcas comerciales de Dolby Laboratories.
Este producto incorpora tecnología de protección de derechos de autor recogida en las patentes de EE.UU. y otros derechos de la propiedad intelectual pertenecientes a Rovi Corporation. Se prohíbe la ingeniería inversa y el desmontaje.
Este aparato incluye esta etiqueta:

CLASS 1
LASER PRODUCT

2 Su reproductor de DVD portátil

Le felicitamos por su compra y le damos la bienvenida a Philips. Para poder beneficiarse por completo del soporte que ofrece Philips, registre el producto en www.philips.com/welcome.

Introducción

Su reproductor de DVD portátil reproduce discos de vídeo digitales que cumplan el estándar de vídeo DVD universal. Con él, podrá reproducir películas con calidad de imagen real del cine y sonido estéreo o multicanal (dependiendo del disco y la configuración de la reproducción).
También puede seleccionar pistas de sonido, idiomas de subtítulos y diferentes ángulos de visión (una vez más, dependiendo del disco DVD). Por otra parte, puede restringir la reproducción de discos que no sean aptos para sus hijos.
Podrá reproducir los siguientes discos en el reproductor de DVD (incluidos los CD-R, CD-RW, DVD±R y DVD±RW):

- DVD-vídeo
- CD de vídeo
- CD de audio
- CD de MP3
- Discos con archivos JPEG

Contenido de la caja

Compruebe e identifique el contenido del paquete:

- 2 unidades principales
- 2 adaptadores de alimentación de CA, ASUC12A-090080 (Philips)
- 1 adaptador para coche
- 2 cables AV
- 2 bandas de sujeción
- 1 manual de usuario

Descripción de la unidad principal

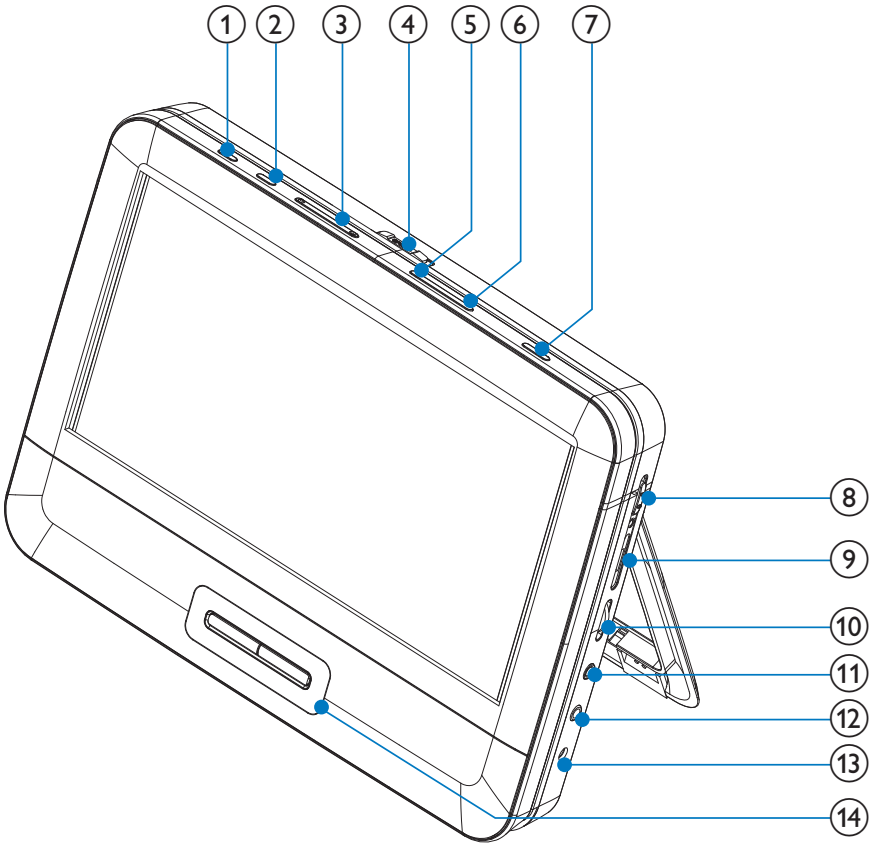

① BRIGHTNESS
- Ajusta el brillo de la pantalla.

② SETUP
- Accede o sale del menú de configuración.

③ ⏮, ⏭
- Salta al título, capítulo o pista anterior o siguiente.

④ OPEN ▶
- Abre el compartimento de discos.

⑤ DISC MENU
- Para DVD, accede al menú de disco o sale de él.
- Para VCD, activa o desactiva el modo de control de reproducción PBC (del inglés Playback Control).
- En discos VCD versión 2.0 o SVCD con PBC activado, vuelve al menú.

⑥ OPTIONS
- Accede a las opciones relacionadas con la actividad o selección actual.

⑦ AV MODE
- Cambia entre los modos PAL y NTSC.

⑧ DVD/AV IN
- Cambia entre los modos de entrada de DVD y audio/vídeo (AV).

⑨ ON/OFF
- Enciende o apaga el reproductor de DVD.

⑩ VOL +/-
- Aumenta o disminuye el volumen.

⑪ 🎧
- Conexión para auriculares.

⑫ AV OUT
- Toma de salida de audio/vídeo.

⑬ DC IN
- Toma para la fuente de alimentación.

⑭ ▲, ▼, ◀, ▶
- Sirve para navegar por los menús.
- ◀, ▶
- Busca hacia adelante o hacia atrás a distintas velocidades.
- ▶❚❚ /OK
- Confirma una entrada o selección.
- Inicia, pone en pausa o reanuda la reproducción del disco.
- ■
- Detiene la reproducción del disco.

3 Introducción

Precaución

- Use los controles sólo como se indica en este manual de usuario.
- Siga siempre las instrucciones de este capítulo en orden.

Si se pone en contacto con Philips, se le preguntará el número de serie y de modelo del dispositivo. El número de modelo y el número de serie se encuentran en la parte posterior del aparato. Escriba los números aquí:
Número de modelo _____
Número de serie _____

Uso en el automóvil

Colocación del reproductor en el reposacabezas

Para utilizar el reproductor en un coche, colóquelo en la parte posterior del reposacabezas del asiento delantero.

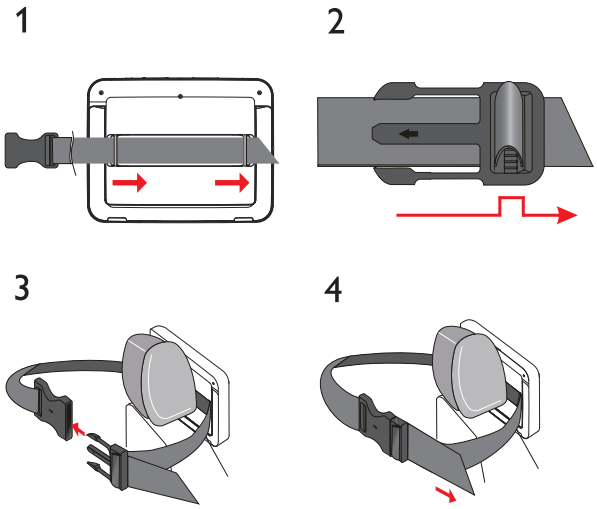

1 Pase la banda a través de los orificios situados en la parte posterior del reproductor.

2 Sujete la hebilla con la flecha mirando hacia usted y después colóquela en la banda.

3 Coloque el reproductor en la parte posterior del reposacabezas y después cierre la hebilla.

4 Tire de la banda para ajustar el reproductor al reposacabezas.

Conexión del adaptador para coche

Precaución

- Riesgo de daños en el producto. Compruebe que el voltaje de la fuente de alimentación se corresponde con el voltaje que se indica en la parte posterior o inferior del reproductor.

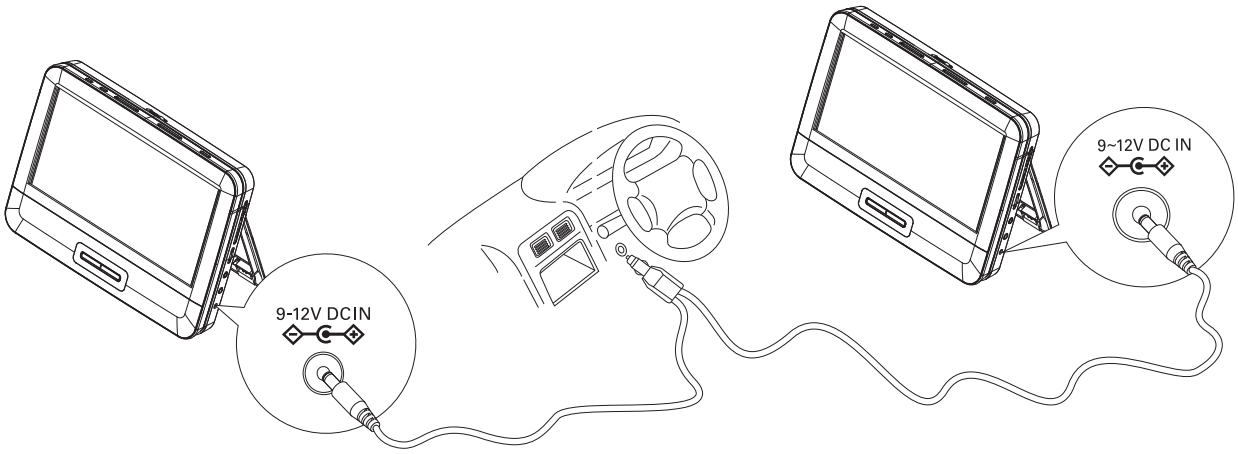

1 Conecte el adaptador para coche suministrado a la toma **DC IN** del reproductor.

2 Conecte el otro extremo del adaptador para coche a la toma del encendedor del coche.

Conexión de un reproductor como pantalla dual

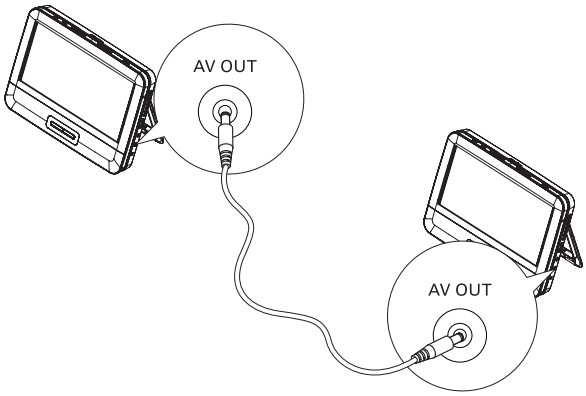

1 Conecte el cable AV suministrado a las tomas **AV OUT** de los reproductores.

2 Deslice el interruptor **DVD/AV IN** en el reproductor que se va a utilizar como pantalla dual de **entrada AV**.

↳ Los dos reproductores reproducen el mismo contenido.

Uso en casa o al aire libre

Carga de la batería

Precaución

- Riesgo de daños en el producto. Compruebe que el voltaje de la fuente de alimentación se corresponde con el voltaje impreso en la parte inferior del reproductor.
- Riesgo de descarga eléctrica. Cuando desenchufe el adaptador de CA, tire siempre de la clavija de la toma. Nunca tire del cable.
- Utilice únicamente el adaptador de CA suministrado para cargar la batería.
- Cargue el reproductor solo cuando esté apagado.
- Material de perclorato: es posible que requiera una manipulación específica. Consulte www.dtsc.ca.gov/hazardouswaste/perchlorate.

1 Conecte el adaptador de CA suministrado al reproductor y a la toma de CA.

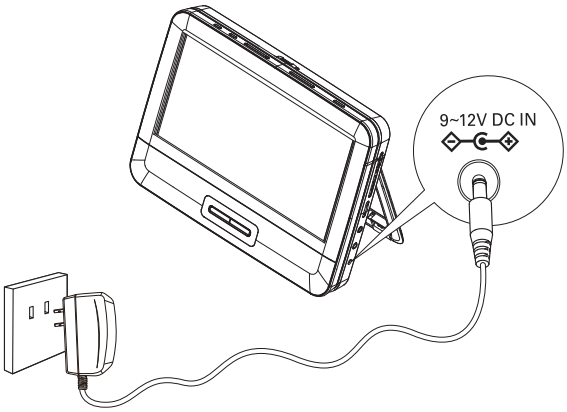

2 Coloque el interruptor **ON/OFF** en la posición **OFF**.

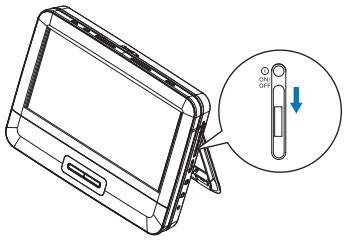

↳ El indicador **CHR** se enciende (rojo).

↳ Cuando la batería está totalmente cargada, el indicador **CHR** se apaga.

Nota

- Cuando está totalmente cargado, el reproductor puede reproducir durante dos horas sin conectarlo a la alimentación de CA.

Conexión al televisor

Precaución

- Apague el reproductor antes de conectarlo a cualquier otro equipo adicional.

Puede conectar el reproductor a un televisor o amplificador para disfrutar de discos DVD o de karaoke.

El color de los cables de AV (el cable AV de conexión al televisor no está incluido) debe coincidir con el color de las tomas: el cable amarillo es para la toma de vídeo amarilla, el cable rojo/blanco es para las tomas de audio roja/blanca.

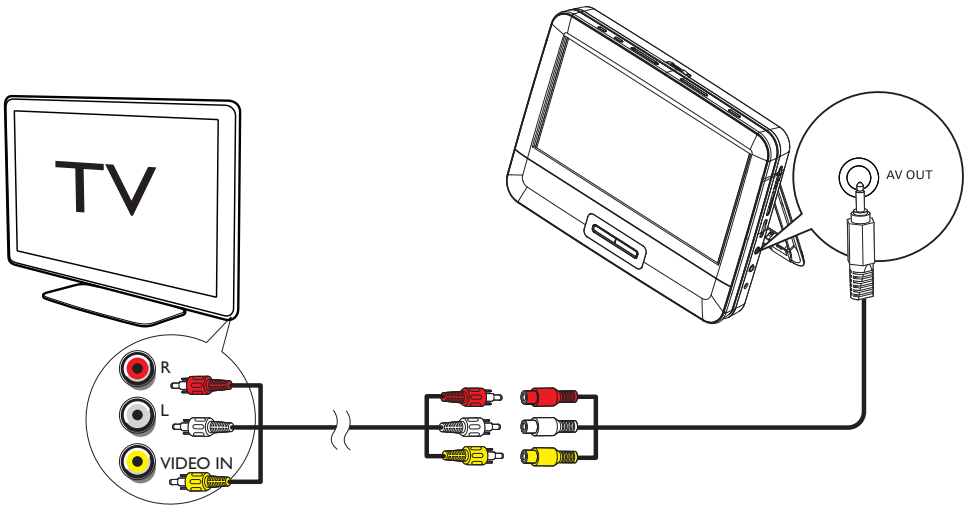

4 Uso del reproductor

Encendido

Coloque el interruptor **ON/OFF** en la posición **ON**.

↳ El indicador de alimentación se enciende.

Selección del idioma de los menús

Puede elegir distintos idiomas para el texto de visualización en pantalla.

1 Deslice el interruptor **DVD/AV IN** hasta la posición **DVD**.

2 Pulse **SETUP**.

↳ Aparece el menú de configuración.

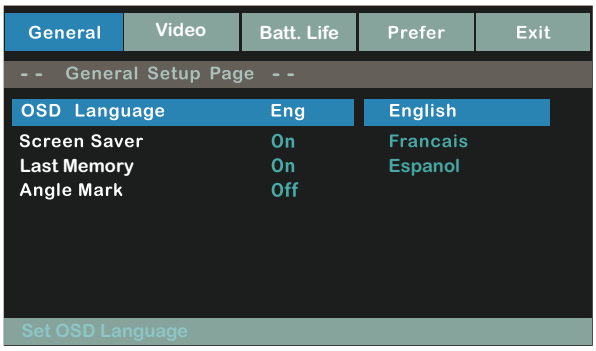

3 Vaya a **[-- General Setup Page --]** > **[OSD Lang]** (Idioma de OSD), el idioma de visualización en pantalla.

4 Pulse ▲ / ▼ para seleccionar una opción.

5 Pulse ▶❚❚ /OK para confirmar.

6 Pulse **SETUP** para salir.

Español

Reproducción de discos

1 Deslice el interruptor **DVD/AV IN** hasta la posición **DVD**.

2 Deslice **OPEN** ▶ en la unidad principal.

3 Introduzca el disco con la etiqueta mirando hacia usted.

4 Presione hacia abajo para cerrar el compartimento de discos.

↳ La reproducción se inicia automáticamente. De lo contrario, pulse ▶❚❚ /**OK**.

- Si aparece un menú, seleccione un elemento y, a continuación, pulse ▶❚❚ /**OK** para iniciar la reproducción.
- Para hacer una pausa, pulse ▶❚❚ /**OK**. Pulse de nuevo para reanudar la reproducción.
- Para detener la acción, pulse ■ dos veces.
- Para seleccionar el elemento anterior o siguiente, pulse ❙◀ o ▶❙.
- Para iniciar la búsqueda dentro de un vídeo/audio, pulse ◀ o ▶ una o más veces.

Opciones de reproducción

1 Durante la reproducción, pulse **OPTIONS** para seleccionar opciones de reproducción.

2 Siga las instrucciones en pantalla.

Ajuste del brillo de la retroiluminación de la pantalla

Nota

- Puede ajustar el brillo de la retroiluminación de la pantalla para que se adapte a las condiciones de iluminación.

Durante la reproducción, pulse **BRIGHTNESS** varias veces para seleccionar una opción.

- [High] (Alta)
- [Normal]
- [Dim]

Consejo

- Para mayor tiempo de reproducción, seleccione **[Dim]**.
- Para la mejor visualización, seleccione **[High] (Alta)**.

5 Ajustes de configuración

Ajustar la configuración

Para sacar el máximo partido a la experiencia de reproducción, utilice **SETUP** para configurar con precisión los ajustes.

1 Pulse **SETUP**.
   ↳ Aparece el menú de configuración.

2 Pulse ▲▼ para seleccionar una opción y pulse ▶❚❚ para confirmar.

[-- General Setup Page --]	
[OSD Language]	Permite seleccionar un idioma de visualización en pantalla.
[Screen Saver]	Activa/desactiva el protector de pantalla.
[Last Memory] (Memoria reciente)	Selecciona si desea iniciar la reproducción desde el punto en el que el vídeo se detuvo la última vez.
[Angle Mark]	Selecciona las opciones de visualización de marca de ángulo.
[-- Video Setup Page --]	
[Brightness]	Ajusta el brillo de la pantalla.
[Contrast]	Ajusta el contraste de la pantalla.
[TV Display] (Pantalla del televisor)	Selecciona una relación de aspecto.
[TV Type] (Tipo de TV)	Selecciona un estándar de televisión.
['-- Battery Life Setup Page --]	
[LCD Backlight]	Ajusta el nivel de brillo predeterminado de la retroiluminación de la pantalla.
[-- Preference Page --] (Página de preferencias)	

[Audio]	Selecciona un idioma de audio.
[Subtitle]	Selecciona el idioma de los subtítulos en un DVD.
[Disc Menu]	Selecciona un idioma del menú del disco.
[Parental]	Selecciona un nivel de control parental.
[Password]	Cambia la contraseña (3308 de forma predeterminada).
[Default]	Restablece los ajustes originales.

3 Pulse ◀ para volver al nivel de menú anterior.

4 Pulse **SETUP** para salir.

6 Información del producto

Nota

- La información del producto puede cambiar sin previo aviso.

Dimensiones	
- Unidad principal (cada una)	240 x 183 x 38 mm
Peso	
- Unidad principal (cada una)	0,9 kg
Fuente de alimentación	Entrada: 100-240 V~ 50/60 Hz 0,3 A Salida: 9-12 V de CC, ⎓ 0,8 A
Consumo de energía	7,2 W
Rango de temperatura de funcionamiento	De 0 a 45 °C
Láser de longitud de ondas	650 nm
Salida de vídeo	
Formato	PAL & NTSC
Nivel de salida	1 Vp - p ± 20%
Impedancia de carga	75 Ω
Salida de línea de audio	
Salida de audio (audio analógico)	Nivel de salida: 2 V ± 10%
Impedancia de carga	10 K Ω
Distorsión de audio + ruido	≤ -80 (1 KHz)
Respuesta de frecuencia	20 Hz-20 KHz ± 1 dB
Relación señal/ruido	≥ 80 dB
Separación de canales	≥ 80 dB
Rango dinámico	≥ 80 dB

7 Solución de problemas

Advertencia

- Riesgo de descarga eléctrica. No quite nunca la carcasa del reproductor.

Para que la garantía mantenga su validez, no trate nunca de reparar el sistema usted mismo.
Si tiene problemas al usar el reproductor, compruebe los siguientes puntos antes de llamar al servicio técnico. Si no consigue resolver el problema, registre el reproductor y solicite asistencia en www.philips.com/welcome.

Español

No hay alimentación

- Compruebe que las dos clavijas del cable de alimentación están bien conectadas.
- Asegúrese de que haya corriente en la toma del encendedor del coche o en la toma de CA.

No hay sonido

- Ajuste el volumen.
- Asegúrese de que se ha conectado correctamente el cable AV.

Imagen distorsionada

- Limpie el disco. Limpie el disco desde el centro hacia fuera con un trapo limpio y suave, que no deje pelusa.
- Asegúrese de que el formato de salida del vídeo sea compatible con el televisor.
- Cambie el formato de salida de vídeo para ajustarlo a su televisor o programa.
- La pantalla LCD está fabricada con tecnología de alta precisión. Sin embargo, tal vez vea aparecer pequeños puntos negros o puntos brillantes (rojos, azules, verdes) de forma continua en la pantalla LCD. Este es un resultado normal del proceso de fabricación y no indica ninguna avería.

No se puede reproducir el disco

- Asegúrese de que la etiqueta del disco esté hacia arriba.
- Limpie el disco. Limpie el disco desde el centro hacia fuera con un trapo limpio y suave, que no deje pelusa.
- Compruebe si el disco está dañado probando con otro disco.

El reproductor se calienta

- Cuando el reproductor está en uso durante un largo período de tiempo, la superficie se calienta. Esto es normal.

8 Aviso

Cualquier cambio o modificación que se realice en este dispositivo que no esté aprobada expresamente por Philips Consumer Lifestyle puede anular la autoridad del usuario para utilizar el equipo.

Reciclaje

El producto ha sido diseñado y fabricado con materiales y componentes de alta calidad que pueden reciclarse y reutilizarse.
Cuando vea el símbolo de cubo de basura tachado en un producto, significa que cumple la Directiva europea 2002/96/EC:

Nunca se deshaga del producto con el resto de la basura doméstica. Infórmese acerca de la normativa local sobre el reciclaje de productos eléctricos y electrónicos. La eliminación correcta de un producto usado ayuda a evitar potencialmente consecuencias negativas para el medio ambiente y la salud humana.

Cómo deshacerse del producto antiguo y de las pilas

El producto ha sido diseñado y fabricado con materiales y componentes de alta calidad que pueden reciclarse y reutilizarse.
Nunca se deshaga del producto con el resto de la basura doméstica. Infórmese de la legislación local sobre la recogida selectiva de pilas y productos eléctricos y electrónicos. La eliminación correcta de estos productos ayuda a evitar

consecuencias potencialmente negativas para el medio ambiente y la salud humana.
Visite www.recycle.philips.com para obtener más información sobre un centro de reciclaje de su zona.

Precaución

- La extracción de la batería integrada anula la garantía y puede estropear el producto.

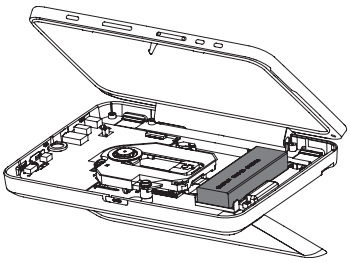

Información medioambiental

Se ha suprimido el embalaje innecesario. Hemos intentado que el embalaje sea fácil de separar en tres materiales: cartón (caja), espuma de poliestireno (corcho) y polietileno (bolsas, lámina de espuma protectora).
El sistema se compone de materiales que se pueden reciclar y volver a utilizar si lo desmonta una empresa especializada. Siga la normativa local acerca del desecho de materiales de embalaje, pilas agotadas y equipos antiguos.

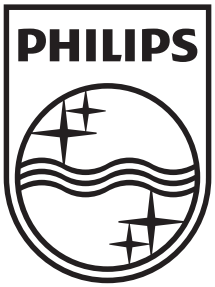

Specifications are subject to change without notice

© 2011 Koninklijke Philips Electronics N.V.
All rights reserved.

PD9018_UM_07_MTK_V1.0