PHILIPS

Altifalante sem fios

S5305

Manual do utilizador

Registe o seu produto e obtenha suporte em
www.philips.com/support

Índice

1 Importante 2
Segurança 2

2 A sua coluna sem fios 3
Introdução 3
O que está na caixa 3
Descrição geral da coluna 3

3 Primeiros passos 4
Carregar a bateria embutida 4
Ligar/desligar 4

4 Reproduzir a partir de dispositivos Bluetooth 5
Reproduzir a partir de dispositivos Bluetooth 5
Controlar a reprodução 5
Controlo de chamadas telefónicas 5
Emparelhamento para o modo estéreo 6

5 Outras funcionalidades 6
Reproduzir a partir de dispositivo de áudio externo 6
Luz LED multicolorida 6

6 Informações do produto 7

7 Resolução de problemas 8
Geral 8
Bluetooth 8

8 Aviso 9
Conformidade 9
Proteção do meio ambiente 9
Declaração da FCC 9
Aviso de marca registada 10

1 Importante

Segurança

Instruções de segurança importantes

- Certifique-se de que a tensão da fonte de alimentação corresponda à tensão indicada na parte traseira ou inferior da unidade.
- A coluna não deve ser exposta a gotas ou salpicos.
- Não coloque fontes de perigo na coluna (por exemplo, objetos cheios de líquidos, acender velas).
- Certifique-se de que há espaço livre suficiente em volta da coluna para ventilação.
- Utilize a coluna com segurança num ambiente com temperatura entre 0° e 45°.
- Utilize apenas acessórios especificados pelo fabricante.

Precauções de segurança da bateria

- Há perigo de explosão se a bateria for substituída incorretamente. Substitua apenas pelo mesmo tipo ou equivalente.
- As pilhas (conjunto de pilhas ou bateria instalada) não devem ser expostas a calor excessivo, como luz do sol, fogo ou algo semelhante.
- Uma bateria em temperaturas extremamente altas ou baixas durante a utilização, armazenamento ou transporte e baixa pressão do ar em grandes altitudes pode significar riscos de segurança.
- Não substitua uma pilha por um tipo incorreto que pode invalidar uma proteção (por exemplo, no caso de alguns tipos de pilhas de lítio).
- Eliminar uma pilha no fogo ou forno quente ou esmagar ou cortar mecanicamente uma bateria pode resultar numa explosão.
- Deixar uma pilha num ambiente com temperatura extremamente alta ou num ambiente de pressão atmosférica extremamente baixa pode resultar numa explosão ou fuga de líquido ou gás inflamável.

Aviso

- Nunca remova o revestimento desta coluna.
- Nunca lubrifique qualquer parte desta coluna.
- Coloque esta coluna numa superfície plana e estável.
- Nunca coloque esta coluna sobre outro equipamento elétrico.
- Utilize apenas esta coluna no interior. Mantenha esta coluna afastada de água, humidade e objetos com líquidos.
- Mantenha esta coluna longe da luz solar direta, chamas ou calor.
- Risco de explosão se a pilha for substituída por um tipo incorreto.

2 A sua coluna sem fios

Parabéns pela sua compra e seja bem-vindo à Philips! Para aproveitar ao máximo o suporte que a Philips oferece, registe o seu produto em www.philips.com/welcome.

Introdução

Com esta coluna, pode ouvir o áudio de dispositivos equipados com Bluetooth ou outros dispositivos através de um cabo de áudio de 3,5 mm.

O que está na caixa

Verifique e identifique o conteúdo do seu pacote:

- Coluna
- Cabo USB
- Cabo de áudio
- Guia de iniciação rápida
- Folha de segurança
- Garantia mundial

Descrição geral da coluna

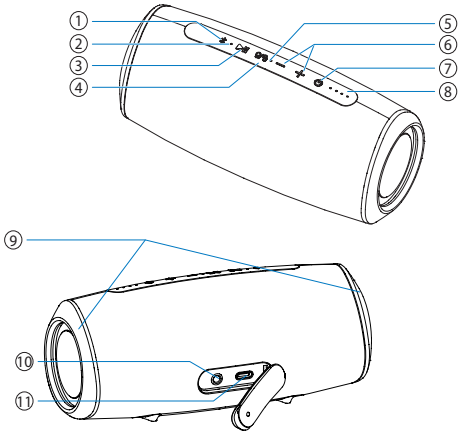

①
- Entre no modo de emparelhamento de Bluetooth.
- Limpe a informação de emparelhamento de Bluetooth.
- Responda a uma chamada recebida através de uma ligação de Bluetooth.

② **Indicador LED**

③
- No modo Bluetooth, prima para pausar ou retomar a reprodução.
- No modo Bluetooth, prima duas vezes para reproduzir a faixa seguinte.

④
- Prima para ligar ou desligar a luz LED multicolorida.
- Mantenha pressionado para entrar no modo de emparelhamento de estéreo.

⑤ **Microfone**

⑥
- Ajustar o volume.

⑦
- Ligue ou desligue a coluna.
- Verifique o nível da bateria.
- Mostre o estado do Bluetooth.

⑧ **Indicadores do nível da bateria**
- Mostre o progresso de carregamento.
- Mostre o nível da bateria.

⑨ **Luz LED multicolorida**

⑩
- Ligue um dispositivo de áudio externo.

⑪
- Carregue a bateria embutida.

3 Primeiros passos

Siga sempre as instruções deste capítulo em sequência.

Carregar a bateria embutida

A coluna é alimentada por uma bateria recarregável embutida.

Nota

- Carregue totalmente a bateria embutida antes de utilizar.
- Quando a coluna está ligada e a bateria está fraca, o indicador LED do nível de bateria pisca intermitentemente com uma luz verde.

Ligue a tomada USB-C da coluna a uma tomada (5 V ⎓ 3 A) utilizando o cabo USB fornecido.

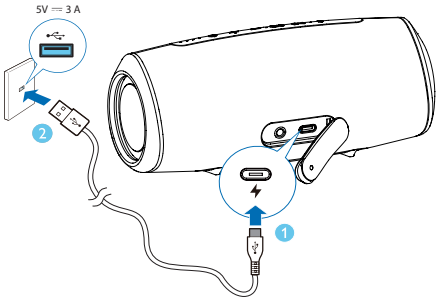

↳ Quando a coluna está a ser carregada, o indicador LED do nível da bateria acende-se gradualmente.

↳ Quando a coluna está totalmente carregada, o indicador LED do nível da bateria acende-se.

Cuidado

- Risco de danos na coluna! Certifique-se de que a tensão da fonte de alimentação corresponda à tensão indicada na parte traseira ou inferior da coluna.
- Risco de choque elétrico! Quando desligar o cabo USB, puxe sempre a ficha da tomada. Nunca puxe o cabo.
- Utilize apenas um cabo USB especificado pelo fabricante ou vendido com esta coluna.

Ligar/desligar

Pressione ⏻ para ligar a coluna.

↳ Ouvirá o som de indicação.

↳ Se nenhum dispositivo de áudio externo estiver ligado à tomada AUX, ele entrará automaticamente no modo de emparelhamento Bluetooth e o indicador LED piscará em azul.

Para desligar a coluna, prima ⏻ novamente.

Nota

- A coluna desligará automaticamente após 15 minutos sem sinal de áudio de Bluetooth ou através de AUX IN.

4 Reproduzir a partir de dispositivos Bluetooth

Reproduzir a partir de dispositivos Bluetooth

Com esta coluna, pode ouvir o áudio do seu dispositivo Bluetooth.

Nota

- Verifique se a função de Bluetooth está ativada no seu dispositivo.
- A distância máxima para emparelhar a coluna e o dispositivo Bluetooth é de 20 metros (66 pés).
- Mantenha-o afastado de qualquer outro dispositivo eletrónico que possa causar interferências.

1 Prima ⏻ para ligar a coluna, ela entrará automaticamente no modo de emparelhamento de Bluetooth. Também pode manter ✱ premido durante 2 segundos para introduzir o modo de emparelhamento de Bluetooth.

2 Ative o Bluetooth e selecione "Philips S5305" na lista de Bluetooth do seu dispositivo para emparelhar.
   ↳ Se uma mensagem solicitar permissão para a ligação Bluetooth, confirme-a.
   ↳ Se for necessária uma palavra passe, introduza 0000 e, em seguida, confirme.

3 Reproduza áudio no seu dispositivo Bluetooth para iniciar a transmissão de música.

Indicador LED	Descrição
Azul a piscar rapidamente	Pronto para emparelhar
Azul a piscar lentamente	A ligar novamente ao último dispositivo ligado
Azul constante	Ligado

Nota

- Para desligar um dispositivo, mantenha ✱ premido durante 2 segundos até o indicador LED piscar rapidamente em azul.
- Quando liga a coluna, ele tenta sempre automaticamente ligar novamente ao último dispositivo ligado com sucesso.
- Para limpar a informação de emparelhamento, pressione e segure ✱ durante 8 segundos até o indicador LED piscar 3 vezes lentamente em ciano.

Controlar a reprodução

Durante a reprodução da música,

▶II	Prima para colocar em pausa ou retomar a reprodução
	Prima duas vezes para reproduzir a faixa seguinte
− / +	Ajuste o volume

Controlo de chamadas telefónicas

✱	Prima para atender ou terminar uma chamada
	Prima e segure para rejeitar uma chamada
− / +	Ajuste o volume

Emparelhamento para o modo estéreo

Duas colunas sem fios idênticos (Philips S5305) podem ser emparelhados uma com a outra para som estéreo.

Nota

- Qualquer coluna pode ser utilizada como coluna principal.
- A coluna ligada a um dispositivo Bluetooth só pode ser utilizada como coluna principal.
- Antes do emparelhamento estéreo, certifique se de que a coluna secundária está no modo de emparelhamento Bluetooth.
- A distância máxima para emparelhar a coluna e o dispositivo Bluetooth é de 20 metros (66 pés).
- No modo estéreo, a operação do botão na coluna secundária é a mesma que a da coluna primária.

1 Prima ⏻ para ligar as duas colunas, elas entrarão automaticamente no modo de emparelhamento de Bluetooth. A coluna ligada ao seu dispositivo Bluetooth será utilizada como a coluna principal.

2 Na coluna principal, mantenha ♀/⚲ premido para entrar no modo de emparelhamento estéreo até o indicador LED piscar alternadamente em azul e verde.
   ↳ Ouvirá o som de indicação quando ligado com sucesso.
   ↳ O indicador LED acende a azul e verde alternadamente na coluna primária.
   ↳ O indicador LED acende a azul na coluna secundária.

3 Prima ▶II em qualquer um das colunas. A música será reproduzida através de ambas as colunas.

Para sair do modo estéreo, mantenha premido o botão ♀/⚲ em ambas as colunas.

5 Outras funcionalidades

Reproduzir a partir de dispositivo de áudio externo

Com esta coluna, pode desfrutar de música a partir de um dispositivo de áudio externo, como um leitor de MP3.

1 Ligue um cabo de áudio à entrada ◄ da coluna e à entrada para auscultadores de um dispositivo de áudio externo.
   ↳ A coluna será alternada automaticamente para o modo AUX IN.
   ↳ O indicador LED acende em verde.

2 Controle a reprodução e o volume através do dispositivo de áudio externo ligado.

Luz LED multicolorida

A coluna está equipada com luz LED multicolorida em ambos os lados. Ao reproduzir a música, a cor e o brilho da luz LED multicolorida varia de acordo com o sinal de áudio.

Prima ♀/⚲ para ligar ou desligar a luz LED multicolorida.

6 Informações do produto

Nota

- As informações do produto estão sujeitas a alterações sem aviso prévio.

Informação geral

Fonte de alimentação	5 V ⎓ 3 A
Pilha de lítio incorporada	7,4 V, 2600 mAh
Dimensões (L x A x P)	190 x 80 x 80 mm
Peso (unidade principal)	0,61 kg

Amplificador

Potência de saída	8 W x 2
Resposta de frequência	100 Hz - 20 kHz
A relação sinal-ruído	> 70 dB

Colunas

Impedância	4
Potência máxima de entrada	8 W
Tamanho	1,75"

Bluetooth

Versão de Bluetooth	5.0
Faixa de frequência	2402 - 2480 MHz
Potência máxima de transmissão	5 dBm
Perfis de Bluetooth compatíveis	A2DP, AVRCP
Alcance do Bluetooth	aprox. 20 m

7 Resolução de problemas

Aviso

- Nunca remova o revestimento do produto.

Para manter a garantia válida, nunca tente consertar a coluna por conta própria.
Se encontrar problemas ao utilizar esta coluna, verifique os seguintes pontos antes de solicitar assistência. Se o problema continuar sem solução, aceda ao site da Philips (www.philips.com/welcome). Ao entrar em contacto com a Philips, verifique se a coluna está próxima e se o número do modelo e o número de série estão disponíveis.

Geral

Sem energia

- Verifique se a coluna está totalmente carregada.
- Verifique se a entrada USB da coluna está ligada corretamente.
- Como uma funcionalidade de poupança de energia, a coluna desliga-se automaticamente 15 minutos depois de não ser recebido nenhum sinal de áudio ou de não haver nenhuma ligação do dispositivo de áudio.

Sem som

- Ajuste o volume desta coluna.
- Ajuste o volume no dispositivo associado.
- No modo AUDIO IN (ENTRADA DE ÁUDIO), certifique-se de que a reprodução da música através de Bluetooth está parada.
- Verifique se o seu dispositivo Bluetooth está dentro do alcance operacional efetivo.

Nenhuma resposta da coluna

- Reinicie a coluna.

Bluetooth

A qualidade do áudio é fraca após a ligação com um dispositivo com ligação por Bluetooth

- A receção do Bluetooth é fraca. Aproximar o dispositivo da coluna ou remover qualquer obstáculo entre eles.

Não foi possível encontrar [Philips S5305] no seu dispositivo Bluetooth para emparelhamento

- Prima e segure ✱ durante 2 segundos para entrar no modo de emparelhamento de Bluetooth e, em seguida, tente novamente.

Não é possível ligar ao seu dispositivo Bluetooth

- A função Bluetooth do seu dispositivo não está ativada. Consultar o manual do utilizador do seu dispositivo para descobrir como ativar a função.
- Esta coluna não está no modo de emparelhamento.
- Esta coluna já está ligada a outro dispositivo com ligação por Bluetooth. Desligue-se e tente novamente.

8 Aviso

Quaisquer alterações ou modificações feitas neste dispositivo que não sejam expressamente aprovadas pela **MMD Hong Kong Holding Limited** podem anular a autoridade do utilizador em operar o produto.

Conformidade

Por este meio, a **MMD Hong Kong Holding Limited** declara que este produto está em conformidade com os requisitos essenciais e outras disposições relevantes da Diretiva 2014/53/UE. Pode encontrar a Declaração de Conformidade em www.philips.com/support.

Proteção do meio ambiente

Eliminação do seu produto antigo e da pilha/bateria

O seu produto foi concebido e fabricado com materiais e componentes de alta qualidade, que podem ser reciclados e reutilizados.

Este símbolo num produto significa que o produto está coberto pela Diretiva Europeia 2012/19/UE.

Este símbolo significa que o produto contém pilhas abrangidas pela Diretiva Europeia 2013/56/UE que não podem ser eliminadas com o lixo doméstico normal.

Informe-se sobre o sistema de recolha seletiva local para produtos elétricos e eletrónicos e pilhas. Siga as regras locais e nunca elimine o produto e as pilhas com o lixo doméstico normal. A eliminação correta de produtos e pilhas antigos ajuda a evitar consequências negativas para o meio ambiente e para a saúde humana.

Remover as pilhas descartáveis

Para remover as pilhas descartáveis, consulte a secção de instalação da pilha.

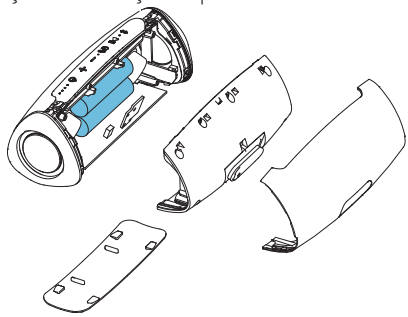

Apenas para FINS ILUSTRATIVOS

Informação ambiental

Todas as embalagens desnecessárias foram omitidas. Tentamos criar uma embalagem fácil de separar em três materiais: papelão (caixa), espuma de polistireno (proteção) e polietileno (sacos, folha de espuma protetora).
O seu sistema consiste em materiais que podem ser reciclados e reutilizados se forem desmontados por uma empresa especializada. Por favor, cumpra com os regulamentos locais relativos à eliminação de materiais de embalagem, pilhas gastas e equipamentos antigos.

Declaração da FCC

Este dispositivo está em conformidade com a Parte 15 das Regras da FCC. O funcionamento está sujeito às duas condições seguintes: (1) Este dispositivo não pode causar interferências prejudiciais e (2) Este dispositivo deve aceitar qualquer interferência recebida, incluindo interferências que possam causar um funcionamento indesejado.

Aviso: Alterações ou modificações que não sejam expressamente aprovadas por conformidade pela parte podem anular a autoridade do utilizador em operar o equipamento.
Nota: Este equipamento foi testado e considerado em conformidade com os limites para um dispositivo digital de Classe B, de acordo com a Parte 15 das Regras da FCC. Estes limites foram criados para fornecer proteção razoável contra interferência prejudicial numa instalação residencial.
Este equipamento gera, utiliza e pode irradiar energia de radiofrequência e, se não for instalado e utilizado de acordo com as instruções, poderá causar interferência prejudicial às comunicações de rádio. No entanto, não há garantia de que não ocorram interferências numa instalação específica. Se este equipamento causar interferência prejudicial à receção de rádio ou televisão, que possa ser determinada desligando e ligando o equipamento, recomenda-se que o utilizador tente corrigir a interferência utilizando uma ou mais das seguintes medidas: (1) Reoriente ou reposicione a antena recetora. (2) Aumente a separação entre o equipamento e o recetor. (3) Ligue o equipamento a uma tomada num circuito diferente daquele ao qual o recetor está ligado. (4) Consulte o revendedor ou um técnico experiente em rádio/TV para obter assistência.

Declaração de aviso de RF

O dispositivo foi avaliado para atender aos requisitos gerais de exposição a RF. O dispositivo pode ser utilizado em condições de exposição portáteis sem restrição.

Aviso de marca registada

As marcas comerciais Bluetooth® marca e os logótipos são marcas registadas de propriedade da Bluetooth SIG, Inc. e qualquer utilização dessas marcas pela **MMD Hong Kong Holding Limited** está sob licença. Outras marcas e nomes comerciais são dos seus respetivos proprietários.

Philips e o Emblema do Escudo Philips são marcas registadas da Koninklijke Philips N.V. são utilizadas sob licença.

Este produto foi fabricado e é vendido sob a responsabilidade da MMD Hong Kong Holding Limited ou uma das suas afiliadas, e a MMD Hong Kong Holding Limited emite a garantia em relação a este produto.

TAS5305_00_UM_V1.0