Register your product and get support at

www.philips.com/welcome

AZ202

IT Manuale utente

PHILIPS

Italiano

1 Importante

Sicurezza

Importanti istruzioni sulla sicurezza

1. Leggere le istruzioni.
2. Conservare le istruzioni.
3. Fare attenzione a tutte le avvertenze.
4. Seguire tutte le istruzioni.
5. Non utilizzare l'apparecchio vicino all'acqua.
6. Pulire solo con un panno asciutto.
7. Non ostruire le aperture per la ventilazione. Eseguire l'installazione in base a quanto previsto dalle istruzioni del produttore.
8. Non installare vicino a fonti di calore come radiatori, termoregolatori, stufe o altri apparecchi (inclusi gli amplificatori) che producono calore.
9. Proteggere il cavo di alimentazione per evitare di calpestarlo o stringerlo, in particolare vicino alle prese o nel punto in cui esce dall'apparecchio.

⑩ Utilizzare solo collegamenti/accessori specificati dal produttore.

⑪ Utilizzare solo il carrello, il supporto, il cavalletto, la staffa o il piano specificati dal produttore o venduti con l'apparecchio. Durante l'utilizzo di un carrello, prestare attenzione quando si sposta la combinazione carrello/apparecchio per evitare di ferirsi a causa di un eventuale ribaltamento.

⑫ Scollegare l'apparecchio durante i temporali o se non viene utilizzato per lunghi periodi di tempo.

⑬ Per eventuali controlli, contattare il personale per l'assistenza qualificato. Un controllo è necessario quando l'apparecchio è stato in qualche modo danneggiato: ad esempio, il cavo di alimentazione o la spina sono danneggiati, è stato versato del liquido o sono caduti degli oggetti sull'apparecchio, l'apparecchio è stato esposto a pioggia o umidità, non funziona regolarmente o è stato fatto cadere.

⑭ ATTENZIONE: per evitare perdite di liquido dalla batteria che potrebbero causare danni alle persone, alle cose o danni all'apparecchio:

- Installare tutte le batterie correttamente, con + e - come contrassegnati sull'apparecchio.
- Non utilizzare combinazioni di batterie diverse (vecchie e nuove, al carbonio e alcaline, ecc.).
- Rimuovere le batterie quando l'apparecchio non viene utilizzato per un lungo periodo di tempo.
- Le batterie non devono essere esposte a fonti di calore eccessivo come luce solare, fuoco o simili.

⑮ Evitare che l'apparecchio sia esposto a schizzi o liquidi.

⑯ Non appoggiare sull'apparecchio oggetti potenzialmente pericolosi (ad esempio, oggetti che contengono del liquido o candele accese).

⑰ Il prodotto potrebbe contenere piombo e mercurio. Lo smaltimento di questi materiali potrebbe essere soggetto a normative per il rispetto ambientale. Per informazioni sullo smaltimento o riciclaggio, contattare le autorità locali o Electronic Industries Alliance: www.eiae.org.

Avvertenza

- Non rimuovere il rivestimento dell'apparecchio per nessun motivo.
- Non lubrificare mai alcuna parte dell'apparecchio.
- Non posizionare mai l'apparecchio su un'altro dispositivo.
- Tenere lontano l'apparecchio dalla luce diretta del sole, fiamme vive o fonti di calore.
- Non guardare mai il raggio laser all'interno dell'apparecchio.
- Assicurarsi di poter raggiungere facilmente il cavo di alimentazione, la presa o l'adattatore per scollegare l'apparecchio dall'alimentazione.

- Se si usa la spina di alimentazione o un accoppiatore per scollegare il dispositivo, assicurarsi che la spina e l'accoppiatore siano facilmente accessibili.

Attenzione

- L'uso dei comandi o delle impostazioni o l'esecuzione delle procedure in modo diverso da quanto indicato nel presente documento potrebbe provocare l'esposizione a radiazioni pericolose o altri funzionamenti nocivi.

Avviso

Questo prodotto è conforme ai requisiti sulle interferenze radio della Comunità Europea.
Qualsiasi modifica o intervento su questo dispositivo che non sia espressamente consentita da Philips Consumer Lifestyle può invalidare il diritto dell'utente all'uso dell'apparecchio.

Riciclaggio

Questo prodotto è stato progettato e realizzato con materiali e componenti di alta qualità, che possono essere riciclati e riutilizzati.

Se su un prodotto si trova il simbolo di un bidone con ruote, ricoperto da una X, vuol dire che il prodotto soddisfa i requisiti della Direttiva Comunitaria 2002/96/CE.
Non smaltire questo prodotto con i rifiuti domestici. Informarsi sui regolamenti locali per la raccolta differenziata dei prodotti elettrici ed elettronici. Il corretto smaltimento dei prodotti usati contribuisce a prevenire potenziali effetti negativi sull'ambiente e sulla salute.
Il prodotto funziona con batterie che rientrano nella Direttiva Europea 2006/66/CE e che non possono essere smaltite con i normali rifiuti domestici.

Quando è presente il simbolo del bidone dei rifiuti con una croce e il simbolo chimico "Pb", significa che le batterie sono conformi ai requisiti definiti dalla direttiva sul piombo:
Informarsi sui regolamenti locali per la raccolta differenziata delle batterie. Il corretto smaltimento delle batterie contribuisce a prevenire potenziali effetti negativi sull'ambiente e sulla salute.

Per la registrazione o riproduzione del materiale potrebbe essere necessaria l'autorizzazione. Vedere il Copyright Act 1956 e i Performer's Protection Acts dal 1958 al 1972.

Informazioni per il rispetto ambientale

L'uso di qualsiasi imballo non necessario è stato evitato. Si è cercato, inoltre, di semplificare la raccolta differenziata, usando tre materiali per l'imballaggio: cartone (scatola), fibre di carta (materiale di separazione) e polietilene (sacchetti, schiuma protettiva).
Il sistema è composto da materiali che possono essere riciclati e riutilizzati purché il disassemblaggio venga effettuato da aziende specializzate. Attenersi alle norme locali in materia di riciclaggio di materiali per l'imballaggio, batterie usate e apparecchiature obsolete.

L'apparecchio include le seguenti etichette:

Simbolo dell'apparecchiatura Classe II

Il simbolo indica che l'apparecchio dispone di un doppio sistema di isolamento.

Italia

DICHIARAZIONE DI CONFORMITA'

Si dichiara che l'apparecchio AZ202 Philips risponde alle prescrizioni dell'art. 2 comma 1 del D.M. 28 Agosto 1995 n. 548.

Fatto a Eindhoven

Philips Consumer Electronics

Philips, Glaslaan 2

5616 JB Eindhoven, The Netherlands

2 CD Soundmachine

Introduzione

Con questo stereo CD è possibile:

- riprodurre dischi audio
- ascoltare la radio FM/MW
- ascoltare musica da dispositivi esterni
- programmare la sequenza di riproduzione dei brani

Dynamic Bass Boost (DBB) consente di migliorare la riproduzione dei brani musicali.

Contenuto della confezione

Controllare che la confezione contenga i seguenti componenti:

- Unità principale
- Cavo di alimentazione CA

Panoramica dell'unità principale

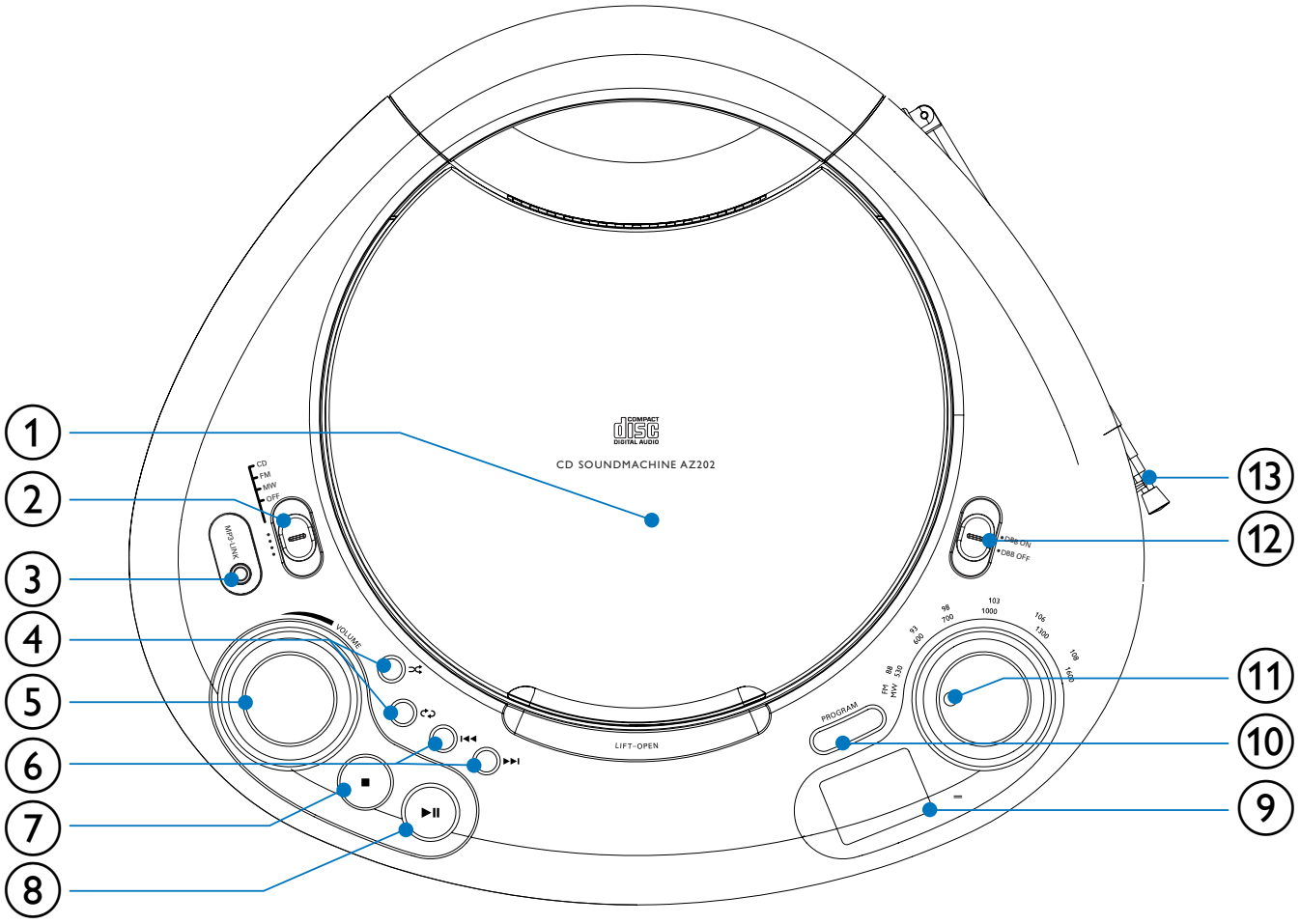

① **LIFT-OPEN**

- Apertura/chiusura del vano del disco.

② **Selettore sorgente**

- Consente di selezionare una sorgente: CD, FM, o MW.
- Consente di spegnere l'unità.

③ **MP3 LINK**

- Jack per un dispositivo audio esterno.

④ ⤮

- Consente di riprodurre i brani in maniera casuale.

⟲

- Consente di riprodurre i brani in maniera ripetuta.

⑤ VOLUME

- Consente di regolare il volume.

⑥ ⏮/⏭

- Consentono di passare al brano precedente/successivo.
- Consentono di effettuare ricerche all'interno di un brano.

⑦ ■

- Consente di interrompere la riproduzione.

⑧ ▶❚❚

- Consente di avviare o mettere in pausa la riproduzione.

⑨ Display

- Consente di visualizzare lo stato corrente.

⑩ PROGRAM

- Consente di programmare e sfogliare i brani.

⑪ Pulsante di sintonizzazione

- Consente di sintonizzarsi su una stazione radio FM/MW.

⑫ DBB ON/OFF

- Consente l'accensione/spegnimento del sistema Dynamic Bass Boost.

⑬ Antenna

3 Operazioni preliminari

Attenzione

- L'uso dei comandi o delle impostazioni o l'esecuzione delle procedure in modo diverso da quanto indicato nel presente documento potrebbe provocare l'esposizione a radiazioni pericolose o altri funzionamenti nocivi.

Seguire sempre le istruzioni di questo capitolo in sequenza.
Quando si contatta l'assistenza Philips, verrà richiesto il numero del modello e il numero di serie dell'apparecchio. Il numero di modello e il numero di serie si trovano sulla base dell'apparecchio. Annotare i numeri qui:
N° modello _____
N° di serie _____

Installazione delle batterie

Nota

- È possibile utilizzare sia le batterie che la corrente per alimentare l'apparecchio.
- Le batterie non vengono fornite insieme agli accessori.

1 Aprire il coperchio del vano batteria.
2 Inserire 6 batterie (tipo: R14/UM2/cella C) rispettando la polarità (+/-) indicata.
3 Chiudere il coperchio del vano batteria.

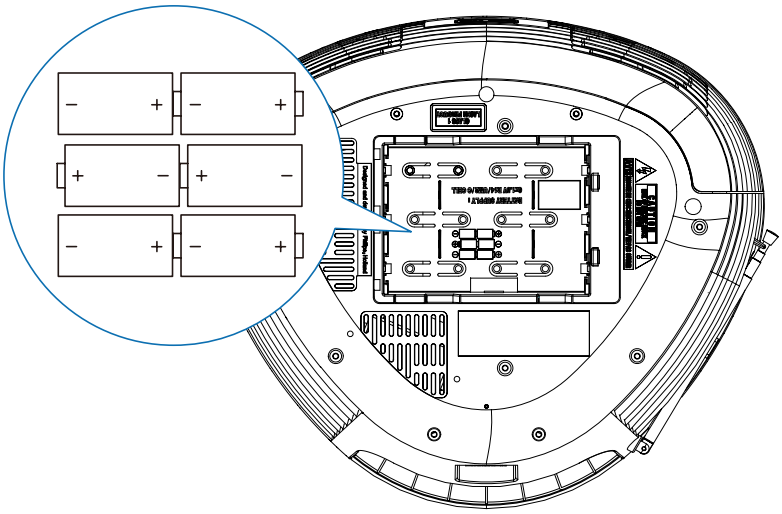

Collegamento dell'alimentazione

Avvertenza

- Rischio di danni al prodotto! Assicurarsi che la tensione dell'alimentazione corrisponda a quella indicata sul retro o sulla parte inferiore dell'apparecchio.
- Rischio di scosse elettriche! Quando si scollega il cavo di alimentazione CA, staccare sempre la presa. Non tirare mai il cavo.

Nota

- Installare l'apparecchio nei pressi di una presa di alimentazione in una posizione che consenta un facile accesso.

1 Collegare il cavo di alimentazione:
   - al jack **AC MAINS** dell'unità
   - alla presa di alimentazione.

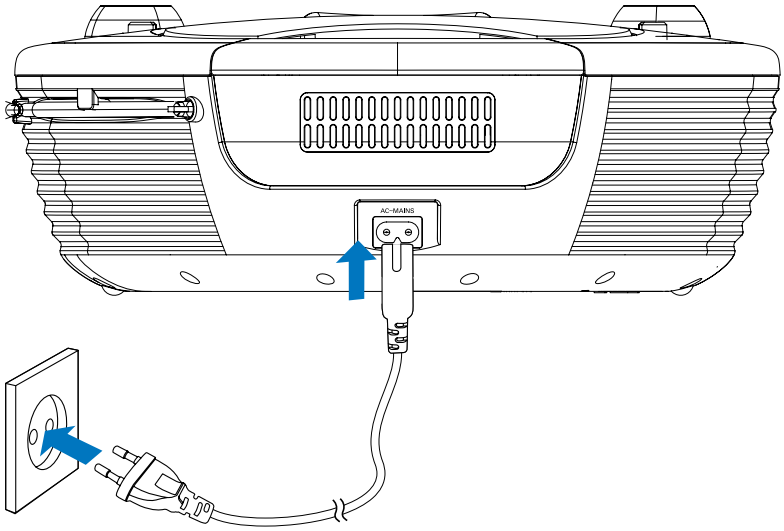

Suggerimento

- Per spegnere completamente l'apparecchio, scollegare il cavo di alimentazione dalla presa.

Nota

- Per risparmiare energia, dopo l'utilizzo, spegnere l'apparecchio.

Accensione

1 Spostare il **selettore sorgente** su**CD**, **FM** o **MW**.

Spegnimento

1 Spostare il **selettore sorgente** su **OFF**.

4 Riproduci

Riproduzione da disco

1 Spostare il **selettore sorgente** su **CD**.

2 Premere per aprire il vano del disco.

3 Inserire un disco con il lato dell'etichetta rivolto verso l'alto e chiudere il vassoio.

4 Premere ▶❚❚ per avviare la riproduzione.

- Per mettere in pausa/riprendere la riproduzione, premere ▶❚❚.
- Per interrompere la riproduzione, premere ■.
- Per selezionare un brano, premere ❙◀◀/▶▶❙.
- Per effettuare una ricerca all'interno di un brano, tenere premuto ❙◀◀/▶▶❙. Rilasciare il tasto per riprendere la riproduzione normale.

Ascolto della radio

Sintonizzazione su una stazione radio

1 Impostare il **selettore sorgente** su **FM** o **MW**.

2 Ruotare **TUNING** per sintonizzarsi su una stazione.

Suggerimento

- Posizionare l'antenna a debita distanza da televisori, videoregistratori o altre sorgenti di radiazioni.
- Per una ricezione ottimale, allungare e regolare la posizione dell'antenna.

Riproduzione da un dispositivo esterno

È possibile ascoltare i contenuti di un lettore MP3 tramite questo apparecchio.

Nota

- Quando si collega un dispositivo esterno al jack **MP3 LINK**, l'apparecchio passa automaticamente alla sorgente **MP3 LINK**.

1 Utilizzare un cavo con prese da 3,5 mm su entrambe le estremità (non in dotazione) per il collegamento al jack **MP3 LINK** (3,5 mm) su questo apparecchio e al jack per cuffie su un lettore MP3.

5 Opzioni di riproduzione

Regolazione del volume

1 Durante la riproduzione, ruotare **VOLUME** per aumentare/ ridurre il livello del volume.

Ottimizzazione dei bassi

1 Durante la riproduzione, impostare **DBB** su **ON/ OFF** per attivare o disattivare la funzione di ottimizzazione dinamica dei bassi.

Scelta delle modalità di riproduzione

Ripeti

1 Premere ⟲ per riprodurre il brano corrente o tutti i brani in maniera ripetuta.
   - **[REP]** (ripeti) - consente di ripetere un brano.
   - **[REP ALL]** (ripeti tutto)- consente di ripetere un intero CD/programma.

Casuale

1 Premere ⤮ per riprodurre tutti i brani in ordine casuale.
   - **[SHUFFLE]** (casuale) - consente di riprodurre i brani in modalità casuale.

Programmazione dei brani

È possibile programmare un massimo di 20 brani.

1 In modalità CD, in posizione di arresto, premere **PROGRAM** per attivare la modalità di programmazione.

2 Premere ⏮/⏭ per selezionare il numero di un brano, quindi premere **PROGRAM** per confermare.

3 Ripetere i passaggi 2 e 3 per la programmazione di altri brani.

4 Premere ▶❚❚ per visualizzare i brani programmati.
   ↳ Durante la riproduzione, viene visualizzato **[PROG]** (programma).
   - Per cancellare il programma, premere ■.
   - Per visualizzare il programma, premere **PROGRAM** nella posizione di arresto.

6 Informazioni sul prodotto

Nota

- Le informazioni relative al prodotto sono soggette a modifiche senza preavviso.

Specifiche

Disco

Tipo laser	Semiconduttore
Diametro disco	12 cm/8 cm
Supporto disco	CD-DA, CD-R, CD-RW
Audio DAC	24 Bit / 44,1 kHz
Distorsione totale armonica	< 1%
Risposta di frequenza	60 Hz - 16 kHz
Rapporto segnale/rumore	> 62 dBA

Sintonizzatore

Gamma di sintonizzazione	FM: 87,5-108 MHz; MW: 530-1600 kHz
Distorsione totale armonica	< 3%
Rapporto segnale/rumore	> 50 dB

Informazioni generali

Alimentazione	CA: 220-240 V, 50/60 Hz CC: 9 V, 1,5 x 6 R14/UM2
Consumo energetico durante il funzionamento	15 W
Consumo energetico in standby	< 1 W
Dimensioni - Unità principale (L x A x P)	297 x 112 x 264 mm
Peso	1,6 kg

Manutenzione

Pulizia del mobiletto

- Utilizzare un panno morbido leggermente inumidito in una soluzione detergente delicata. Non utilizzare soluzioni contenenti alcool, spirito, ammoniaca o abrasivi.

Pulizia dei dischi

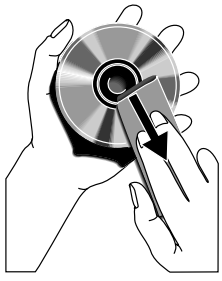

- Se un disco è sporco, pulirlo utilizzando un panno. Pulire il disco dal centro verso l'esterno.
- Non utilizzare solventi come benzene, diluenti chimici, detersivi d'uso comune o spray antistatici per dischi analogici.

Pulizia della lente del disco

- Dopo un utilizzo prolungato, lo sporco o la polvere possono accumularsi sulla lente del disco. Per assicurare una buona

qualità di riproduzione, pulire la lente del disco con il detergente adatto prodotto da Philips o con un qualsiasi detergente d'uso comune. Seguire le istruzioni fornite con il detergente.

7 Risoluzione dei problemi

Avvertenza

- Non rimuovere il rivestimento dell'apparecchio per nessun motivo.

Al fine di mantenere valida la garanzia, non provare a riparare da soli il sistema.
Se si verificano problemi quando si utilizza l'apparecchio, consultare l'elenco riportato di seguito prima di richiedere l'assistenza. Se il problema persiste, consultare il sito Web di Philips (www.philips.com/welcome). Quando si contatta Philips, assicurarsi di avere l'apparecchio nelle vicinanze e di disporre del numero di modello e numero di serie.

Assenza di alimentazione

- Verificare che la spina di alimentazione CA dell'unità sia collegata correttamente.
- Assicurarsi che venga erogata corrente dalla presa CA.
- Inserire le batterie con la polarità (segni +/–) allineata come indicato.
- Sostituire la batteria.

Audio assente

- Regolare il volume.

Nessuna risposta dall'unità

- Estrarre le batterie e accendere nuovamente l'unità.
- Scollegare e ricollegare la spina di alimentazione CA e accendere nuovamente l'unità.

Disco assente

- Inserire un disco.
- Verificare che il disco non sia inserito capovolto.
- Attendere che la condensa dell'umidità presente sulla lente sia scomparsa.
- Sostituire o pulire il disco.
- Utilizzare un CD finalizzato o il formato disco corretto.

Scarsa ricezione radio

- Aumentare la distanza tra l'unità e il televisore o il videoregistratore.
- Estendere completamente l'antenna FM.

© 2010 Koninklijke Philips Electronics N.V.

All rights reserved.

AZ202_12_UM_V3.0

100% recycled paper
100% papier recyclé