AJM180_12(C) 2007.8.17 10:14 Page 1

CD Clock Radio

AJM180

Användarhandböcker
Käyttöoppaita
εγχειρίδιο χρήσης
Instrukcje Obsługi

PHILIPS

Meet Philips at the Internet
http://www.philips.com

CLASS 1
LASER PRODUCT

AJM180

Printed in China PDCC-LL-0704

Notes

Svenska | Suomi | Ελληνικά | Polski

Svenska — Knappar

Medföljande tillbehör

– 1 certifierad 9 V nätadapter (Nätanslutning: 100-240V ~ 50/60Hz 0.6A, Utgångs/9V ⎓⎓ 1.5A)
– 1 AUX-kabel

Knappar (se figuren 1)

1) **REPEAT ALARM/BRIGHTNESS CONTROL** – stäng av larmet i 5 minuter/för att ändra ljusstyrkan i nästa belysning.
2) **USB port** – ansluter en extern USB massagrippenhet
3) **LCD Display** – visar klockan/ larmtiden eller CD/USB/radioinformation
4) **■** – för att stoppa CD/USB-spelning – för att ställa in en CD-program
5) **SOURCE** – välj CD, radio, USB eller AUX som ljudkälla
6) **POWER**
– stå på enheten eller stäl in klockslag
– stänger av alltså summerton, radio eller CD/USB alarm under 24 timmar
– avsluter SLEEP funktion
7) **►II** – för att stoppa/ pausera CD/USB-spelning
8) **TUNING ◄◄/HOURMIN**
– för att ställa om klockan/ vidsinnspelende
– för att hoppa över CD/USB-spår/ sökande efter vissa ställe.
– för att välja en redan inställd radiostation
9) **Återställ**
– tryck om inställning/ display inte reagerar på knappnedtryckning
10) **AL1/AL2**
– ställer in och aktiverar larmet på ALARM 1/ALARM 2
– stäng av den aktiva larmsignalen, radio-, USB- eller CD-larm.
11) **PRESET/ALBUM ▲,▼**
– för att välja en lagrad station.
12) **MODE** – för att välja olika spårlägen (av/ REPEAT eller SHUFFLE (slumpvis) ordning

Strömmating från nätet Nätadapter

1 Anslut nätadaptern till radions likströmsuttag och till vägguttaget

Hjälpsamma tips:
Använd detta nätgram annan adapter än den som följer med radion - då kan radion skadas!

Tipsiteen sitter yö apparaton uudessa.

Backup för klockminne

Vid ett strömavbrott kommer klockradion att stå av. När strömförsörjningen är tillbaka, kommer klockslappen att visa 12:00 och du måste återgen ställa in rätt tid på klockan. Om du vill behålla klockslaten och den inställda alarmtiden i händelse av strömavbrott eller borttagning sätter du i två 1,5 V AAA-batterier (medföljer inte) i batterifacket. Batteriet fungerar som en säkerhetskopia av klockans minne. Tiden kommer emellertid inte att visa på klockdisplayen. Användande av alarmfunktion, radio och CD är också exkluderade. As soon as the power supply returns, the display will indicate the correct time. Så snart som strömmen kommer tillbaka, visas rätt tid i tiekennutan igen.

Svenska — Digital radio

Digital radio

Ställa in radiostationer

1 Tryck på **POWER** om du vill på en enheten från klockläge
→ Minisystemet går över till senast valda ljudkälla.
2 Om CD/USB-enhet visa trycker du på **SOURCE** en gång till.
→ Radiokanalfrekvensen och -sågtandet visas kort. Sedan visas klockan. ⏻ visas också (se 1).
3 Håll **TUNING ◄◄/►►** det nedtryckt tills **SEA** visas i tecknfönstret.
→ Radion ställer automatisk in sig på en station med tillräckligt stark signal.
4 Upprepa moment 3 tills du kommer till önskad station.
→ För att ställa in en station med svagt tryckr du med kortare tryckningar på **TUNING ◄◄** eller **►►** tills du får bäst mottagning.
5 För att ut radioinformationen, tryck på **DISPLAY**.
→ Nuvarande vågnätsband och frekvens kommer att visas på displayen under flera sekunder (Se 2), och sedan kommer den att gå tillbaka till klockdisplay.

Hur du förbättrar radiomottagningen
För **FM** dror du ut den antennen Viika och vrid på den. Förnka längden om signalen är för stark.

Lagra radiostationer
Du kan lagra upp till 20 radiostationer sammanlagt i minnes(20FP), manuelt eller automatiskt (Autostore).

Manuell inprogrammering
1 Ställ in önskad radiostation (se **Ställa in radiostationer**).
2 Tryck på **PROGRAM/SET TIME** nedtryckt om du vill aktivera programmeringen.
→ I rutan blinkar: **PROG**.
3 Tryck på **PRESET/ALBUM ▲,▼** en eller flera gånger för att ställda stationen ett nummer mellan 1 och 20.
4 Tryck på **PROGRAM/SET TIME** för att bekräfta.
5 Upprepa moment 1-4 för att lagra andra radiostationer

Hjälpsamma tips:
– Du kan ta bort en lagrad station genom att lagra en annan frekvens i dess ställe.

Denna produkt uppfyller kraven i EU:s avstörningsdirektiv.

Autostore – automatisk lagring
Autostore starar automatisk att programmera in radiostationer med bättjan från programnummer 1. Eventuella tidigare inprogrammerings tser, som du har programmerat in manuell, raderas.
1 Håll **PROGRAM/SET TIME** nedtryckt tills **AUT** visas kort.
→ Tillgängliga stationerna programmeras (FP). När alla stationer har lagrats, spelas sedan den först automatiskt inprogrammerade stationen.

Lyssna till en automatiskt eller manuellt inprogrammerad station
Tryck en eller flera gånger på en av **PRESET/ALBUM ▲,▼** tills den önskade inprogrammerade stationen visas.

CD-Spelare

• På denna CD-spelare kan du spela ljudskivor och CD-R, CD-RW, MP3.
• Förstå inte spela CD-ROM, CD-VCD, DVD eller data-CD.
1 Tryck på **POWER** om du vill på på enheten från klockläge.
→ Minisystemet går över till senast valda ljudkälla.
2 Om CD inte visas trycker du på SOURCE en gång till.
→ ⏻ visas på displayen.
3 Öppna CD-luckan.
4 Lägg i en CD-skiva med den trycka sidan upp, och stäng luckan.
→ Det totala antalet CD-spår visas kort.
5 För att avbryta trycker du på **►II**.
6 För att visa CD tidsinformation, tryck på **DISPLAY**.
→ Nuvarande spårnummer visas på displayen under flera sekunder (Se 3), och sedan kommer den att gå tillbaka till klockdisplay.
7 Justera ljudet med **VOLUME ▲, ▼**.
8 För att avbryta trycker du på **►II**. Tryck på **►II** för att starta CD- spelningen igen.
9 Tryck på ■ för att stoppa CD-spelningen.

Välja ett annat spår utan CD-spelning
Tryck på **◄◄/►►** en eller flera gånger tills önskat spårnummer visas i displayen.
I pause/stoppläge tryck på **►II** på separaten för att starta uppspelningen.
→ Spårnumret visas helt kort i rutan när du trycker på **◄◄** eller för att hoppa över spår.

Hitta ett stycke inom ett spår
1 Håll ner **◄◄/►►** under CD- spelningen.
→ De spåda CD-skivor vid hög hastighet och låg volym, och i rutan visas Cd och aktuellt spårnummer.

2 Släpp upp **◄◄/►►** när du känner igen det ställe du vill lyssna på.
→ Du fortsätter normal uppspelning.

Programmera in spårnummer
Du kan lagra upp till 20 spår i önskad följd. Om du vill kan du lägra ett spår mer än en gång.
I stopp läge, tryck **PROGRAM/SET TIME**
För att aktivera programmering.
→ PROG och ♪1 visas, och PROG blinkar; vilket anger att programmeringen börjar. (Se 4).
2 Tryck **◄◄/►►** för att välja önskat spår numer.
3 Tryck på **PROGRAM/SET TIME** för att bekräfta det valda spåret.

Svenska — Klockan

Ställa klockan

Ett klockan visas 24-timmars tidsformat.
1 I klockläge trycker du på **PROGRAM/ SET TIME**.
→ Tidsuffrona blinkar.
2 Ställ in timmarna genom att trycka på **HOURMIN** om du vill ändra timmarna och minuterna.
3 Tryck på **AL1/AL2** igen, och tryck på **SOURCE** så välja alarmläge.
→ ⏻ → cd-läge
→ ⏻ → cd-läge
→ ⏻ → USB-läge
→ ⏻ → ingen läge
4 Tryck på motsvarande **AL1/AL2** och bekräfta installningar.
→ Upprepa stegen ovan för att ställa in och aktivera det andra alarmet om nödvändigt.
→ När alarmet är inställt och aktiverat, "AL1" och /eller "AL2" används (Se 5).
5 Vid alarmtiden, kommer CD eller USB eller radio eller summertonen att sättas på automatiskt.

Bra tips:
– Sätt i en CD skiva om du vill CD källa som alarmläge. Om en CD inte är laddad, kommer summertonen automatiskt att slås på.
– Anslut en USB-massagrippenhet om du väljer USB-källa som alarmläge. Annars aktiverna larmsignalen automatiskt.
– behagälig vädning för alla lägen, larmvolymen ökar från 1 till 27 på 26 sekunder.

Svenska — Larmet

Använda larmet

Du kan ställa in två olika vädningstider: ALARM 1 eller ALARM 2, och vädningsläge na CD, USB, radio eller ringning. Klockslen behöver ställas in innan larmet används.

STÄLLA IN VÄCKNINGSTID OCH VÄCKNINGSLÄGE
I läsläge trycker du en gång på **AL1** eller **AL2**.
→ Tidsuffrona blinkar.
2 Håll ned eller tryck flera gånger på **HOURMIN** om du vill ändra timmarna och minuterna.
3 Tryck på **AL1/AL2** igen, och tryck på **SOURCE** så välja alarmläge.
→ ⏻ → cd-läge
→ ⏻ → CD-läge
→ ⏻ → USB-läge
→ ⏻ → ingen läge
4 Tryck på motsvarande **AL1/AL2** och bekräfta installningar.
→ Upprepa stegen ovan för att ställa in och aktivera det andra alarmet om nödvändigt.
→ När alarmet är inställt och aktiverat, "AL1" och /eller "AL2" används (Se 5).
5 Vid alarmtiden, kommer CD eller USB eller radio eller summertonen att sättas på automatiskt.

Bra tips:
– Sätt i en CD skiva om du vill CD källa som alarmläge. Om en CD inte är laddad, kommer summertonen automatiskt att slås på.
– Vid alarmtiden, kommer CD eller USB eller radio eller summertonen att sättas på automatiskt.

Bra tips:
– Sätt i en CD skiva om du vill CD källa som alarmläge. Om en CD inte är laddad, kommer summertonen automatiskt att slås på.
– Anslut en USB-massagrippenhet om du väljer USB-källa som alarmläge. Annars aktiverna larmsignalen automatiskt.
– behagälig vädning för alla lägen, larmvolymen ökar från 1 till 27 på 26 sekunder.

Svenska — USB Anslutning

Stänga av larmet

Det finns tre sätt att stänga av larmet. Om du inte väljer att ta bort larmet med knappen DAILY ALARM RESET alternativet att automatiskt tillåta aktiverat från den tid det alarm först slår av.

Larm uppringning
Om du vill att larmet ska stängas av omedelbart men samtidigt att det ska minna larmet, ställningen pålägande dag.
Under larm läge tryck på **PAUSE**
→ Motsvarande "AL1" eller "AL2" visas fortfarande på displayen.

Upprepning av larm
Alarmsignalen upprepas med femminutersintervall.
1 Under läsen alarmet hörs, tryck på **REPEAT ALARM** (APP8)(PM, ALARM).
→ Motsvarande "AL1" eller "AL2" visas fortfarande på displayen.

Stäng av Larmet helt och hälet
1 Tryck en gång eller flera på motsvarande **AL 1** eller **AL 2** tills dess att "AL1" eller "AL2" försvinner.

Att använda USB anslutning

• AJM180 är utrustad med en USB port i framna panelen, och erbjuder en "plug och play funktion" som tillåter dig att, från din AJM180, spela digital musik och lyssna det på din USB massagrippenhet.

• Genom att använda en USB massagrippenhet, kan du också njuta av alla funktioner erbjudna genom AJM180 som är beskrivna och instruerade i CD skvarvändningen.

Kompatibel USB massagrippenhet
Med AJM180 systemet, kan du använda:
– USB flash memory (USB 2.0 eller USB1.1)
– USB flash player (USB 2.0 eller USB 1.1)
– USB enheter som erfordrar drivermatlabbn stödjs inte (Windows XP).

Observera:
Med en del USB flash players eller minnesenheter, är de largade inneh ållen inspelade med annat än använda copyright skyddsteknolog. Sådant skyddat innehåll kommer att bli omröjd av spela på andra enheter (läsom tex.AJM180).

Följande format stödjs:
– USB eller minnesfältsmest FAT12, FAT 16, FAT32 (sektorstorlek: 512 - 4.096 byte)
– MP3 bit rarking (data ranking): 32-320 Kbps och varierad bit ranking
– WMA version 9 eller tidigare
– Registreruppsättning upp till maximum 8 nivåer
– Antalet album/mappar: maximum 99
– Antalet spårtitlar: maximum 800
– ID3 filr. v2.0 eller senare
– Filnamn i Unicode UTF8 (maximum längd 128 bytes)

Svenska — Sleep/AUX Anslutning

Systemet kommer inte att spela eller visäga följande:
• Tomma album ett tomt album är ett album som inte innehåller MP3/WMA filer och kommer inte att visas på displayen.
• Ej stödda filformat hoppas över Det betyder att ej: Worldaudiaments doc eller MP3 filer med format,dif.er ignorerade och kan inte spelas.
• AAC, WAV, PCM, NTFS audiofiler
• DRM skyddade WMA filer
• WMA filer i Lossless format

Uppspelning av USB massagrippenhet
1 Kontrollera att den AJM180 drivs med nätanslutn.
2 Tryck på **POWER** om du vill så på enheten från klockläge.
→ Minisystemet går över till senast valda ljudkälla.
3 Tryck på **SOURCE** för att gå in i USB läge om USB INTE visas på displayen.
→ Displayen visar USB.
4 Som visas på bild 4, sätt i en kompatibel USB massagrippenhet till AJM180 USB port markerad "⊶". Om nödvändigt, använd en passande USB kabel för att anslutna mellan enheten och AJM180 USB porten.
→ Enheten kommer automatiskt att slå på.
→ Om enheten inte är påslagen, sätt på strömmen manuell, och återanslut den sedan.
→ Tecknfönstret på AJM180 visar det totala antalet spellista ljudfiler. (Max spår visade på displayen är 800) (se 3).
5 Tryck på **►II** på den AJM180 för att pausa/ uppspelning.

Hjälpsamma tips:
– Upp till 800 ljudfiler möjligs att spela och lägrade på en USB massagrippenhet kan spelas på AJM180
– Upp till 99 album möjligs att spela och lägrade på en USB massagrippenhet kan visjas och visas på displayen på AJM180.
– Se till att filnamnen på MP3 filer slutar med .mp3.
– För DRM skyddade WMA filer (av använd Windows Media Player 10 (eller senare) för DR brännprogrameering Besök www.microsoft.com för design om Windows Media Player och WM DRM (Windows Media Digital Rights Management).
– OL visas i textenfönster under uppspelning med en USB-enhet inneb det att USB-enheten eleiskrivit överbelastas AJM180. Du måste byta ut en USB-enhet.

SLEEP(insomning)
Denna enhet har en inbyggd timer för insomning som möjliggör att radion stängs av automatiskt efter en viss tid.

Inställning och Avstängning av SLEEP
1 Tryck på **SLEEP** flera gånger tills önskat tonnedstämmas visas.
→ Displayen visar (minutes): 5,0➡15➡30➡60➡90➡0.
2 Apparaten kommer att stå av automatiskt efter den valda tiden.

Avbryt timerfunktionen genom att avbryta
Tryck på **SLEEP** mint en gång tills "0" visas (Se 5) eller tryck på **POWER** och vänta till klockläge.
→ "SLEEP" (SOVFUNKTION) försvinner när sovfunktionen tas bort.

Bra tips:
– Sovfunktionen kommer inte att påverka dina inställda alarmnstillningar).

Anslutning av extern enhet

Du kan lyssna till uppspelning av anslutna externa enheter genom dina AJM180 högtalare.
1 Tryck på **POWER** om du vill så på enheten från klockläge.
→ Minisystemet går över till senast valda ljudkälla.

Suomi — Säätimet — Virransyöttö

Mukana tulevat tarvikkeet

– 1 sertifioitu 9 V verkkolähde (Verkkojännite: 100-240V ~ 50/60Hz 0.6A, Lähtö/9V ⎓⎓ 1.5A)
– 1 AUX-kaapeli

Säätimet (Katso 1)

1) **REPEAT ALARM/BRIGHTNESS CONTROL** – kytkee häytyksen pois käytöstä 5 minuutiksi/muuttaa näytön kirkeuden.
2) **USB-portti** – yhdistää ulkoisen USB-massatelleriimen kaiteeseen
3) **LCD Display** – näyttää kellon/herätyskellon ajan tai CD/radiotiedon tiedot
4) **■** – pysäyttää CD-toiston
– pysäyttää CD-toiston
5) **SOURCE**
– valitsee äänilähteeksi CD-, USB, radion tai AUX-lähteinän
6) **POWER**
– kytkee laitteeseen virran tai siirtyy kellotilaan
– pysäyttää summeri, radion tai CD:n häytymen 24tuo tunniksi.
– pysäytyksi SLEEP-toiminnon
7) **►II** – käynnistää kiinteyttää CD:n toiston
8) **TUNING ◄◄/HOURMIN**
– säätää kellon/ herätyksen ajat
– pitäyttää CD:n kappaleittai halee tietyn kappaleen kohdan.
– ohittaa radiotaanelle
9) **Palauta**
– paina pin laite / näyttö ei vastaa yhdenkäänpainikeen käyttöön
10) **AL1/ AL2**
– asettaa ja aktivoi AL1/AR1(AL/ARM2)n (HÄLYTYS1/HÄLYTYS2)n häytyksen
– ottaa aktiivisen summeri-, radio-, USB- tai CD-herätyksen pois käytöstä
– kytkee pois kyläteltä häytyksen AL/AR1 1/ AL/ARM 2
11) **PRESET/ALBUM ▲ ▼**
– valitsee valmiksi ohjelmoidun radioasemaa
12) **MODE** – valitsee eri-laisia toistotaloja eim. REPEAT tai SHUFFLE (satunnainen) järjestys

Virransyöttö Verkkovirtasuoritin

1 Liitä verkkovirtasuoritin laitteen tasavirtaliittimeen ja verkkovirtaan.

Hyödyllisiä vinkkejä:
Käytä vain laitteen mukana toimeittua sovitinta laitteen valinguttumisen ehkäiemiseksi!

Tämä tuyyplaatote ajaitsee laitteen poljesse.

Kellon muistin varajärjestelmä

Sähkökatkoksen aikana koko kellorada samma. Kun virta palaa, aikanäyttö osoittaa 0:00 ja aika on asetettava uudelleen.Voit säätyttä kellonajan asetukset ja asetetut häryksset sähkönäntön ta- ikatiokseen aikana asettamalla kaksi 1,5 voltin, AAA-tyypin paristoa (ei toimeita laitteen mukana) laitteen paristokeisen Paristot toimivat kellon varavälitäimenä. Aika ei kulenkaan ole valaistuna kellon näytöstä, eikätkä herätys, radio tai CD/USB soitin toimi. Heti kun virta kytketyy, näytö osoittaa oikeata aika.

Suomi — Kellon — Digitaaliviritin

Digitaaliviritin

Radioasemille viirittäminen
1 Kytke laitteeseen virta kellotilassa painamalla painiketta **POWER**.
→ Laite valitsa viimeksi valtulle ohjelmalähteelle.
2 Jos TUNER ei ole valittuna, valitse se painamalla **SOURCE** painiketta kerran tai toistuvasti.
→ Näytössä näkyvät ensin lyhyesti radiokanavaan taajuus ja sallonpituus, sitten kelloaika. ⏻ (katso myös näkyvän (Katso 2).
3 Pidä painiketta **TUNING ◄◄** tai **►►** painettuna, kunnes näytössä näky teksti **SEA**.
→ Radio viritty automaattisesti riittävän kuuluvalle asemalle.
4 Toista vaiheet 3 jos tarpeen, kunnes löydät haluamasi asemaa.
→ Heikon asemaan virittämiseksi paina **TUNING ◄◄** tai **►►** hetkeen ajan ja toistuvasti, kunnes saat suurin optimin vastaanotton.
5 Näkösiksesi radion tiedot, paina **DISPLAY**. (näyttö(näyttö 2-paineista).
→ Näytössä näky aalonpituus ja kanavan taajuus muutaman sekunnin ajan (Katso 2), jonka jälkeen näyttö automaattisesti palautuu kellotilaan.

Vastaanoton parantamiseksi
Kun on kyseinen **FM**-kanavista, vedä ulkoantennia täyteen pituudeesna. Kaliteite ja käänkite antenna.Vähennä sen pituutta, jos signaali osoittautuu liian voimakkaaksi.

Radioasemien ohjelmointi
Pystyt tallentamaan muistiin enintään 20 radioasemaa manuaalesti tai automaattisesti (Autostore) (20 FP).

Manuaalinen ohjelmointi
1 Virittä haluttu asemaa (ks. osua **Viritys radioasemille**).
2 Paina **PROGRAM/SET TIME** painettuna.
→ Näytön **PROG** ja/tai/esimaisia.
3 Paina **PRESET/ALBUM ▲, ▼** kerran tai useammin antamaan tälle asemalle numero väliltä 1 - 20.
4 Paina **PROGRAM/SET TIME** painettuna vahvistamiseksi.
5 Toista vaiheet 1-4 muiden asemien tallentamiseksi.

Hyödyllisiä vinkkejä:
– Voit ohjelmoida valmiksi ohjelmoidun aseman taltemalla toisen taajuuden sen tilalle.

Tämä tuote on Euroopan unionin asettamien radiohäiriöitä koskevien säännöisten mukainen.

Autostore – automaattinen tallennus
Autostore käynnistää automaattisesti radioasemien ohjelmoinnin ohjelmointipaikasta 1. Kaikki aikaisemmat ohjelmoinnit esim. manuaalisesti ohjelmoidut, ylipyyhkäytyvät.
1 Pidä painettuna **PROGRAM/SET TIME** painettuna, kunnes näytössä näky teksti **AUT**.
→ Näytöllä olevat asemat ohjelmoidaan (FP). Kun kaikki asemat on tallennettu, ensimmäinen valmiksi ohjelmoitu asema toistetaan automaattisesti.

Valmiiksi ohjelmoidun tai autostore-aseman kuuntelu
Paina painiketta **PRESET/ALBUM, ▼** kunnes näytössä on haluttu valmiiksi ohjelmoitu asema.

Kappaaleesa olevan kohdan löytämiseen
1 Paina ja pidä painettuna toiston aikana **TUNING ◄◄/►►**.
→ CD toistetaan suurella nopeudella ja matalaäänisenä.
2 Vapauta **TUNING ◄◄/►►** kun tunnistat haluamasi kohdan.
→ Normaali toisto jatkuu.

Suomi — CD-soitin

1 Paina **PRESET/ALBUM ▲, ▼** kerran tai useammin antamaan tälle asemalle numero väliltä 1 - 20.
2 Paina **PROGRAM/SET TIME** painettuna vahvistamiseksi.
3 Toista vaiheet 1-4 muiden asemien tallentamiseksi.

Hyödyllisiä vinkkejä:
– Voit ohjelmoida valmiksi ohjelmoidun aseman taltemalla toisen taajuuden sen tilalle.

Tämä tuote on Euroopan unionin asettamien radiohäiriöitä koskevien säännöisten mukainen.

Autostore – automaattinen tallennus
Autostore käynnistää automaattisesti radioasemien ohjelmoinnin ohjelmointipaikasta 1. Kaikki aikaisemmat ohjelmoinnit esim. manuaalisesti ohjelmoidut, ylipyyhkäytyvät.
1 Pidä painettuna **PROGRAM/SET TIME** painettuna, kunnes näytössä näky teksti **AUT**.
→ Näytöllä olevat asemat ohjelmoidaan (FP). Kun kaikki asemat on tallennettu, ensimmäinen valmiksi ohjelmoitu asema toistetaan automaattisesti.

Valmiiksi ohjelmoidun tai autostore-aseman kuuntelu
Paina painiketta **PRESET/ALBUM, ▼** kunnes näytössä on haluttu valmiiksi ohjelmoitu asema.

Kappaaleesa olevan kohdan löytämiseen
1 Paina ja pidä painettuna toiston aikana **TUNING ◄◄/►►**.
→ CD toistetaan suurella nopeudella ja matalaäänisenä.
2 Vapauta **TUNING ◄◄/►►** kun tunnistat haluamasi kohdan.
→ Normaali toisto jatkuu.

Suomi — Hälytyksen — USB-yhteys

Hyödyllisiä vinkkejä:
– Jos kyseinen häytyksen pois päälläkö kolmella eri tavalla. Jos et peruuta häytystä lopulliseti. DAILY ALARM SET-toiminto poisy automaatisesti aktivoituna siitä lähtien kun häytyksen kiinnitetty ensimmäistä kertaa.

Häytyksen nollaa
Jos haluat häytyksen pysäytyksen, mutta haluat myös säätöjä häytyksen asetukseen seuraavaa päivää varten.
Häytyksen soidessa paina **POWER** painettuna.
→ Näytössä "AL1" tai "AL2" näky häytöstä edelleen.

TOISTUVA HERÄTYS
Tämä toistaa herätyksen 5 minuutin väläyin.
1 Häytyksen soidessa paina **REPEAT ALARM** painiketta (TOISTA HÄLYTYS-painiketta).
→ Näytössä "AL1" tai "AL2" näky häytöstä edelleen.

Häytyksen täydellinen peruuttaminen
Paina kerran tai useamm ratkaisuja **AL1** - tai **AL2** painiketta (HÄLYTYS1 tai HÄLYTYS2) kunnes "AL1" tai "AL2" häviä näytöltä.

USB-yhteyden käyttö

• AJM180 -soittimen etupaneelissa on USB-portti, ja näin laite tarjoaa yhdistä ja sota -toiminnon, jolta mahdollistaa USB-massatallerteineen tallenneitun digitaalisen musiikin ja puhutun lähtöteen soiton AJM180 -soittimen valityksellä.
• Käyttämällä USB-massatallenneta lähteenä, voit nautta kaikista AJM180-soittimen toimmisteista, jotka on tarkemmin esitetty ja neuvotto leyon käytössä.

Yhteensopivat USB-massatallennetut
AJM180 -järjestelmän yhteydessä voi käyttää:
– USB flash muistia (USB 2.0 tai USB1.1)
– USB flash players (USB 2.0 tai USB 1.1)
– Soitin ei tue USB-laitteita, jotka vaativat ajuriohjelman (Windows XP).

Huomaa:
Jokut USB flash pityerrt (tai muistilaitteet) käytössä taaramanteen suojelivaa tekniologia laitemeen sisältön lähettäyksiä. Tällä tavoin suojettua sisältöä ei voi soittaa missään muussa etenisa (kuten esimerkiksi tässä AJM180-järjestelmässä).

Tuetut formaatit:
– USB tai muistinelitteisi formaatit FAT12, FAT16, FAT32 (sektorin koko: 512-4.096 bite)
– MP3 data rate 32-320 Kbps sekä vaihtelevat bit rate.
– WMA version 7 tai aempi
– Hakemistojen pesäkkeet max. 8 tasoa
– Albumiedenkansioiden määrä: maksimi 99
– Kappaledenrahtaajen määrä maksimi 800
– ID3 tagi v2.0 tai myöhempi
– Tiedosto nimi Unicode UTF8 (maksimipituus 128 bittiä)

Järjestelmä ei soita tai tue seuraavia:
• Tyhjä albumeja: tyhjä album on albumi jossa ei ole MP3/WMA tiedostoja ja jotka eivät näy näytössä.
• Järjestelmä hyppää ei tuettujen formaattien yli.Tämä tarkoittaa esim. että, että Word dokumentit.doc tai MP3 tiedostot joiden tiedostopäätte on .dlf jätetäät huomioimatta ja niitä ei soitetta.
• AAC, WAV, PCM, NTFS äänitiedostoja
• DRM suojattuin WMA tiedostoihin, käytä Windows Media Player 10 (tai uuttempi) jo pakkiheiente leyt siitä. Katso www.microsoft.com sisäänkeen (Windows Media Player) ja WM DRM suojaiseen.
• USB-laitteelle toistettaessa näytöstäkö OL tarkoittaa, etti USB-laite yäkuormitsoi laitetta AJM180 sähköisesti. Tälle on vaihdettava toinen USB-laite.

SLEEP(unisäätön)
• DRM suojattut WMA tiedostot
• WMA tiedostot Lossless formaatissa

USB-massatallennetun käyttö
1 Varmista, etti AJM180 on liitetty verkkovirtaan.
2 Kytke laitteeseen virta kellotilassa painamalla painiketta **POWER**.
→ Laite valtisa viimeksi valtulle ohjelmalähteelle.
3 Paina **SOURCE** pääsäätöksi USB-tilaan, jos USB EI näy näytöllä.
→ Näytöstä näkyy USB.
4 Yhdistä sopiva USB-massatallennin AJM180-soittimen USB-portiin (⊶) kuvan ⑥ mukaisesti. Käytä tarvittaessa sopivaa USB-kaapelia yhdistäksesi AJM180 USB-porttiin.
→ Laite käynnistyy automaattisesti.
→ Jos laite ei kuitenkaan käynnisty automattisesta, tee pälle manuaalesti ja yhdistä uudelleen.
→ AJM180-laitteen näytössä näky tosteisuvien äänitiedostojen kokonaisteksti (kuvan näkyä kappale numero on 800). (Katso 3).
5 Paina **►II** AJM180-soittimessa soiton aloittamiseksi.

Hyödyllisiä vinkkejä:
– AJM180-soittimelli on saitsa jopa 800 USB-massatallennelle tallennettua äänitiedostoa.
– AJM180-soittimelle mahtuu jopa 99:n USB-massatallennelle tallennetun albumin tiedot.
– Varmista, etti MP3 tiedostot päätteyät .mp3 määrennetty.
– DRM suojattuin WMA tiedostoihin, käytä Windows Media Player 10 (tai uuttempi) jo pakkiheiente leyt siitä. Katso www.microsoft.com sisäänkeen (Windows Media Player) ja WM DRM suojaiseen.
– USB-laitteelle toistettaessa näytöstäkö OL tarkoittaa, etti USB-laite yäkuormitsoi laitetta AJM180 sähköisesti. Tälle on vaihdettava toinen USB-laite.

SLEEP(unisäätön)
• Sleep- toiminto ei vaikuta herätysasetuksiisi.

Tuetut formaatit:
– USB tai muistinelitteisi formaatit FAT12, FAT16, FAT32 (sektorin koko: 512-4.096 bite)
– MP3 data rate 32-320 Kbps sekä vaihtelevat bit rate.
– WMA version 7 tai aempi
– Hakemistojen pesäkkeet max. 8 tasoa
– Albumiedenkansioiden määrä: maksimi 99
– Kappaledenrahtaajen määrä maksimi 800
– ID3 tagi v2.0 tai myöhempi
– Tiedosto nimi Unicode UTF8 (maksimipituus 128 bittiä)

Järjestelmä ei soita tai tue seuraavia:
• Tyhjä albumeja: tyhjä album on albumi jossa ei ole MP3/WMA tiedostoja ja jotka eivät näy näytössä.
• Järjestelmä hyppää ei tuettujen formaattien yli.Tämä tarkoittaa esim. että, että Word dokumentit.doc tai MP3 tiedostot joiden tiedostopäätte on .dlf jätetäät huomioimatta ja niitä ei soitetta.
• AAC, WAV, PCM, NTFS äänitiedostoja

Suomi — Sleep/AUX-yhteys

Tässä laitteessa on sisäänrakennettu ulkäjäätin, jonka avulla radio kytketyy automaattisesti pois päältä ennalta asetetun ajan jälkeen.

Sleep-ajastimen asettaminen ja kyksimisen pois päältä
1 Paina **SLEEP** painettu toistuvasti, kunnes haluamasi ajastusaikaisuhtoto tulee näkyviin.
→ Näytöllä näky (minuutta): 5,0➡15➡30➡60➡90➡0.
2 Paina **SOURCE** pääsäätöksi USB-tilaan, jos USB EI näy näytöllä.
→ Näytöstä näky USB.
3 **Kun haluat peruuttaa ajastimoimisen**, paina painiketta **SLEEP** kerran tai useamm, kunnes "0" näkyvin tulee (Katso 5) eli kellotilan paramaisi ja sammuta **POWER**.
→ Jos "SLEEP" häviä näytöstä, kun sleep-toimmisto on peruutettu.

Hyödyllisiä vinkkejä:
– Sleep- toimmisto ei vaikuta herätysasetuksiisi.

Yhdistäminen ulkoisen laitteeseen

Voit kuunnella muuskäsia myös laitteeseen yhdistettyä ulkoisesta lähteestä AJ130n kautta(ostaan erikseen).
1 Kytke laitteeseen virta kellotilassa painamalla painiketta **POWER**.
2 Kytke AUX-ei ole valittuna, valitse se painamalla **SOURCE** painiketta kerran tai toistuvasti.
→ Näytöllä ilmestyy "AUX".
3 Käytä tuotepaketin kuukausa Line-in kaapelia yhdistäkseen AJM180n AUX-pistoke ulkoisen laitteen (kuten CD-soittimen tai videolaitteen) AUDIO OUT- tai kuulokevastaanottimeen.

Turvallisuutta koskevia tietoja

• Aseta laite tasaiile ja tasaeile pintaile niin etti järjestelmä ei pääse kaltistamaan.
• Ällä altista laitetta, paristoja, CD-levyä tai kasettiaja kosteudelle, sateelle, heikulle tai lämmin valtyksellä.

Suomi — Hälytyksen — USB-yhteys

Hyödyllisiä vinkkejä:
– Jos kyseinen häytyksen pois päälläkö kolmella eri tavalla. Jos et peruuta häytystä lopulliseti. DAILY ALARM SET-toiminto poisy automaatisesti aktivoituna siitä lähtien kun häytyksen kiinnitetty ensimmäistä kertaa.

Häytyksen nollaa
Jos haluat häytyksen pysäytyksen, mutta haluat myös säätöjä häytyksen asetukseen seuraavaa päivää varten.
Häytyksen soidessa paina **POWER** painettu-ta.
→ Näytössä "AL1" tai "AL2" näky häytöstä edelleen.

TOISTUVA HERÄTYS
Tämä toistaa herätyksen 5 minuutin väläyin.
1 Häytyksen soidessa paina **REPEAT ALARM** painiketta (TOISTA HÄLYTYS-painiketta).
→ Näytössä "AL1" tai "AL2" näky häytöstä edelleen.

Häytyksen täydellinen peruuttaminen
Paina kerran tai useamm ratkaisuja **AL1** - tai **AL2** painiketta (HÄLYTYS1 tai HÄLYTYS2) kunnes "AL1" tai "AL2" häviä näytöltä.

USB-yhteyden käyttö

• AJM180 -soittimen etupaneelissa on USB-portti, ja näin laite tarjoaa yhdistä ja sota -toiminnon, jolta mahdollistaa USB-massatallennteineen tallenneitun digitaalisen musiikin ja puhutun

Suomi — Digitaaliviritin — CD-soitin

Digitaaliviritin

Radioasemille viirittäminen
1 Kytke laitteeseen virta kellotilassa painamalla painiketta **POWER**.
→ Laite valtisa viimeksi valtulle ohjelmalähteelle.
2 Jos TUNER ei ole valittuna, valitse se painamalla **SOURCE** painiketta kerran tai toistuvasti.
→ Näytössä näkyvät ensin lyhyesti radiokanavaan taajuus ja sallonpituus, sitten kelloaika. ⏻ (katso myös näkyvän (Katso 2).
3 Pidä painiketta **TUNING ◄◄** tai **►►** painettuna, kunnes näytössä näky teksti **SEA**.
→ Radio viritty automaattisesti riittävän kuuluvalle asemalle.
4 Toista vaiheet 3 jos tarpeen, kunnes löydät haluamasi asemaa.
→ Heikon asemaan virittämiseksi paina **TUNING ◄◄** tai **►►** hetkeen ajan ja toistuvasti, kunnes saat suurin optimin vastaanotton.
5 Näkösiksesi radion tiedot, paina **DISPLAY**. (näyttö(näyttö 2-paineista).
→ Näytössä näky aalonpituus ja kanavan taajuus muutaman sekunnin ajan (Katso 2), jonka jälkeen näyttö automaattisesti palautuu kellotilaan.

Vastaanoton parantamiseksi
Kun on kyseinen **FM**-kanavista, vedä ulkoantennia täyteen pituudeesna. Kaliteite ja käänkite antenna.Vähennä sen pituutta, jos signaali osoittautuu liian voimakkaaksi.

Radioasemien ohjelmointi
Pystyt tallentamaan muistiin enintään 20 radioasemaa manuaalesti tai automaattisesti (Autostore) (20 FP).

Manuaalinen ohjelmointi
1 Virittä haluttu asemaa (ks. osua **Viritys radioasemille**).
2 Paina **PROGRAM/SET TIME** painettuna.
→ Näytöstä **PROG** jotkaisemaisia.
3 Paina **PRESET/ALBUM ▲, ▼** kerran tai useammin antamaan tälle asemalle numero väliltä 1 - 20.
4 Paina **PROGRAM/SET TIME** painettuna vahvistamiseksi.
5 Toista vaiheet 1-4 muiden asemien tallentamiseksi.

Hyödyllisiä vinkkejä:
– Voit ohjelmoida valmiksi ohjelm

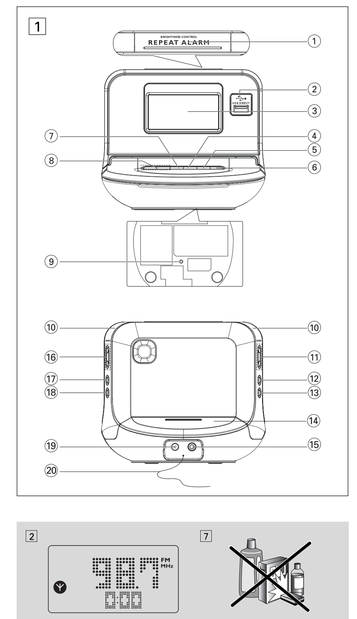

Ελληνικά

Τρόπικά αγγεγτοσιετ

- 1 X τροφοδοτικό AC/DC 9V, με συστοιχεία (Βολτοδοτούμενο ρεύμα: 100-240V ~50/60Hz 0.6A, Εξόδος:9V ⎓ 1.5A)
- 1 καλώδιο AUX

Πλήκτρα ρυθμίσεων (δείτε 1)

1 **REPEAT ALARM/BRIGHTNESS CONTROL** - πατήστε το για επανεκκίνηση της αφύπνισης για χρόνο διάστημα 5 λεπτών/ΑΛΛΙΩς την φωτεινότητα του φωτισμού της οθόνης ανάλογα.
2 **Θύρα USB** - σύνδεση με εξωτερικό USB συσκευή μεζασής αποθήκευσης.
3 **LCD Display** - δείχνει την ώρα του ρολογιού/ζωντανηματό ή πληροφορίες CD/USB/ραδιόφωνο
4 ■ - διακοπή της αναπαραγωγής του CD/USB
- κάνει πρόγραμμα CD
5 **SOURCE**
- επιλέγει CD, ραδιόφωνο ή AUX για την πηγή ήχου
6 **POWER**
- ενεργοποιεί τη συσκευή ή τη θέτει σε λειτουργία ρολογιού
- σταματά την ενεργή αφύπνιση με βομβητή, ραδιόφωνο ή CD/USB για 24 ώρες
- σταματά τη λειτουργία SLEEP
7 ►II - παύση ή παύση της αναπαραγωγής του CD/USB
8 **TUNING ∞/HOUR/MIN**
- Ρύθμιση της ώρας ρολογιού/αφύπνισης
- επιλογή προηγούμενου ή επόμενου κομματιού / ανάζήτηση οπισθόπορας προς τα μπροστά ή πίσω
- συντονισμός σε ραδιοφωνικούς σταθμούς
9 **Reset**
- πατήστε αν η συσκευή / ένδειξη δεν ανταβά στη λειτουργία κανονικής κομματιού

Πλήκτρα ρυθμισμσ ρολογιού

Εφεδρική μνήμη ρολογιού
Όταν προκύπτει διακοπή τροφοδοσίας, θα διακόπτονται όλες οι λειτουργίες στο ρολόι ρολόγιου. Όταν η παροχή τροφοδοσίας επανέρχεται, η ένδειξη ώρας είναι 0:00 και θα χρειαζόταν να καθορίζετε εκ νέου τη σωστή ώρα στο ρολόι.Για να διατηρήσετε τη ρύθμιση ώρας και την ώρα (+6) αφύπνισης που έχει (-ουν) ρυθμιστεί σε περίπτωση διακοπής τροφοδοσίας AC ή αποκοπέκτας, τοποθετήστε 2 μπαταρίες 1.5 χρώμ. τύπου AAA (δεν παρέχονται) στο διαμέρισμα των μπαταριών. Αυτό λειτουργεί ως εφεδρική μνήμη ρολογιού. Σκόπιμο, η ώρα δεν θα χαθεί εάν η ώρα αλλιώς ανάβει ρολογιού. Επίσης, αποκλείονται οι λειτουργίες αφύπνισης, ραδιοφώνου και CD. Αν η τροφοδοσία ρεύματος επαναλάβει μετά και η ένδειξη ενδείξεις αρχίσει στη φορά ώρα.
Χρησιμοποιήστε μπαταρίες χωρίς υγρά στοιχεία.
Μην ανάμιγνετε τις μπαταρίες μια μπαταρία χωρίς.
Αντικαταστήστε τη μπαταρία μια φορά το χρόνο ή όσο ταχτικά χρειάζεται.

Οι μπαταρίες περιέχουν χημικές ουσίες, γι' αυτό η απαιτούμενη **ΔΕΝ θα πρέπει να γίνεται με υπεύθυνο τρόπο.

Βασικές λειτουργίες
Ενεργοποίηση και απενεργοποίηση και Επιλογή λειτουργίας
Πατήστε **POWER** για ενεργοποίηση από ένα ρολόγιο. Εάν δεν έχει υπάρξει καμία ενεργοποίηση πατήστε **POWER** για τρεις δευτερόλεπτα στην πηγή.
Κατανάλωση ισχύος σε λειτουργία ρολογιού **3.5W**
Λάμψη φωτεινότητας
- Πιέστε μία ή περισσότερες φορές το **BRIGHTNESS CONTROL**.
→ Η λάμψη του ντιστιέ θα αλλάζει με την κίνηση διαδοχή.
Υψηλή → Χαμηλή → Υψηλή

Ρύθμιση του ρολογιού
Το ρολόι χρησιμοποιεί 24ωρη μορφή ενδείξεων.
Σε λειτουργία ρολογιού, πατήστε **PROGRAM/SET TIME**.
→ Τα ψηφία της ώρας αναβοσβήνουν.
→ Θα προγραμματισθεί ξέχωρες από τη λειτουργία ρυθμίσεων χωρίς να γίνει κάποια ρύθμιση σε περίπτωση αδράνειας πάνω από 10 δευτερόλεπτα.
1 Κρατήστε πατημένο το πατήστε επαναλάμμενα **HOUR/MIN** για να ρυθμίσετε τις ώρες και τα λεπτά.
2 Πιέστε **PROGRAM/SET TIME** για επιβεβαίωσης της ρύθμισης.

ΨΗΦΙΑΚΟΣ ΔΕΚΥΗΣ

Σύντομες οι ρυθμισεις ανάμμης
1 Πατήστε **POWER** για ενεργοποίηση από τη λειτουργία ρολογιού.
→ Ο ιστοτόπος θα επικαλέσει στην τελευταία επιλεγμένη πηγή.
2 Εάν δεν έχει επιλεγεί το TUNER, πατήστε **SOURCE** μία ή περισσότερες φορές για να το επιλέξετε.
→ Θα ομοιόμορφα η συσκευή ραδιοφωνικού σταθμού και η ζώνη συχνοτήτων και, στη συνέχεια, ειδοποίησε τα ρυθμίζει.
3 Πατήστε και κρατήστε πατημένο το **TUNING ∞** για το μέχρι να εμφανιστεί η **SEA**.
→ Το ραδιόφωνο συντονίζεται αυτόματα σε ένα σταθμό με ισχυτά σήματα.
4 Αν είναι ανοιχτό, επαναλήφετε το βήμα 3 μέχρι να βρείτε τον επιθυμητό σταθμό.
5 Για να συνιστάται τον δίκτυ σε ένα σταθμό με αδύναμο σήμα, πιέστε σύντομα και επαναλήφετε

ΨΗΦΙΑΚΟΣ ΔΕΚΥΗΣ

Σύντομες οι ρυθμισεις αφύπνισης
1 Πατήστε **POWER** για ενεργοποίηση από τη λειτουργία ρολογιού.
2 Πατήστε **PROGRAM/SET TIME** για να ενεργοποιήσετε τον προγραμματισμό.
→ Ο/δίνει: Αναβοσβήνει η ένδειξη **PROG**
3 Πιέστε μία ή περισσότερες φορές **PRO-SET/ALBUM ▲, ▼** για να δώσετε στην σταθμό αυτό ένα αριθμό μετα τα 1 έως τα 20.
4 Πιέστε **PROGRAM/SET TIME** για να επιβεβαιώσετε.
5 Επαναλήφετε τα βήματα 1-4 για να σταθμούς ένας σταθμός.

Χρόνος αδράνειας
Μπορείτε να ρύθμιστε ένα χρόνο αδράνειας ανάμεσα στα ρύθμιστε.

Το πρώτο αυτό πλησιά τις απαιτήσεις της Ευρωπαϊκής Ένωσης ως προς τις ραδιοπαρεμβολές

Autostore - αυτόματη αποθήκευση
Η λειτουργία Αβοτοστορε προγραμματίζει

Polski

Rozpakowanie zestawu

- 1 x zasilacz sieciowy 9V z zestem (Zasilanie: 100-240V ~50/60Hz 0.6A, Wyjście:9V ⎓1.5A)
- 1 przewód AUX

Przełączniki (Patrz 1)

1 **REPEAT ALARM/BRIGHTNESS CONTROL** - wyłączanie alarmu na 5 minutOZmienia jaśnieniaOZ oOwietlania wyOświetlacza
2 **Port USB** - służy do podłączenia zewnętrznego urządzenia USB do przechowywania danych
3 **LCD Display** - wyświetla czas/godzinę alarmu lub informacje radiowo/odtwarzacza CD/USB
4 ■ - zatrzymanie odtwarzania płyty CD/USB
- zaprogramowanie stacji radiowej
5 **SOURCE**
- wybór źródła dźwięku: płyta CD, USB, radio lub AUX (urządzenie zewnętrzne)
6 **POWER**
- włączanie zestawu lub przełączanie go w tryb zegara
- zatrzymuje dzwonienie, radio, USB lub odtwarzacz CD na 24 godziny
- deaktywuje funkcję SLEEP
7 ►II - wstrzymanie odtwarzania płyty CD/USB lub pauza
8 **TUNING ∞/HOUR/MIN**
- regulacja czasu zegara/budzenia
- przeskok oraz przeszukiwanie do przodu/do tyłu
- suwa to radio stations
9 **Reset**
- wciśnij, jeśli funkcja ustawi / wyświetlacz nie reaguje na żaden przycisk
10 **ALL/ ALL2**
- ustawia i włącza opcje alarmu ALARM 1/ ALARM 2 (alarm 1/alarm 2)
- wyłączanie budzenia za pomocą brzęczyka, radia, urządzenia USB lub płyty CD
- wyłączanie opcji ALARM 1/ ALARM 2

Przełączniki

11 **PRESET/ALBUM ▲, ▼**
- wybieranie zaprogramowanej stacji radiowej
12 **MODE** - wybieranie trybów odtwarzania: RPT, REPEAT lub SHUFFLE - losowego
13 **SLEEP** - wyłączanie radia i odtwarzacza CD w trybie zegara programowego
- regulacja opcji zegara dla radia i odtwarzacza CD
14 **Battery door** – otwieranie w celu włożenia baterii 2 x **AAA** 1.5V
15 **AUX** - Gniazdo wejściowe typu jack 3.5 mm
16 **VOLUME ▲, ▼** - regulacja siły głosu
17 **DISPLAY** - wyświetla informacje radiowe
18 **PROGRAM/SET TIME**
- ustawia czas zegara /budzenia
- programu CD tracks
- zaprogramowania stacji radiowej
19 **DC 9V** - gniazdko dla zasilacza AC/DC
20 **Pigtail** – antena FM, w celu uzyskania lepszego odbioru FM

Zasilanie

Zasilacz sieciowy
1 Podłączyć zasilacz do gniazdka DC zestawu, następnie do gniazdka w ścianie.

Rady:
W celu uniknięcia uszkodzeń, należy korzystać z zasilacza dostarczanego wraz z zestawem.

Tabliczka znamionowa znajduje się na spodzie obudowy.

Zasilanie awaryjne pamięci zegara

W przypadku wystąpienia awarii zasilania, zegar z radem zostanie wyłączony.W przypadku powrotu zasilania, wyświetlacz będzie pokazywał Ø :ØØ , i konieczne będzie ponowne ustawienie na zegarze właściwego czasu. Aby zachować czas zegara i ustawione czasy budzenia w przypadku awarii zasilania

zegara

lub odłączenia od źródła zasilania, włóż baterię 2 x AAA 1.5V (niedołączone do zestawu) do komory baterii. To pozwoli zachować ustawienia w pamięci zegara. Będzie ona działać jako zasilanie awaryjne pamięci zegara. Jednak zegar nie będzie wyświetlał czasu.Wyłączone jest również działanie budzenia, radia FM/MW i odtwarzacza CD. Jedyni zasilanie energią wraz z wyświetlacz pokazuje żądanego ustawienia.
1 Włożyć włożyć zasilanie do gniazdka ścienego.
2 Po otwarciu kieszeni bateryjnej należy włożyć dwie baterie.
- Baterie wymieniać raz do roku, lub tak często jak to konieczne.

Baterie zawierają szkodliwe substancje chemiczne, dlatego należy wyrzucać je do odpowiednich kontenerów.

Podstawowe funkcje

Włączanie/Wyłączanie zestawu i wybieranie funkcji
1 naciskając **POWER**
→ System ustawiony ostatnio wybrane źródło dźwięku.
2 Aby wybrać żądane źródło, naciśnij raz lub kilkakrotnie przycisk **SOURCE**.

Przełączanie zestawu w tryb zegara
1 naciskając **POWER**

Pokaż mowy w trybie zegara... 3.5W Jasność wyświetlenia
1 Wciśnij **BRIGHTNESS CONTROL** jeden lub więcej razy
→ Jasność podświetlenia przedniego kolejno przez następujące stany:
Wysoka → Niska → Wysoka

Regulacja zegara
Zegar obsługi 24 godzinny format czasu
1 W trybie zegara naciśnij przycisk **PROGRAM/SET TIME**
→ Cyfry czasu zaczną migać.
→ Tryb nastawiania zegara wyłącza się bez zapisania zmian po 10 sekundach braku

Tuner cyfrowy

aktywności.
2 Naciśnij i przytrzymaj lub naciśnij kilkakrotnie przycisk **HOUR/MIN** aby ustawić godziny / minuty.
3 Naciśnij **PROGRAM/SET TIME** aby zatwierdzić ustawioną liczbę minut minuty.

Tuner cyfrowy

Dostrajanie do stacji radiowych
1 Naciśnij przycisk **POWER**, aby włączyć urządzenie działające w trybie zegara.
→ System ustawiony ostatnio wybrane źródło dźwięku.
2 Jeśli opcja CD nie jest wybrana, naciśnij raz lub kilkakrotnie przycisk **SOURCE**
→ Na wyświetlaczu pojawi się napis **FM**, oraz ostatnio odtwarzana CD.
3 Wciśnij płytę CD, stronę zadrukowaną ku górze, zamknąć kieszeń naciskając lekko na pokrywę.
→ Włączeń się na krótko całkowita liczba liczeń na płycie CD.
4 Rozpocząć odtwarzanie klawiszem **►II**.
5 Aby wyświetlacz pojawił się informacje o płycie CD, naciśnij **DISPLAY** kilkakrotnie.
→ Na wyświetlaczu przez kilka sekund (patrz 2), pojawi się numer aktualnie odtwarzanej ścieżki, po czym nastąpi powrót do wyświetlania trybu zegara.
7 Tak oraz bardziej dźwięku regulujemy klawiszem **VOLUME ▲, ▼**
8 Aby wstrzymać odtwarzanie na chwilę należy nacinąć **►II**.Po ponownym naciśnięciu **►II** odtworzy zrowu muzykę
9 W celu zakończenia odtwarzania płyty CD naciśnij **■**.

Wybór innego utworu
- Naciśnij klawisz **TUNING ∞** lub aż numer żądanego utworu pojawi się na wyświetlaczu.
- W stanie pauzy/zatrzymania naciśnij ponownie **►II**.
- Naciśnij klawisz **∞** lub aż numer żądanego utworu pojawi się na wyświetlaczu.

Szukanie stacji zaprogramowanych ręcznie lub funkcją Autostore
Jedno lub kilkakrotnie naciśnij przycisk **PRESET/ALBUM ▲, ▼** aż wyświetlona zostanie żądana stacja

Tuner cyfrowy

Programowanie stacji radiowych
W pamięci odbiornika DZ FM, ręcznie lub automatycznie (funkcja Autostore) można umieścić do trzydziestu stacji.

Programowanie ręczne
1 Dostroić odbiornik do żądanej stacji (patrz **Dostrajanie do stacji radiowych**).
2 Naciśnij **PROGRAM/SET TIME**, aby włączyć programowanie.
→ Zacznie migać **PROG**
3 Przytrzetić stacji numer od 1 do 20 jedno lub kilkakrotnie naciskając **PRESET/ALBUM ▲, ▼**.
4 Zatwierdzić wybór naciskiem **PROGRAM/SET TIME**.
5 Powtarzając czynności 1-4 zaprogramować inne stacje.

Rady:
Skasowanie zaprogramowanej stacji następuje po wpisaniu innej stacji pod ten sam numer.

Zestaw spełnia wymogi Unii Europejskiej odnośnie poziomu zakłóceń radiowych.

Autostore – programowanie automatyczne
Funkcja Autostore umożliwia automatyczne programowanie stacji, począwszy od pozycji 1. Wszelkie dotychczasowe ustawienia, np. stacje zaprogramowane ręcznie, zostaną zmienione.
1 Naciśnij i przytrzymaj przycisk **PROGRAM/SET TIME** aż na wyświetlaczu pojawi się napis **AUT**
→ Dostępne stacje są programowane (**FM**) Po zaprogramowaniu wszystkich stacji, automatycznie odtworzona zostanie stacja spod pozycji 1.

Sterowanie stacji zaprogramowanych ręcznie lub funkcją Autostore
Jedno lub kilkakrotnie naciśnij przycisk **PRESET/ALBUM ▲, ▼** aż wyświetlona zostanie żądana stacja

Odtwarzanie CD

- Opisywany odtwarzacz CD odtwarza płyty standardu Audio Disc, z płytami do nagrywania jednokrotnego (CD-Recordables), CD-RW, MP3.
1 Naciśnij przycisk **POWER**, aby włączyć urządzenie działające w trybie zegara.
→ System ustawiony ostatnio wybrane źródło dźwięku.
2 Jeśli opcja CD nie jest wybrana, naciśnij raz lub kilkakrotnie przycisk **SOURCE**
→ Na wyświetlaczu pojawi się napis **CD**, oraz ilość ścieżek na płycie.
3 Włożyć płytę CD, stroną zadrukowaną ku górze, zamknąć kieszeń naciskając lekko na pokrywę.
→ Włączeń się na krótko całkowita liczba liczeń na płycie CD.
4 Rozpocząć odtwarzanie klawiszem **►II**.
5 Aby wyświetlacz pojawił się informacje o płycie CD, naciśnij **DISPLAY** kilkakrotnie.
→ Na wyświetlaczu przez kilka sekund (patrz 2), pojawi się numer aktualnie odtwarzanej ścieżki, po czym nastąpi powrót do wyświetlania trybu zegara.
7 Tak oraz bardziej dźwięku regulujemy klawiszem **VOLUME ▲, ▼**
8 Aby wstrzymać odtwarzanie na chwilę należy naciśnij **►II**.Po ponownym naciśnięciu **►II** odtworzy zrowu muzykę
9 W celu zakończenia odtwarzania płyty CD naciśnij **■**.

Wybór innego utworu
- Naciśnij klawisz **TUNING ∞** lub aż numer żądanego utworu pojawi się na wyświetlaczu.
- W stanie pauzy/zatrzymania naciśnij ponownie **►II**.
- Naciśnij klawisz **∞** lub aż numer żądanego utworu pojawi się na wyświetlaczu.

Szukanie fragmentu utworu
1 Naciśnij i przytrzymać klawisz **∞** lub podczas odtwarzania.
→ Płyta CD będzie odtwarzana w dużym tempie

Odtwarzanie CD

Odtwarzanie płyt CD
- Opisywany odtwarzacz CD odtwarza płyty standardu Audio Disc, z płytami do nagrywania jednokrotnego (CD-Recordables), CD-RW, MP3.
1 Naciśnij przycisk **POWER**, aby włączyć urządzenie działające w trybie zegara.
→ **System ustawiony ostatnio wybrane źródło dźwięku.**
2 Jeśli opcja CD nie jest wybrana, naciśnij raz lub kilkakrotnie przycisk **SOURCE**
→ Na wyświetlaczu pojawi się napis **CD**, oraz ilość ścieżek na płycie.
3 Włożyć płytę CD, stroną zadrukowaną ku górze, zamknąć kieszeń naciskając lekko na pokrywę.
→ Włączeń się na krótko całkowita liczba liczeń na płycie CD.
4 Rozpocząć odtwarzanie klawiszem **►II**.
5 Aby wyświetlacz pojawił się informacje o płycie CD, naciśnij **DISPLAY** kilkakrotnie.
→ Na wyświetlaczu przez kilka sekund (patrz 2), pojawi się numer aktualnie odtwarzanej ścieżki, po czym nastąpi powrót do wyświetlania trybu zegara.
7 Tak oraz bardziej dźwięku regulujemy klawiszem **VOLUME ▲, ▼**
8 Aby wstrzymać odtwarzanie na chwilę należy naciśnij **►II**.Po ponownym naciśnięciu **►II** odtworzy zrowu muzykę
9 W celu zakończenia odtwarzania płyty CD naciśnij **■**.

Wybór innego utworu
- Naciśnij klawisz **TUNING ∞** lub aż numer żądanego utworu pojawi się na wyświetlaczu.
- W stanie pauzy/zatrzymania naciśnij ponownie **►II**.
- Naciśnij klawisz **∞** lub aż numer żądanego utworu pojawi się na wyświetlaczu.

Szukanie fragmentu utworu
1 Naciśnij i przytrzymać klawisz **∞** lub podczas odtwarzania.
→ Płyta CD będzie odtwarzana w dużym tempie

Odtwarzacz CD

zwiększoną prędkością z wyciszeniem.
2 Zwolnić klawisz **∞** lub aż rozpoczniesz słuchanie programu.
→ Odtwarzacz powróci do normalnego odtwarzania.

Programowanie kolejności utworów
W pamięci programu można zapisać 20 utworów w dowolnej kolejności. Każdy z utworów można zaprogramować kilka razy.
1 W pauzy/ stop, naciśnij **PROGRAM/SET TIME**, aby włączyć programowanie.
2 Wybierzesz żądane ścieżkę naciś PROG oraz napisz F.Ustaw wskazują numerze ścieżki.
3 Powtórzyć czynności wymienione w punktach **2 i 3** dla zapisania pozostałych utworów w programie.
4 Naciśnij **►II** aby rozpocząć odtwarzanie zaprogramowanej kolejności.
- Naciśnij przycisk **■**, aby przerwać ustawiony program.
5 Program zostanie odtworzony po naciśnięciu **►II**.
→ Na wyświetlaczu pojawi się napis PROG.

Aby przejrzeć programowanie:
Gdy odtwarzanie jest zatrzymane, naciśnij i przytrzymaj przycisk **PROGRAM/SET TIME** i poczekaj, aż urządzenie wyświetli wszystkie zapisane ścieżki.

Aby usunąć zajęty program, wybierz następujące opcje
- naciśnij **■** (dwa razy w czasie odtwarzania - lub jeden raz w pauzy/ stop)
- Naciśnij przycisk **POWER**
- wybór opcji **TUNER USB** lub **AUX**.

Połączenie USB

Wybór różnych trybów odtwarzania
Przed lub podczas odtwarzania można wybierać i zmieniać różne tryby odtwarzania oraz łączyć je w ramach REPEAT.

REP - odtwarzanie wielokrotne aktualnego utworu.

REP ALL - powtarzanie całej płyty/ programu.

SHUF - jednokrotne odtwarzanie wszystkich (losowe w losowej kolejności).

SHUF REP ALL - ciągłe odtwarzanie wszystkich (losowe w losowej kolejności).

Aby przełączyć odtwarzanie, podczas odtwarzania:
- Naciśnij przycisk **MODE**
→ Obran wyświetla wybrany tryb.

Zanim zatrzymania, naciśnij przycisk **►II** rozpocząć odtwarzanie.

Po ostatnim dniu dla automatycznie dla umożliwiają się aktualnie:
- Kiedy dźwięk nie ma żadnej cisza to dźwięku na oraz dla reprzyci agrajo MP3/WAVFIA, aby dla rozpocząć na ogłaszanie przy napowiasta.
- Oz ja umożliwiliśmy wydać aparatu nagrabiłeniu. Aviz ingaiéni ein ej. Ta wejsna Ary ti ra agrajo MP3 ja ennetam ibyć ayoaoaiéni na dra ra rpócza na aoaiagrajéio.
- AAC, WMA PCM, NTFS agrajo ilyro
- DRM ingaiéni ayoaoaiéni ja agrajo WMA
- Ajagja WMA ra yagéi Mentyert

Aneprogrnyj μέσω USB συσκευής μαζικής αποθήκευσης
Βιβλιοθήκη ότι το APM180 τροφοδοτείται μέσω USB.
Πατήστε **POWER** για ενεργοποίηση από τη λειτουργία ρολογιού.
→ Θα ομοιόμορφα η συσκευή ένα σταθμό ραδιόφωνο.
Εάν δεν έχει επιλεγεί η ζώνη συχνοτήτων και, στη συνέχεια, ειδοποίησε τα ρυθμίζει.
Κρατήστε πατημένο το πατήστε επαναλάμμενα **HOUR/MIN** για να ρυθμίσετε τις ώρες και τα λεπτά.
Πιέστε **PROGRAM/SET TIME** για επιβεβαίωσης της ρύθμισης.

Σύνδεση USB

Τπάρχουν τρεις τρόποι να κλείνετε το ζυνηστιγν. Αν δεν επιλέξετε κάποιο κείμενο τις αφύπνισης, η ενέργεια DAILY ALARM RESET (Καθημερινή επανάφορ ζυνηστιγν) θα παραμένει αυτόματα ενεργοποιημένη από την πρώτη στιγμή.

ΚΛΕΙΣΙΜΟ ΤΟΥ ΖΥΝΗΠΤΗΡΙΟΥ
Τπάρχουν τρεις τρόποι να κλείνετε το ζυνηστιγν. Αν δεν επιλέξετε κάποιο κείμενο τις αφύπνισης, η ενέργεια DAILY ALARM RESET (Καθημερινή επανάφορ ζυνηστιγν) θα παραμένει αυτόματα ενεργοποιημένη από την πρώτη στιγμή.

ΡΥΘΜΙΣΗ ΤΗΣ ΠΡΑΣ ΚΑΙ ΑΕΙΤΟΥΡΓΙΑΣ ΖΥΝΗΠΤΗΡΙΟΥ
1 Σε λειτουργία ρολογιού, πατήστε **ALL 1 ALL2** μία φορά.
→ Τα ψηφία της ώρας αναβοσβήνουν.
2 Κρατήστε πατημένο το πατήστε επαναλάμμενα **HOUR/MIN** για να ρυθμίσετε τις ώρες και τα λεπτά.
3 Πατήστε ξανά **ALL1/ALL2** και στη συνέχεια, πατήστε **SOURCE** για να επιλέξετε λειτουργία αφύπνισης.

Επιλογή διαφορετικών λειτουργιών αναπαραγωγής
Μπορείτε να επιλέξτε και να αλλάξτε μεταξύ των ακόλουθων τρόπων αναπαραγωγής πριν ή κατά τη διάρκεια της αναπαραγωγής, και να συνδιάσετε τους τρόπους αναπαραγωγής μαζί με την αναπαραγωγή REPEAT.

REP - αναπαραγότεται συνεχώς το τρέχον κομμάτι.

REP ALL - επαναλήβη ολόκληρου του δίσκου CD ή του προγράμματος.

SHUF - αναπαραγόει όλα τα κομμάτια με τυχαία σειρά.

Σύνδεση USB

- Όταν έχετε ρυθμίσει και εκμεταλλευτεί ταβίζ ζυνηστιγν, στην οθόνη εμφανίζεται η ένδειξη «ALL» (Αβόνιστ) ή ένδειξη «ALL2» (Αβόνιστ 1 ήλιος Αβόνιστ 2) (δείτε 3).
- Τον καθορισμένη ώρα αφύπνισης, το CD ή η ραδιοφωνία ή ο βομβητής θα ενεργοποιηθεί αυτόματα.

Χρόνος αδράνειας
- Ενάμιση CD θα σταλεί με τα CD νεφτή για τον τρόπο λειτουργίας αφύπνισης. Αν δεν έχετε τοποθετήσει CD, αυτόματα θα ενεργοποιηθεί ο βομβητής.
Ζυνδέστε μια συσκευή μαζικής αποθήκευσης USB και επιλέξτε τηνβ USB ως λειτουργία αφύπνισης. Διαβεβαιωθείτε, ο κωδικόνιος θα ενεργοποιηθεί αυτόματα.
Αποδεί ζυνηστιγν για ολες τις λειτουργίες, ενώ η ένδειξη ώρας θα αναβόβεί από τα 1 έως τα 27 ος 26 δευτερόλεπτα.

ΚΛΕΙΣΙΜΟ ΤΟΥ ΖΥΝΗΠΤΗΡΙΟΥ
Τπάρχουν τρεις τρόποι να κλείνετε το ζυνηστιγν. Αν δεν επιλέξετε κάποιο κείμενο τις αφύπνισης, η ενέργεια DAILY ALARM RESET (Καθημερινή επανάφορ ζυνηστιγν) θα παραμένει αυτόματα ενεργοποιημένη από την πρώτη στιγμή.

ΕΠΑΝΑΜΗΝΗ ΖΥΝΗΠΤΗΡΙΟΥ
Επαναλήβετο το ζυνηστιγν ζυνηστιγνού σας κατά διαστήματα 5 λεπτών.

Σύνδεση USB

Ζυνηστιγν ζυνηστιγνού
Μπορείτε να ρυθμίστε τον