Register your product and get support at

www.philips.com/welcome

DC950/12

EN	User manual	3
DA	Brugervejledning	17
DE	Benutzerhandbuch	31
ES	Manual del usuario	45
FR	Mode d'emploi	59
IT	Manuale utente	75
NL	Gebruiksaanwijzing	89
SV	Användarhandbok	103

PHILIPS

Inhaltsangabe

1 Wichtig 32
Sicherheit 32
Hinweis 33

2 Ihr Docking Entertainment System 35
Einführung 35
Lieferumfang 35
Geräteübersicht 36

3 Erste Schritte 37
Aufstellung 37
Anschließen an die Stromversorgung 37
Uhr einstellen 38
Einschalten 38

4 Wiedergabe 39
Wiedergabe von Philips GoGear 39
Musikwiedergabe von einem externen Gerät 39

5 Lautstärke und Soundeffekt einstellen 40
Anpassen der Lautstärke 40
Einen vordefinierten Soundeffekt einstellen 40
Bass verstärken 40

6 Radiosender empfangen 41
Stellen Sie einen Radiosender ein. 41
Radiosender manuell programmieren 41
Radiosender automatisch programmieren 41
Voreingestellten Radiosender auswählen 41

7 Weitere Funktionen 42
Sleep Timer einstellen 42

8 Produktinformationen 43
Technische Daten 43

9 Fehlerbehebung 44

Deutsch

1 Wichtig

Sicherheit

① Lesen Sie diese Hinweise.

② Bewahren Sie diese Hinweise auf.

③ Beachten Sie alle Warnungen.

④ Befolgen Sie alle Anweisungen.

⑤ Verwenden Sie dieses Gerät nicht in der Nähe von Wasser.

⑥ Säubern Sie das Gerät nur mit einem trockenen Tuch.

⑦ Blockieren Sie keine Belüftungsöffnungen. Führen Sie die Installation gemäß den Angaben des Herstellers durch.

⑧ Stellen Sie das Gerät nicht in der Nähe von Wärmequellen wie Heizkörpern, Wärmezählern, Öfen oder anderen Geräten (einschließlich Verstärkern) auf, die Wärme erzeugen.

⑨ Für Länder mit Wechselstrom: Umgehen Sie keinesfalls die Sicherheitsfunktion des gepolten oder geerdeten Steckers. Ein gepolter Stecker verfügt über zwei Zungen, wobei eine breiter ist. Ein geerdeter Stecker hat zwei Zungen und zusätzlich einen Erdungsstift. Die breitere Zunge oder der dritte Stift dienen der Sicherheit. Wenn der im Lieferumfang enthaltene Stecker nicht in Ihre Steckdose passt, wenden Sie sich an einen Elektriker, der die Steckdose ersetzt. Achtung: Um einen Stromschlag zu vermeiden, stecken Sie den breiten Kontakt des Steckers vollständig in den breiten Schlitz.

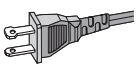

⑩ Schützen Sie das Netzkabel, damit niemand auf das Kabel tritt oder es geknickt wird. Insbesondere darf dies nicht an den Steckern, an den Steckdosen oder an der Stelle geschehen, an der die Kabel das Gerät verlassen.

⑪ Verwenden Sie ausschließlich vom Hersteller angegebenes Zubehör.

⑫ Verwenden Sie das Gerät nur mit dem vom Hersteller angegebenen bzw. mit dem Gerät verkauften Wagen, Ständer, Stativ, Halter oder Tisch. Achten Sie bei Verwendung eines Wagens darauf, dass bei einem Verschieben das Gerät nicht herunterfällt und zu Verletzungen führt.

⑬ Trennen Sie bei einem Gewitter oder bei Nichtverwendung über einen längeren Zeitraum das Gerät von der Stromversorgung.

⑭ Überlassen Sie Wartungsarbeiten stets einem qualifizierten Techniker. Eine Wartung ist immer dann erforderlich, wenn das Gerät beschädigt wurde. Dazu zählen Beschädigungen des Kabels oder Netzsteckers, ein Eindringen von Flüssigkeiten oder Gegenständen in das Gerät oder Fälle, in denen das Gerät Regen oder Feuchtigkeit ausgesetzt wurde, es nicht ordnungsgemäß funktioniert oder fallen gelassen wurde.

⑮ VORSICHTSHINWEIS zur Batteriehandhabung: Achten Sie auf folgende Punkte, um ein Auslaufen der Batterien zu verhindern, was zu Verletzungen, Sachschäden oder Schäden am Gerät führen kann:

- Setzen Sie die Batterien gemäß den Markierungen + und - am Gerät korrekt ein.

- Verwenden Sie keine Kombination älterer und neuer Batterien oder unterschiedlicher Batterietypen (Zink-Kohle, Alkali-Mangan usw.).
- Nehmen Sie die Batterien aus dem Gerät, wenn es eine längere Zeit nicht verwendet wird.

⑯ **Das Gerät darf nicht mit Flüssigkeiten benetzt oder bespritzt werden.**

⑰ **Auf das Gerät dürfen keine möglichen Gefahrenquellen gestellt werden (z. B. mit einer Flüssigkeit gefüllte Behältnisse, brennende Kerzen).**

⑱ **Dieses Produkt kann Blei und Quecksilber enthalten. Möglicherweise unterliegt die Entsorgung dieser Materialien speziellen Umweltvorschriften. Wenden Sie sich für Informationen zur Entsorgung bzw. zum Recyceln an Ihre örtlichen Behörden oder an die Electronic Industries Alliance: www.eiae.org.**

⑲ **Wenn der Netzstecker bzw. Gerätekuppler als Trennvorrichtung verwendet wird, muss die Trennvorrichtung frei zugänglich bleiben.**

Warnung

- Entfernen Sie auf keinen Fall das Gehäuse des Micro Hi Fis.
- Niemals Teile dieses Micro Hi Fis schmieren.
- Stellen Sie dieses micro hi-fi niemals auf andere elektrische Geräte.
- Setzen Sie dieses micro hi-fi nicht direktem Sonnenlicht, offenem Feuer oder Wärme aus.
- Schauen Sie nie in den Laserstrahl im Inneren des micro hi-fi.
- Stellen Sie sicher, dass das Netzkabel oder der Stecker immer leicht zugänglich sind, sodass Sie das micro hi-fi schnell von der Stromversorgung trennen können.

Achtung

- Use of controls or adjustments or performance of procedures other than herein may result in hazardous radiation exposure or other unsafe operation.

Hinweis

Dieses Produkt entspricht den Richtlinien der Europäischen Union zu Funkstörungen.
Dieses Produkt entspricht den folgenden Richtlinien: <RadioInteferenceDirectives>
Änderungen oder Modifizierungen des Geräts, die nicht ausdrücklich von Philips Consumer Lifestyle genehmigt wurden, können zum Erlöschen der Betriebserlaubnis führen.

Plays Windows Media™

Windows Media und das Windows-Logo sind Marken oder eingetragene Marken der Microsoft Corporation in den USA und/oder anderen Ländern.

Entsorgung von Altgeräten und verbrauchten Batterien

Informationen zum Abholen und Entsorgen alter Geräte und verbrauchter Batterien

Pb, Hg, Cd

Diese Symbole auf den Produkten, den Batterien, der Verpackung und/oder der zugehörigen Dokumentation weisen darauf hin, dass elektrische und elektronische Produkte und Batterien nicht über den Haushaltsabfall entsorgt werden dürfen. Bringen Sie Altgeräte und Batterien zu den entsprechenden Annahmestellen, damit sie gemäß der Gesetzgebung Ihres Landes und der Direktiven 2002/96/EC und 2006/66/EC beseitigt, rückgewonnen und recycelt werden können. Wenn Sie diese Produkte und Batterien vorschriftsmäßig entsorgen, tragen Sie zum

Einsparen wertvoller Ressourcen und zur Verhinderung möglicher Gesundheits- und Umweltschäden bei, die durch unsachgemäße Abfallbeseitigung verursacht werden können. Weitere Informationen zum Abholen und Recyceln von Altgeräten und Batterien erhalten Sie von Ihrer Stadtverwaltung, dem lokalen Abfallentsorgungsunternehmen oder dem Ort, an dem Sie die Produkte ursprünglich gekauft haben.

Informationen zum Entsorgen in Ländern außerhalb der Europäischen Union

Diese Symbole gelten nur in der Europäischen Union. Wenden Sie sich bitte an die örtlichen Behörden oder den Händler, um Informationen zur sachgemäßen Entsorgung dieser Produkte zu erhalten.

Hinweis zum Batteriesymbol

Pb, Hg, Cd

Dieses Symbol wird möglicherweise zusammen mit einem chemischen Symbol verwendet.
In diesem Fall erfüllt es die von der Direktive für die chemische Substanz festgelegten Bestimmungen.

Hinweise zum Umweltschutz

Auf überflüssiges Verpackungsmaterial wurde verzichtet. Das Verpackungsmaterial kann problemlos in die einzelnen Werkstoffe getrennt werden.
Beachten Sie die örtlichen Vorschriften zur Entsorgung von Verpackungsmaterial.

2 Ihr Docking Entertainment System

Herzlichen Glückwunsch zu Ihrem Kauf und willkommen bei Philips! Um vollständig vom Kundensupport zu profitieren, den Philips anbietet, müssen Sie Ihr Produkt unter www.Philips.com/welcome registrieren.

Einführung

Mit diesem micro hi-fi können Sie Musik vom Philips GoGear-Player sowie anderen angeschlossenen externen Audiogeräten wiedergeben oder Radiosender hören.
Dieses micro hi-fi bietet verschiedene Soundeffekteinstellungen, die mit Digital Sound Control (DSC) und Dynamic Bass Boost (DBB) zu einem satteren Klang beitragen.
Die leistungsstarken Lautsprecher des micro hi-fis bieten Ihnen ein faszinierendes Klangerlebnis.

Lieferumfang

Prüfen Sie zunächst, ob die folgenden Teile im Lieferumfang enthalten sind:

- Hauptgerät
- 1 Netzadapter
- 1 Standfuß
- 5 Docks für GoGear-Player
- 1 MP3 Link-Kabel
- Montagebausatz (2 Dübel und 2 Schrauben)

Geräteübersicht

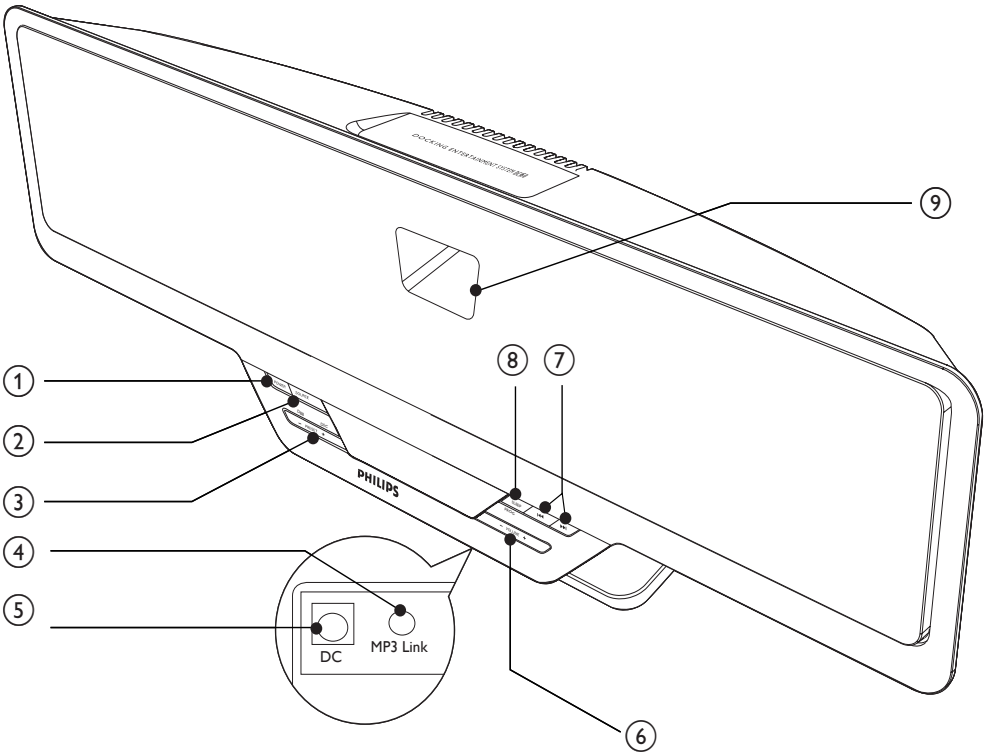

① POWER
- Einschalten des micro hi-fis oder Umschalten in den Standby-Modus

② SOURCE
- Auswählen einer Quelle: GoGear, TUNER oder AUX

③ PRESET +/- / DBB / DSC
- Auswählen eines voreingestellten Radiosenders
- Aktivieren oder Deaktivieren der dynamischen Bassverstärkung
- Auswählen einer voreingestellten Soundeinstellung: POP, JAZZ, CLASSIC oder ROCK.

④ MP3 Link
- Buchse (3,5 mm) für externes Audiogerät

⑤ DC
- Buchse für mitgeliefertes Netzteil

⑥ VOLUME + / -
- Einstellen der Lautstärke
- Einstellen der Uhrzeit
- Auswählen des 12- bzw. 24-Stundenformats

⑦ ⏮/⏭
- Stellen Sie einen Radiosender ein.

⑧ SLEEP/PROG
- Einstellen des Sleep Timers
- Programmieren von Radiosendern
- Einstellen der Uhr

⑨ Docking-Station
- Ladestation für enthaltenes Dock

3 Erste Schritte

Achtung

- Verwenden Sie die Kontrollen nur wie in der Bedienungsanleitung angegeben.

Befolgen Sie die Anweisungen immer in der hier angegebenen Reihenfolge.
Wenn Sie mit Philips Kontakt aufnehmen, werden Sie nach der Modell- und Seriennummer gefragt. Sie finden Modell- und Seriennummer dieses micro hi-fi auf der Rück- oder Unterseite des micro hi-fi.Notieren Sie diese Nummern hier:
Modellnr. _____
Seriennr. _____

Aufstellung

Aufstellen auf einer flachen Oberfläche

Bringen Sie den mitgelieferten Standfuß an, bevor Sie das micro hi-fi auf eine flache Oberfläche stellen.

1 Legen Sie das micro hi-fi mit der Vorderseite nach unten auf eine flache Oberfläche.

2 Halten Sie den Standfuß über das micro hi-fi, und ziehen Sie die UKW-Antenne vorsichtig durch den Standfuß.

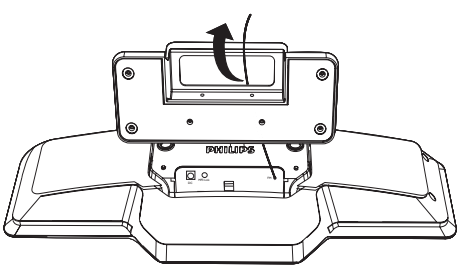

3 Bringen Sie den Standfuß an die beiden Steckplätze auf der Rückseite des micro hi-fis an.

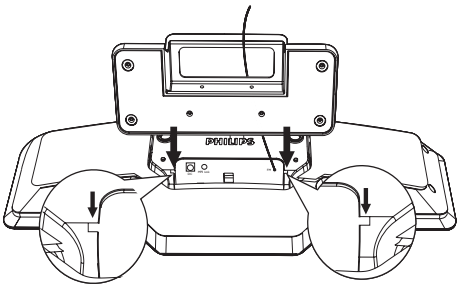

Wandmontage

Anweisungen zur Wandmontag des micro hi-fi finden Sie in den separat beiliegenden Anweisungen zur Wandmontage.

Anschließen an die Stromversorgung

Achtung

- Beschädigung des Produkts möglich! Prüfen Sie, ob die Stromspannung mit dem aufgedruckten Wert auf der Rück- oder Unterseite der micro hi-fi übereinstimmt.
- Stromschlaggefahr! Ziehen Sie immer am Stecker, wenn Sie das Netzteil von der Stromversorgung trennen. Ziehen Sie nicht am Netzkabel.
- Vergewissern Sie sich vor dem Anschließen des Netzkabels, dass alle anderen Verbindungen hergestellt wurden.

1 Schließen Sie ein Ende des Netzadapters an die **DC**-Buchse am Hauptgerät an.

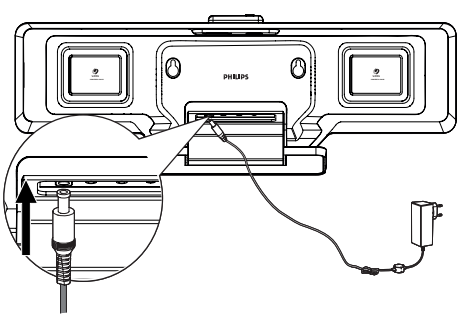

Deutsch

2 Schließen Sie das andere Ende des Netzadapters an eine Steckdose an.

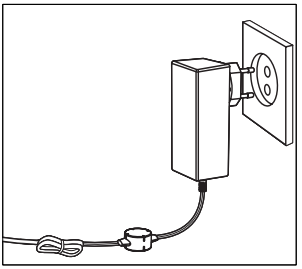

Uhr einstellen

1 Halten Sie im Standby-Modus die Taste **SLEEP/PROG** 2 Sekunden lang gedrückt, um den Modus für die Uhrzeiteinstellung aufzurufen.

2 Drücken Sie wiederholt **VOLUME + / -**, um das 12- oder das 24-Stundenformat auszuwählen.

3 Drücken Sie zur Bestätigung die Taste **SLEEP/PROG**.
   ↳ Die Ziffern für die Stundenanzeige werden angezeigt und blinken.

4 Drücken Sie die Taste **VOLUME + / -**, um die Stunden einzustellen.

5 Drücken Sie zur Bestätigung die Taste **SLEEP/PROG**.
   ↳ Die Ziffern für die Minutenanzeige werden angezeigt und blinken.

6 Drücken Sie die Taste **VOLUME + / -**, um die Minuten einzustellen.

7 Drücken Sie die Taste **SLEEP/PROG**, um die Einstellung der Uhr zu bestätigen.

Einschalten

1 Drücken Sie**POWER**.
   ↳ Das micro hi-fi wechselt zur zuletzt gewählten Quelle.

In den Standby-Modus schalten

1 Drücken Sie **POWER**, um das micro hi-fi in den Standby-Modus zu schalten.
   ↳ Im Anzeigefeld wird die Uhr angezeigt (sofern eingestellt).

4 Wiedergabe

Wiedergabe von Philips GoGear

Sie können Musik vom Philips GoGear-Player mit diesem micro hi-fi wiedergeben.

Kompatibler GoGear-Player

Es können ausschließlich GoGear-Player an dieses micro hi-fi angeschlossen werden, die mit den folgenden Modellnummern beginnen:

- SA30 (Serie)
- SA31 (Serie)
- SA32 (Serie)
- SA34 (Serie)
- SA52 (Serie)

Wählen Sie das richtige Dock für den GoGear-Player aus.

Es gibt 5 GoGear-Docks. Jedes GoGear-Modell passt in das Dock, auf dem das entsprechende Modell angezeigt ist.

Anschließen des GoGear-Players

1 Stellen Sie sicher, dass kein Dock in der Ladestation des micro hi-fis vorhanden ist.

2 Wählen Sie das richtige Dock für den GoGear-Player aus.

3 Richten Sie die USB- und Kopfhörerbuchsen auf dem GoGear-Player mit den Steckern auf dem Dock aus, und drücken Sie sie dann fest zusammen.

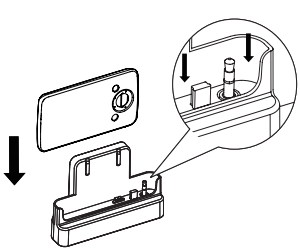

4 Legen Sie das Dock in die Ladestation ein.
↳ Der GoGear-Player wird aufgeladen.

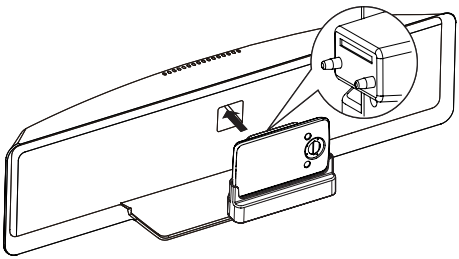

Musikwiedergabe mit dem GoGear-Player

1 Drücken Sie **SOURCE**, um GoGear als Quelle auszuwählen.
↳ "GoGear" wird angezeigt.

2 Ein-/Ausschalten des GoGear-Players

3 Kontrollieren der Wiedergabe mit den GoGear-Player-Bedienelementen
- Drücken Sie **VOLUME + / -**, **DBB** und **DSC** auf dem micro hi-fi, um Lautstärke und Soundeffekte einzustellen.

Aufladen des GoGear-Players

Wenn das micro hi-fi an eine Steckdose angeschlossen ist, wird der angeschlossene GoGear-Player aufgeladen.

Musikwiedergabe von einem externen Gerät

Sie können mit diesem micro hi-fi auch Musik von einem externen Audiogerät wiedergeben.

1 Drücken Sie **SOURCE**, um AUX als Quelle auszuwählen.

2 Schließen Sie das mitgelieferte MP3 Link-Kabel an folgende Buchsen an:
- die **MP3 Link**-Buchse (3,5 mm) an der Unterseite des micro hi-fis
- die Kopfhörerbuchse auf dem externen Gerät

5 Lautstärke und Soundeffekt einstellen

Anpassen der Lautstärke

1 Drücken Sie während der Wiedergabe die Taste **VOLUME + / -**, um den Lautstärkepegel zu erhöhen bzw. zu verringern.

Einen vordefinierten Soundeffekt einstellen

Sie können folgende Soundeffekte auswählen:

- [POP] (Pop)
- [JAZZ] (Jazz)
- [CLASSIC] (Klassik)
- [ROCK] (Rock)

1 Im GoGear-/AUX-Modus:
- Drücken Sie **DSC**, um den Effekt auszuwählen.

1 Im Tuner-Modus:
- Halten Sie die Taste **DSC** 2 Sekunden lang gedrückt, um den Effekt auszuwählen.

Bass verstärken

1 Im GoGear-/AUX-Modus:
- Drücken Sie **DBB**, um die dynamische Bassverstärkung ein- oder auszuschalten.

1 Im Tuner-Modus:
- Halten Sie die Taste **DBB** 2 Sekunden lang gedrückt, um den Effekt auszuwählen.

6 Radiosender empfangen

Hinweis

- Auf diesem micro hi-fi steht nur ein UKW-Radioempfang zur Verfügung.

Stellen Sie einen Radiosender ein.

1 Drücken Sie **SOURCE**, um UKW auszuwählen.

2 Halten Sie die Taste **⏮/⏭** mindestens 2 Sekunden lang gedrückt.
   ↳ Lassen Sie die Taste los, wenn [Srch] (Suche) angezeigt wird.
   ↳ Es wird automatisch ein Radiosender ausgewählt, der über ausreichende Signalstärke verfügt.

3 Wiederholen Sie Schritt 2, um weitere Sender einzustellen.
   - Um einen schwachen Sender einzustellen, drücken Sie wiederholt **⏮/⏭**, bis Sie einen optimalen Empfang haben.

Radiosender manuell programmieren

Sie können maximal 40 voreingestellte Radiosender programmieren.

1 Stellen Sie einen Radiosender ein.

2 Halten Sie die Taste **SLEEP/PROG** 2 Sekunden lang gedrückt, um die automatische Programmierung zu aktivieren.
   ↳ "PR01" blinkt auf der Anzeige.

3 Drücken Sie **⏮/⏭**, um diesem Radiosender eine Nummer zwischen 1 und 40 zuzuweisen, und bestätigen Sie dies mit **SLEEP/PROG**.
   ↳ Die Voreinstellungsnummer und die Frequenz des voreingestellten Senders werden angezeigt.

4 Wiederholen Sie die obigen Schritte zum Programmieren weiterer Sender.

Hinweis

- Soll ein programmierter Sender überschrieben werden, speichern Sie einen anderen Sender an seiner Stelle.

Radiosender automatisch programmieren

Sie können maximal 40 voreingestellte Radiosender programmieren.

1 Halten Sie die Taste **SLEEP/PROG** im Radiomodus mindestens 4 Sekunden lang gedrückt, um den automatischen Programmiermodus zu aktivieren.
   ↳ Auf dem Display wird [AUTO] (Automatisch) angezeigt.
   ↳ Alle verfügbaren Sender werden nacheinander nach der Wellenband-Empfangsstärke programmiert.
   ↳ Der erste programmierte Radiosender wird automatisch wiedergegeben.

Voreingestellten Radiosender auswählen

1 Drücken Sie **⏮/⏭**, um eine voreingestellte Sendernummer auszuwählen.

Tipp

- Positionieren Sie die Antenne in möglichst großer Entfernung von Fernsehgerät, Videorecorder oder anderen Strahlungsquellen.
- Für optimalen Empfang ziehen Sie die UKW-Antenne vollständig aus, und richten sie aus.

7 Weitere Funktionen

Sleep Timer einstellen

Dieses micro hi-fi kann nach einem einstellbaren Zeitraum automatisch in den Standby-Modus wechseln.

1 Drücken Sie, wenn das micro hi-fi eingeschaltet ist, wiederholt **SLEEP**, um einen Zeitraum (in Minuten) auszuwählen.
   ↳ Bei aktiviertem Sleep Timer wird im Display zzZ angezeigt.

So deaktivieren Sie den Sleep Timer:

1 Drücken Sie wiederholt **SLEEP**, bis "0" angezeigt wird.
   ↳ Ist diese Funktion deaktiviert, wird zzZ angezeigt.

8 Produktinformationen

Hinweis

- Die Produktinformationen können ohne vorherige Ankündigung geändert werden.

Technische Daten

Verstärker - Technische Daten

Ausgangsleistung	2 x 15 W RMS
Frequenzgang	125 Hz - 16 kHz, ±3 dB
Signal-Rauschverhältnis	> 65 dB
Aux-Eingang	0,5 V RMS 20 KOhm

Tuner - Technische Daten

Empfangsbereich	UKW: 87,5 - 108 MHz
Abstimmungsbereich	50 KHz
Empfindlichkeit	
– Mono, 26 dB S/N Ratio	< 22 dBf
– Stereo, 46 dB S/N Ratio	> 43 dBf
Abstimmschärfe	> 28d Bf
Klirrfaktor	< 3 %
Signal-Rauschverhältnis	> 55dB

Lautsprecher

Lautsprecherimpedanz	4 Ohm
Lautsprechertreiber	3,5'' Woofer + 0,8 Hochtöner
Empfindlichkeit	> 82 dB/m/W

Allgemeine Informationen - Technische Daten

Netzspannung (Netzteil)	Eingang: 100 - 240 V~, 50/60 Hz, 1,5 A Max.; Ausgang: 24 V ⎓ 2,0 A; Hersteller: Philips; Modellnr.: OH-1048B2402000U-VDE)
Betriebs-Stromverbrauch	< 20 W
Standby-Stromverbrauch	<2 W
USB Direct	Version 2.0/1.1
Abmessungen – Hauptgerät (B x H x T)	500 x 165 x 120,7 mm
Gewicht – Hauptgerät	3,3 kg

Deutsch

9 Fehlerbehebung

Achtung

- Never remove the casing of this micro hi-fi.

Bei eigenhändigen Reparaturversuchen verfällt die Garantie.
Wenn sich Probleme mit diesem micro hi-fi ergeben, überprüfen Sie die folgenden Punkte, bevor Sie eine Serviceleistung anfordern.
Besteht das Problem auch weiterhin, gehen Sie zur Philips-Website (www.Philips.com/support).
Wenn Sie sich an Philips wenden, stellen Sie sicher, dass sich Ihr micro hi-fi in der Nähe befindet und Sie die Modellnummer und die Seriennummer griffbereit haben (siehe 'Erste Schritte' auf Seite 37).

Keine Stromversorgung

- Prüfen Sie, ob der Netzstecker des micro hi-fis ordnungsgemäß angeschlossen wurde.
- Stellen Sie sicher, dass die Steckdose an die Stromversorgung angeschlossen ist.
- Die Energiesparfunktion schaltet das micro hi-fi automatisch in den Standby-Modus, wenn Sie innerhalb von 15 Minuten nach der CD-/USB-Wiedergabe keine Taste betätigt haben.

Kein Ton

- Stellen Sie die Lautstärke ein.

Das micro hi-fi reagiert nicht

- Ziehen Sie den Netzstecker, und schließen Sie ihn wieder an. Schalten Sie anschließend das micro hi-fi erneut ein.

Schlechter Radioempfang

- Erhöhen Sie den Abstand von micro hi-fi zu Fernsehgeräten oder Videorekordern.
- Ziehen Sie die UKW-Antenne ganz heraus.

Die Uhrzeiteinstellung wurde gelöscht.

- Die Stromversorgung wurde unterbrochen bzw. das Gerät wurde vom Netz getrennt.
- Stellen Sie die Uhrzeiteinstellung erneut ein.

© 2008 Koninklijke Philips Electronics N.V.
All rights reserved.