Portable CD Player
AX3311,AX3312,AX3315

Audio

STOP!

Need help? Call us!
Philips representatives are ready to help you with any questions about your new product.
CALL US BEFORE YOU CONSIDER RETURNING THE PRODUCT!
1-800-531-0039
or visit us on the web at www.philips.com

IMPORTANT! *Return your Warranty Registration Card within 10 days* RETURN WITHIN 10 DAYS

PHILIPS

PHILIPS CONSUMER ELECTRONICS NORTH AMERICA
Knoxville, Tennessee 37914-1810, U.S.A.

English
Français
Español

Meet Philips at the Internet
http://www.philips.com

CLASS 1 LASER PRODUCT

3140 115 31561

Printed in China

IMPORTANT SAFETY INSTRUCTIONS

1. **Read these instructions.**
2. **Keep these instructions.**
3. **Heed all warnings.**
4. **Follow all instructions.**
5. **Do not use this apparatus near water.**
6. **Clean only with a dry cloth.**
7. **Do not block any of the ventilation openings. Install in accordance with the manufacturers instructions.**
8. **Do not install near any heat sources** such as radiators, heat registers, stoves, or other apparatus (including amplifiers) that produce heat.
9. **Only use attachments/accessories** specified by the manufacturer.
10. **Use only with a cart**, stand, tripod, bracket, or table specified by the manufacturer or sold with the apparatus. When a cart is used, use caution when moving the cart/apparatus combination to avoid injury from tip-over.
11. **Refer all servicing** to qualified service personnel. Servicing is required when the apparatus has been damaged in any way, such as if the power-supply cord or plug is damaged, liquid has been spilled or objects have fallen into the apparatus, or when the apparatus has been exposed to rain or moisture, does not operate normally, or has been dropped.
12. **Battery usage CAUTION** – To prevent battery leakage which may result in bodily injury, property damage, or damage to the unit:
- Install **ALL** batteries correctly, **+** and **-** as marked on the unit.
- Do not mix batteries (**OLD** and **NEW** or **CARBON** and **ALKALINE**, etc.).
- Remove batteries when the unit is not used for a long time.

EL 6474-E004: 02/8

CONSIGNES DE SÉCURITÉ IMPORTANTES

1. **Lisez ces instructions.**
2. **Conservez ces instructions.**
3. **Respectez les avertissements.**
4. **Suivez toutes les instructions.**
5. **N'utilisez pas cet appareil à proximité d'une source d'eau.**
6. **Nettoyez l'appareil uniquement avec un chiffon sec.**
7. **N'obstruez aucun orifice de ventilation. Installez l'appareil selon les instructions du fabricant.**
8. **N'installez pas l'appareil près d'une source de chaleur** comme par exemple des radiateurs, bouches de chaleur, cuisinières, ou autres appareils (même des amplificateurs) dégageant de la chaleur.
9. **Utilisez uniquement des accessoires** ou options recommandés par le fabricant.
10. **Utilisez uniquement un meuble sur roulettes**, un support, un pied, une étagère ou une table de type recommandé par le fabricant. Si vous utilisez un meuble sur roulettes, veillez à le déplacer avec précaution afin d'éviter tout accident corporel si l'équipement se renversait.
11. **Pour toute réparation,** faites appel à un personnel qualifié. Une réparation sera nécessaire si l'appareil a subi des dommages tels que détérioration du cordon d'alimentation ou de la prise, liquide renversé sur l'appareil, ou encore si un objet est tombé dessus, si l'appareil a été exposé à la pluie ou à l'humidité, s'il ne fonctionne pas correctement ou s'il a fait une chute.
12. **PRÉCAUTION d'emploi des piles** – Afin d'éviter toute fuite des piles qui risquerait de causer des blessures corporelles, des dommages matériels, ou d'endommager l'appareil:
- Installez **TOUTES** les piles correctement, **+** et **-** tels qu'indiqués sur l'appareil.
- Ne mélangez pas les piles (pas de piles **NEUVES** avec des **USAGÉES** ou de piles au **CARBONE** avec des **ALCALINES**, etc.).
- Enlevez les piles lorsque l'appareil reste inutilisé pendant une longue période.

EL 6474-F003: 02/8

INSTRUCCIONES IMPORTANTES DE SEGURIDAD

1. **Lea estas instrucciones.**
2. **Conserve estas instrucciones.**
3. **Lea todos los avisos.**
4. **Siga todas las instrucciones** – Deberán seguirse todas las instrucciones relativas al funcionamiento y a la utilización del equipo.
5. **No utilice este aparato cerca del agua.**
6. **Para limpiar el aparato utilice sólo un trapo seco.**
7. **No tape las aperturas de ventilación. Proceda a su instalación de acuerdo con las instrucciones del fabricante.**
8. **No instale el equipo cerca de fuentes de calor** – Como radiadores, calentadores, estufas o cualquier otro aparato (incluyendo los amplificadores) generador de calor.
9. **Utilice exclusivamente aquellos dispositivos/accesorios recomendados** por el fabricante.
10. **Coloque el equipo exclusivamente** sobre aquellos carros, bases, trípodes, soportes o mesas especificados por el comerciante o vendidos con el equipo. Cuando utilice un carro, tenga cuidado al desplazar el conjunto carro/equipo para evitar posibles daños por vuelco.
11. **Confíe el mantenimiento y las reparaciones** a personal técnico especializado. El equipo deberá repararse siempre que haya resultado dañado de alguna manera, como por ejemplo por daños en el cable o en la clavija, por derrame de líquido sobre el equipo, por objetos que hubieran podido introducirse en su interior, por exposición del equipo a la lluvia o a ambientes húmedos, cuando el equipo no funcione con normalidad o cuando hubiera sufrido algún tipo de caída.
12. **Uso de las pilas – ADVERTENCIA**. Para prevenir escapes en las pilas, que pueden ocasionar lesiones físicas, daños a su propiedad o dañar la unidad:
- Instale **TODAS** las pilas correctamente, **+** y **-** como está marcado en la unidad.
- No mezcle las pilas (**VIEJAS** con **NUEVAS** o **DE CARBONO** y **ALCALINAS**, etc.).
- Extraiga las pilas cuando no vaya a usar la unidad durante largo tiempo.

EL 6474-S003: 02/8

NOTES

NOTES

NOTES

Return your Warranty Registration card today to ensure you receive all the benefits you're entitled to.

- *Once your Philips purchase is registered, you're eligible to receive all the privileges of owning a Philips product.*
- *So complete and return the Warranty Registration Card enclosed with your purchase at once, and take advantage of these important benefits.*

Warranty Verification
Registering your product within 10 days confirms your right to maximum protection under the terms and conditions of your Philips warranty.

Owner Confirmation
Your completed Warranty Registration Card serves as verification of ownership in the event of product theft or loss.

Model Registration
Returning your Warranty Registration Card right away guarantees you'll receive all the information and special offers which you qualify for as the owner of your model.

Know these **safety** *symbols*

CAUTION
RISK OF ELECTRIC SHOCK DO NOT OPEN
CAUTION: TO REDUCE THE RISK OF ELECTRIC SHOCK, DO NOT REMOVE COVER (OR BACK). NO USER-SERVICEABLE PARTS INSIDE. REFER SERVICING TO QUALIFIED SERVICE PERSONNEL.

This "bolt of lightning" indicates uninsulated material within your unit may cause an electrical shock. For the safety of everyone in your household, please do not remove product covering.

The "exclamation point" calls attention to features for which you should read the enclosed literature closely to prevent operating and maintenance problems.

For Customer Use
Enter below the Serial No. which is located on the rear of the cabinet. Retain this information for future reference.

Model No. _____

Serial No. _____

WARNING: TO PREVENT FIRE OR SHOCK HAZARD, DO NOT EXPOSE THIS EQUIPMENT TO RAIN OR MOISTURE.
APPARATUS SHALL NOT BE EXPOSED TO DRIPPING OR SPLASHING.
DO NOT PLACE ANY SOURCES OF DANGER ON THE APPARATUS (e.g. liquid filled objects, lighted candles).

MAC5097

Renvoyez votre carte d'enregistrement de garantie pour vous assurer de recevoir tous les avantages auxquels vous avez droit.

- *Dès que l'achat de votre appareil Philips est enregistré, vous avez droit à tous les avantages dont bénéficient les possesseurs des produits Philips.*
- *Remplissez et renvoyez votre carte d'enregistrement de garantie jointe à votre appareil sans tarder et vous bénéficierez de ces avantages importants.*

Vérification de garantie
Enregistrez votre produit dans les 10 jours pour confirmer votre droit à une protection maximum selon les termes et les conditions de votre garantie Philips.

Confirmation de possession
Votre carte d'enregistrement de garantie prouve que vous possédez l'appareil en cas de vol ou de perte du produit.

Enregistrement du modèle
Renvoyez votre carte d'enregistrement de garantie dès aujourd'hui pour vous assurer de recevoir toutes les informations, les offres et les bonus auxquels vous avez droit en tant que possesseur de ce modèle.

Connaissez ces symboles de **sécurité**

ATTENTION
RISQUE DE CHOC ÉLECTRIQUE NE PAS OUVRIR
ATTENTION: POUR RÉDUIRE LE RISQUE DE CHOC ÉLECTRIQUE, NE PAS ENLEVER LE COUVERCLE (OU LE DOS). AUCUNE PIÈCE À RÉPARER À L'INTÉRIEUR. FAIRE FONCTIONNER PAR L'UTILISATEUR. CONFIER SON ENTRETIEN À UN TECHNICIEN QUALIFIÉ.

Cet «éclair à pointe de flèche» indique qu'un matériau non isolé, situé à l'intérieur de l'unité, risque de provoquer un choc électrique. Pour la sécurité de chacun, nous vous prions de ne pas retirer le boîtier de ce produit.

Le «point d'exclamation» attire votre attention sur des sujets risquant de provoquer des problèmes de fonctionnement et d'entretien si vous ne lisez pas les informations s'y reportant.

Cet espace vous est réservé
Inscrivez ci-dessous le numéro de série situé à l'arrière du bloc. Conservez cette information pour vous y reporter à l'avenir.

N° de modèle _____

N° de série _____

DANGER : NE PAS EXPOSER CET EQUIPEMENT A LA PLUIE NI A UNE HUMIDITÉ EXCESSIVE POUR ÉVITER LES RISQUES D'INCENDIE ET DE CHOC ÉLECTRIQUE.
L'APPAREIL NE DOIT PAS ETRE EXPOSÉ A DES ÉGOUTTEMENTS OU DES ÉCLABOUSSURES.
NE POSEZ AUCUN ÉLÉMENT POUVANT ETRE SOURCE DE DANGER SUR L'APPAREIL (ex. des objets contenant du liquide, des bougies allumées).

MAC5097

Envie hoy su Tarjeta de Registro de la Garantía para recibir todas las ventajas correspondientes.

- *Una vez que se registre la compra de su aparato Philips, Ud. tiene derecho a todas las ventajas correspondientes al dueño de un producto Philips.*
- *Sírvase llenar y devolver en seguida la Tarjeta de Registro de la Garantía empacada con su aparato y saque provecho de estas ventajas importantes.*

Verificación de la garantía
Registre su producto dentro de 10 días para confirmar su derecho a máxima protección bajo los términos y condiciones de la garantía de Philips.

Confirmación del dueño
Su Tarjeta de Registro de la Garantía comprueba que Ud. es el dueño del aparato en caso de robo o pérdida del producto.

Registro del modelo
La devolución inmediata de su Tarjeta de Registro de la Garantía le garantiza que recibirá toda la información y todas las promociones especiales que le corresponden por ser el dueño de su modelo.

Conozca estos símbolos de **seguridad**

PRECAUCIÓN
RIESGO DE SACUDIDA ELÉCTRICA NO ABRIR
PRECAUCIÓN: PARA REDUCIR EL RIESGO DE SACUDIDA ELÉCTRICA, NO RETIRE LA CUBIERTA (O EL PANEL POSTERIOR). ESTE APARATO CONTIENE SIMPLES PARTES REPARABLES POR EL USUARIO. CONFÍE LA REPARACIÓN A UN PERSONAL DE SERVICIO CALIFICADO. RIESGO DE REPRODUCIRSE, GRAVES, LLÉVESE EN TÉRMICO CAUTÍVERO.

El símbolo del «rayo» indica que algún material no aislado dentro de su unidad podría resultar en una sacudida eléctrica. Para la seguridad de todos, favor de no remover la cubierta del producto.

El «signo de exclamación» le llama la atención a características sobre las que Ud. debe leer la información adjunta deteniéndome para evitar problemas de funcionamiento y mantenimiento.

ADVERTENCIA: PARA EVITAR EL RIESGO DE SACUDIDA ELECTRICA O INCENDIO, NO EXPONGA ESTE EQUIPO A LLUVIA NI A HUMEDAD.
NO DEBE EXPONER EL APARATO A GOTAS NI SALPICADURAS.
NO COLOQUE NINGÚN OBJETO PELIGROSO SOBRE EL APARATO (por ejemplo recipientes con líquidos, velas encendidas).

MAC5097

El aparato cumple las normas FCC, Parte 15 y 21 CFR 1040.10. Funcionamiento dependiente de dos condiciones siguientes:
1. Este aparato no puede provocar interferencia dañina, y
2. Este aparato debe aceptar cualquier interferencia recibida, incluyendo las interferencias que pueden provocar un funcionamiento insuficiente.

L'appareil répond aux normes FCC, Part 15 et 21 CFR 1040.10. Fonctionnement soumis aux deux conditions suivantes :
1. Cet appareil ne doit pas provoquer d'interférences nuisibles, et
2. Cet appareil doit accepter toute interférence reçue, y compris les interférences susceptibles de provoquer un fonctionnement peu satisfaisant.

The set complies with the FCC-Rules, Part 15 and with 21 CFR 1040.10.
Operation is subject to the following two conditions:
1. This device may not cause harmful interference, and
2. This device must accept any interference received, including interference that may cause undesired operation.

Canada
English: This digital apparatus does not exceed the Class B limits for radio noise emissions from digital apparatus as set out in the Radio Interference Regulations of the Canadian Department of Communications.
Français : Cet appareil numérique n'émet pas de bruits radioélectriques dépassant les limites applicables aux appareils numériques de Classe B prescrites dans le Règlement sur le Brouillage Radioélectrique édicté par le Ministère des Communications du Canada.

CAUTION
Use of controls or adjustments or performance of procedures other than herein may result in hazardous radiation exposure or other unsafe operation.

ATTENTION
L'utilisation de commandes ou de réglages ou l'exécution de procédures autres que celles décrites dans le présent manuel risque d'entrainer une exposition à un rayonnement dangereux ou d'avoir d'autres conséquences sur la sécurité.

PRECAUCIÓN
La utilización de controles o ajustes y la realización de procedimientos distintos de los contenidos en este manual pueden provocar la exposición a radiaciones peligrosas y a otros peligros.

English

CONTROLS / POWER SUPPLY

Controls (see figure 1)

1 LINE OUT/🎧.....3.5 mm headphone jack, socket to connect the player to another audio input of an additional appliance
2 ⏮.....skips and searches CD tracks backwards
3 ■.....stops CD play, clears a program or switches the player off
4 ⏭.....skips and searches CD tracks forwards
5 ▶II.....switches the player on, starts or pauses CD play
6 PROG.....programs tracks and reviews the program
7 MODE.....selects the different playing possibilities: **shuffle**, **shuffle repeat all**, **repeat**, **repeat all** and SCAN
8 .....display
9 DBB.....switches the bass enhancement on and off. This button also switches acoustic feedback (the beep) on/off when it is pressed for more than 2 seconds
10 VOL –/+.....adjusts the volume
11 4.5V DC.....jack for external power supply
12 OPEN ▶.....opens the CD lid
13 ESP ON / OFF.....to select between the battery powersave mode and **E**lectronic **S**kip **P**rotection (**ESP**). ESP ensures continuous CD playback regardless of vibrations and shocks
14 OFF.....switches RESUME and HOLD off
RESUME.....stores the last position of a CD track played
HOLD.....locks all buttons
15 .....typeplate
16 .....battery compartment
17 .....AAA battery door

POWER SUPPLY / GENERAL INFORMATION

Average playing time of batteries under normal conditions

Battery type	*ESP on*	*Power Save*
Alkaline AA	15 hours	20 hours
Alkaline AAA	7 hours	9 hours
Rechargeable ECO-PLUS NiMH battery	3 hours	5 hours

Batteries contain chemical substances, so they should be disposed of properly.

Power adapter (supplied or optionally available)

Use only the AY 3170 adapter (4.5 V / 300 mA direct current, positive pole to the center pin). Any other product may damage the player.

1 Make sure the local voltage corresponds to the power adapter's voltage.
2 Connect the power adapter to the 4.5V DC jack of the player and to the wall jack.

Note: Always disconnect the adapter when you are not using it.

Environmental information

- All redundant packing material has been omitted. We have done our utmost to make the packaging easily separable into two mono materials: cardboard (box) and polyethylene (bags, protective foam sheet).
- Your set consists of materials which can be recycled if disassembled by a specialized company. Please observe the local regulations regarding the disposal of packing materials, exhausted batteries and old equipment.

GENERAL INFORMATION / CD PLAY

In-car use (connections supplied or optionally available)

Only use the AY 3545 or AY 3548 car voltage converter (4.5 V DC, positive pole to the centre pin) and the AY 3501 car cassette adapter. Any other product may damage the set.

1 Put the set on a horizontal, vibration-free and stable surface. Make sure it is in a safe place, where the set is neither a danger nor an obstacle to the driver and the passengers.
2 Plug the voltage converter into the cigarette lighter socket ***(only for 12 V car battery, negative grounding)***, then connect the wired end with 4.5V DC input jack on the set.
3 If necessary, clean the cigarette lighter socket to obtain a good electrical contact.
4 Turn down the volume and connect the cassette adapter plug to LINE OUT/🎧 on the set.
5 Carefully insert the cassette adapter into the car radio's cassette compartment.
6 Make sure the cord does not hinder your driving.
7 Decrease the volume on the set if necessary. Start playback on the set and adjust the sound with the car radio controls.

- ***Always remove the voltage converter from the cigarette lighter jack when the set is not in use.***

Note: If your car radio has a LINE IN jack, it is better to use it for the car radio connection instead of the adapter cassette. Connect the signal lead to this LINE IN jack and to LINE OUT/🎧 *on the set.*

CD PLAY / FEATURES

Playback information

- If a CD-Recordable (CD-R) or a CD-Rewritable (CD-RW) is not recorded properly, nF disc is displayed, indicating that the CD has not been finalized. In that case, use FINALIZE on your CD recorder to complete the recording.
- When playing a CD-Rewritable (CD-RW), please note that it takes 3–15 seconds after pressing ▶II for sound reproduction to start.
- Playback will stop if you open the CD lid.
- While the CD is read, - - - flashes in the display.

Volume and bass

Volume adjustment
- Adjust the volume by using VOL –/+ on the CD player or the slider on your remote control.

Bass adjustment
- Press DBB to switch the bass enhancement on or off
  ▶ DBB is shown if the bass enhancement is activated.

FEATURES

Programming track numbers

You can store up to 30 tracks to play in a program. A single track may be stored more than once in the program.

1 While playback is stopped, select a track with ⏮ or ⏭.
2 Press PROG to store the track.
   ▶ ***program*** lights up; the track number programmed and P with the total number of stored tracks are displayed.
3 Select and store all desired tracks in this way.
4 Press ▶II to start playback of your selected tracks.
   ▶ ***program*** is shown and playback starts.
- You can review the program by pressing PROG for more than 2 seconds. The display shows all the stored tracks in sequence.
   ▶ Display 00 Pr09 if no tracks programmed.

Notes: – If you press PROG and there is no track selected, SEL *is displayed.*
– If you try to store more than 30 tracks, FULL *is displayed.*

Clearing the program

- While playback is stopped, press ■ to clear program.
   ▶ CLr is displayed once, ***program*** goes off, and the program is cleared.

Note: The program will also be cleared if the power supply is interrupted, or if the CD-player lid is opened, or if the set switches off automatically.

FEATURES / TROUBLESHOOTING

RESUME and HOLD

You can interrupt playback and continue (even after an extended period of time) from the position where playback stopped (RESUME) and you can lock all buttons of the set so that no action will be executed (HOLD). Use the OFF–RESUME–HOLD slider for these functions.

RESUME – continuing from where you have stopped

1 Switch the slider to RESUME during playback to activate RESUME.
   ▶ ***resume*** is shown.
2 Press ■ whenever you want to stop playback.
3 Press ▶II whenever you want to resume playback.
   ▶ ***resume*** is shown and playback continues from where you have stopped.
- To deactivate RESUME, switch the slider to OFF.
   ▶ ***resume*** goes off.

HOLD – locking all buttons

You can lock the buttons of the set by switching the slider to HOLD. Now, when a key is pressed, no action will be executed. This is of use, for example, when transporting the player in a bag. With HOLD activated, you can avoid accidental activation of other functions.

1 Switch the slider to HOLD to activate HOLD.
   ▶ All buttons are locked HoLd is shown when you press any button. If the set is switched off, HoLd will be shown only when ▶II is pressed.
2 To deactivate HOLD, switch the slider to OFF.

Note: If you deactivate HOLD *by switching the slider to* RESUME, *you will be activating the* RESUME *function.*

LIMITED WARRANTY
PORTABLE COMPACT DISC
One Year Free Exchange
This product must be carried in for an exchange.

WHO IS COVERED!
You must have proof of purchase to exchange the product. A sales receipt or other document showing that you purchased the product is considered proof of purchase. Attach it to this owner's manual and keep both nearby.

WHAT IS COVERED!
Warranty coverage begins the day you buy your product. For one year thereafter, a defective or inoperative product will be replaced with a new, renewed or comparable product at no charge to you. A replacement product is covered only for the original warranty period. When the warranty on the original product expires, the warranty on the replacement product also expires.

WHAT IS EXCLUDED!
Your warranty does not cover:
- labor charges for installation or setup of the product, adjustment of customer controls on the product, and installation or repair of antenna systems outside of the product.
- product repair and/or part replacement because of misuse, accident, unauthorized repair or other cause not within the control of Philips.
- reception problems caused by signal conditions or cable or antenna systems outside the unit.
- a product that requires modification or adaptation to enable it to operate in any country other than the country for which it was designed, manufactured, approved and/or authorized, or repair of products damaged by these modifications.
- incidental or consequential damages resulting from the product. (Some states do not allow the exclusion of incidental or consequential damages, so the above exclusion may not apply to you. This includes, but is not limited to, prerecorded material, whether copyrighted or not copyrighted.)
- a product that is used for commercial or institutional purposes.

WHERE IS EXCHANGE AVAILABLE?
You may exchange the product in all countries where the product is officially distributed by Philips. In countries where Philips does not distribute the product, the local Philips service organization will attempt to provide a replacement product (although there may be a delay if the appropriate product is not readily available).

Philips, P.O. Box 520890, Miami, FL 33152, USA, (402) 536-4171

QUICK START **MISE EN SERVICE RAPIDE** **ENCENDIDO RAPIDO**

1 2 3 4 HOLD → OFF 5 PLAY ▶II 6 VOL

!!!

2

Batteries (supplied or optionally available)

For convenience, this model is designed with 2 different detachable battery doors. This allows you to operate the player using 2 choices of battery size. You can use the following batteries with this CD-player:

- alkaline batteries type **AAA (LR03, UM4)** or **AA (LR6, UM3)** preferably Philips.

Notes: – Old and new or different types of batteries should not be combined.
– Remove batteries if they are empty or if the player is not going to be used for a long time.

Inserting AAA (LR03, UM4) or AY 3363 batteries

1 Open the **AAA** battery door.
2 Insert **AAA** batteries as shown onto the back of the door.
3 Replace the battery-loaded **AAA** door back onto the set.

AAA (LR03, UM4)

Inserting AA (LR6, UM3) batteries

To double playback time, insert **AA** batteries into the battery compartment and use the **AA** marked battery door.

- Open the battery compartment and insert either 2 normal or alkaline batteries.

AA (LR6, UM3)

Battery indication

The approximate power level of your batteries is shown in the display.
Battery full
Battery two-thirds full
Battery one-third full
Battery dead or empty. When the batteries are dead or empty, the symbol flashes, bAtt is displayed, and the beep tone sounds repeatedly.

CD player and CD handling

- Do not touch the lens (A) of the CD player.
- Do not expose the unit, batteries or CDs to humidity, rain, sand or excessive heat (caused by heating equipment or direct sunlight).
- You can clean the CD player with a soft, slightly dampened, lint-free cloth. Do not use any cleaning agents as they may have a corrosive effect.
- To clean the CD, wipe it in a straight line from the center toward the edge using a soft, lint-free cloth. A cleaning agent may damage the disc! Never write on a CD or attach a sticker to it.
- The lens may cloud over when the unit is moved suddenly from cold to warm surroundings. Playing a CD is not possible then. Leave the CD player in a warm environment until the moisture has evaporated.
- Active mobile phones in the vicinity of the CD player may cause malfunctions.
- Avoid dropping the unit as this may cause damage.

Headphones HS383

- Connect the supplied headphones to the LINE OUT/🎧 socket of the player.

Note: LINE OUT/🎧 *can also be used for connecting this set to your HiFi system.To adjust the sound and volume, use the controls on the connected audio equipment and on the CD player.*

IMPORTANT!
Hearing safety: Do not play your headphones at a high volume. Hearing experts advise that continuous use at high volume can permanently damage your hearing.
Traffic safety: Do not use headphones while driving a vehicle. It may create a hazard and it is illegal in many countries. Even if your headphones are an open-ear type designed to let you hear outside sounds, do not turn up the volume so high that you cannot hear what is going on around you.

Playing a CD

This CD-player can play all kinds of **Audio Discs** such as CD-Recordables and CD-Rewritables. Do not try to play a CD-ROM, CDi, VCD, DVD, MP3-CD or computer CD.

1 Push the OPEN ▶ slider to open the player.
2 Insert an audio CD, printed side up, by pressing the CD onto the hub.
3 Close the player by pressing the lid down.
4 Press ▶II to switch the player on and start playback.
   ▶ The current track number and elapsed playing time are displayed.
- You can pause playback by pressing ▶II.
   ▶ The time at which playback was paused starts flashing.
- You can continue playback by pressing ▶II again.
5 Press ■ to stop playback.
   ▶ The total number of tracks and the total playing time of the CD are displayed.
6 Press ■ again to switch the player off.
- To remove the CD, hold it by its edge and press the hub gently while lifting the CD.

Note: If there is no activity, the set will automatically switch off after a while to save energy.

Selecting a track and searching

Selecting a track during playback
- Briefly press ⏮ or ⏭ once or several times to skip to the current, previous or next track.
   ▶ Playback continues with the selected track, and the track's number is displayed.

Selecting a track when playback is stopped
1 Briefly press ⏮ or ⏭ once or several times to select the desired track. The track number is displayed.
2 Press ▶II to start CD play.
   ▶ Playback starts with the selected track.

Searching for a passage during playback
1 Keep ⏮ or ⏭ pressed to find a particular passage in a backward or forward direction.
   ▶ Searching starts while playback continues at low volume. After 2 seconds the search speeds up.
2 Release the button when you reach the desired passage.
   ▶ Playback continues from this position.

Notes: – If the player is in SCAN mode (see MODE chapter), searching is not possible.

Selecting different playing possibilities–MODE

It is possible to play tracks in random order, to repeat a single track or the entire CD, and to play the first few seconds of each track.

1 Press MODE during playback as often as required in order to activate one of the following 'modes'. The active mode is shown in the display.
   ▶ ***shuffle*** : All tracks of the CD are played in random order until all of them have been played once.
   ▶ ***shuffle repeat all*** : All tracks of the CD are played repeatedly in random order.
   ▶ ***repeat*** : The current track is played repeatedly.
   ▶ ***repeat all*** : The entire CD is played repeatedly.
   ▶ SCAN: The first 10 seconds of each of the remaining tracks are played in sequence.
2 Playback starts in the chosen mode after 2 seconds.
- To return to normal playback, press MODE repeatedly until the display shows no active modes.

ESP / Power Save Mode

With a conventional portable CD-player you might have experienced that the music stopped e.g. when you were jogging. The **E**LECTRONIC **S**KIP **P**ROTECTION prevents loss of sound caused by light vibrations and shocks. Continuous playback is ensured. However ESP does not prevent playback interruptions during vigorous running. It also does not protect the unit against any **damage** caused by **dropping**!

- Switch the slider to ESP ON during playback to activate the shock protection.
   ▶ esp is shown and the protection is activated.
- To deactivate the shock protection and enter the power save mode, switch the slider to POWER SAVE.
   ▶ esp goes off

Troubleshooting

WARNING: *Under no circumstances should you try to repair the set yourself as this will invalidate the warranty. If a fault occurs, first check the points listed, before taking the unit for repair. If you are unable to solve a problem by following these hints, consult your dealer or service center.*

The CD player has no power, or playback does not start
- Check that your batteries are not dead or empty, that they are inserted correctly, that the contact pins are clean.
- Your adapter connection may be loose. Connect it securely.
- *For in-car use,* check that the car ignition is on. Also check player's batteries.

The indication 00 disc is displayed
- Check that the CD is clean and correctly inserted (label-side upward).
- If your lens has steamed up, wait a few minutes for this to clear.

The indication nF disc is displayed
- CD-RW (CD-R) was not recorded properly. Use FINALIZE on your CD-recorder.

The indication HOLD is on and/or there is no reaction to controls
- If HOLD is activated, then deactivate it.
- Electrostatic discharge. Disconnect power or remove batteries for a few seconds.

The CD skips tracks
- The CD is damaged or dirty. Replace or clean the CD.
- resume, shuffle or program is active. Switch off whichever is on.

No sound or bad sound quality.
- PAUSE might be active. Press ▶II.
- Loose, wrong or dirty connections. Check and clean connections.
- Volume might not be appropriately adjusted. Adjust the volume on the CD player or slider on your remote control. .
- Strong magnetic fields. Check player's position and connections. Also keep away from active mobile phones.
- *For in-car use,* check that the cassette adapter is inserted correctly, that the car cassette player's playback direction is correct (press autoreverse to change), and that the cigarette lighter jack is clean. Allow time for temperature change.

BEFORE REQUESTING EXCHANGE...
Please check your owner's manual for assistance. If you have additional questions, call us at 1-800-531-0039.

EXCHANGING A PRODUCT IN U.S.A., PUERTO RICO, OR U.S.VIRGIN ISLANDS...
Contact 1-800-531-0039 to arrange an exchange. Or, ship the product, insured and freight prepaid, and with proof of purchase enclosed, to the address listed below.

Philips Exchange Program
Suite A
406 North Irish Street
Greenville,TN 37745

(In U.S.A., Puerto Rico, and U.S.Virgin Islands, all implied warranties, including implied warranties of merchantability and fitness for a particular purpose, are limited in duration to the duration of this express warranty. But, because some states do not allow limitations on how long an implied warranty may last, this limitation may not apply to you.)

EXCHANGING A PRODUCT IN CANADA...
Please contact Philips at:

1-800-661-6162 (French Speaking)
1-800-531-0039 (English or Spanish Speaking)

(In Canada, this warranty is given in lieu of all other warranties. No other warranties are expressed or implied, including any implied warranties of merchantability or fitness for a particular purpose. Philips is not liable under any circumstances for any direct, indirect, special, incidental or consequential damages, howsoever incurred, even if notified of the possibility of such damages.)

REMEMBER...
Please record below the model and serial numbers found on the product. Also, please fill out and mail your warranty registration card promptly. It will be easier for us to notify you if necessary.

MODEL # _____

SERIAL # _____

This warranty gives you specific legal rights. You may have other rights which vary from state/province to state/province.

EL4967E007 / 8-02

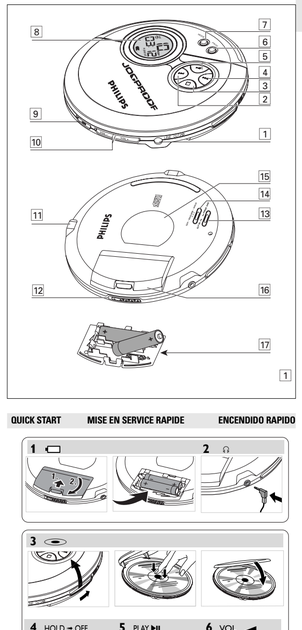

Français — COMMANDES / ALIMENTATION ELECTRIQUE

Commandes (voir figures 1)

1 LINE OUT/🎧 ..... prise pour casque de 3,5 mm, prise permettant de connecter le lecteur à l'entrée audio d'un autre appareil
2 ⏮ ..... recule d'une piste sur le CD ou effectue une recherche vers l'arrière
3 ■ ..... arrête la lecture CD, efface la programmation du CD ou éteint le lecteur
4 ⏭ ..... avance d'une piste sur le CD ou effectue une recherche vers l'avant
5 ▶II ..... allume le lecteur, démarre ou interrompt la lecture CD
6 PROG. ..... permet de programmer les pistes, affiche la programmation
7 MODE ..... sélectionne l'une des possibilités de lecture : **shuffle**, **shuffle repeat all**, **repeat**, **repeat all** y SCRN
8 ..... affichage
9 DBB ..... active/désactive l'amplification des basses. Une pression de plus de 2 secondes sur ce bouton active/désactive le signal sonore (le bip)
10 VOL –/+ ..... règle le volume
11 4.5V DC ..... prise pour alimentation extérieure
12 OPEN ▶ ..... ouvre le couvercle du lecteur
13 ESP ON / OFF ..... sélection du mode économie d'énergie de pile, ou **E**lectronic **S**kip **P**rotection (**ESP**). ESP assure une lecture continue du cd, indépendamment des vibrations et des chocs
14 OFF ..... désactive les fonctions RESUME et HOLD
RESUME ..... enregistre la dernière position de lecture d'une piste de CD reproduida
HOLD ..... bloquea todos los botones
15 ..... identification du modèle
16 ..... compartiment des piles
17 ..... clapet de compartiment piles AAA

ALIMENTATION ELECTRIQUE / INFORMATIONS GENERALES

Durée moyenne d'utilisation des piles dans des conditions normales

Type de piles	*ESP activé*	*Économie d'énergie*
Alcalines AA	15 heures	20 heures
Alcalines AAA	7 heures	9 heures
Piles ECO-PLUS NiMH rechargeables	3 heures	5 heures

Les piles contiennent des substances chimiques et doivent par conséquent être rejetées dans les endroits appropriés.

Bloc d'alimentation (fourni ou disponible en option)

N'utilisez que le bloc d'alimentation AY 3170 (4,5 V / 300 mA, courant continu, tension positive sur la borne centrale). Tout autre appareil risque d'endommager le lecteur.

1 Assurez-vous que la tension du réseau correspond à celle du bloc d'alimentation.
2 Branchez le bloc d'alimentation sur la prise 4.5V DC du lecteur et sur la prise murale.

Remarque : Débranchez toujours le bloc d'alimentation lorsque vous ne l'utilisez pas.

Informations relatives à l'environnement

- Tous les matériaux d'emballage superflus ont été supprimés. Nous avons fait tout notre possible pour que l'emballage puisse être trié en deux matériaux : carton (boîte) et polyéthylène (sachets, plaques de protection en mousse).
- Votre appareil est composé de matériaux pouvant être recyclés s'il est démonté par une firme spécialisée. Veuillez observer les réglements locaux lorsque vous débarrassez des matériaux d'emballage, des piles usagées et de votre ancien appareil.

INFORMATIONS GENERALES / LECTURE CD

Utilisation en voiture (connecteurs fournis ou en option)

N'utilisez que le convertisseur de tension pour autoradio AY 3545 ou AY 3548 (4,5 V courant continu, pôle positif sur la broche centrale) et la cassette-adaptatrice pour autoradio AY 3501. Tout autre produit risque d'endommager l'appareil.

1 Placez l'appareil sur une surface horizontale, exempte de vibrations et stable. Assurez-vous que c'est un endroit sûr où l'appareil ne représente aucun danger et où il n'est pas un obstacle pour le conducteur et les passagers.
2 Introduisez le transformateur pour voiture dans la prise de l'allume-cigare ***(seulement pour une batterie de voiture de 12 V, mise à terre négative)***: puis connectez l'embout du câble au jack d'entrée 4.5V DC sur l'appareil.

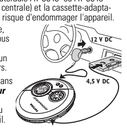

3 Si nécessaire, nettoyez la prise de l'allume-cigare pour obtenir un bon contact électrique.
4 Réglez le volume bas et branchez la fiche de la cassette-adaptatrice à LINE OUT/🎧 de l'appareil.
5 Introduisez la cassette-adaptatrice avec précaution dans le compartiment pour cassettes de l'autoradio.
6 Assurez-vous que le cordon ne vous gêne pas pour conduire.
7 Pour baisser le volume sur l'appareil, si nécessaire. Lancez la lecture sur l'appareil et réglez le son avec les commandes de l'autoradio.

- ***Veillez à toujours ôter le convertisseur de tension de la prise de l'allume-cigare quand l'appareil n'est pas en service.***

Remarque : Si votre autoradio possède une prise LINE IN, il est préférable de l'utiliser pour le branchement à l'autoradio plutôt que la cassette-adaptatrice. Branchez la ligne de signal à cette prise LINE IN et à LINE OUT/🎧 *sur l'appareil.*

LECTURE CD / CARACTERISTIQUES

Informations relatives à la lecture

- Si un CD enregistrable (CD-R) ou réenregistrable (CD-RW) n'est pas enregistré correctement, l'indication nF dISC est affichée. Dans ce cas, utilisez la fonction FINALIZE de votre graveur de CD pour terminer l'enregistrement.
- Si vous souhaitez lire un CD réenregistrable (CD-RW), il faut entre 3–15 secondes pour que la lecture démarre après avoir appuyé sur ▶II.
- La lecture s'arrête si vous ouvrez le couvercle du CD.
- : - - clignote à l'affichage pendant tout le temps de la lecture du CD.

Volume et basses

Réglage du volume

- Ajustez le volume en utilisant VOL –/+ sur le lecteur CD ou le bouton situé sur les écouteurs.

Réglage des basses

- Appuyez sur DBB pour activer ou désactiver l'accentuation des basses.
  → DBB est affiché si l'accentuation des basses est activée.

CARACTERISTIQUES

Programmation des numéros de pistes

Vous pouvez enregistrer jusqu'à 30 pistes dans un programme. Une piste peut être enregistrée plusieurs fois dans un programme.

1 Lorsque la lecture est arrêtée, sélectionnez une piste à l'aide de ⏮ ou ⏭.
2 Appuyez sur PROG pour mémoriser la piste.
→ ***program*** s'allume; le numéro de la piste programmée, le symbole P et le nombre total de pistes programmées sont affichés.
3 Sélectionnez et mémorisez de la même manière toutes les pistes voulues.
4 Appuyez sur ▶II pour démarrer le lecteur des pistes que vous avez choisies.
→ ***program*** apparaît et la lecture débute.
- Vous pouvez passer votre programme en revue en appuyant pendant plus de 2 secondes sur PROG. L'affichage présente toutes les pistes mémorisées dans l'ordre.
→ Ecran nO Pr 09 si aucune piste est programmée.

Remarques : – Si vous appuyez sur PROG et qu aucun morceau n est sélectionné, SELnO Pr 09 *s'affiche.*
– Si vous essayez de mémoriser plus de 30 pistes, l'indication FULL *apparaît.*

Effacer le programme

- Quand la lecture est à l'arrêt, appuyez sur ■ pour effacer le programme.
→ CLr apparaît une fois, ***program*** s'éteint et le programme est effacé.

Remarque : Le programme s'efface également si l'alimentation est coupée, si le couvercle du CD est ouvert ou quand l'appareil s'éteint automatiquement.

RESUME et HOLD

Vous pouvez interrompre la lecture et la reprendre (même après une longue pause) à l'endroit où elle a été arrêtée (RESUME), et vous pouvez bloquer tous les boutons de l'appareil afin d'empêcher toute action (HOLD). Utilisez la glissière OFF–RESUME–HOLD pour ces fonctions.

RESUME – reprend à partir de l'endroit où vous avez arrêté

1 Pendant la lecture, faites glisser le commutateur en position RESUME pour activer la fonction RESUME.
→ ***resume*** apparaît.
2 Appuyez sur ■ lorsque vous souhaitez arrêter la lecture.
3 Appuyez sur ▶II lorsque vous souhaitez reprendre la lecture.
→ ***resume*** est affichée et la lecture reprend à partir de l'endroit où vous l'aviez arrêtée.
- Pour désactiver la fonction RESUME, faites glisser le commutateur sur OFF.
→ ***resume*** s'éteint.

HOLD – Blocage de toutes les touches

Vous pouvez bloquer les boutons de l'appareil en plaçant la glissière sur HOLD. Aucune action n'est alors exécutée quand on appuie sur un bouton. Ceci est utile quand vous transportez le lecteur dans un sac, par exemple. Quand HOLD est actif, vous évitez d'activer accidentellement d'autres fonctions.

1 Faites glisser le commutateur sur HOLD pour activer la fonction HOLD.
→ Toutes les touches sont bloquées. Hold est affichée dès que vous appuyez sur une touche. Si l'appareil est éteint, Hold n'apparaît que si vous appuyez sur ▶II.
2 Pour désactiver la fonction HOLD, faites glisser le commutateur sur OFF.

Remarque : Si vous désactivez la fonction HOLD *en amenant le commutateur sur* RESUME *et que vous remettez l'appareil en marche, la lecture reprend là où vous l'aviez arrêtée.*

GARANTIE LIMITÉE

LECTEUR À DISQUE COMPACT PORTABLE
Echange gratuite pendant un an
Il faut porter ce produit à un centre de service pour l'échanger.

QUI EST COUVERT ?
Il faudra présenter une preuve d'achat pour pouvoir bénéficier des services de la garantie. Le reçu,la facture ou un autre document portant la date d'achat qui prouve que vous avez bien acheté le produit est considéré comme preuve d'achat. L'attacher à ce manuel d'emploi et les garder tous les deux à portée de main.

QU'EST-CE QUI EST COUVERT ?
La couverture de la garantie entre en vigueur le jour où vous achetez le produit. Pendant un an à compter de cette date, tout produit défectueux ou qui ne fonctionne pas sera remplacé par un produit neuf, renouvelé ou un produit comparable sans frais aucun au consommateur. Un produit de remplacement n'est couvert que pendant la période non-écoulée de garantie d'origine. Lorsque la garantie du produit d'origine vient à terme, la garantie du produit de remplacement est terminée aussi.

QU'EST-CE QUI EST EXCLU DE LA GARANTIE ?
La garantie ne couvre pas :
- les frais de main d'œuvre pour installer ou préparer, pour régler les commandes et pour installer ou réparer les systèmes d'antenne à l'extérieur du produit.
- la réparation du produit et/ou d'une pièce pour cause du mauvais emploi, d'accident, de réparations non-agréées ou d'une autre raison qui ne peut pas être contrôlée par Philips.
- des problèmes de réception dûs à des conditions de signal, au câble ou aux systèmes d'antenne à l'extérieur de l'unité.
- un produit qui nécessite des modifications ou adaptations pour lui permettre de fonctionner dans un pays autre que le pays pour lequel il a été conçu, fabriqué, agréé et/ou autorisé, ou la réparation des produits endommagés par de telles modifications.
- des dommages indirects ou conséquents qui résultent du produit. (Certains états ou provinces ne permettent pas l'exclusion de dommages indirects ou conséquents. Il est donc possible que l'exclusion ci-dessus ne s'applique pas au cas présent. Cela comprend,mais de façon non-limitative, des enregistrements, qu'ils soient protégés ou non par les lois sur les droits d'auteur).
- un produit utilisé pour des raisons commerciales ou institutionnelles.

OÙ L'ÉCHANGE EST-ELLE PROPOSÉE ?
Le produit pourra s'échanger dans tous les pays où le produit est distribué officiellement par Philips. Dans des pays où Philips ne distribue pas le produit, l'organisme local de service Philips tentera de fournir un produit de remplacement (mais il pourra y avoir des retards si le bon produit n'est pas facilement disponible).

Philips, P.O. Box 520890, Miami, FL 33152, E.-U., (402) 536-4171

QUICK START — MISE EN SERVICE RAPIDE — ENCENDIDO RAPIDO

Piles (fournies ou disponibles en option)

Pour convenance, ce modèle a été fabriqué avec 2 volets à piles différents. Cela vous permet d'utiliser le lecteur en utilisant 2 types différents de taille de piles. Avec ce lecteur, vous pouvez utiliser :
- des piles alcalines du type **AAA (LR03, UM4)** ou **AA (LR6, UM3)** de préférence Philips.

Remarques : – Il ne faut pas mélanger des piles usagées et neuves ou des piles de types différents. Retirez les piles si elles sont déchargées ou si vous n'utilisez pas le lecteur pendant un certain temps.

Insertion des piles AAA (LR03, UM4) ou AY3363

1 Ouvre la porte de piles **AAA**.
2 Insérez les piles **AAA** comme indiqué sur l'arrière de la porte.
3 Remettre en place la porte **AAA** 'chargée de piles' sur l'appareil.

Insertion des piles AA (LR6, UM3)

Pour doubler le temps d'écoute, insérez des piles **AA** dans le compartiment de piles et utilisez la porte de piles marquée **AA**.
- Ouvrez le compartiment des piles et placez-y soit 2 piles normales ou alcalines.

Témoin des piles

La charge approximative restante des piles est indiquée à l'affichage.
Pile pleine
Pile à deux-tiers pleine
Pile à un-tiers pleine
Pile vide. Quand les piles sont vides, clignote, bAtt est affiché, et le bip se fait entendre de façon répétée.

Lecteur de CD et manipulation des CD

- Ne touchez jamais la lentille Ⓐ du lecteur de CD.
- N'exposez jamais l'appareil, les piles ou les CD à l'humidité, à la pluie ou à une chaleur excessive (chauffage ou lumière directe du soleil).
- Vous pouvez nettoyer le lecteur de CD à l'aide d'un chiffon doux, légèrement humide et non pelucheux. N'utilisez pas de produits de nettoyage, car ils sont susceptibles d'avoir un effet corrosif.
- Pour nettoyer un CD, essuyez-le en ligne droite du centre vers le bord, à l'aide d'un chiffon doux non pelucheux. Les produits de nettoyage risquent d'endommager le disque ! N'inscrivez jamais rien sur un CD ou n'y collez aucune étiquette.
- La lentille peut se couvrir de buée lorsque vous faites passer brutalement l'appareil du froid à la chaleur. Il n'est alors plus possible de lire un CD. Laissez le lecteur de CD dans un environnement chaud jusqu'à ce que la buée s'évapore.
- Le fonctionnement du lecteur de CD peut être perturbé si des téléphones portables fonctionnent près de l'appareil.
- Evitez de laisser tomber l'appareil, ce qui risquerait de l'endommager.

Ecouteurs HS383

- Branchez les écouteurs fournis sur la prise LINE OUT/🎧.
Note: Vous pouvez également utiliser la borne de sortie LINE OUT/🎧 *pour brancher cet appareil sur votre système Hi-Fi. Pour ajuster le son et le volume sonore, utilisez les boutons de commande de l'équipement audio auxiliaire et du lecteur CD.*

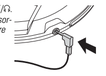

IMPORTANT!
Sécurité d'écoute : ne réglez pas vos écouteurs à un volume trop élevé. Les experts de l'audition signalent qu'un utilisation continue à volume élevé peut nuire à l'ouïe.
Sécurité routière : n'utilisez pas vos écouteurs lorsque vous conduisez un véhicule. Cela peut entraîner des dangers, et est interdit dans nombre de pays. Même si vous utilisez des écouteurs de type ouvert, conçus pour vous permettre d'entendre les sons environnants, ne réglez pas le volume si fort que vous n'entendez plus ce qui se passe autour de vous.

Lecture d'un CD

Ce lecteur CD peut lire tous les types de **disques audio** comme les CD enregistrables ou réenregistrables. N'essayez pas de lire un CD-ROM, un CDi, un CDV, un DVD, un MP3-CD ou un CD d'ordinateur.

1 Appuyez sur la glissière OPEN ▶ pour ouvrir le lecteur.
2 Insérez un CD audio, face imprimée vers le haut, en appuyant sur le CD pour le fixer sur l'axe de l'appareil.
3 Fermez le lecteur en appuyant sur le couvercle.
4 Appuyez sur ▶II pour mettre le lecteur en marche et démarrer la lecture.
→ Le numéro de la piste en cours de lecture et le temps écoulé sont affichés.
- Vous pouvez interrompre la lecture en appuyant sur ▶II.
→ L'affichage du temps de lecture clignote.
- Reprenez la lecture en appuyant une nouvelle fois sur ▶II.
5 Appuyez sur ■ pour arrêter la lecture.
→ Le nombre total de pistes et la durée totale de lecture du CD sont affichés.
6 Appuyez une nouvelle fois sur ■ pour éteindre l'appareil.
- Pour retirer le CD, saisissez-le par le bord et appuyez doucement sur l'axe tout en soulevant le CD.

Remarque : Le lecteur s'éteint automatiquement après un certain temps s'il n'est pas utilisé, de manière à économiser l'énergie.

Sélection d'une piste et recherche

Sélection d'une piste en cours de lecture

- Appuyez brièvement une ou plusieurs fois sur ⏮ ou sur ⏭ pour aller au début de la piste en cours ou à la piste précédente ou suivante.
→ La lecture se poursuit avec la piste sélectionnée, dont le numéro s'affiche.

Sélection d'une piste lorsque la lecture est arrêtée

1 Appuyez brièvement une ou plusieurs fois sur ⏮ ou sur ⏭.
→ Le numéro de la piste sélectionnée est affiché.
2 Appuyez sur ▶II pour lancer la lecture du CD.
→ La lecture débute à la piste sélectionnée.

Recherche d'un passage en cours de lecture

1 Maintenez ⏮ ou ⏭ enfoncé pour trouver un passage donné vers l'avant ou vers l'arrière.
→ La recherche débute et la lecture se poursuit avec un volume inférieur. La recherche s'accélère après 2 secondes.
2 Relâchez la touche lorsque vous avez atteint le passage voulu.
→ La lecture normale reprend à partir de cette position.

Remarques : – Si le lecteur est en mode SCAN (voir chapitre MODE), la recherche n'est pas possible.

Sélection des différentes possibilités de lecture – MODE

Il est possible de jouer les morceaux dans un ordre aléatoire, de rejouer une piste ou d'écouter les premières secondes de chaque piste.

1 Pendant la lecture, appuyez sur MODE autant de fois que nécessaire pour activer un des modes suivants. Le mode actif apparaît à l'affichage.
→ ***shuffle*** : Toutes les pistes du CD sont lues dans un ordre aléatoire, jusqu'à ce que chacune ait été lue une fois.
→ ***shuffle repeat all*** : Toutes les pistes du CD sont lues plusieurs fois dans un ordre aléatoire.
→ ***repeat*** : La piste en cours de lecture est jouée de façon répétée.
→ ***repeat all*** : L'ensemble du CD est joué de façon répétée.
→ SCRN : Les 10 premières secondes de pistes restantes sont lues dans l'ordre.
2 La lecture démarre dans le mode choisi après 2 secondes.
- Pour revenir à la lecture normale, appuyez sur MODE à plusieurs reprises jusqu'à ce l'indication disparaisse.

ESP / Mode d'économie d'énergie

Avec un lecteur de CD portable conventionnel, vous avez peut-être fait l'expérience que la musique s'arrêtait par moments, par exemple lorsque vous courriez. Le système **E**LECTRONIC **S**KIP **P**ROTECTION ne protège contre les pertes sonores dues aux vibrations et aux chocs. Une lecture continue est ainsi assurée. Toutefois, il ne protège pas l'appareil contre les **dommages** causés par les **chutes** !

- Appuyez sur ESP activé pendant la lecture pour activer la protection antichoc.
→ ESP s'affiche, et la protection est activée.
- Pour désactiver la protection anti-choc et activer le mode économie d'énergie, faites glisser le bouton en position POWER SAVE.
→ ESP se désactive.

Pannes et remedes

AVERTISSEMENT : *N'essayez en aucun cas de réparer l'appareil vous-même, sous peine d'invalider la garantie. Dans le cas d'une anomalie de fonctionnement, commencez par vérifier les points ci-dessous avant de donner votre appareil à réparer. Si vous ne parvenez pas à résoudre le problème en suivant ces instructions, veuillez consulter votre fournisseur ou votre centre SAV.*

Pas d'alimentation au lecteur de CD, ou la lecture ne démarre pas
- Contrôlez si les piles ne sont pas usées ou vides, si elles sont insérées correctement, si les bornes de contact ne sont pas sales.
- La connexion de l'adaptateur est lâche. Connectez bien l'adaptateur.
- *Lors de l'utilisation en voiture*, contrôlez si le contact de la voiture est mis. Veuillez aussi contrôler les piles du lecteur.

L'affichage indique nO dISC
- Contrôlez si le CD n'est pas contaminé et si il est inséré correctement (la face imprimée orientée vers le haut).
- Si la lentille est embuée, attendez quelques minutes pour que l'embouage de la lentille ait disparu.

L'affichage indique nF dISC
- Le CD-RW (CD-R) n'est pas enregistré correctement. Utilisez FINALIZE sur votre enregistreur CD.

Si l'affichage indique HOLD et/ou aucune des touches ne réagit
- Si HOLD est activé, désactivez la fonction.
- Décharge électrostatique. Débranchez l'appareil ou enlevez les piles pendant quelques secondes.

Le CD saute des plages
- Le CD est endommagé ou contaminé. Remplacez ou nettoyez le CD.
- resume, shuffle ou program est activé. Désactivez chacune des fonctions.

Absence de son ou mauvaise qualité de son
- Le mode de pause (PAUSE) peut être activé. Appuyez sur ▶II.
- Connexions lâches, incorrectes ou sales. Contrôlez et nettoyez les connexions.
- Le volume peut être réglé trop bas. Ajustez le volume en utilisant VOL –/+ sur le lecteur CD ou le bouton situé sur les écouteurs.
- Puissant champ magnétique. Contrôlez la position et les connexions du lecteur. Eloignez l'appareil des téléphones mobiles.
- *Lors de l'utilisation en voiture*, contrôlez si la cassette adaptatrice est insérée correctement, si sens de lecture du lecteur de cassettes de votre autoradio est correct (appuyez sur autoreverse pour changer) et si la prise de l'allume-cigares n'est pas sale. Attendez que l'appareil soit acclimaté.

AVANT DE DEMANDER UNE ÉCHANGE...
Veuillez consulter votre guide d'utilisation pour assistance. Si vous avez d'autres questions, contactez-nous au 1-800-531-0039.

POUR BÉNÉFICIER DE L'ÉCHANGE GARANTIE AUX É.-U., AU PUERTO RICO OU DANS LES ÎLES VIERGES AMÉRICAINES...
Contactez 1-800-531-0039 pour organiser un échange. Ou bien, renvoyer le produit, frêt et assurances payés, avec preuve d'achat incluse, à l'adresse ci-dessous :

Philips Exchange Program
Suite A
406 North Irish Street
Greenville TN 37745

(Aux É.-U., au Puerto Rico et aux îles Vierges, toutes garantie implicite, y compris des garanties de vendabilité et d'aptitude à un but spécifique, est limitée à la durée de cette garantie explicite. Mais, étant donné que certains états et provinces ne permettent pas de limité la durée d'une garantie implicite, cette limitation pourrait ne pas s'appliquer au cas présent.)

POUR BÉNÉFICIER D'UNE ÉCHANGE GARANTIE AU CANADA...
Veuillez contacter Philips au :

1-800-661-4162 (Francophone)
1-800-531-0039 (Anglophone ou hispanophone)

(Au Canada, cette garantie est consentie à la place de toute autre garantie. Aucune autre garantie n'est donnée, qu'elle soit explicite ou implicite, y compris une garantie implicite de vendabilité ou d'aptitude à un but spécifique. Philips n'est pas, en aucun cas, responsable des dommages, qu'ils soit directs ou indirects, spéciaux, secondaires ou conséquents, quels que soient leurs origines, même en présence d'une notification de la possibilité de tels dommages.)

RAPPEL IMPORTANT...
Veuillez inscrire ci-dessous les numéros de modèle et de série qui se trouvent sur le produit même. De plus, veuillez remplir et renvoyer sans délai la carte d'enregistrement de garantie. Il nous sera ainsi plus facile de vous contacter en cas de besoin.

N° DE MODÈLE _____

N° DE SÉRIE _____

Cette garantie vous donne des droits légaux spécifiques et vous pourrieez avoir d'autres droits qui varient d'état en état et de province en province.

EL496T006 / 8-02

NOTES

Español — CONTROLES / ALIMENTACIÓN ELÉCTRICA

Controles (Véanse las figuras 1)

1 LINE OUT/🎧 ..... conexión de 3,5 mm para auriculares, conexión para acoplar el equipo a otro de entrada de un aparato adicional
2 ⏮ ..... realiza un salto y busca hacia atrás en las pistas del CD
3 ■ ..... detiene la reproducción del CD, borra todos los programas o apaga el equipo
4 ⏭ ..... realiza un salto y busca hacia delante en las pistas del CD
5 ▶II ..... pone en marcha el equipo, inicia o hace una pausa en la reproducción del CD
6 PROG. ..... programa pistas y revisa el programa
7 MODE ..... selecciona entre las diferentes posibilidades de reproducción: **shuffle**, **shuffle repeat all**, **repeat**, **repeat all** y SCRN
8 ..... pantalla
9 DBB ..... activa y desactiva la intensificación de graves. Este botón también activa y desactiva la realimentación acústica (el bip) si se pulsa más de dos segundos
10 VOL –/+ ..... ajusta el volumen
11 4.5V DC ..... conector para fuente de alimentación externa
12 OPEN ▶ ..... abre la tapa del CD
13 ESP ON / OFF ..... seleccionar entre el modo de ahorro de pilas, o **E**lectronic **S**kip **P**rotection (**ESP**). ESP asegura una reproducción continua del cd en caso de vibraciones y golpes
14 OFF ..... desactiva RESUME y HOLD
RESUME ..... guarda la última posición de una pista de CD reproducida
HOLD ..... bloquea todos los botones
15 ..... placa de características técnicas
16 ..... compartimento de pilas
17 ..... tapa del compartimento de las pilas AAA

Tiempo medio de reproducción con pilas en condiciones normales

Tipo de pila	*ESP activado*	*Ahorro de energía*
Alcalina AA	15 horas	20 horas
Alcalina AAA	7 horas	9 horas
Pilas de NiMH ECO-PLUS	3 horas	5 horas

Al desharcese de las pilas, hágalo con precaución, ya que éstas contienen sustancias químicas peligrosas.

Adaptador de red (incluido u opcional)

Utilice sólo el adaptador de red AY 3170 (4,5 V/300 mA corriente continua, con el polo positivo en la patilla central). Cualquier otro adaptador de red puede dañar el equipo.

1 Compruebe que el voltaje local es el mismo que el del adaptador de red.
2 Conecte el adaptador de red a la toma 4.5V DC del reproductor y a un enchufe de pared.

Nota: Desconecte siempre el adaptador cuando no vaya a utilizarlo.

Información medioambiental

- Se ha suprimido todo el material de embalaje innecesario. Hemos hecho todo lo posible para que el embalaje pueda separarse en dos tipos únicos de materiales: cartón (la caja) y polietileno (las bolsas y la plancha de espuma protectora).
- Los materiales que componen el equipo son reciclables y reutilizables si son desmontados por una empresa especializada. Por favor, siga las normas y regulaciones locales a la hora de tirar los materiales de embalaje, pilas agotadas o su antiguo equipo a la basura.

INFORMACIÓN GENERAL / REPRODUCCIÓN DE UN CD

Utilización en el automóvil (conexiones incluidas u opcionales)

Utilice solamente el adaptador de tensión AY 3545 u AY 3548 (4,5 V corriente continua, polo positivo a la patilla central) y el adaptador de casete del vehículo AY 3501. Cualquier otro producto podría dañar el equipo.

1 Coloque el equipo en una superficie horizontal, estable y sin vibraciones. Asegúrese de que esté en un lugar seguro, en el que el equipo no sea ni un peligro ni un obstáculo para el conductor y para los pasajeros
2 Enchufe el convertidor de tensión en la toma del encendedor (***sólo para baterías de 12 V, negativo conectado a tierra***), después conecte el final cableado al jack de entrada 4.5V DC en el equipo.

3 Si fuera necesario, limpie la toma del encendedor para lograr un buen contacto eléctrico.
4 Baje el volumen y conecte el enchufe del adaptador de casete a LINE OUT/🎧 en el equipo.
5 Introduzca el adaptador de casete cuidadosamente en el compartimento del radiocasete del vehículo.
6 Asegúrese de que el cable no le entorpece al conducir.
7 Disminuye el volumen del aparato, si es necesario. Inicie la reproducción en el equipo y ajuste el sonido con los controles de la radio del coche.

- ***Extraiga siempre el adaptador de tensión de la toma del encendedor del vehículo cuando no esté utilizando el equipo.***

Nota: Si la radio de su coche tiene una toma LINE IN, es mejor utilizarla para la conexión de la radio del vehículo en lugar del adaptador de casete. Conecte el cable de señal a esta toma LINE IN y a LINE OUT/🎧 *en el equipo.*

Información acerca de las reproducciones

- Si un CD grabable (CD-R) o CD regrabable (CD-RW) no está grabado correctamente, aparecerá nF dISC en la pantalla. En ese caso, utilice la función FINALIZE del reproductor de CD para completar la grabación.
- Si desea reproducir un CD regrabable (CD-RW), la reproducción tardará entre 3–15 segundos después de pulsar ▶II.
- La reproducción se detendrá si abre la tapa del reproductor de CD.
- : - - parpadeará durante la lectura del CD.

Volumen y graves

Ajuste del volumen

- Ajuste el volumen utilizando VOL –/+ en el reproductor de CD o el interruptor corredizo de los auriculares.

Ajuste de graves

- Pulsar DBB para activar o desactivar la intensificación de bajos.
→ DBB se muestra en pantalla si se ha activado la intensificación de bajos.

Programación de números de pista

Se pueden guardar hasta 30 pistas para reproducirlas en un programa. Una sola pista puede ser guardada más de una vez en el programa.

1 Mientras la reproducción se encuentra detenida, seleccione una pista mediante ⏮ o ⏭.
2 Pulse PROG para guardar la pista.
→ ***program*** se encenderá; en la pantalla PROGRAM durante la reproducción para activar RESUME. se muestra el número de la pista programada y P con el número total de pistas guardadas.
3 Seleccione y guarde de esta manera todas las pistas que desee.
4 Pulse ▶II para iniciar la reproducción de las pistas seleccionadas.
→ Aparecerá ***program*** en la pantalla y comenzará la reproducción.
- Puede revisar el programa pulsando PROG durante más de 2 segundos. Aparecerán en la pantalla todas las pistas guardadas por su orden.
→ Pantalla: nO Pr 09 si no hay pistas programadas.

Notas: – Si Vd. pulsa PROG y no se ha seleccionado ninguna pista,. SELnO Pr 09 *aparecerá mostrado.*
– Si intenta guardar más de 30 pistas, aparecerá FULL .

Borrado del programa

- Mientras la reproducción está detenida, pulse ■ para borrar el programa.
→ Aparecerá CLr una vez en la pantalla, desaparecer ***program*** y el programa se borrará.

Nota: El programa también será borrado si la alimentación eléctrica se interrumpe, si se abre la tapa del CD, o si el equipo se apaga automáticamente.

RESUME y HOLD

Se puede interrumpir la reproducción y continuarla (incluso tras un periodo largo de tiempo) en el punto en que fue interrumpida (RESUME) y se pueden bloquear todos los botones de modo que no se ejecute ninguna acción (HOLD). Use el interruptor deslizante OFF–RESUME–HOLD para estas funciones.

RESUME – continúa desde donde fue interrumpida

1 Coloque el interruptor deslizante en la posición RESUME durante la reproducción para activar RESUME.
→ Aparece ***resume*** en la pantalla.
2 Pulse ■ cuando desee detener la reproducción.
3 Pulse ▶II cuando desee continuar la reproducción.
→ Aparecer ***resume*** en la pantalla y continuará la reproducción a partir del punto en que se détuvo.
- Para desactivar la función RESUME, cambie el interruptor deslizante a la posición OFF.
→ Desaparece ***resume***.

HOLD – bloqueo de todos los botones

Se pueden bloquear los botones colocando el interruptor deslizante en HOLD. Si se pulsa una tecla no se ejecutará ninguna acción. Esto es útil, p.ej. si se lleva el reproductor en un bolso. Con HOLD activado se puede evitar la activación accidental de otras funciones.

1 Coloque el interruptor deslizante en la posición HOLD para activar esta función.
→ Se bloquearán todos los botones. Aparecerá Hold en la pantalla cuando se pulse cualquier tecla. Si se apaga el equipo, sólo aparecerá Hold en la pantalla al pulsar ▶II.
2 Para desactivar la función HOLD, cambie el interruptor deslizante a la posición OFF.

Nota: Al desactivar la función HOLD *cambiando el interruptor a* RESUME *y reiniciar, la reproducción continuará desde la posición donde se detuvo.*

TOCADISCOS DE CD PORTATIL

Cambio gratis por un año
Se necesita presentarse en persona con este producto para cambiarlo.

¿QUIEN TIENE PROTECCION?
Usted debe tener su comprobante de venta para cambiar el producto. Una nota de venta u otro documento mostrando que usted compró el producto se considera un comprobante de venta. Adjúntelo a este manual de instrucciones y rotúlelo a la mano.

¿QUE CUBRE?
La protección bajo la garantía comienza el mismo día en que usted compra el producto. Durante un año a partir de esta fecha, se reemplazará un producto inoperante o defectuoso con otro nuevo, renovado o comparable sin cargo alguno. Un producto de reemplazo tiene cobertura sólo durante el periodo de la garantía original. Una vez que venza la garantía original del producto, también habrá vencido la garantía del producto de reemplazo.

¿QUE EXCLUYE LA GARANTIA?
Su garantía no cubre:
- cobros por mano de obra durante la instalación o montaje del producto, ajuste de los controles del cliente o de preferencia e instalación o reparación de los sistemas con antena fuera de la unidad.
- reparación del producto y/o reemplazo de piezas, a raíz de uso indebido, accidente, reparación no autorizada u otra causa no bajo el control de Philips.
- problemas de recepción ocasionados por condiciones de señales o sistemas de cable o de antena fuera de la unidad.
- un producto que requiera modificación o adaptación para que opere en un país que no sea el país para el que fue concebido, fabricado, aprobado y/o autorizado, o la reparación de productos dañados por tales modificaciones.
- daños incidentales o consecuentes que resulten del producto. (Algunos estados no permiten la exclusión por daños incidentales o consecuentes, de modo que es posible que la exclusión arriba indicada no le sea aplicable a usted. Esto incluye, sin limitarse, materiales pregrabados con o sin amparo de derechos de autor.)
- una unidad que se ha usado para fines comerciales o institucionales.

¿DONDE SE EFECTUA EL CAMBIO?
Usted puede cambiar el producto en todos los países con distribución oficial del producto por Philips. En países donde Philips no distribuye el producto, la entidad local de servicio Philips tratará de darle un producto de reemplazo (aunque puede haber demora si el producto apropiado no está fácilmente disponible).

Philips, P.O. Box 520890, Miami, FL 33152, E.-U.,(402) 536-4171

NOTES

Pilas (incluidas o disponibles de forma opcional)

Para su comodidad, este modelo está diseñado con 2 distintas puertas extraíbles para las pilas. Esto le permite que el reproductor funcione utilizando 2 opciones de pilas de distinto tamaño. Con este equipo puede utilizar:
- pilas alcalinas tipo **AAA (LR03, UM4)** o **AA (LR6, UM3)** preferiblemente, Philips.

Nota: No deben utilizarse mezcladas pilas nuevas con pilas usadas ni de tipos diferentes. Si las pilas están descargadas o no va a utilizar el equipo durante un largo periodo de tiempo, quítelas.

Introducir las pilas AAA (LR03, UM4) o AY3363

1 Abre la tapa de las pilas **AAA**.
2 Introduce las pilas **AAA** según se muestra en el reverso de la tapa.
3 Vuelve a colocar en el aparato