Register your product and get support at
www.philips.com/welcome

Philips Presenter
SNP3000

SL Uporabniški priročnik

PHILIPS

1

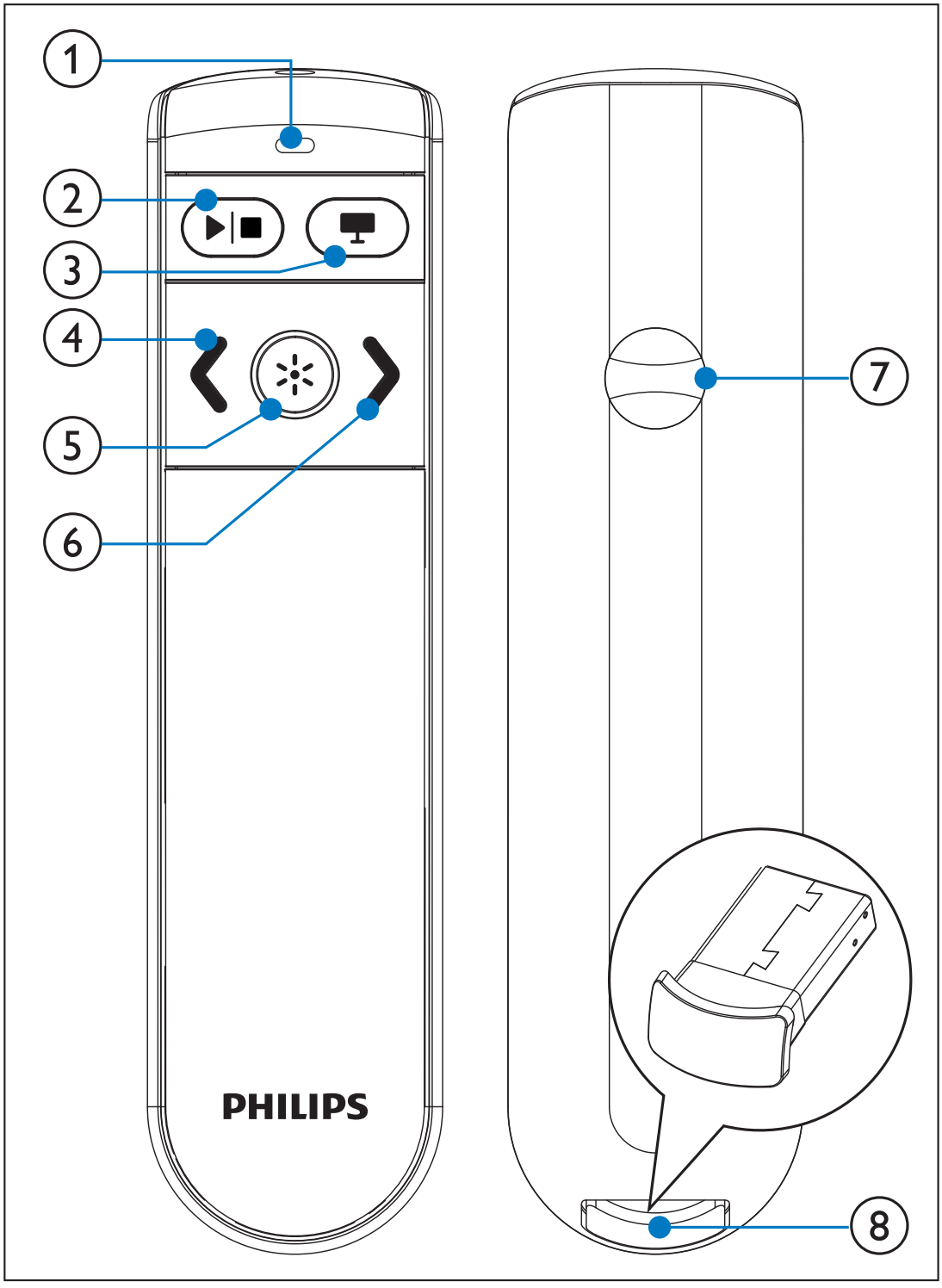

2

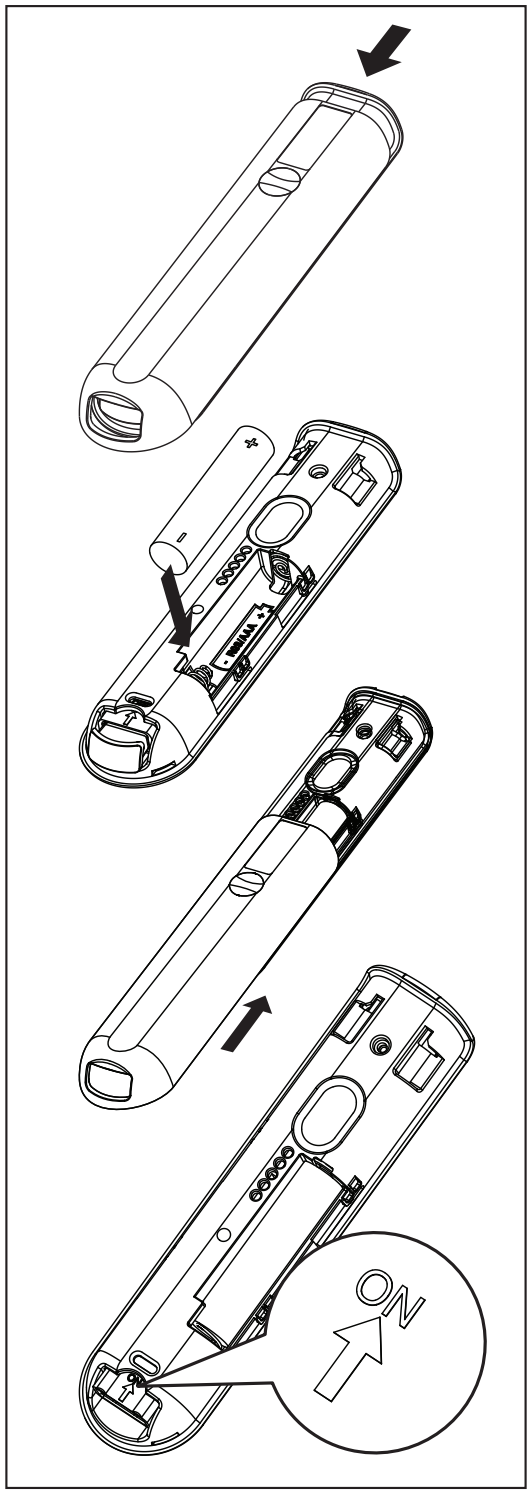

3

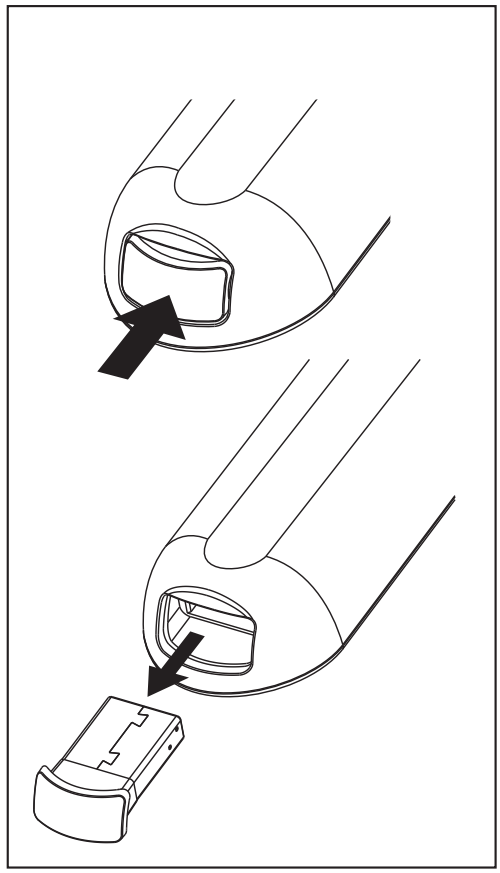

4

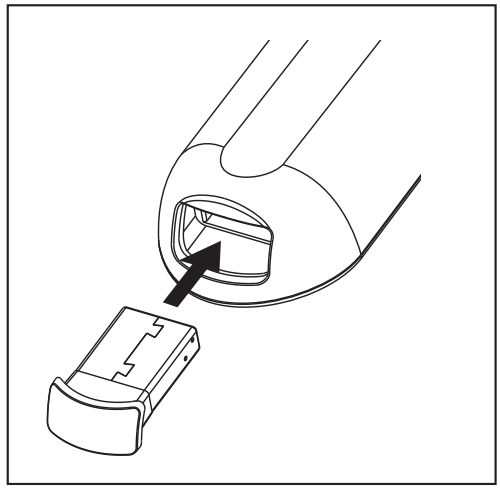

N 817

LASER LIGHT
DO NOT STARE INTO BEAM
CLASS 2 LASER PRODUCT

Wavelength : 645 - 660nm
Maximum Power < 1mW
IEC 60825-1:1993 + A1:1997 + A2:2001
EN 60825-1:1994 + A2:2001 + A1:2002

CE

CAUTION
RISK OF EXPLOSION IF BATTERY IS REPLACED BY AN INCORRECT TYPE.
DISPOSE OF USED BATTERIES ACCORDING TO THE INSTRUCTIONS

Complies with
IDA Standards
DB100486

1 Pomembno

Ta izdelek je narejen iz visokokakovostnih materialov in sestavnih delov, ki jih je mogoče reciklirati in uporabiti znova.

Če je na izdelku prečrtan simbol posode za smeti s kolesi, je izdelek zajet v evropski direktivi 2002/96/ES.

Poizvedite, kako je na vašem območju organizirano ločeno zbiranje odpadnih električnih in elektronskih izdelkov.

Ravnajte v skladu z lokalnimi predpisi. Izrabljenih izdelkov ne smete odvreči med običajne gospodinjske odpadke. Pravilna odstranitev starega izdelka pomaga preprečiti morebitne negativne posledice za okolje in zdravje ljudi.

Izdelek vsebuje baterije, ki so zajete v evropski direktivi 2006/66/ES in jih ne smete odvreči skupaj z ostalimi gospodinjskimi odpadki. Seznanite se z lokalnimi predpisi glede ločenega zbiranja izrabljenih baterij, saj njihova pravilna odstranitev pomaga preprečiti morebitne negativne posledice za okolje in zdravje ljudi.

2 Pregled izdelka (sl. 1)

1. Indikator LED;
2. ▶|■ Predvajanje/ustavitev;
3. (prazen zaslon);
4. ❮ (pomik na prejšnji diapozitiv);
5. gumb za laserski kazalnik;
6. ❯ (pomik na naslednji diapozitiv);
7. prostor za baterijo;
8. sprejemnik USB (priključek)

3 Vklop upravljalnika predstavitev (sl. 2)

1 Odprite prostor za baterijo.
2 Vstavite 1 baterijo AAA v pravilni smeri (+/-), kot je prikazano.
3 Potisnite izbiralnik diapozitivov na položaj **ON**.
4 Zaprite prostor za baterijo.

Ko je baterija nameščena:

- Če želite vklopiti upravljalnik predstavitev, potisnite sprejemnik USB v upravljalnik in ga nato odstranite iz njega.

- Če želite izklopiti upravljalnik predstavitev, potisnite sprejemnik USB do konca.

4 Samodejna povezava

1 Poskrbite, da je prenosni računalnik vklopljen in aktiven.
2 Poskrbite, da je upravljalnik predstavitev vklopljen.
- Če je v upravljalnik predstavitev vstavljen sprejemnik USB, ga sprostite iz upravljalnika (sl. 3).

3 Priključite sprejemnik USB na gostitelja USB na prenosnem računalniku.
   ↳ Zažene se samodejna povezava.
   ↳ Če je povezava uspešno vzpostavljena, indikator LED enkrat dolgo utripne.
   ↳ Če povezava ni vzpostavljena, indikator LED dvakrat dolgo utripne.
   ↳ Indikator LED utripne po vsaki uspešni komunikaciji med upravljalnikom predstavitev in sprejemnikom USB.

Nasvet

- Po končani uporabi sprejemnik USB vstavite v upravljalnik predstavitev, da ga shranite (sl. 4).
- Po prvi namestitvi v računalnik Mac se lahko prikaže **Keyboard Set Assistant** (Pomočnik za nastavitev tipkovnice) s sporočilom, da tipkovnice ni mogoče prepoznati. Kliknite **Continue** (Naprej), da dokončate namestitev, in upravljalnik predstavitev se bo ustrezno odzval.

5 Odpravljanje težav

Ni prenosa.	Poskrbite, da uporabljate upravljalnik predstavitev znotraj učinkovitega dosega.
Lučka na upravljalniku predstavitev trikrat utripne.	Zamenjajte baterijo upravljalnika predstavitev.
Lučka na upravljalniku ne utripa.	Poskrbite, da je upravljalnik predstavitev vklopljen. Zamenjajte baterijo upravljalnika predstavitev.

© 2010 Koninklijke Philips Electronics N.V.
All rights reserved.

Specifications are subject to change without notice. Trademarks are the property of Koninklijke Philips Electronics N.V. or their respective owners.

UM_V2.3

100% recycled paper
100% papier recyclé