1

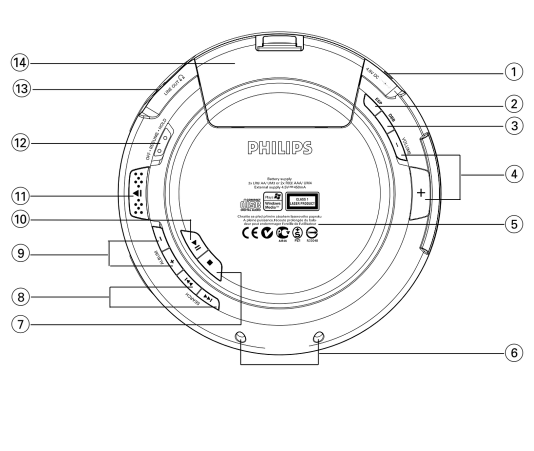

Los controles del reproductor de CD le ofrecen un inicio rápido. Para hacer funcionar todas las funciones, use el mando a distancia suministrado.

Met de bedieningstoetsen op de cd-speler kunt u snel aan de slag. Gebruik de meegeleverde afstandsbediening om alle functies uit te voeren.

Español — CONTROLES

Accesorios incluídos

1 x auriculares HE250
1 x mando a distancia, AY3803
1 x tapa del compartimento de las pilas AA
1 x adaptador de CA/CC, AY3162
1 x base de carga, AY4105 (para el modelo EXP3483 solamente)
2 x pilas recargables, AY3363

Controles (Véanse la figura 1)

1. **4.5V DC** .... clavija para el adaptador de alimentación eléctrica de CA/CC
2. **ESP** .... para seleccionar entre el modo de ahorro en el consumo de pilas y Protección Electrónica frente Saltos (ESP). ESP asegura una reproducción continuada del CD a pesar de cualquier vibración o golpe.
3. **DBB** .... activa y desactiva la intensificación de graves. Este botón también activa y desactiva la realimentación acústica (el bip) si se pulsa más de dos segundos.
4. **VOLUME +,-** ...... ajusta el volumen.
5. .... placa de características técnicas.
6. **Clavija de ensamblaje** ...conecta los ejes de ensamblaje a su base de carga AY4105 (para el modelo EXP3483 solamente)
7. ■ .... detiene la reproducción del CD, borra todos los programas o apaga el equipo.
8. **SEARCH** ⏮ / ⏭...CD: salta y busca pistas hacia atrás/ hacia delante. FM: sintoniza emisoras de radio.
9. **ALBUM** +/ -..........MP3/WMA- CD sólo: selecciona el álbum anterior o posterior o salta hacia detrás o delante. FM: selecciona la emisora presintonizada anterior/posterior.
10. ▶II .... pone en marcha el equipo, inicia o hace una pausa en la reproducción del CD.
11. ▲ .... abre la tapa del CD.
12. **OFF** ....desactiva RESUME y HOLD (sólo en el aparato principal)
    RESUME ....guarda la última posición de una pista de CD reproducida
    HOLD ....bloquea todos los botones (sólo en el aparato principal)
13. ♫ .... conecte el mando a distancia aquí y los auriculares al mando a distancia.
14. .... Tapa del compartimento de las pilas.

CONTROLES

Mando a distancia AY3803 (Véanse la figura 2)

1. ♫ ....clavija de auriculares de 3,5 mm
2. **VOL +/-** ....ajusta el volumen
3. **MODE**................selecciona las diferentes posibilidades de reproducción para seleccionar y activar la función del display, mantenga pulsado MODE durante 3 segundos.
4. **PROG**.................CD: para programar pistas y repasar el programa. FM: programa emisoras de radio preestablecidas.
5. **DBB** ....activa y desactiva la intensificación de graves. Este botón también activa y desactiva la realimentación acústica (el bip) si se pulsa más de dos segundos.
6. **ESP** ....para seleccionar entre el modo de ahorro en el consumo de pilas y Protección Electrónica frente Saltos (ESP). ESP asegura una reproducción continuada del CD a pesar de cualquier vibración o golpe.
7. .. ..pinza
8. ▶II ....pone en marcha el equipo, inicia o hace una pausa en la reproducción del CD
   ■.........................detiene la reproducción del CD, borra todos los programas o apaga el equipo
9. **OFF** ....desactiva HOLD (sólo mando a distancia)
   HOLD ....bloquea todos los botones (sólo mando a distancia)
10. **ALBUM + / -**.....MP3/WMA-CD sólo: selecciona el álbum anterior o posterior. FM: selecciona la emisora presintonizada anterior/posterior.
11. **SEARCH** ⏮ / ⏭..CD: salta y busca pistas hacia atrás/ hacia delante FM: sintoniza emisoras de radio.
12. ....Pantalla
13. **FM**......................Enciende/ apaga la radio.

Base de carga AY4105 (Véanse la figura 3 , para el modelo EXP3483 solamente)

1. **Ejes de ensamblaje**...conecta la clavija de ensamblaje del a su reproductor CD.
2. **Indicador de carga** ....se enciende en rojo (cargando)/ verde (encendido en modo de espera)
3. **4.5V DC** ....clavija para el adaptador de alimentación eléctrica de CA/CC.

MANDO A DISTANCIA AY3803 / AURICULARES HE 250

Uso del mando a distancia

El mando a distancia le permite disponer de todas las funciones del reproductor.

1. **Conecte firmemente el mando a distancia a LINE OUT ♫ en el aparato.**
2. **Conecte firmemente los auriculares a la clavija del mando a distancia.**
3. En el mando a distancia mantenga pulsado ▶II para iniciar la reproducción
4. Ajuste el volumen y el sonido en el reproductor y en el mando a distancia.
5. Pulse ■ para detener la reproducción.
6. Pulse otra vez ■ para apagar el equipo.

Auriculares HE250, LINE OUT

- Conecte el mando a distancia a la clavija **LINE OUT** ♫ del reproductor y los auriculares al mando a distancia.
- ♫ puede usarse para conectar el reproductor de CD a un equipo de alta fidelidad.

¡IMPORTANTE!

Advertencia de seguridad: No emplee los auriculares a gran volumen. Los especialistas de oídos advierten que el uso continuado a gran volumen puede dañar el oído de manera permanente.
Seguridad en la carretera: No utilice los auriculares mientras conduzca un vehículo, ya que podría provocar un accidente y es ilegal en muchos países.

ATENCIÓN
El uso de mandos o ajustes o la ejecucci ón de m étodos que no sean los aquí descritos puede ocasionar peligro de exposición a radiación.

MANEJO DEL REPRODUCTOR DE CD Y DE LOS CDS

- No toque las lentes Ⓐ del reproductor de CDs.
- No exponga el equipo, las pilas o los CDs a la humedad,lluvia, arena o calor excesivo (ya sea provocado por aparatos calefactores como por la exposición directa al sol).
- Puede limpiar el reproductor de CD con un paño suave, ligeramente humedecido y que no deje restos de hilos. No utilice productos de limpieza, ya que pueden tener efectos corrosivos.
- Para limpiar el CD, frótelo siguiendo líneas rectas desde el centro al exterior utilizando un paño suave que no deje restos de hilos. Los productos de limpieza pueden dañar el disco! No escriba nunca sobre el CD ni pegue en él ninguna etiqueta.
- Las lentes pueden quedar turbias cuando se traslade de forma rápida de un ambiente frío a otro templado. Esto imposibilitará la reproducción de un CD. En ese caso, deje reposar el reproductor en un lugar cálido hasta que se evapore la humedad.
- La utilización de teléfonos móviles en las proximidades del reproductor de CD puede provocar un funcionamiento incorrecto.
- Evite las caídas del equipo, ya que podría sufrir daños.

Este reproductor cumple las normas para interferencias de radio establecidas por la Comunidad Europea.

INFORMACIÓN MEDIOAMBIENTAL

- Se ha suprimido todo el material de embalaje innecesario. Hemos hecho todo lo posible para que el embalaje pueda separarse en dos tipos únicos de materiales: cartón (la caja) y polietileno (las bolsas y la plancha de espuma protectora).
- Los materiales que componen el equipo son reciclables y reutilizables si son desmontados por una empresa especializada. Por favor, siga las normas y regulaciones locales a la hora de tirar los materiales de embalaje, pilas agotadas o su antiguo equipo a la basura.

Nederlands — BEDIENINGSTOETSEN

Meegeleverde accessoires:

1 x hoofdtelefoon HE250
1 x afstandsbediening, AY3803
1 x AA batterijklepje
1 x AC/DC adapter, AY3162
1 x lader, AY4105 (alleen voor de EXP3483)
2 x oplaadbare batterijen AY3363

Bedieningstoetsen, (zie afbeelding 1)

1. **4.5V DC** .... ingang voor AC/DC voedingsadapter
2. **ESP** ....om tussen de batterijspaarmodus en elektronische overslagbeveiliging (ESP) te selecteren. ESP zorgt voor onafgebroken weergave van de CD ongeacht trillingen en schokken.
3. **DBB** ....schakelt de lagetonenversterking aan en uit. Deze knop schakelt ook akoestische terugkoppeling (pieptoon) aan/uit als hij langer dan 2 seconden wordt ingedrukt.
4. **VOLUME +,-**......stelt het volume in
5. ....typeplaatje
6. **Dockingaansluiting** ....wordt aangesloten op de dockingpennen van je AY4105-lader (alleen voor de EXP3483).
7. ■..........................stopt CD-weergave, wist een programma of schakelt de speler uit.
8. **SEARCH** ⏮ / ⏭...CD: springt en zoekt nummers achteruit/ vooruit. FM: om af te stemmen op een radiozender.
9. **ALBUM** +/ -..........enkel voor MP3 / WMA-CD: selecteert de vorige of volgende album of om achter- of vooruit te verspringen. FM: om de vorige/ volgende geprogrammeerde zender te kiezen.
10. ▶II ....schakelt de speler in, start of onderbreekt CD-weergave.
11. ▲ .... opent het cd-deksel
12. **OFF** ....schakelt RESUME en HOLD uit (alleen op het hoofdapparaat)
    RESUME ....slaat de laatste positie van een afgespeeld CD-nummer op
    HOLD ....vergrendelt alle toetsen(alleen op het hoofdapparaat)
13. ♫ ....sluit de afstandsbediening hierop aan en uw hoofdtelefoon op de afstandsbediening
14. .... batterijklepje

BEDIENINGSTOETSEN

Afstandsbediening AY3803 (zie afbeelding 2)

1. ♫ ....hoofdtelefooningang 3,5 mm
2. **VOL +/-** ....stelt het volume in
3. **MODE**................kiest de verschillende afspeelmogelijkheden. Voor het selecteren en binnengaan van de displayfunctie houdt u MODE 3 secondenlang ingedrukt.
4. **PROG**.................CD: programmeert nummers en controleert het programma. FM: om radiozenders te programmeren.
5. **DBB** ....schakelt de lagetonenversterking aan en uit. Deze knop schakelt ook akoestische terugkoppeling (pieptoon) aan/uit als hij langer dan 2 seconden wordt ingedrukt.
6. **ESP** ....om tussen de batterijspaarmodus en elektronische overslagbeveiliging (ESP) te selecteren. ESP zorgt voor onafgebroken weergave van de CD ongeacht trillingen en schokken.
7. .. ..clip
8. ▶II ....schakelt de speler in, start of onderbreekt CD-weergave.
   ■..........................stopt CD-weergave, wist een programma of schakelt de speler uit.
9. **OFF** ....schakelt HOLD uit(alleen afstandsbediening)
   HOLD ....vergrendelt alle toetsen (alleen afstandsbediening)
10. **ALBUM + / -**.....enkel voor MP3 / WMA-CD: selecteert de vorige of volgende album. FM: om de vorige/ volgende geprogrammeerde zender te kiezen.
11. **SEARCH** ⏮ / ⏭..CD: springt en zoekt nummers achteruit/ vooruit. FM: om af te stemmen op een radiozender.
12. .... display
13. **FM** .... schakelt de radio aan/ uit.

AY4105 -lader (zie afbeelding 3 , alleen voor de EXP3483)

1. **Dockingpennen**........wordt aangesloten op de dockingaansluiting van je CD-speler
2. **Laadindicator** .....gaat rood branden (laadfunctie aan)/ groen (stand-by)
3. **4.5V DC** ....ingang voor AC/DC voedingsadapter

AFSTANDSBEDIENING AY3803 / HOOFDTELEFOON HE 250

Gebruik van de afstandsbediening

Met de afstandsbediening kunt u alle functies van de speler uitvoeren.

1. **Sluit de afstandsbediening stevig aan op LINE OUT ♫ van het toestel.**
2. **Luit de hoofdtelefoon stevig aan op de ingang van de afstandsbediening.**
3. Houd op de afstandsbediening ▶II om het afspelen te starten.
4. Stel het volume en geluid in op de speler en uw afstandsbediening.
5. Druk op ■ om het afspelen te stoppen.
6. Druk nogmaals op ■ om de speler uit te zetten.

Hoofdtelefoon HE250, LINE OUT

- Sluit de afstandsbediening aan op de **LINE OUT** ♫ -ingang van de speler en uw hoofdtelefoon op de afstandsbediening.
- ♫ kan ook gebruikt worden om de speler aan te sluiten op uw hifi- systeem.

BELANGRIJK!

Gehoorbescherming: luister met een normaal volume. het gebruik van een hoofdtelefoon bij een hoog volume kan leiden tot gehoorbeschadiging.
Verkeersveiligheid: gebruik geen hoofdtelefoon tijdens het autorijden of fietsen, omdat hierdoor ongelukken kunnen worden veroorzaakt.

LET OP
Het gebruik van de toetsen en regelingen of het toepassen van de aanwijzingen anders dan hier beschreven, kan leiden tot blootstelling aan gevaarlijke straling of tot onveilige werking.

CD-SPELER EN OMGANG MET DE CD

- Raak de lens Ⓐ van de CD-speler niet aan.
- Stel de speler, de batterijen of CD's niet bloot aan vocht, regen, zand of bovenmatige hitte (veroorzaakt door verwarmingstoestellen of direct zonlicht).
- U kunt de CD-speler met een zacht, een beetje vochtig gemaakt, pluisvrij doekje reinigen. Gebruik geen reinigingsproducten, deze kunnen corrosie veroorzaken.
- Om de CD te reinigen, veegt u met een zacht, pluisvrij doekje in een rechte lijn van het midden naar de rand. Een reinigingsproduct kan de disk beschadigen! Schrijf nooit op een CD en plak er geen stickers op.
- De lens kan beslaan als de speler plotseling van een koude naar een warme omgeving wordt gebracht. Dan is het afspelen van CD's onmogelijk. Laat de CD-speler in een warme omgeving staan tot het vocht verdampt is.
- Ingeschakelde mobiele telefoons in de omgeving van de CD-speler kunnen storingen veroorzaken.
- Laat de speler niet vallen, dit kan schade veroorzaken.

Dit apparaat voldoet aan de radio-ontstoringseisen van de Europese Gemeenschap.

MET HET OOG OP HET MILIEU

- Alle overbodig verpakkingsmateriaal werd weggelaten. We hebben ervoor gezorgd dat de verpakking gemakkelijk in twee afzonderlijke materialen te scheiden is: karton (doos) en polethyleen (zakken, beschermende schuimfolie).
- Uw speler bestaat uit materialen die na demontage door een gespecialiseerd bedrijf gerecycled kunnen worden. Informeer waar u verpakkingsmateriaal, lege batterijen en oude apparatuur voor recycling kunt inleveren.

2

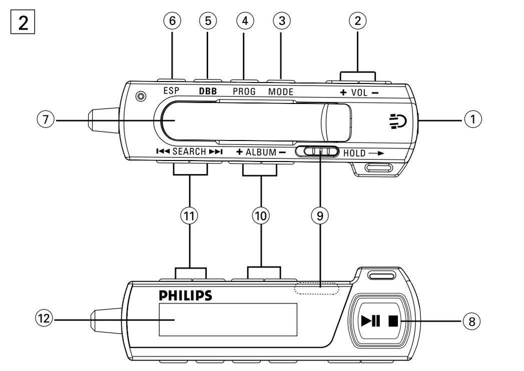

3

PARA EL MODELO EXP3483 SOLAMENTE
ALLEEN VOOR DE EXP3483

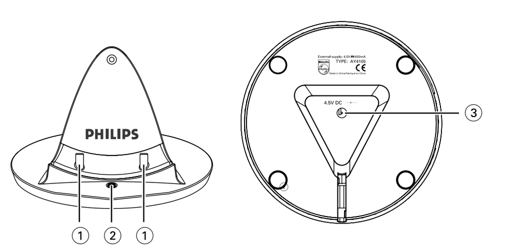

ALIMENTACIÓN ELÉCTRICA

Pilas *(incluidas o disponibles de forma opcional)*

Con este equipo puede utilizar:
- pilas alcalinas tipo **AA (LR6, UM3)** o **AAA (LR03, UM4)**.
- pilas recargables PHILIPS, tipo **AY3363**

Instalación de las pilas AA (LR6, UM3)
Utiliza la tapa para las pilas con la señal **AA**.
- Abra el compartimento de las pilas e inserte 2 pilas normales, alcalinas.

Instalación de las pilas AAA (LR03, UM4) o AY 3363
1. Abra el compartimento de las pilas.
2. Introduce las pilas **AAA** según se muestra en el reverso de la tapa.
3. Vuelve a colocar en el aparato la tapa con las pilas **AAA** introducidas.

Consejos útiles

– *No deben utilizarse mezcladas pilas nuevas con pilas usadas ni de tipos diferentes.*
– *Si las pilas están descargadas o no va a utilizar el equipo durante un largo período de tiempo, quítelas.*

Indicación de las pila

El nivel de carga aproximado de las pilas se muestra en la pantalla:

- Pila cargada
- Dos tercios de la pila cargados
- Un tercio de la pila cargado
- Pila descargada o gastada. Pantalla LOW BATT . La señal acústica suena repetidamente.

ALIMENTACIÓN ELÉCTRICA

Tiempo medio de reproducción con pilas en condiciones normales

Tipo de pila	Disco de audio	Ahorro de energía CD MP3
Alcalina AA	30 hr	45 hr
Alcalina AAA	13 hr	20 hr

Base de carga AY4105 *(para el modelo EXP3483 solamente)*

La base de carga de AY4105 se puede utilizar para cargar pilas (AY3363) integradas.
Recarga de las pilas ECO-PLUS NiMH al la base de carga
1. Conexión la base de carga de AY4105:
- Compruebe que el voltaje local es el mismo que el del adaptador de red.
- Conecte el adaptador de red a la toma DC 4.5V de la base de carga y a un enchufe de pared.
2. Insérez la pile rechargeable **AY3363** ECO-PLUS au NiMH.
- Compruebe que las pilas (AY3363) están correctamente cargadas.
3. Ensamblar el reproductor:
- Compruebe que el reproductor está desconectado.
- Como se muestra en la imagen, ▼ debe estar hacia el indicador de carga, con cuidado ajuste el reproductor al la base de carga. Compruebe que la clavija del ensamblaje del reproductor de CD coincide con los ejes de ensamblaje..

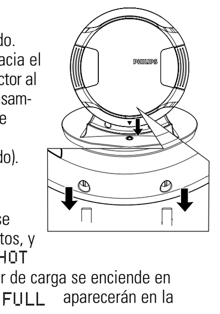

➜ El indicador de carga se enciende en rojo (cargando). Comienza la carga..
➜ Pantalla: CHARGING .
➜ Si las pilas se calientan demasiado, la recarga se interrumpirá durante aproximadamente 30 minutos, y aparecerá Hot en pantalla y pantalla: BATT HOT
➜ Si la pila está recargada totalmente, el indicador de carga se enciende en verde (encendido en modo de espera) y BATT FULL aparecerán en la pantalla.

ALIMENTACIÓN ELÉCTRICA

Consejos útiles:

– ***Compruebe que el reproductor está desconectado porque no es posible cargar las pilas mientras está utilizando el reproductor***.
– *Es normal que las pilas se calienten durante el proceso de recarga.*
– *Para asegurar una carga adecuada de las pilas, compruebe que los contactos están limpios (para el modelo EXP3483 solamente).*
– *que sólo utiliza pilas ECO-PLUS NiMH AY3363.*

Manejo de las pilas recargables ECO-PLUS NiMH
- Recargar pilas ya cargadas o a media carga reducirá su tiempo de duración. Recomendamos el uso de la pila ECO-PLUS NiMH hasta que esté totalmente descargada antes de recargarla.
- Para evitar cortocircuitos, las pilas no deben entrar en contacto con ningún objeto metálico.
- Si las pilas se descargan poco después de haberlas recargado, es que los contactos están sucios o se ha terminado su vida útil.

Al deshacerse de las pilas, hágalo con precaución, ya que éstas contienen sustancias químicas peligrosas.

Adaptador de red AY3162 *(incluidas o disponibles de forma opcional)*

Utilice sólo el adaptador de red AY3162 (4,5 V/450 mA corriente continua, con el polo positivo en la patilla central). Cualquier otro adaptador de red puede dañar el equipo.
1. Compruebe que el voltaje local es el mismo que el del adaptador de red.
2. Conecte el adaptador de red a la toma 4.5V DC del reproductor y a un enchufe de pared.

Consejos útiles :

– *Desco.necte siempre el adaptador cuando no vaya a utilizarlo.*

SOBRE EL MP3 / WMA

La tecnología de compresión de música MP3 (MPEG Audio Layer 3) y WMA (Windows Media Audio) reduce de forma significativa los datos digitales de un CD de audio manteniendo al mismo tiempo la misma calidad de sonido que un CD.
- **Como conseguir archivos de música**: Puede descargar archivos de música legales de Internet en el disco duro de su ordenador, o puede crearlos desde sus propios CDs de audio. Para esto último, inserte un CD de audio en la unidad de CD-ROM de su ordenador y convierta la música utilizando un codificador de software apropiado. Para lograr una buena calidad de sonido, se recomienda una velocidad de bit de 128 kbps o más alta para archivos de música MP3 y 96kpbs para los archivos WMA.)
- **Como hacer un CD-ROM con archivos MP3/WMA**: Utilice la grabadora de CD de su ordenador para grabar («quemar») los archivos de música de su disco duro a un CD-ROM.

Consejos útiles:

– *Asegúrese de que los nombres de los archivos de MP3 terminen con **.mp3** y terminen con **.wma***
– *Número total de archivos de música y álbums: alrededor de 350 (con un típico nombre de archivo de una longitud de 20 caracteres)*
– *Le nombre de fichiers de musique qui peut être lu dépend de la longueur des noms de fichiers. Plus de fichiers seront reconnus si les noms des fichiers sont courts.*

Windows Media Audio® es una marca registrada de Microsoft Corporation.
Todas las marcas comerciales usadas son propiedad de sus respectivos propietarios.

Discos para reproducción

Con este equipo puede reproducir
– todos los CDs de audio pre-grabados
– todos los CDRs y CDRWs de audio finalizados
– CDs WMA/MP3 (CD-ROMs con archivos WMA/MP3)
Importante:
- Es posible que los CD codificados con tecnologías de protección de los derechos de autor de algunas compañías discográficas no se puedan reproducir en este reproductor.
- Para los archivos WMA protegidos por DRM, utilice Windows Media Player 10 (o versión más actual) para la grabación/conversión de un CD. Visite www.microsoft.com para obtener más detalles sobre Windows Media Player y WM DRM (Windows Media Digital Rights Management).

VOEDING

Batterijen (meegeleverd of als optie verkrijgbaar)

Met deze speler kunt u naar keuze de volgende batterijen gebruiken:
- alkaline batterijen type **AA (LR6, UM3)** of **AAA (LR03, UM4)**.
- PHILIPS oplaadbare batterijen, type **AY3363**

Inserting AA (LR6, UM3)-batterijen plaatsen
Gebruikt u het met **AA** gemarkeerde batterijklepje.
- Open het batterijvakje en leg er 2 normale of alkaline batterijen in.

Inserting AAA (LR03, UM4) of AY 3363-batterijen plaatsen
1. Open het batterijvakje.
2. Plaats **AAA** -batterijen zoals op de achterzijde van het klepje wordt getoond.
3. Plaats het **AAA**-klepje met de geplaatste batterijen terug in het apparaat

Nuttige tip:

– *Oude en nieuwe of verschillende types van batterijen mogen niet met elkaar worden gecombineerd.*
– *Saque las pilas si no va a usar el aparato durante mucho tiempo,*

Batterijsymbool

De capaciteit van uw batterijen wordt in het display getoond.

- Batterij vol
- Batterij tweederde vol
- Batterij eenderde vol
- Batterij op of leeg. Display: LOW BATT . Klinkt er een herhaalde pieptoon.

VOEDING

Gemiddelde speelduur van batterijen in normale omstandigheden

Batterijtype	Audio-CD	Energiebesparende stand MP3-CD
Alkaline AA	30 uur	45 uur
Alkaline AAA	13 uur	20 uur

AY4105-lader *(alleen voor de EXP3483)*

Met de AY4105-lader kunt u de batterijen (AY3363) in de speler opladen.

Opladen van de ECO-PLUS NiMH batterijen op de lader
1. De AY4105-lader aansluiten:
- Zorg ervoor dat de plaatselijke netspanning met de spanning van de net-adapter overeenstemt
- Sluit de net-adapter op de **DC 4.5V** gelijkstroombus van de lader en op de muurcontactdoos aan.
2. Inserte la pila recargable ECO-PLUS NiMH **AY3363**.
- Controleer of de batterijen (AY3363) goed in de speler zijn geplaatst..
3. De CD-speler op delader:
- Controleer of de CD-speler uitgeschakeld is.
- Zoals afgebeeld staat ▼ in de richting van de laadindicator, plaats de speler voorzichtig op de lader. Zorg ervoor dat de dockingaansluiting van de CD-speler aansluit op de dockingpennen.

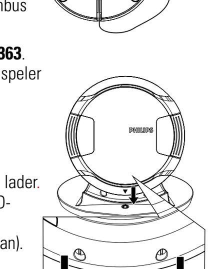

➜ De laadindicator gaat rood branden (laadfunctie aan). Het laden begint.
➜ Display: CHARGING .
➜ Als de batterijen te warm worden, zal het opladen worden onderbroken gedurende ongeveer 30 minuten en wordt Hot weergegeven. en display: BATT HOT
➜ Als de batterij volledig opgeladen is, de laadindicator gaat groen branden

VOEDING

Nuttige tip:

– ***Controleer of de CD-speler uitgeschakeld is, omdat het niet mogelijk is om de batterijen op te laden wanneer de speler wordt gebruikt.***
– *Het is normaal dat de batterijen tijdens het opladen warm worden.*
– *Om een behoorlijke oplading op de lader te waarborgen, moet u ervoor zorgen dat de contacten schoon zijn (alleen voor de EXP3483).*
– *Dat u uitsluitend de ECO-PLUS NiMH batterijen AY3363 gebruikt.*

Omgaan met de oplaadbare ECO-PLUS NiMH batterij
- Het opladen van reeds opgeladen of half opgeladen batterijen verkort de levensduur. Daarom adviseren wij u de oplaadbare ECO-PLUS NiMH batterij te gebruiken tot hij volledig leeg is voordat u hem oplaadt.
- Om een kortsluiting te vermijden, mogen de batterijen niet met metalen voorwerpen in aanraking komen.
- Als de batterijen snel uitgeput raken na het opladen, zijn de contacten vuil of hebben ze het einde van hun levensduur bereikt.

Batterijen bevatten chemische stoffen en dienen dus op verantwoorde wijze afgevoerd te worden.

Net-adapter AY3162 *(meegeleverd of als optie verkrijgbaar)*

Gebruik alleen de AY3162 adapter (4.5V/450 mA gelijkstroom, positieve pool op de middelste stift). Alle andere producten kunnen de speler beschadigen.
1. Zorg ervoor dat de plaatselijke netspanning met de spanning van de net-adapter overeenstemt.
2. Sluit de net-adapter op de 4.5V DC gelijkstroombus van de speler en op de muurcontactdoos aan.

Nuttige tip:

– *Koppel de adapter steeds los als u deze niet gebruikt.*

INFORMATIE OVER MP3/ WMA

De techniek voor muziekcompressie MP3 (MPEG Audio Layer 3) en WMA (Windows Media Audio) verkleint de digitale gegevens van een audio-cd aanzienlijk, terwijl het geluid van cd-kwaliteit blijft.
- **Hoe krijgt u muziekbestanden**
  U kunt legale muziekbestanden van het internet naar de harde schijf van uw computer downloaden of ze van uw eigen audio-cd's maken. Plaats hiertoe een audio-cd in de cd-romdrive van uw computer en converteer de muziek met daarvoor geschikte codeersoftware. Voor een goede geluidskwaliteit wordt bij MP3 muziekbestanden een bitsnelheid van 128 kbps of hoger aanbevolen y 96 kpbs voor WMA-bestanden.
- **Hoe maakt u een cd-rom met MP3/WMA-bestanden**
  Gebruik de cd-brander van uw computer om de muziekbestanden van uw harde schijf op een cd-rom op te nemen („branden").

Nuttige tip:

– *Zorg dat de bestandsnamen van de MP3-bestanden eindigen op .mp3 en WMA -bestanden eindigen op .wma.*
– *Totaal aantal muziekbestanden en albums: ongeveer 350 (bij bestandsnamen met een standaardlengte van 20 tekens)*
– *Het aantal muziekbestanden dat kan worden afgespeeld is afhankelijk van de lengte van de bestandsnamen. Bij korte bestandsnamen worden meer bestanden ondersteund.*

Windows Media Audio® is een gedeponeerd handelsmerk van Microsoft Corporation
Alle gebruikte handelsmerken zijn eigendom van hun respectieve eigenaars.

Geschikte cd's

Dit toestel is geschikt voor het afspelen van
– alle voorbespeelde audio-cd's
– alle afgeronde audio-CDR's en CDRW's
– WMA/MP3-cd's (cd-roms met WMA/MP3-bestanden)

BELANGRIJK!
- CD's van platenmaatschappijen die hun CD's voorzien van een kopieerbeveiliging kunnen mogelijk niet worden afgespeeld op dit apparaat.niet worden afgespeeld op dit apparaat.
- Voor DRM-beveiligde WMA-bestanden gebruikt u Windows Media Player 10 (of een latere versie) voor het branden / omzetten van cd's. Surf naar www.microsoft.com voor details over de Windows Media Player en WM DRM (Windows Media Digital Rights Management).

ENCENDIDO RAPIDO — SNELSTART

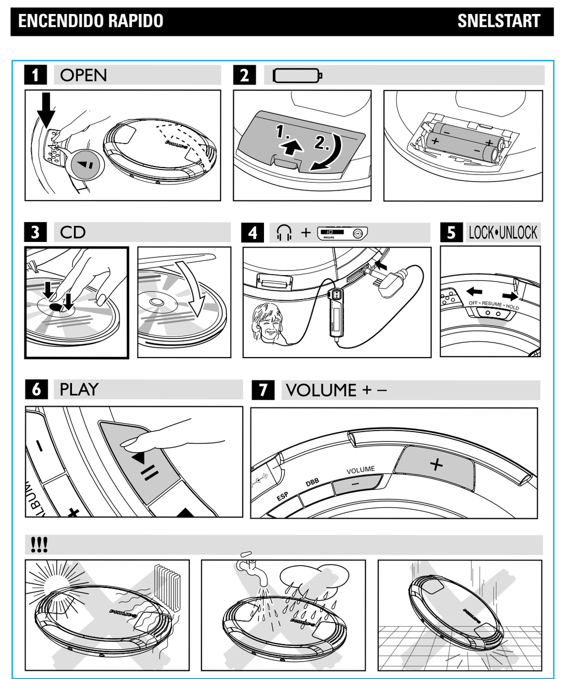

REPRODUCCIÓN DE UN CD

1. Empuje el botón deslizante ▲ para abrir la tapa del CD.
2. Inserte un disco, cara impresa hacia arriba, presionando suavemente en el centro del disco, de forma que encaje en el eje central. Cierre la tapa empujándola hacia abajo.
3. Pulse ▶II para ponerlo en funcionamiento e iniciar la reproducción
   ➜ Pantalla EXPANIUM y "READING CD" aparecerá. La reproducción se iniciará.
   Disco de audio: aparecerán en pantalla el número de pista actual.
   CD MP3/WMA: el nombre del archivo se desplaza,
4. Pulse ▶II brevemente para interrumpir la reproducción.
   ➜ El tiempo en el momento en que se interrumpió la reproducción destella. La señal acústica suena repetidamente..
5. Para reanudar la reproducción pulse ▶II brevemente de nuevo.
6. Pulse ■ para detener la reproducción.
   ➜ Disco de audio: El número total de pistas y el tiempo total de reproducción aparecerán.
   CD MP3/WMA: Aparecerán el número total de álbums y de pistas.

- La reproducción de CD también se para cuando:
  – la puerta del CD está abierta
  – el CD ha llegado al final
  – se selecciona fuentes de sonido de **FM**.

Consejos útiles:

– *Durante la reproducción de un disco con pistas de CD de audio y archivos MP3, las pistas del CD de audio se reproducirán primero.*
– *"0" se muestra como número de álbum, si no ha organizado los archivos MP3/WMA en ningún álbum del disco.*

REPRODUCCIÓN DE UN CD

7. Pulse otra vez ■ para apagar el equipo.
8. Para extraer el disco, tómelo por el borde y presione suavemente el eje mientras levanta el disco.

Modo de espera automático
Cuando un CD ha alcanzado el final de la reproducción y permanece en la posición de parada durante más de 25 segundos, el pantalla desaparecerá. 65 segundos después, el aparato se apaga automáticamente para ahorrar corriente.

VOLUMEN Y SONIDO

Ajuste del volumen

- Ajuste el volumen utilizando **VOLUME +/—** (00 - 30, en el mando a distancia **VOL +/—**).

Consejos útiles:

El nivel de volumen se reanuda en:
– *nivel predeterminado (12): cuando comienza la reproducción desde en espera / modo apagado*
– *nivel anterior: cuando comienza la reproducción desde en posición de detención*

Ajuste de graves

Existen tres opciones DBB (Dynamic Bass Boost):
– Off: sin realce de graves
– DBB❶ : mejora moderada de graves
– DBB ❷ : fuerte mejora de graves
- Pulse **DBB** una o más veces para seleccionar las opciones del ajuste de graves

➜ DBB❶❷ aparece cuando DBB está activado

Consejos útiles:

– *Radio FM : DBB siempre está desactivado.*

SELECCIÓN DE UNA PISTA/ ÁLBUMES Y BUSQÚEDA

Selección y búsqueda en todos los discos

Selección de una pista
- Pulse brevemente ⏮ o ⏭ una o varias veces para saltar al comienzo de la pista actual, anterior o siguiente.
- En la posición de pausa/parada, pulse ▶II para iniciar la reproducción.
  ➜ La reproducción continuará con la pista seleccionada.

Búsqueda de un pasaje durante la reproducción
1. Mantenga pulsada ⏮ o ⏭ para encontrar un pasaje concreto, hacia atrás o hacia delante.
   ➜ Se iniciará la búsqueda y la reproducción continuará a bajo volumen.
2. Suelte el botón en el pasaje que desee.
   ➜ La reproducción normal continuará.

Selección en CDs MP3/WMA

Selección de un álbum
- Pulse brevemente **ALBUM +/ -** una o varias veces para saltar a la primera pista del álbum actual, anterior o siguiente.
- En la posición de pausa/parada, pulse ▶II para iniciar la reproducción.
  ➜ La primera pista del álbum seleccionado se reproducirá.

Selección de una pista
1. Mantenga pulsada **ALBUM +/ -** para saltar rápidamente a las pistas MP3/WMA, anteriores o siguientes.
   ➜ Comenzará a saltar y se acelerará después de 5 segundos.
2. Suelte el botón en la pista que desee.
   ➜ La reproducción continuará en la pista seleccionada.

Consejos útiles:

– *Durante la reproducción de una programación, el uso de las teclas **ALBUM +/ -** queda bloqueado.*

PROGRAMACIÓN DE NÚMEROS DE PISTA
(sólo mando a distancia)

Se pueden guardar hasta 50 pistas para reproducirlas en un programa. Una sola pista puede ser guardada más de una vez en el programa.

1. Seleccione una pista mediante ⏮ o ⏭ (MP3/WMA-CD: o **ALBUM +/ -**).
2. El mando a distancia, pulse **PROG** para guardar la pista.
   ➜ aparecerá P con el número de pistas almacenadas.
3. Seleccione y guarde de esta manera todas las pistas que desee.
4. Si es necesario, pulse ■ para detener la reproducción. Mantenga pulsado ▶II para iniciar la reproducción del programa.
   ➜ **PROG** se mostrará y comenzará la reproducción del programa.
5. Para añadir pistas adicionales a su programa, pulse ■ para detener la reproducción del programa y continúe con los pasos 1 - 2.
   ➜ Tras almacenar 50 pistas, PROG FULL se desplazará.

Revisión de un programa
Puede revisar el programa pulsando **PROG** durante más de 3 segundos.
➜ Todas las pistas almacenadas aparecerán en orden.

Borrado de un programa
1. Si es necesario pulse ■ para detener la reproducción.
2. Pulse ■ para borrar el programa.
   Cleared aparece mostrado.

Consejos útiles:

– *El programa también será borrado si la alimentación eléctrica se interrumpe, si se abre la tapa del CD, o si el equipo se apaga automáticamente.*

EEN DISK AFSPELEN

1. Druk op de schuifschakelaar ▲ om het cd-deksel te openen.
2. Leg een disk in, met de bedrukte kant naar boven, en druk voorzichtig op het midden van de disk tot hij over de naaf valt. Druk het deksel dicht.
3. Druk op ▶II om de speler aan te zetten en de weergave te starten.
   ➜ Display EXPANIUM en "READING CD" wordt weergegeven. Het afspelen begint.
   Audio-disk: het huidige titelnummer worden weergegeven.
   MP3/WMA-cd: de bestandsnaam beweegt door het display
4. Druk kort op ▶II om de weergave te onderbreken.
   ➜ De tijd waarop de weergave werd onderbroken knippert op de display. klinkt de pieptoon met tussenpozen.
5. Druk opnieuw kort op ▶II om de weergave.
6. Druk op ■ om het afspelen te stoppen.
   ➜ Audio-disk: het totaal aantal nummers en de totale speelduur van de disk worden weergegeven.
   MP3/WMA-cd: het totaal aantal albums en nummers wordt weergegeven.

- *het afspelen van de MP3-CD / CD stopt ook:*
  – *wanneer u de CD-deur opent;*
  – *aan het eind van de CD;*
  – *wanneer u FM-tuner kiest.*

Nuttige tip:

– *Bij het afspelen van een disk met CD Audio-nummers en MP3-bestanden worden eerst de CD Audio-nummers afgespeeld.*
– *Als u uw MP3/WMA-bestanden niet in albums hebt ondergebracht op uw disc, wordt als albumnummer "0" weergegeven.*

EEN DISK AFSPELEN

7. Druk nogmaals op ■ om de speler uit te zetten.
8. Neem de disk uit door hem bij de rand vast te houden en naar boven te trekken terwijl u de naaf voorzichtig indrukt.

Automatische stand-by
Als een CD of cassette klaar is met spelen en het apparaat langer dan 25 seconden stil blijft staan dan het display verdwijnt. 65 seconden later wordt het apparaat automatisch uitgeschakeld om stroom te besparen.

VOLUME EN GELUID

Volumeregeling

- Stel het volume in met behulp van **VOLUME +/—** (00 - 30, of op de afstandsbediening **VOL +/—**).

Nuttige tip:

Bij opnieuw afspelen is het volumeniveau:
– *standaard niveau (12)- als het afspelen wordt gestart uit de modus stand-by/ stroom uit*
– *vorig niveau - als het afspelen wordt gestart uit de modus stoppen*

Lagetoneninstelling

Er zijn drie DBB (Dynamic Bass Boost)-opties:
– Uit: geen versterking van lage tonen
– DBB❶ : matige lagetonenversterking
– DBB ❷ : krachtige lagetonenversterking
- Druk een of meer keren op **DBB** om de opties voor lagetonenversterking te kiezen

➜ DBB❶❷ wordt weergegeven wanneer DBB ingeschakeld is.

Nuttige tip:

– *FM Tuner : DBB is altijd uitgeschakeld.*

VOORZIENINGEN

Kiezen en zoeken op alle disks

Een nummer kiezen
- Druk een of meer keer kort op ⏮ of ⏭ om naar het begin van het huidige, vorige of volgende nummer te springen.
- Druk, terwijl de speler (tijdelijk) stilstaat, op ▶II om het afspelen te starten.
  ➜ Het afspelen vervolgt met het gekozen nummer.

Zoeken naar een passage tijdens het afspelen
1. Houd ⏮ of ⏭ ingedrukt om achteruit of vooruit naar een bepaalde passage te zoeken.
   ➜ Het zoeken begint en het afspelen vervolgt op laag volume.
2. Laat de toets bij de gewenste passage los.
   ➜ Het afspelen wordt normaal vervolgd.

Kiezen op WMA/MP3-cd's

Een album kiezen
- Druk een of meer keer kort op **ALBUM + / —** om naar het eerste nummer van het huidige, vorige of volgende album te springen.
- Druk, terwijl de speler (tijdelijk) stilstaat, op ▶II om het afspelen te starten.
  ➜ Het eerste nummer van het gekozen album wordt afgespeeld.

Een nummer kiezen
1. Houd **ALBUM + / —** ingedrukt om snel naar vorige of volgende MP3/ WMA-nummers te springen.
   ➜ Het springen start en versnelt na 5 seconden.
2. Laat de toets bij het gewenste nummer los.
   ➜ Het afspelen vervolgt met het gekozen nummer.

Nuttige tip:

– *Wanneer een programma wordt afgespeeld,, is het gebruik van de **ALBUM +/ -** toetsen uitgeschakeld.*

PROGRAMMEREN VAN TITELNUMMERS
(alleen afstandsbediening)

U kunt maximaal 50 nummers in een programma opslaan. U kunt hetzelfde nummer meer dan eens in het programma opslaan.

1. Als de weergave gestopt is, kiest u een nummer met ⏮ of ⏭. (MP3/WMA-CD: of **ALBUM +/ -**).
2. Op de afstandsbediening, druk op **PROG** om het nummer op te slaan.
   ➜ P gevolgd door het aantal opgeslagen nummers wordt weergegeven.
3. Kies en bewaar alle gewenste nummers op deze manier.
4. Druk zo nodig op ■ om het normale afspelen te stoppen. Houd ▶II om het afspelen van het programma te starten.
   ➜ **PROG** verschijnt en het afspelen van het programma begint.
5. Om meer nummers aan uw programma toe te voegen drukt u op ■ om het afspelen van het programma te stoppen en gaat u verder met stap 1-2.
   ➜ Als er 50 nummers zijn opgeslagen, is PROG FULL te lezen

Controleren van een programma
U krijgt een overzicht van het programma als u **PROG** langer dan 3 seconden indrukt.
➜ Alle opgeslagen nummers worden in volgorde weergegeven.

Wissen van een programma
1. Druk op ■ om het afspelen te stoppen.
2. Druk op ■ om het programma te wissen.
   Cleared verschijnt eenmaal op de display.

Nuttige tip:

– *Het programma wordt ook gewist als u de stroomtoevoer onderbreekt of het CD-deksel opent, of als de speler automatisch wordt uitgeschakeld.*

NOTES

SELECCIÓN DE LAS DISTINTAS POSIBILIDADES DE REPRODUCCIÓN – MODE
(sólo mando a distancia)

Puede seleccionar y cambiar los diversos modos de reproducción antes o durante la misma,

1. El mando a distancia, pulse **MODE** repetidamente para seleccionar entre:
   – ALL (**Shuffle All**): pistas del CD entero se reproducen en orden aleatorio (al azar)
   – (**Shuffle repeat all**): repite el CD entero continuamente en orden aleatorio .
   – (**Repeat 1**): reproduce la pista actual continuamente.
   – (**Repeat All**): repite el CD/ programa entero.
   – Scan All : Cada pista del disco/ programa se reproduce durante 10 segundos.
   Sólo MP3/WMA-CDs :
   – (**Shuffle Album**): Todas las pistas del álbum actual serán reproducidas una vez en orden aleatorio
   – (**Shuffle Repeat Album**):Todas las pistas del álbum actual se reproducirán repetidamente en orden aleatorio.
   – (**Repeat Album**):Todas las pistas del álbum actual serán reproducidas repetidamente.
   ➜ El icono del modo de reproducción seleccionado parpadea tres veces.
2. Pulse ▶II para iniciar la reproducción si está en la posición de parada.
3. Para volver a la reproducción normal, pulse **MODE** repetidamente hasta que. y desaparezcan.

Consejos útiles:

– , y Scan All : sólo se pueden combinar estos modos de reproducción con pistas programadas.

INFORMACIÓN EN PANTALLA
(sólo para pistas MP3/ WMA)

- El mando a distancia, mantenga pulsado **MODE** durante 3 segundos. Antes de que transcurra 2 segundos, pulse brevemente **MODE** una o varias veces para seleccionar la información que debe ser mostrada:
  – FILENAME : el nombre del archivo de pista
  – ALBUM : el nombre de carpeta del álbum
  – TITLE : el título de pista (si esta información ID3 tag está disponible)
  – ARTIST: el nombre del intérprete (si esta información ID3 tag está disponible)
  – PLAYTIME: el tiempo de reproducción transcurrido, el número del álbum y el número de la pista.

Consejos útiles:

– *El ID3 tag es parte de un archivo MP3/ WMA y contiene información de pista variada, como el título de pista o el nombre del intérprete. Complete la información ID3 tag con su codificador de software MP3 antes de grabar el CD MP3/ WMA.*
– *La pantalla muestra máx. 31 caracteres.*

– **Los aparatos no deben exponerse a las gotas o salpicaduras.**
– **No coloque ningún foco de peligro sobre el aparato (por ejemplo objetos que contengan líquidos, velas encendidas)**

ESP / MODO DE AHORRO DE CORRIENTE

Los CD portátiles convencionales están expuestos a que un golpe o vibración durante la reproducción hagan saltar partes del CD. La función **E**LECTRONIC **S**KIP **P**ROTECTION (ESP) con la que el equipo está dotado, impide la pérdida de continuidad si el reproductor está expuesto a ligeras vibraciones. ESP no impide las interrupciones causadas por ejercicios bruscos. **¡Tampoco protege de daños causados por caídas!**

El modo de ahorro de energía ayuda a aumentar la duración de la pila y así obtener más tiempo de reproducción.

- Para desactivar la protección contra golpes y activar el modo de ahorro en el consumo, pulse **ESP**.
  ➜ **ESP** desaparecerá.
- Pulse **ESP** de nuevo.
  ➜ Se muestra la indicación **ESP** y la protección queda activada.
  ➜ **Oops**:
  temps **ESP** maximum dépassé. La lecture saute mais la lecture optimum reprendra quand le lecteur ne subira plus de vibrations.

200 SEC MAGIC ESP
El tiempo medio de reproducción cuando la protección ESP frente a saltos está activada :

Segundos	tipo de pista
200	WMA-CD(64kbps)
100	MP3-CD(128kbps)
45	Disco de audio

Consejos útiles:

– *ESP está siempre activado de manera predeterminada.*

RESUME, HOLD
(sólo aparato principal, sólo para Disco de audio)

RESUME - continúa desde donde fue interrumpida

Puede almacenar la última posición reproducida. Al reiniciar la reproducción continuará donde usted la había detenido (RESUME). Utilice el interruptor deslizante **OFF-RESUME-HOLD** para estas funciones.
1. Coloque el interruptor deslizante en la posición **RESUME** durante la reproducción para activar RESUME.
2. Pulse ■ cuando desee detener la reproducción.
3. Pulse ▶II cuando desee continuar la reproducción. (en el mando a distancia, mantenga pulsado ■ brevemente).
   ➜ continuará la reproducción a partir del punto en que se detuvo.
- Para desactivar la función RESUME, cambie el interruptor deslizante a la posición **OFF**.

HOLD - bloqueo de todos los botones

Este modelo ofrece una doble función de bloqueo para evitar que accidentalmente se pulsen y activen los botones. ¡Vd. puede decidir bloquear todos los botones del aparato, del mando a distancia o incluso ambos a la vez! Simplemente ajuste el (los) interruptor(es) **HOLD** correspondientes a la posición de activado o desactivado según desee. Por ejemplo:
- Deslice el interruptor **OFF•RESUME•HOLD** a la posición **HOLD** para activar HOLD en el aparato. (en el mando a distancia deslice el interruptor **OFF•HOLD** a la posición **HOLD**).

➜ se mostrará cuando pulse cualquier botón del aparato. Aparecerá **HOLD** en la pantalla cuando se pulse cualquier tecla. **HOLD** aparecerá mostrado cuando se pulsa ▶II.
- Para desactivar la función HOLD, cambie el interruptor deslizante a la posición **OFF**.
  ➜ Todos los botones están desbloqueados.

Consejos útiles:

– *Al desactivar la función HOLD cambiando el interruptor deslizante a **RESUME** y reiniciar, la reproducción continuará desde la posición donde se detuvo.*

KIEZEN VAN VERSCHILLENDE AFSPEELMOGELIJKHEDEN-MODE
(alleen afstandsbediening)

U kunt de verschillende manieren van afspelen kiezen of wijzigen voor of tijdens het afspelen.

1. Op de afstandsbediening, druk telkens op **MODE** om te kiezen tussen:
   – ALL (**Shuffle All**): alle nummers van de hele CD worden in willekeurige volgorde afgespeeld.
   – (**Shuffle repeat all**): de hele CD wordt in willekeurige volgorde telkens opnieuw herhaald.
   – (**Repeat 1**): het huidige (willekeurig gekozen) nummer wordt telkens opnieuw herhaald.
   – (**Repeat All**): de hele CD/het hele programma wordt herhaald.
   – Scan All : Elke track van de disc/ het programma wordt gedurende 10 seconden afgespeeld.
   Enkel voor MP3/WMA-CDs :
   – (**Shuffle Album**): Alle nummers van het huidige album worden eenmaal in willekeurige volgorde afgespeeld.
   – (**Shuffle Repeat Album**): Alle nummers van het huidige album worden steeds opnieuw in willekeurige volgorde afgespeeld.
   – (**Repeat Album**):Alle nummers van het huidige album worden steeds opnieuw afgespeeld.
   ➜ Het pictogram van de geselecteerde afspeelmodus knippert 3 keer.
2. Staat de speler stil, druk dan op ▶II om het afspelen te starten..
3. Om terug te keren naar normaal afspelen drukt u telkens op **MODE** tot en verdwijnen.

Nuttige tip:

– , , Scan All : alleen deze afspeelmodi kunnen worden gecombineerd met geprogrammeerde nummers.

INFORMATIE WEERGEVEN
(alleen bij MP3/WMA-nummers)

- Op de afstandsbediening, houd **MODE** gedurende 3 seconden ingedrukt. Binnen 2 seconden, druk een of meer keer kort op **MODE** om de weer te geven informatie te kiezen:
  – FILENAME : der Dateiname des Titels
  – ALBUM : der Name des Ordners
  – TITLE : der Name des Titels (wenn diese ID3-Tag-Information verfügbar ist)
  – ARTIST: der Name des Interpreten (wenn diese ID3-Tag-Information verfügbar ist)
  – PLAYTIME: de verstreken weergaveduur, het albumnummer en tracknummer.

Nuttige tip:

– *De ID3 tag maakt deel uit van een MP3-bestand en bevat allerlei informatie over het nummer zoals titel van het nummer of de naam van de artiest. Maak de ID3 taginformatie af met uw MP3-codeersoftware voordat u de MP3-cd brandt.*
– *Display :max. 31 karakters.*

– **Apparaat mag niet worden blootgesteld aan spatwater.**
– **Plaats geen gevaarlijke voorwerpen op het apparaat (bijv. met vloeistof gevulde voorwerpen, brandende kaarsen)**

ESP / ENERGIEBESPARENDE STAND

Conventionele draagbare CD-spelers slaan bij schokken of trillingen tijdens de weergave vaak delen van de CD over. De **E**LECTRONIC **S**KIP **P**ROTECTION (ESP), waarvan uw speler is voorzien, voorkomt dergelijke onderbrekingen als uw speler aan lichte trillingen wordt blootgesteld. Bij inspannende sporten kan ESP onderbrekingen in de weergave echter niet voorkomen. **Ook vormt dit geen bescherming tegen schade als de speler valt!**

De energiebesparende stand verlengt de levensduur van de batterijen zodat u langer kunt afspelen.

- Om de schokbescherming uit te schakelen en de energiespaarmodus in te schakelen, Druk op **ESP**.
  ➜ **ESP** verdwijnt.
- Druk opnieuw op **ESP**.
  ➜ **ESP** wordt aangegeven en de bescherming is geactiveerd.
  ➜ **Oops**:
  maximale **ESP** tijd overschreden. Afspelen slaat over maar wordt weer optimaal als de speler trillingsvrij is.

200 SEC MAGIC ESP
Gemiddelde speeltijd wanneer ESP overslagbeveiliging ingeschakeld is:

Seconden	muziekstuktype
200	WMA-CD(64kbps)
100	MP3-CD(128kbps)
45	Audio CD

Nuttige tip:

– *ESP is standaard ingeschakeld.*

RESUME, HOLD
(alleen op het hoofdapparaat, alleen bij audio-disk)

RESUME - vervolgen vanaf de plaats waar u stopte

U kunt de laatst afgespeelde positie opslaan. Bij herstarten vervolgt het afspelen vanaf het punt waar u stopte. (RESUME). Gebruik hiervoor de schuifschakelaar **OFF-RESUME-HOLD**.
1. Zet de schuifschakelaar op **RESUME** tijdens de weergave om RESUME te activeren.
2. Druk op ■ telkens u de weergave wilt stoppen.
3. Druk op ▶II telkens u de weergave wilt hervatten. (of houd op de afstandsbediening ▶II).
   ➜ de weergave gaat verder vanaf het punt waar u ze had stopgezet.
- Om RESUME te inactiveren, zet u de schuifschakelaar op **OFF**.

HOLD - alle bedieningsknoppen vergrendelen

Dit model is voorzien van een dubbele vergrendelingsfunctie om te voorkomen dat toetsen onopzettelijk worden ingedrukt en ingeschakeld. U kunt kiezen om alle toetsen op uw apparaat, de afstandsbediening of beide te vergrendelen! Plaats de desbetreffende **HOLD**-schuifregelaar(s) in de gewenste aan- of uit-stand van . Bijvoorbeeld:
- Plaats de **OFF•RESUME•HOLD**-schuifregelaar in de stand **HOLD** om HOLD op het apparaat in te schakelen. (op de afstandsbediening, plaats de **OFF•HOLD** schuifregelaar in de stand **HOLD**).

➜ Alle knoppen worden vergrendeld. **HOLD** verschijnt als u op een toets van het toestel drukt. Als de speler is uitgeschakeld, **HOLD** wordt alleen aangegeven wanneer u drukt op ▶II.
- Om HOLD te inactiveren, zet u de schuifschakelaar op **OFF**.
  ➜ Alle toetsen zijn ontgrendeld.

Nuttige tip:

– *Wanneer u HOLD uitschakelt door de schuifregelaar op het apparaat in de stand RESUME te plaatsen, schakelt u de functie RESUME in.*

NL Batterijen niet weggooien, maar inleveren als KCA.

RADIO FM

Encender/ apagar la radio
- Pulse **FM** para encender la radio.
  ➜ Aparece brevemente RADIO ON y después la a banda de ondas (**FM**), la frecuencia / y el número de la emisora presintonizada (01-30) si ya está programada.
- Pulse otra vez **FM** para apagar la radio (o pulse ■).
  ➜ El visualizador muestra RADIO OFF .

Sintonización de emisoras:
Utilice el mando a distancia o el aparato para sintonizar automática o manualmente cualquier emisora FM de radio.
1. Pulse y mantenga apretado **SEARCH** ⏮ o ⏭ y suéltelo cuando la frecuencia en el visualizador comience a cambiar.
   ➜ La radio automáticamente sintoniza una emisora con suficiente recepción. El visualizador muestra Search••• durante la sintonización automática.
2. Repita la búsqueda hasta encontrar la emisora de radio deseada.
- Para sintonizar una estación de poca potencia, pulse ⏮ o ⏭ brevemente y repetidamente hasta obtener la recepción óptima.

Consejos útiles:

– ***Para mejorar la recepción**: El cable de los auriculares se utiliza como una antena de FM. Si es necesario, puede moverlo para conseguir una recepción óptima.*
– *El funcionamiento de la radio no se ve afectado al abrir la tapa del CD para cambiar el disco.*
– *Radio FM : DBB siempre está desactivado.*

Programación de emisoras *(sólo mando a distancia)*
Puede memorizar hasta un máximo de 30 emisoras de radio
1. Sintonice la emisora deseada (Véase **Sintonización de emisoras de radio**).
2. Pulse **PROG** para activar la programación.
   ➜ Un número de emisora preestablecida (hasta 30 secuencialmente) destellan, indicando que está disponible la siguiente posición de programación.

RADIO FM

3. Pulse **PROG** para activar la programación.
   ➜ Se muestra el número de emisora presintonizada, la banda de ondas y la frecuencia.
4. Repita los pasos 1-3 para almacenar otras emisoras.

Para escuchar una emisora preestablecida almacenada
- Pulse **ALBUM + / -** una vez o más hasta que aparezca la emisora preestablecida deseada.

Borrado de una emisora preestablecida
- Durante la reproducción de una emisora presintonizada, mantenga pulsado **PROG** durante 2 segundos.

Consejos útiles:

– *Las emisoras ya memorizadas se identifican por el número de emisora presintonizada.*
– *Puede borrar una emisora preestablecida almacenando otra frecuencia en su lugar.*

RETROALIMENTACIÓN ACÚSTICA (BEEP)

La retroalimentación acústica es un pitido que se oye cuando se pulsa un botón en el equipo. Si el equipo está en modo de pausa o la carga de las pilas es baja, emite pitidos a intervalos.
1. Mantenga **DBB** pulsado durante 2 segundos para activar o desactivar el pitido:
   ➜ beep off : aparece: el pitido está desactivado.
   ➜ beep on : aparece: el pitido está activado.

Consejos útiles:

– *El pitido está activado en la configuración de fábrica.*

SOLUCIÓN DE PROBLEMAS

***ADVERTENCIA:** Bajo ninguna circunstancia intente reparar el equipo Ud. mismo, anularía la garantía. Si se produce un fallo, comprobar en primer lugar los puntos listados a continuación antes de llevar el equipo a reparar.Si el usuario no es capaz de resolver un problema mediante el seguimiento de estas ayudas, debe consultar al comercio distribuidor o centro de servicio.*

El reproductor de CD no tiene corriente o la reproducción no se inicia
- Compruebe que sus pilas no están agotadas, que estén colocadas correctamente y que las espigas de contacto estén limpias.
- Es posible que la conexión del adaptador esté floja. Conéctela bien.

Aparece la indicación Insert CD
- Compruebe que el CD esté limpio y colocado correctamente (con el lado de la etiqueta hacia arriba).
- Si la lente se ha empañado, espere unos minutos a que se desempañe.
- Asegúrese de que el CD no está codificado con tecnologías de protección de los derechos de autor, ya que algunos no cumplen el estándar de disco compacto.

Aparece la indicación Disc Error
- El CD-RW (CD-R) no se grabó correctamente. Utilice FINALIZE en su grabadora de CD.

Aparece la indicación Non audio
- CD insertado contiene ficheros que no son de audio.Utilice disco CD Musical apropiado o pulse **SEARCH** ⏮ o ⏭ una o más veces para saltar a una pista de audio de CD en lugar de a los ficheros de datos

La indicación HOLD **está encendida y /o no hay ningun a reacción a los mandos**
- Si **HOLD** está activada, desactívela.
- Descarga electrostática. Desconecte la corriente o retire las pilas durante unos segundos.

La indicación PROTECTED **aparece mostrada y no se puede reproducir la pista**
- El archivo wma está protegido por WM DRM (Windows Media Digital Rights Management). Utilice Windows Media Player 10 (o versión más actual) para la grabación/conversión de un CD.

SOLUCIÓN DE PROBLEMAS

El CD salta pistas
- El CD está dañado o sucio. Cambie o limpie el CD.
- *SHUFFLE* o **PROG** está activada. Desactive la que esté activada.

No hay sonido o éste es de mala calidad.
- Es posible que el modo de pausa esté activado. Pulse ▶II.
- Conexiones flojas, incorrectas o sucias. Compruebe las conexiones y límpielas.
- Quizás el volumen no está ajustado correctamente. Ajústelo.
- Campos magnéticos potentes. Compruebe la posición y las conexiones del reproductor. Manténgalo también apartado de teléfonos móviles activos.

INFORMACIÓN DE COPYRIGHT

La realización de copias no autorizadas de materiales protegidos contra copias, incluyendo programas de ordenador, archivos, emisiones y grabaciones de sonido, puede ser una violación de derechos de propiedad intelectual y constituir un delito. Este equipo no debe ser utilizado para dicho propósito.

Los logotipos de Windows Media y Windows son marcas comerciales o marcas comerciales registradas de Microsoft Corporation en los Estados Unidos y/o en otros países.

DESECHO DEL PRODUCTO ANTIGUO

El producto se ha diseñado y fabricado con materiales y componentes de alta calidad, que se pueden reciclar y volver a utilizar.

Cuando este símbolo de contenedor de ruedas tachado se muestra en un producto indica que éste cumple la directiva europea 2002/96/EC.

Obtenga información sobre la recogida selectiva local de productos eléctricos y electrónicos.

Cumpla con la normativa local y no deseche los productos antiguos con los desechos domésticos. El desecho correcto del producto antiguo ayudará a evitar consecuencias negativas para el medioambiente y la salud humana.

*Las baterías tienen un número de ciclos de carga limitados y podría ser necesario sustituirlas. La vida útil de la batería y el número de ciclos de carga varían según el uso y los ajustes de configuración.

FM-TUNER

Om de radio aan/ uit te schakelen
- Druk op **FM** om de radio aan te schakelen.
  ➜ Display: geeft kort RADIO ON weer gevolgd door het golfgebied, de frequentie en, indien reeds opgeslagen, het nummer (01-30) van de geprogrammeerde zender.
- Om de radio uit te schakelen, nogmaals op **FM** drukken; (of druk op ■).
  ➜ Display: RADIO OFF .

Afstemmen op een zender: Gebruik de afstandsbediening of stel in op het handmatig of automatisch afstemmen om op een FM-zender af te stemmen.
1. Druk op **SEARCH** ⏮ of ⏭ en laats los wanneer de frequentie in het display begint te lopen.
   ➜ De radio stemt automatisch af op een zender die sterk genoeg is. Tijdens het automatisch afstemmen verschijnt in het display Search••• .
2. Herhaal deze werkwijze tot u de gewenste radiozender heeft gevonden.
- Om af te stemmen op een zwakke zender: druk herhaaldelijk kort op ⏮ of ⏭ tot de ontvangst optimaal is.

Nuttige tip:

– ***Om de ontvangst te verbeteren**: de kabel van de hoofdtelefoon wordt ook gebruikt als FM-antenne. Verplaats indien nodig de kabel voor een betere ontvangst.*
– *De werking van de tuner wordt niet gestoord wanneer u de cd-lade opent om een disk in te zetten of vervangen.*
– *FM Tuner: DBB is altijd uitgeschakeld.*

Programmeren van nummers *(alleen afstandsbediening)*
U kunt tot 30 radiozenders in het geheugen opslaan.
1. Stem af op de gewenste zender **(zie Afstemmen op een radiozender)**.
2. Druk op **PROG** om te beginnen met programmeren.
   ➜ Het zendernummer knippert (tot maximaal 30 in volgorde), waarmee wordt aangegeven dat de volgende programmalocatie beschikbaar is.
   ➜ Druk indien nodig één of meerdere keren op **ALBUM + / -** om een nummer toe te kennen

FM-TUNER

3. Druk nogmaals op **PROG** om te bevestigen.
   ➜ Display het voorkeuzenummer, het golfgrbied en de frequentie worden weergegeven.
4. Herhaal de stappen 1 tot 3 om nog meer zenders op te slaan.

Om te luisteren naar een (automatisch) geprogrammeerde zender
- Druk één of meerdere keren op de toetsen **ALBUM + / -** tot de gewenste geprogrammeerde zender in het display verschijnt.

Wissen van een geprogrammeerde zender
- Tijdens de weergave van een voorkeuzezender houdt u **PROG** 2 seconden lang ingedrukt.

Nuttige tip:

– *Opgeslagen zenders kunnen worden opgeroepen met behulp van het nummer van de geheugenlocatie.*
– *U kunt een geprogrammeerde zender wissen door een andere frequentie op dezelfde plaats op te slaan.*

AKOESTISCHE TERUGKOPPELING (BEEP)

Akoestische terugkoppeling is een pieptoon die te horen is als er knoppen op het toestel worden ingedrukt. Ook als het toestel op pauze staat of de batterij zwak is, klinkt de pieptoon met tussenpozen.
1. Houd **DBB** gedurende 2 seconden ingedrukt om de pieptoon in of uit te schakelen:
   ➜ beep off : De pieptoon is uitgeschakeld.
   ➜ beep on : De pieptoon is ingeschakeld.

Nuttige tip:

– *Pieptoon is ingeschakeld bij de standaard instelling.*

VERHELPEN VAN STORINGEN

***WAARSCHUWING:** Probeer in geen geval het toestel zelf te repareren, anders vervalt de garantie. Als er een storing optreedt, controleer dan eerst de in de onderstaande lijst aangegeven punten voordat u het toestel ter reparatie geeft. Als u het probleem niet met behulp van deze aanwijzingen kunt oplossen, neem dan contact op met uw leverancier of service-organisatie.*

De cd-speler wordt niet gevoed, of het afspelen start niet
- Controleer of uw batterijen niet leeg zijn, of ze op de juiste manier geplaatst zijn, of de contactpunten schoon zijn.
- Uw adapter is los. Sluit de adapter goed aan.

In het display staat Insert CD
- Controleer of de cd schoon is en op de juiste manier geplaatst is (met het etiket naar boven).
- Als de lens beslagen is, wacht dan enkele minuten tot de lens weer helder is.
- Controleer of de CD geen kopieerbeveiliging heeft, aangezien sommige niet voldoen aan de Compact Disc-standaard.

In het display staat Disc Error
- Er is niet correct opgenomen op de cd-rw (cd-r). Gebruik FINALIZE op uw cd-recorder.

In het display staat Non audio
- CD inserito non contiene file audio.· Gebruik geschikte CD-audiodisk of premere una o più volte **SEARCH**⏮ o ⏭ per saltare al brano del CD audio invece del file dati.

In het display staat HOLD **en/of de toetsen reageren niet**
- Als **HOLD**ingeschakeld is, schakel de functie dan uit.
- Electrostatische ontlading. Schakel de stroom uit of verwijder de batterijen gedurende enkele minuten.

De indicatie PROTECTED **wordt op de display aangegeven en het muzieknummer kan niet worden weergegeven**
- De wma-bestanden zijn beveiligd door WM DRM (Windows Media Digital Rights Management). Gebruik Windows Media Player 10 (of een latere versie) voor het branden / omzetten van cd's.

VERHELPEN VAN STORINGEN

Er worden nummers van de cd overgeslagen
- De cd is beschadigd of vuil. Vervang de cd of maak deze schoon.
- *SHUFFLE* of **PROG** is ingeschakeld. Schakel al deze functies uit.

Geen geluid of geluid van slechte kwaliteit
- Het apparaat kan in de pauzestand staan. Druk op ▶II.
- Losse, foute of vuile aansluitingen. Controleer de aansluitingen en maak ze schoon.
- Het kan zijn dat het volume te zacht staat. Stel het volume in.
- Sterk magnetisch veld. Controleer de plats en de aansluitingen van de speler. Houd het apparaat uit de buurt van gsm's die in gebruik zijn.

COPYRIGHTINFORMATIE

Het zonder toestemming vervaardigen van kopieën van auteursrechtelijk beschermde werken, inclusief computer programma's, bestanden, uitzendingen en geluidsopnames, kan een inbreuk op auteursrechten en een strafbaar feit zijn. De apparatuur dient niet voor dergelijke doeleinden gebruikt te worden.
Windows Media en het Windows logo zijn handelsmerken, of geregistreerde handelsmerken, van Microsoft Corporation in de Verenigde Staten en/of andere landen.

VERWIJDERING VAN UW OUDE PRODUCT

Uw product is vervaardigd van kwalitatief hoogwaardige materialen en onderdelen, welke gerecycled en opnieuw gebruikt kunnen worden.

Als u op uw product een doorstreepte afvalcontainer op wieltjes ziet, betekent dit dat het product valt onder de EU-richtlijn 2002/96/EC.

Win inlichtingen in over de manier waarop elektrische en elektronische producten in uw regio gescheiden worden ingezameld.

Neem bij de verwijdering van oude producten de lokale wetgeving in acht en plaats deze producten niet bij het gewone huishoudelijke afval. Als u oude producten correct verwijdert voorkomt u negatieve gevolgen voor het milieu en de volksgezondheid.

*Oplaadbare batterijen kunnen een beperkt aantal keren worden opgeladen, en moeten op den duur mogelijk vervangen worden. De gebruiksduur van de batterijen en het aantal keren dat de batterijen kunnen worden opgeladen zijn afhankelijk van het gebruik en de instellingen.