PHILIPS

CE235BT

Εγχειρίδιο χρήσης

Καταχωρήστε το προϊόν σας και λάβετε υποστήριξη στη διεύθυνση

www.philips.com/support

Περιεχόμενα

1 Ασφάλεια 2

2 Το σύστημα ήχου του αυτοκινήτου σας 3

Εισαγωγή 3
Τι είναι στο κουτί 3
Επισκόπηση του συστήματος 4

3 Εγκαταστήστε το σύστημα ήχου αυτοκινήτου 7

Σύνδεση καλωδίων 7
Τοποθέτηση στο ταμπλό 8
Σύνδεση μπροστινού πίνακα 9

4 Ξεκινώντας 10

Χρήση πρώτη φορά 10
Ορίστε τη μορφή ώρας 10
Ρύθμιση ρολογιού 11
Επιλογή πηγής 11
Ορίστε τη μορφή ώρας 11
Σίγαση του μπιπ του κουμπιού 11

5 Ακρόαση ραδιοφώνου 12

Μετάβαση σε κατάσταση αναμονής 12
Επιλέξτε μια περιοχή δέκτη 12
Επιλέξτε ευαισθησία δέκτη 12
Αναζήτηση διαδικτυακών ραδιοφωνικών σταθμών 12
Αποθήκευση ραδιοφωνικών σταθμών στη μνήμη 12
Αναπαραγωγή με RDS 13

6 Αναπαραγωγή από συσκευή αποθήκευσης 15

Έλεγχος αναπαραγωγής 15
Εναλλαγή κομματιών 16

7 Χρήση συσκευών Bluetooth 16

Συνδέστε μια συσκευή 16
Αναπαραγωγή ήχου από συσκευή Bluetooth 17
Πραγματοποίηση κλήσης 17

8 Ακρόαση εξωτερικής συσκευής αναπαραγωγής 18

9 Φόρτιση της συσκευής σας USB 19

10 Ρύθμιση ήχου 19

11 Προσαρμόστε τις ρυθμίσεις συστήματος. 20

12 Πληροφορίες προϊόντος 20

Επαναφορά συστήματος 20
Αντικατάσταση ασφάλειας 20

13 Πληροφορίες προϊόντος 21

Πληροφορίες προϊόντος 21

14 Αντιμετώπιση προβλημάτων 22

Γενικά 22
Σχετικά με τη συσκευή Bluetooth 23

15 Ειδοποίηση 23

Φροντίδα του περιβάλλοντος 23
Ειδοποίηση εμπορικών σημάτων 24
Πνευματικά δικαιώματα 24
Δήλωση 24

1 Ασφάλεια

Διαβάστε και κατανοήστε όλες τις οδηγίες προτού χρησιμοποιήσετε αυτήν τη συσκευή. Εάν προκληθεί ζημιά από μη τήρηση των οδηγιών, η εγγύηση δεν θα ισχύει.

- Η τροποποίηση του προϊόντος θα μπορούσε να οδηγήσει σε επικίνδυνη ακτινοβολία EMC ή άλλη μη ασφαλή λειτουργία.
- Η συσκευή έχει σχεδιαστεί μόνο για λειτουργία αρνητικής γείωσης (γείωσης) 12 V DC.
- Για να εξασφαλίσετε ασφαλή οδήγηση, ρυθμίστε την ένταση σε ασφαλές και άνετο επίπεδο.
- Οι ακατάλληλες ασφάλειες μπορούν να προκαλέσουν ζημιά ή πυρκαγιά. Όταν πρέπει να αλλάξετε την ασφάλεια, συμβουλευτείτε έναν επαγγελματία.
- Χρησιμοποιήστε μόνο το παρεχόμενο υλικό στήριξης για ασφαλή εγκατάσταση.
- Για να αποφύγετε βραχυκύκλωμα, μην εκθέτετε τη συσκευή σε βροχή ή νερό.
- Μην εκθέτετε τη συσκευή σε σταγόνες ή πιτσιλίσματα.
- Μην τοποθετείτε επικίνδυνα αντικείμενα πάνω στο προϊόν (π.χ. αντικείμενα γεμάτα με υγρό, αναμμένα κεριά).
- Μην βάζετε αντικείμενα στις οπές εξαερισμού ή σε άλλα ανοίγματα στο προϊόν.
- Καθαρίστε τη συσκευή με μαλακό, υγρό πανί. Μην χρησιμοποιείτε ποτέ ουσίες όπως αλκοόλ, χημικά ή οικιακά καθαριστικά στη συσκευή.

2 Το σύστημα ήχου του αυτοκινήτου σας

Συγχαρητήρια για την αγορά σας και καλωσορίσατε στη Philips! Για να επωφεληθείτε πλήρως από την υποστήριξη που προσφέρει η Philips, καταχωρίστε το προϊόν σας στη διεύθυνση www.philips.com/welcome.

Εισαγωγή

Με αυτό το σύστημα, μπορείτε

- Απολαύστε ήχο από συσκευές αποθήκευσης USB, κάρτα micro SD και άλλες εξωτερικές συσκευές αναπαραγωγής και συσκευή Bluetooth.
- να ακούτε ραδιοφωνικούς σταθμούς.

Μπορείτε να εμπλουτίσετε την έξοδο ήχου με αυτά τα ηχητικά εφέ:

- Δυναμική ενίσχυση μπάσων (DBB)
- Ψηφιακός έλεγχος ήχου (DSC)

Μέσα με δυνατότητα αναπαραγωγής

- Συσκευή αποθήκευσης USB
  - Συμβατότητα: USB 2.0, USB 1.1
  - Κατηγορία: (Συσκευή μαζικής αποθήκευσης) MSC
  - Μέγιστη χωρητικότητα: 32 GB
- κάρτα micro SD
  - Μέγιστη χωρητικότητα: 32 GB
- αρχεία.mp3
  - Σύστημα αρχείων: FAT16, FAT32
  - Μέγιστος αριθμός φακέλων: 99
  - Μέγιστος αριθμός κομματιών / αρχείων: 999
  - Μέγιστο επίπεδο καταλόγου: 8
  - Συχνότητες δειγματοληψίας: 32 kHz, 44,1 kHz, 48 kHz
    Bitrates: 8-320 kbps και μεταβλητούς ρυθμούς μετάδοσης
  - Ετικέτα ID3 V2.0 ή μεταγενέστερη έκδοση
  - **Μη υποστηριζόμενο αρχείο:**
    Αρχεία AAC, WAV και PCM

Τι είναι στο κουτί

Ελέγξτε και προσδιορίστε τα περιεχόμενα της συσκευασίας σας:

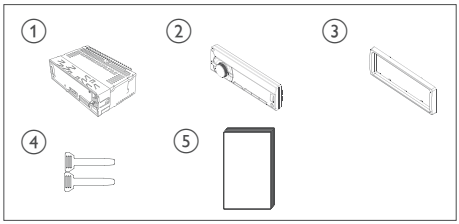

1. **Κύρια μονάδα (με χιτώνιο)**
2. **Πρόσοψη**
3. **Διακοσμητική πλάκα**
4. **Εργαλείο αποσυναρμολόγησης X 2**
5. **Εγχειρίδιο χρήσης**

Επισκόπηση του συστήματος

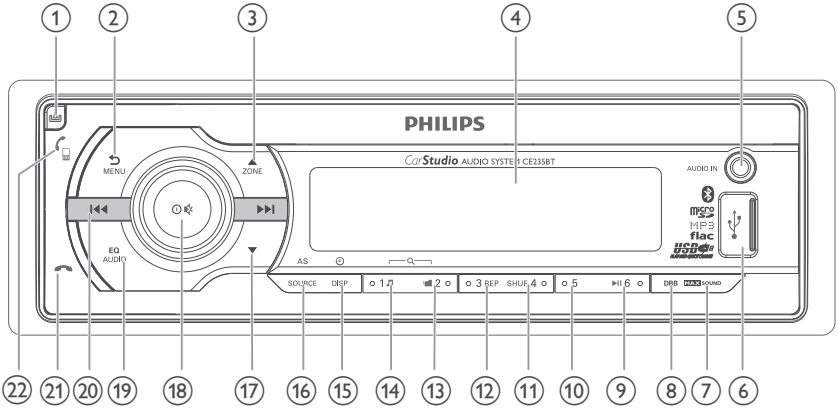

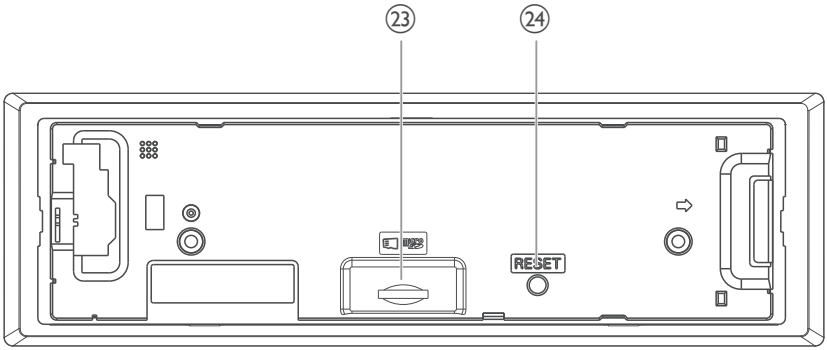

① ⏏
- Ξεκλειδώστε τον μπροστινό πίνακα.

② MENU
- Πατήστε για επιστροφή στο προηγούμενο μενού.
- Πατήστε παρατεταμένα για πρόσβαση στο μενού συστήματος.

③ ▲ ZONE
- Για κομμάτια.mp3, πατήστε για να επιλέξετε τον προηγούμενο φάκελο.
- Στη λειτουργία ραδιοφώνου, πατήστε για να επιλέξετε μια ζώνη δέκτη.
- Πατήστε παρατεταμένα για να ενεργοποιήσετε την επιλογή των ζωνών ακρόασης.

④ **οθόνη LCD**

⑤ **AUDIO IN**
- Συνδεθείτε στην υποδοχή εξόδου ήχου (συνήθως στην υποδοχή ακουστικών) μιας εξωτερικής συσκευής.

⑥ ⭠
- Συνδέστε μια συσκευή αποθήκευσης USB.

⑦ **MAX SOUND**
- Πατήστε για να ενεργοποιήσετε ή να απενεργοποιήσετε τη λειτουργία **MAX Sound**.

⑧ **DBB**

- Πατήστε για να ενεργοποιήσετε ή να απενεργοποιήσετε το ηχητικό εφέ DBB (δυναμική ενίσχυση μπάσων).

⑨ ▶II 6

- Ξεκινήστε, σταματήστε ή συνεχίστε την αναπαραγωγή των κομματιών.
- Στη λειτουργία ραδιοφώνου, πατήστε για να επιλέξετε τον προεπιλεγμένο ραδιοφωνικό σταθμό Αρ. 6.
- Στη λειτουργία ραδιοφώνου, πατήστε και κρατήστε πατημένο για να αποθηκεύσετε τον τρέχοντα ραδιοφωνικό σταθμό στο κανάλι αρ. 6.

⑩ 5

- Στη λειτουργία ραδιοφώνου, πατήστε για να επιλέξετε τον προεπιλεγμένο ραδιοφωνικό σταθμό Αρ. 5.
- Στη λειτουργία ραδιοφώνου, πατήστε και κρατήστε πατημένο για να αποθηκεύσετε τον τρέχοντα ραδιοφωνικό σταθμό στο κανάλι αρ. 5.

⑪ SHUF 4

- Στη λειτουργία ραδιοφώνου, πατήστε για να επιλέξετε τον προεπιλεγμένο ραδιοφωνικό σταθμό Αρ. 4.
- Στη λειτουργία ραδιοφώνου, πατήστε και κρατήστε πατημένο για να αποθηκεύσετε τον τρέχοντα ραδιοφωνικό σταθμό στο κανάλι αρ. 4.
- Για.mp3 κομμάτια, πατήστε επανειλημμένα για να επιλέξετε μια λειτουργία αναπαραγωγής: αναπαραγωγή όλων των κομματιών τυχαία (**[SHU ALL]**), αναπαραγωγή τραγουδιών στον τρέχοντα φάκελο τυχαία (**[SHU FLD]**) ή αναπαραγωγή όλων των κομματιών στη συσκευή αποθήκευσης διαδοχικά (**[SHU OFF]**).

⑫ 3 REP

- Στη λειτουργία ραδιοφώνου, πατήστε για να επιλέξετε τον προεπιλεγμένο ραδιοφωνικό σταθμό Αρ. 3.
- Στη λειτουργία ραδιοφώνου, πατήστε και κρατήστε πατημένο για να αποθηκεύσετε τον τρέχοντα ραδιοφωνικό σταθμό στο κανάλι αρ. 3.
- Για.mp3 κομμάτια, πατήστε επανειλημμένα για να επιλέξετε μια λειτουργία επανάληψης: επαναλάβετε το τρέχον κομμάτι (**[REP ONE]**), επαναλάβετε όλα τα κομμάτια στον τρέχοντα φάκελο (**[RPT FLD]**) ή επαναλάβετε όλα τα κομμάτια στη συσκευή αποθήκευσης (**[RPT ALL]**).

⑬ 2

- Στη λειτουργία ραδιοφώνου, πατήστε για να επιλέξετε τον προεπιλεγμένο ραδιοφωνικό σταθμό Αρ. 2.
- Στη λειτουργία ραδιοφώνου, πατήστε και κρατήστε πατημένο για να αποθηκεύσετε τον τρέχοντα ραδιοφωνικό σταθμό στο κανάλι αρ. 2.
- Για κομμάτια.mp3, πατήστε για πρόσβαση στη λίστα φακέλων.

⑭ 1 ♫

- Στη λειτουργία ραδιοφώνου, πατήστε για να επιλέξετε τον προεπιλεγμένο ραδιοφωνικό σταθμό Αρ. 1.
- Στη λειτουργία ραδιοφώνου, πατήστε και κρατήστε πατημένο για να αποθηκεύσετε τον τρέχοντα ραδιοφωνικό σταθμό στο κανάλι αρ. 1.
- Για κομμάτια.mp3, πατήστε για πρόσβαση στη λίστα κομματιών.

⑮ **⊕/DISP**

- Πατήστε επανειλημμένα για να εμφανίσετε τις διαθέσιμες πληροφορίες σχετικά με το τρέχον κομμάτι.
- Πατήστε επανειλημμένα για να εμφανίσετε τις διαθέσιμες πληροφορίες RDS.
- Πατήστε και κρατήστε πατημένο για να εμφανιστεί το ρυθμισμένο ρολόι.

⑯ **AS/SOURCE**

- Πατήστε για να επιλέξετε μια πηγή:
- Στη λειτουργία ραδιοφώνου, πατήστε παρατεταμένα για να ενεργοποιήσετε την αυτόματη αναζήτηση ραδιοφωνικών σταθμών.

⑰ ▼

- Για κομμάτια.mp3, πατήστε για να επιλέξετε τον επόμενο φάκελο.
- Στη λειτουργία ραδιοφώνου, πατήστε για να επιλέξετε μια ζώνη δέκτη.

⑱ ⏻ 🔇

- Πατήστε για να ενεργοποιήσετε το σύστημα.
- Πατήστε παρατεταμένα για απενεργοποίηση του συστήματος.
- Πατήστε για σίγαση των ηχείων ή απελευθέρωση από κατάσταση σίγασης.
- Πατήστε για επιβεβαίωση μιας επιλογής.
- Περιστρέψτε για εναλλαγή μεταξύ των επιλογών μενού.
- Περιστρέψτε για να ρυθμίσετε το επίπεδο έντασης.

⑲ EQ AUDIO

- Πατήστε επανειλημμένα για να επιλέξετε έναν προκαθορισμένο ισοσταθμιστή ήχου.
- Πατήστε παρατεταμένα για να ενεργοποιήσετε τη ρύθμιση των μπάσων, των πρίμων, της ισορροπίας και του fader.

⑳ ⏮ / ⏭

- Συντονισμός σε ραδιοφωνικό σταθμό
- Πατήστε για μετάβαση στο προηγούμενο ή το επόμενο κομμάτι.
- Πατήστε παρατεταμένα για επαναφορά ενός κομματιού ή γρήγορη αναζήτηση προς τα εμπρός.

㉑ ☎

- Πατήστε για να κλείσετε μια τρέχουσα κλήση.
- Πατήστε παρατεταμένα για να απορρίψετε μια εισερχόμενη κλήση.

㉒ 📞

- Πατήστε για να απαντήσετε σε μια εισερχόμενη κλήση.
- Όταν δεν υπάρχει κλήση, πατήστε 📞 για επανάκληση του τελευταίου αριθμού που καλέσατε και, στη συνέχεια, πατήστε ⏻ 🔇 για να ξεκινήσετε να καλείτε.
- Σε μια κλήση, πατήστε παρατεταμένα για μεταφορά της φωνής μεταξύ του τηλεφώνου και των ηχείων του αυτοκινήτου.

㉓ micro SD

- Τοποθετήστε μια κάρτα micro SD.

㉔ **RESET**

- Πατήστε για επαναφορά του συστήματος στις εργοστασιακές προεπιλεγμένες ρυθμίσεις.

3 Εγκαταστήστε το σύστημα ήχου αυτοκινήτου

Προσοχή

- Χρησιμοποιήστε τα στοιχεία ελέγχου μόνο όπως αναφέρεται σε αυτό το εγχειρίδιο χρήστη.

Ακολουθήστε πάντα τις οδηγίες αυτού του κεφαλαίου. Αυτές οι οδηγίες αφορούν μια τυπική εγκατάσταση. Ωστόσο, εάν το αυτοκίνητό σας έχει διαφορετικές απαιτήσεις, κάντε τη ρύθμιση ανάλογα. Εάν έχετε οποιαδήποτε ερώτηση σχετικά με τα κιτ εγκατάστασης, συμβουλευτείτε τον τοπικό σας πωλητή.

Σημείωση

- Αυτό το σύστημα έχει σχεδιαστεί μόνο για λειτουργία DC 12V αρνητικής γείωσης (γείωσης).
- Να εγκαθιστάτε πάντα αυτό το σύστημα στον ταμπλό του αυτοκινήτου. Άλλες τοποθεσίες μπορεί να είναι επικίνδυνες καθώς το πίσω μέρος του συστήματος θερμαίνεται κατά τη χρήση.
- Για να αποφύγετε βραχυκύκλωμα: πριν από τη σύνδεση, βεβαιωθείτε ότι η ανάφλεξη είναι απενεργοποιημένη.
- Βεβαιωθείτε ότι έχετε συνδέσει τα κίτρινα και κόκκινα καλώδια τροφοδοσίας μετά τη σύνδεση όλων των άλλων καλωδίων.
- Βεβαιωθείτε ότι όλα τα χαλαρά καλώδια είναι μονωμένα με ηλεκτρική ταινία.
- Βεβαιωθείτε ότι τα καλώδια δεν πιάνονται κάτω από βίδες σιδήρου που θα κινούνται (π.χ. ράγα καθίσματος).
- Βεβαιωθείτε ότι όλα τα καλώδια γείωσης (γείωσης) καταλήγουν σε ένα κοινό σημείο γείωσης (γείωση).
- Χρησιμοποιήστε μόνο το παρεχόμενο υλικό στήριξης για ασφαλή εγκατάσταση.
- Οι ακατάλληλες ασφάλειες μπορούν να προκαλέσουν ζημιά ή πυρκαγιά. Όταν πρέπει να αλλάξετε την ασφάλεια, συμβουλευτείτε έναν επαγγελματία.
- Όταν συνδέετε άλλες συσκευές σε αυτό το σύστημα, βεβαιωθείτε ότι η βαθμολογία του κυκλώματος αυτοκινήτου είναι υψηλότερη από τη συνολική τιμή ασφάλειας όλων των συνδεδεμένων συσκευών.
- Μην συνδέετε ποτέ τα καλώδια των ηχείων στο μεταλλικό σώμα ή το πλαίσιο του αυτοκινήτου.
- Ποτέ μην συνδέετε τα καλώδια των ηχείων με ρίγες μεταξύ τους.

Σύνδεση καλωδίων

Σημείωση

- Βεβαιωθείτε ότι όλα τα χαλαρά καλώδια είναι μονωμένα με ηλεκτρική ταινία.
- Συμβουλευτείτε έναν επαγγελματία για να συνδέσετε καλώδια όπως περιγράφεται παρακάτω.

1 Ελέγξτε προσεκτικά την καλωδίωση του αυτοκινήτου και συνδέστε τις στις αρσενικές υποδοχές ISO.

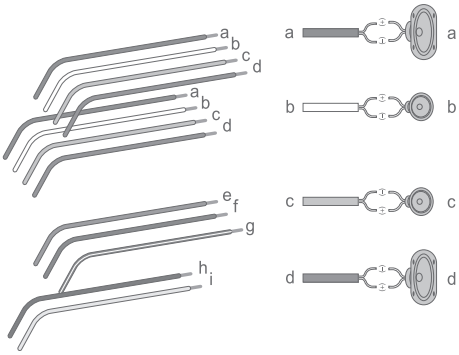

	Αρσενικά βύσματα ISO	Σύνδεση με
a	Πράσινη λωρίδα, πράσινη λωρίδα με μαύρη άκρη	Πίσω αριστερό ηχείο
b	Λευκή λωρίδα, λευκή λωρίδα με μαύρη άκρη	Μπροστινό αριστερό ηχείο
c	Γκρι λωρίδα, γκρι λωρίδα με μαύρη άκρη	Μπροστινό δεξί ηχείο
d	Μωβ λωρίδα, μοβ λωρίδα με μαύρη άκρη	Πίσω δεξί ηχείο
e	Κόκκινη λωρίδα	Πλήκτρο ανάφλεξης + 12 V DC στη θέση ON/ACC
f	Μπλε λωρίδα	Καλώδιο ελέγχου ρελέ κινητήρα / ηλεκτρικής κεραίας
g	Λευκή λωρίδα με μπλε άκρη	Καλώδιο ελέγχου ρελέ ενισχυτή
h	Μαύρη λωρίδα	Γείωση
i	Κίτρινη λωρίδα	Στην μπαταρία αυτοκινήτου + 12 V που είναι πάντα ενεργοποιημένη

2 Συνδέστε την κεραία και τον ενισχυτή όπως φαίνεται, εάν υπάρχει.

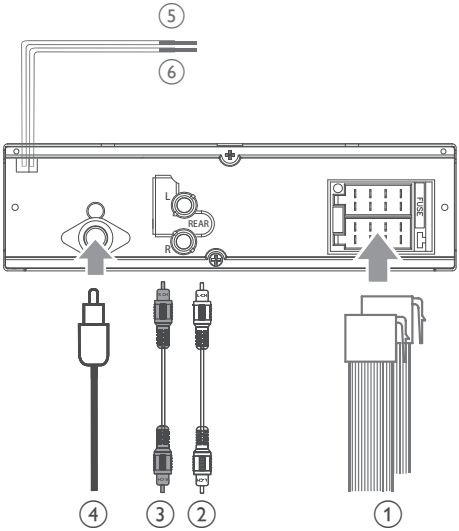

	Υποδοχές στο πίσω πλαίσιο	Εξωτερικές πρίζες ή βύσματα
1	Για αρσενικά βύσματα ISO	Όπως αναφέρεται παραπάνω
2	**REAR L**	Πίσω αριστερό ηχείο
3	**REAR R**	Πίσω δεξί ηχείο
4	**ANTENNA**	Κεραία
5	Μωβ λωρίδα	Μονάδα τηλεχειριστηρίου OE
6	Μαύρη λωρίδα	Γείωση

Συμβουλή

- Η διάταξη των ακίδων για τους συνδετήρες ISO εξαρτάται από τον τύπο του οχήματός σας. Για να αποφύγετε ζημιές στη μονάδα, συνδέστε τα σωστά.

Τοποθέτηση στο ταμπλό

- Εάν το αυτοκίνητο δεν διαθέτει ενσωματωμένη μονάδα δίσκου ή υπολογιστή πλοήγησης, αποσυνδέστε τον αρνητικό ακροδέκτη της μπαταρίας του αυτοκινήτου.
- Εάν η μπαταρία του αυτοκινήτου δεν αποσυνδεθεί, για να αποφύγετε βραχυκύκλωμα, βεβαιωθείτε ότι τα γυμνά καλώδια δεν αγγίζουν το ένα το άλλο.

1 Βεβαιωθείτε ότι το άνοιγμα του ταμπλό αυτοκινήτου βρίσκεται εντός αυτών των μετρήσεων:

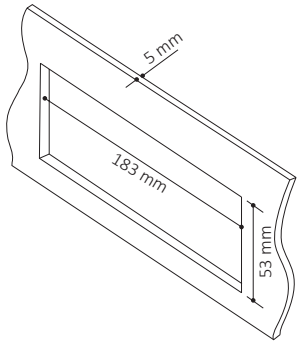

2 Αφαιρέστε το κάλυμμα στερέωσης με τα παρεχόμενα εργαλεία αποσυναρμολόγησης.

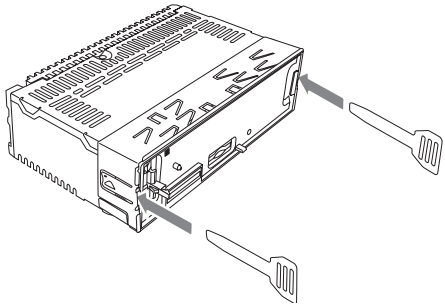

3 Τοποθετήστε το χιτώνιο στο ταμπλό και λυγίστε τις γλωττίδες προς τα έξω για να στερεώσετε το χιτώνιο.

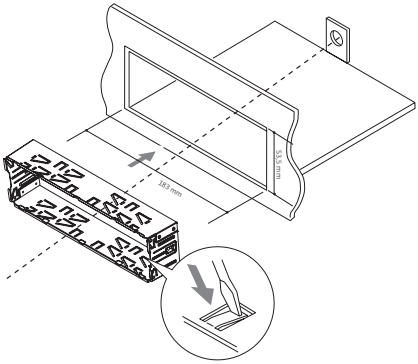

4 Σύρετε τη μονάδα στο χιτώνιο μέχρι να ακούσετε ένα «κλικ».

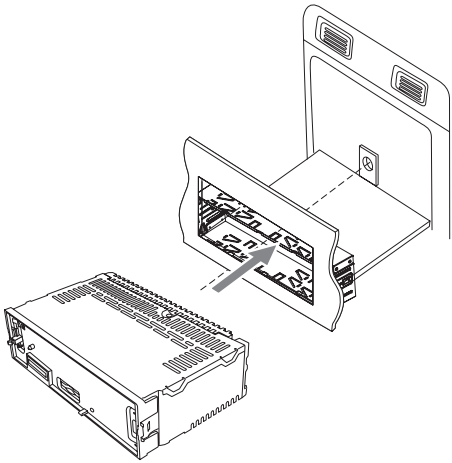

5 Συνδέστε την διακοσμητική πλάκα.

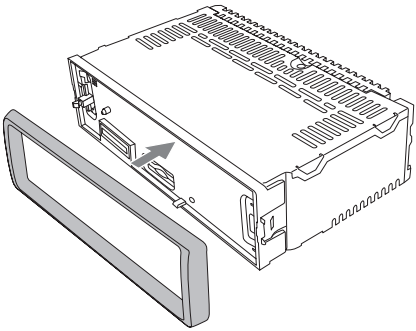

6 Επανασυνδέστε τον αρνητικό ακροδέκτη της μπαταρίας του αυτοκινήτου.

Σύνδεση μπροστινού πίνακα

1 Τοποθετήστε την εγκοπή στον μπροστινό πίνακα στο πλαίσιο της κύριας μονάδας.

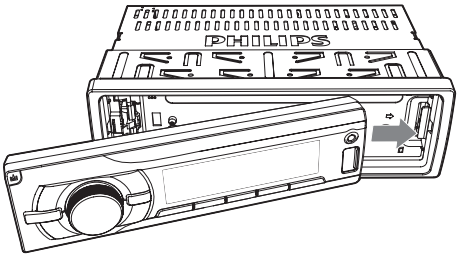

2 Πιέστε το αριστερό άκρο του μπροστινού πίνακα προς τα μέσα μέχρι να ασφαλιστεί και να ακούσετε το χαρακτηριστικό «κλικ».

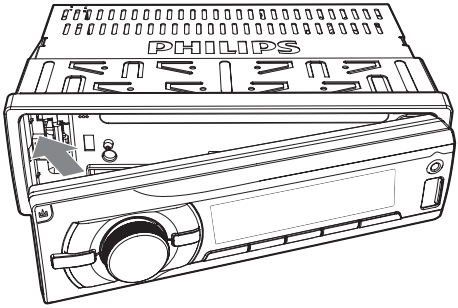

Αποσυνδέστε τον μπροστινό πίνακα

Σημείωση

- Πριν τοποθετήσετε μια κάρτα micro SD ή επαναφέρετε το σύστημα, αποσυνδέστε τον μπροστινό πίνακα.
- Πριν αποσυνδέσετε τον μπροστινό πίνακα, βεβαιωθείτε ότι το σύστημα είναι απενεργοποιημένο.

1 Πατήστε ⏏ για να απελευθερώσετε το μπροστινό πλαίσιο.

2 Τραβήξτε το μπροστινό πλαίσιο προς τα έξω για να το αφαιρέσετε.

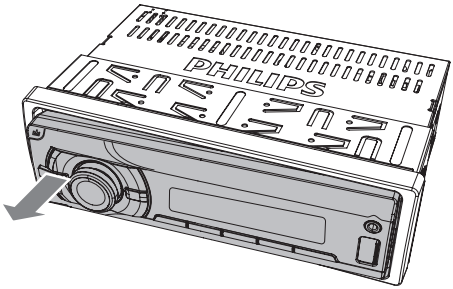

4 Ξεκινώντας

Χρήση πρώτη φορά

1 Πατήστε ⏻ 🔇 για να ενεργοποιήσετε το σύστημα.

↳ Εμφανίζεται η ένδειξη **[PHILIPS]** και στη συνέχεια μετακινείται η **[SELECT OPERATING REGION]** (επιλέξτε περιοχή ραδιοφώνου).

2 Όταν εμφανίζεται μία από τις ακόλουθες επιλογές, περιστρέψτε ⏻ 🔇 για να επιλέξετε μια περιοχή ραδιοφώνου που ταιριάζει με την τοποθεσία σας.

- **[AREA EUROPE]** (Δυτική Ευρώπη)
- **[AREA ASIA]** (Ασία-Ειρηνικός)
- **[AREA MID - EAST]** (Μέση Ανατολή)
- **[AREA AUST]** (Αυστραλία)
- **[AREA RUSSIA]** (Ρωσία)
- **[AREA USA]** (Ηνωμένες Πολιτείες)
- **[AREA LATIN]** (Λατινική Αμερική)
- **[AREA JAPAN]** (Ιαπωνία)

3 Πατήστε ⏻ 🔇 νια επιβεβαίωση.

↳ Το σύστημα μεταβαίνει αυτόματα σε λειτουργία ραδιοφώνου.

- Για να απενεργοποιήσετε το σύστημα, πατήστε παρατεταμένα ⏻ 🔇 μέχρι να σβήσει ο οπίσθιος φωτισμός της οθόνης.

Ορίστε τη μορφή ώρας

1 Πατήστε παρατεταμένα ↩ MENU για πρόσβαση στο μενού συστήματος.

2 Πατήστε ▲ ZONE / ▼ επανειλημμένα έως ότου εμφανιστεί το **[CLK 24H]** ή **[CLK 12H]**.

3 Περιστρέψτε ⏻ 🔇 για να επιλέξετε **[CLK 24H]** ή **[CLK 12H]**.

- **[CLK 24H]**: Μορφή ώρας 24 ωρών
- **[CLK 12H]**: Μορφή ώρας 12 ωρών

Ρύθμιση ρολογιού

1 Πατήστε παρατεταμένα MENU για πρόσβαση στο μενού συστήματος.

2 Πατήστε ZONE ▲ / ▼ επανειλημμένα έως ότου εμφανιστεί το **[CLK]** με τα ψηφία χρόνου να αναβοσβήνουν.

3 Περιστρέψτε ⏻ 🔇 αριστερόστροφα για να ρυθμίσετε την ώρα.

4 Περιστρέψτε ⏻ 🔇 δεξιόστροφα για να ρυθμίσετε τα λεπτά.

Ρύθμιση ρολογιού.

Πατήστε και κρατήστε πατημένο ⏲ / **DISP** μέχρι να εμφανιστεί το **[CLK]** και το ρυθμισμένο ρολόι.

- Για έξοδο από την οθόνη ρολογιού, πατήστε οποιοδήποτε κουμπί ή περιστρέψτε το ⏻ 🔇.

Επιλογή πηγής

Πατήστε επανειλημμένα **AS/SOURCE** για να επιλέξετε μια πηγή.

- **[RADIO]**: Ακρόαση ραδιοφώνου FM/AM
- **[AUDIO IN]**: Ακούστε την είσοδο ήχου μέσω της υποδοχής **AUDIO IN**.
- **[USB PLAY]**: Όταν μια συσκευή αποθήκευσης USB είναι συνδεδεμένη και αναγνωρισμένη, μπορείτε να επιλέξετε αυτήν την πηγή για αναπαραγωγή αρχείων ήχου που είναι αποθηκευμένα σε αυτήν.
- **[SD PLAY]**: Όταν μια κάρτα micro SD τοποθετηθεί και αναγνωριστεί, μπορείτε να επιλέξετε αυτήν την πηγή για αναπαραγωγή αρχείων ήχου που είναι αποθηκευμένα σε αυτήν.
- **[BT AUDIO]**: Ακούστε τον ήχο από μια συνδεδεμένη συσκευή Bluetooth.

Ορίστε τη μορφή ώρας

1 Πατήστε και κρατήστε πατημένο το ZONE ▲ έως ότου εμφανιστεί μία από τις ακόλουθες επιλογές.

- **[ALL]**: Για όλους τους επιβάτες
- **[FRONT-L]**: Μόνο για το μπροστινό αριστερό κάθισμα
- **[FRONT-R]**: Μόνο για την μπροστινή δεξιά θέση
- **[FRONT]**: Μόνο για μπροστινούς επιβάτες

2 Πατήστε ZONE ▲ / ▼ επανειλημμένα για να επιλέξετε μια ζώνη ακρόασης.

Σίγαση του μπιπ του κουμπιού

Ο ήχος των κουμπιών είναι ενεργοποιημένος από προεπιλογή.

1 Πατήστε παρατεταμένα MENU για πρόσβαση στο μενού συστήματος.

2 Πατήστε ZONE ▲ / ▼ επανειλημμένα έως ότου εμφανιστεί το **[BEEP ON]** ή το **[BEEP OFF]**.

- **[BEEP ON]**: Ενεργοποιεί τον ήχο των κουμπιών.
- **[BEEP OFF]**: Σίγαση του ήχου των κουμπιών.

3 Περιστρέψτε ⏻ 🔇 για να αλλάξετε τη ρύθμιση.

5 Ακρόαση ραδιοφώνου

Μετάβαση σε κατάσταση αναμονής

1 Πατήστε επανειλημμένα **AS/SOURCE** για να αλλάξετε την πηγή σε **[RADIO]**.

2 Πατήστε ▲ZONE / ▼ διαδοχικά για να επιλέξετε μια μπάντα.

Επιλέξτε μια περιοχή δέκτη

Μπορείτε να επιλέξετε μια περιοχή ραδιοφώνου που ταιριάζει με την τοποθεσία σας.

1 Πατήστε παρατεταμένα ↩MENU για πρόσβαση στο μενού συστήματος.

2 Πατήστε ▲ZONE / ▼ επανειλημμένα έως ότου εμφανιστεί μία από τις ακόλουθες επιλογές.
- **[AREA EUROPE]** (Δυτική Ευρώπη)
- **[AREA ASIA]** (Ασία-Ειρηνικός)
- **[[AREA M--EAST]** (Μέση Ανατολή)
- **[AREA AUST]** (Αυστραλία)
- **[AREA RUSSIA]** (Ρωσία)
- **[AREA USA]** (Ηνωμένες Πολιτείες)
- **[AREA LATIN]** (Λατινική Αμερική)

3 Περιστρέψτε ⏻🔇 για να επιλέξετε μια περιοχή.

Επιλέξτε ευαισθησία δέκτη

Για να αναζητήσετε ραδιοφωνικούς σταθμούς μόνο με δυνατά σήματα ή περισσότερους ραδιοφωνικούς σταθμούς, μπορείτε να αλλάξετε την ευαισθησία του δέκτη.

1 Πατήστε παρατεταμένα ↩MENU για πρόσβαση στο μενού συστήματος.

2 Πατήστε ▲ZONE / ▼ επανειλημμένα έως ότου εμφανιστεί η ένδειξη **[LOCAL ON]** ή **[LOCAL OFF]**.

3 Περιστρέψτε ⏻🔇 για να επιλέξετε μαι ρύθμιση.
- **[LOCAL ON]**: Σαρώνει ραδιοφωνικούς σταθμούς μόνο με δυνατά σήματα.
- **[LOCAL OFF]**: Αναζήτηση ραδιοφωνικών σταθμών με δυνατά και αδύναμα σήματα.

Αναζήτηση διαδικτυακών ραδιοφωνικών σταθμών

Αναζητάει αυτόματα έναν ραδιοφωνικό σταθμό

Πατήστε |◀◀ ή ▶▶| για αναζήτηση του προηγούμενου ή του επόμενου ραδιοφωνικού σταθμού με δυνατό σήμα.

Χειροκίνητη αναζήτηση ραδιοφωνικού σταθμού

1 Πατήστε και κρατήστε πατημένο το |◀◀ ή το ▶▶| έως ότου αναβοσβήνει το **[M]**.

2 Πατήστε |◀◀ ή ▶▶| επανειλημμένα έως ότου εμφανιστεί η συχνότητα στόχου.

Αποθήκευση ραδιοφωνικών σταθμών στη μνήμη

Σημείωση

- Μπορείτε να αποθηκεύσετε έως έξι σταθμούς για κάθε μπάντα.

Αποθήκευση ραδιοφωνικών σταθμών αυτόματα

1 Πατήστε ▲ZONE / ▼ διαδοχικά για να επιλέξετε μια μπάντα.

2 Πατήστε και κρατήστε πατημένο το **AS/SOURCE** μέχρι να εμφανιστεί το **[STORE ---]**.

↳ Μετά την ολοκλήρωση της αναζήτησης, ο πρώτος αποθηκευμένος ραδιοφωνικός σταθμός μεταδίδεται αυτόματα.

- Για να επιλέξετε έναν αποθηκευμένο ραδιοφωνικό σταθμό, πατήστε 1♫, 2, 3 REP, SHUF 4, 5 ή ▶II 6.

Αποθήκευση ραδιοφωνικών σταθμών χειροκίνητα

1 Πατήστε ▲ZONE / ▼ διαδοχικά για να επιλέξετε μια μπάντα.

2 Συντονιστείτε στον ραδιοφωνικό σταθμό που θέλετε να αποθηκεύσετε.

3 Πατήστε και κρατήστε πατημένο το 1 ♫, 2, 3 REP, SHUF 4, 5 ή ▶II 6 για να αποθηκεύσετε τον ραδιοφωνικό σταθμό στο επιλεγμένο κανάλι.

- Για να επιλέξετε έναν αποθηκευμένο ραδιοφωνικό σταθμό, πατήστε 1 ♫, 2, 3 REP, SHUF 4, 5 ή ▶II 6.

Αναπαραγωγή με RDS

Η λειτουργία RDS (Radio Data System) λειτουργεί μόνο σε περιοχές με σταθμούς FM που εκπέμπουν σήματα RDS. Εάν συντονιστείτε σε σταθμό RDS, εμφανίζεται το όνομα του σταθμού.

Ενεργοποιήστε τη λειτουργία RDS

Σημείωση

- Η λειτουργία RDS είναι ενεργοποιημένη από προεπιλογή.
- Μόνο όταν είναι ενεργοποιημένη η λειτουργία RDS, είναι δυνατή η πρόσβαση σε σχετικές ρυθμίσεις RDS.

1 Πατήστε παρατεταμένα ↩MENU για πρόσβαση στο μενού συστήματος.

2 Πατήστε ▲ZONE / ▼ επανειλημμένα έως ότου εμφανιστεί το **[RDS ON]** ή το **[RDS OFF]**.

3 Περιστρέψτε το ⏻🔇 για να επιλέξετε **[RDS ON]**.

↳ Η λειτουργία RDS είναι ενεργοποιημένη

- Για να απενεργοποιήσετε τη λειτουργία RDS, περιστρέψτε το ⏻🔇 για να επιλέξετε **[RDS OFF]**.

Επιλέξτε έναν τύπο προγράμματος

Πριν συντονιστείτε σε σταθμούς RDS, μπορείτε να επιλέξετε έναν τύπο προγράμματος για να αναζητήσετε προγράμματα μόνο της επιλεγμένης κατηγορίας.

1 Πατήστε παρατεταμένα ↩MENU για πρόσβαση στο μενού συστήματος.

2 Πατήστε ▲ZONE / ▼ επανειλημμένα μέχρι να εμφανιστεί η ένδειξη **[PTY]**.

3 Πατήστε ⏻🔇 για πρόσβαση στη λίστα των τύπων προγραμμάτων.

4 Περιστρέψτε το ⏻🔇 για να επιλέξετε έναν τύπο προγράμματος και, στη συνέχεια, πατήστε ⏻🔇 για να επιβεβαιώσετε.

Στοιχείο	Τύπος προγράμματος	Περιγραφή
1	**NEWS**	Υπηρεσίες ειδήσεων
2	**AFFAIRS**	Πολιτική και τρέχουσα επικαιρότητα
3	**INFO**	Ειδικά ενημερωτικά προγράμματα
4	**SPORT**	Αθλητικά
5	**EDUCATE**	Εκπαίδευση και προχωρημένη κατάρτιση
6	**DRAMA**	Ραδιοφωνικές εκπομπές και λογοτεχνία
7	**CULTURE**	Πολιτισμός, θρησκεία και κοινωνία
8	**SCIENCE**	Επιστήμη
9	**VARIED**	Προγράμματα ψυχαγωγίας
10	**POP M**	Μουσική ποπ
11	**ROCK M**	Μουσική ροκ
12	**EASY M**	Ελαφριά μουσική
13	**LIGHT M**	Απαλή κλασική μουσική
14	**CLASSICS**	Κλασσική μουσική
15	**OTHER M**	Ειδικά μουσικά προγράμματα
16	**WEATHER**	Καιρικές συνθήκες
17	**FINANCE**	Οικονομικά
18	**CHILDREN**	Χριστουγεννιάτικα προγράμματα
18	**SOCIAL**	Κοινωνικά ζητήματα
20	**RELIGION**	Θρησκεία
21	**PHONE IN**	Είσοδος τηλεφώνου
22	**TRAVEL**	Ταξίδια
23	**LEISURE**	Ελεύθερος χρόνος
24	**JAZZ**	Μουσική τζαζ
25	**COUNTRY**	Μουσική κάντρι
26	**NATION M**	Εθνική μουσική
27	**OLDIES**	Παλιά κομμάτια
28	**FOLK M**	Παραδοσιακή μουσική
29	**DOCUMENT**	Ντοκιμαντέρ
30	**TEST**	Δοκιμή συστήματος συναγερμού

Στοιχείο	Τύπος προγράμματος	Περιγραφή
31	**ALARM**	Αφύπνιση

Χρησιμοποιήστε εναλλακτικές συχνότητες

Εάν το σήμα ενός σταθμού RDS είναι κακό, ενεργοποιήστε τη λειτουργία AF (Εναλλακτική συχνότητα) για να αναζητήσετε έναν άλλο σταθμό που εκπέμπει το ίδιο πρόγραμμα.

1 Πατήστε παρατεταμένα ⮌ MENU για πρόσβαση στο μενού συστήματος.

2 Πατήστε ▲ ZONE / ▼ επανειλημμένα έως ότου εμφανιστεί το **[AF ON]** ή το **[AF OFF]**.

3 Περιστρέψτε ⏻ 🔇 για να επιλέξετε μαι ρύθμιση.

- **[AF ON]**: Ενεργοποιεί τη λειτουργία AF.
- **[AF OFF]**: Απενεργοποιεί τη λειτουργία AF.

Ορίζει την περιοχή για συντονισμό AF

Μπορείτε να ορίσετε την περιοχή για συντονισμό AF.

1 Πατήστε παρατεταμένα ⮌ MENU για πρόσβαση στο μενού συστήματος.

2 Πατήστε ▲ ZONE / ▼ επανειλημμένα έως ότου εμφανιστεί το **[REG ON]** ή το **[REG OFF]**.

3 Περιστρέψτε ⏻ 🔇 για να επιλέξετε μαι ρύθμιση.

- **[REG ON]**: Μόνο οι σταθμοί RDS στην τρέχουσα περιοχή μπορούν να συντονιστούν αυτόματα.
- **[REG OFF]**: Όλοι οι σταθμοί RDS μπορούν να συντονιστούν αυτόματα.

Ανακοινώσεις για την κυκλοφορία

Εάν θέλετε να λαμβάνετε ειδοποιήσεις για την κίνηση, ενεργοποιήστε τη λειτουργία TA (Ανακοίνωση κυκλοφορίας).

1 Πατήστε παρατεταμένα ⮌ MENU για πρόσβαση στο μενού συστήματος.

2 Πατήστε ▲ ZONE / ▼ επανειλημμένα έως ότου εμφανιστεί το **[TA ON]** ή το **[TA OFF]**.

3 Περιστρέψτε ⏻ 🔇 για να επιλέξετε μαι ρύθμιση.

- **[TA ON]**: Όταν η ανακοίνωση κυκλοφορίας είναι στον αέρα, το σύστημα μεταβαίνει αυτόματα στη λειτουργία δέκτη και αρχίζει να μεταδίδει την ανακοίνωση κυκλοφορίας. Όταν η ανακοίνωση

κυκλοφορίας τελειώσει, το σύστημα επιστρέφει στην προηγούμενη λειτουργία.
- **[TA OFF]**: Η ανακοίνωση κυκλοφορίας δεν διακόπτει.

Συμβουλή

- Όταν μια ανακοίνωση κυκλοφορίας διακοπεί, μπορείτε να πατήσετε MENU για να αλλάξετε το σύστημα στην προηγούμενη λειτουργία.

Συγχρονίστε το ρολόι συστήματος

Μπορείτε να συγχρονίσετε το ρολόι συστήματος με έναν σταθμό RDS που μεταδίδει σήματα ώρας.

1 Πατήστε παρατεταμένα MENU για πρόσβαση στο μενού συστήματος.

2 Πατήστε ZONE / ▼ επανειλημμένα έως ότου εμφανιστεί το **[CT ON]** ή το **[CT OFF]**.

3 Περιστρέψτε ⏻ 🔇 για να επιλέξετε μαι ρύθμιση.
- **[CT ON]**: Συγχρονίστε το ρολόι συστήματος με το σταθμό RDS αυτόματα.
- **[CT OFF]**: Ο αυτόματος συγχρονισμός ρολογιού με το σταθμό RDS είναι απενεργοποιημένος.

Συμβουλή

- Η ακρίβεια του χρόνου εξαρτάται από το σταθμό RDS που μεταδίδει σήματα χρόνου.

6 Αναπαραγωγή από συσκευή αποθήκευσης

Αυτό το σύστημα μπορεί να αναπαράγει αρχεία. mp3 που αντιγράφονται σε μια συμβατή συσκευή αποθήκευσης.

Σημείωση

- Η Philips δεν εγγυάται συμβατότητα με όλες τις συσκευές αποθήκευσης.
- Το σύστημα αρχείων NTFS (New Technology File System) δεν υποστηρίζεται.

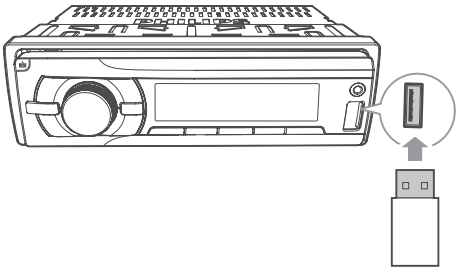

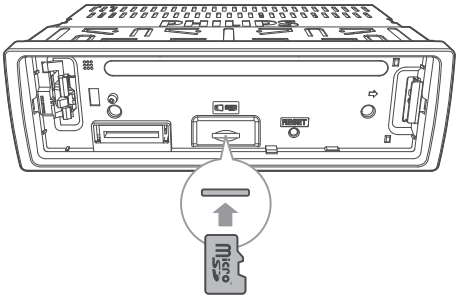

1 Συνδέστε μια συμβατή συσκευή αποθήκευσης USB ή μια κάρτα micro SD.
- Για μια κάρτα micro SD, αποσυνδέστε πρώτα τον μπροστινό πίνακα, τοποθετήστε την κάρτα στην υποδοχή micro SD και, στη συνέχεια, συνδέστε το μπροστινό πλαίσιο.

2 Πατήστε επανειλημμένα **AS/SOURCE** για εναλλαγή της πηγής.

- **[USB PLAY]**: Για μια συσκευή αποθήκευσης USB που είναι συνδεδεμένη στην υποδοχή USB στον μπροστινό πίνακα
- **[SD PLAY]**: Για μια κάρτα micro SD που έχει εισαχθεί στην υποδοχή

3 Εάν η αναπαραγωγή δεν ξεκινήσει, πατήστε ▶II 6.

Έλεγχος αναπαραγωγής

Πλήκτρο	Λειτουργία
▲ZONE / ▼	Πατήστε επανειλημμένα για να επιλέξετε ένα φάκελο.
▶II 6	Έναρξη, διακοπή ή συνέχιση της αναπαραγωγής.
I◀◀ / ▶▶I	Πατήστε για αναπαραγωγή του προηγούμενου ή του επόμενου κομματιού.
I◀◀ / ▶▶I	Πατήστε παρατεταμένα για επαναφορά ενός κομματιού ή γρήγορη αναζήτηση προς τα εμπρός.
⊙ /DISP	Πατήστε επανειλημμένα για να εμφανίσετε τις διαθέσιμες πληροφορίες σχετικά με το τρέχον κομμάτι.
3 REP	Πατήστε διαδοχικά για να επιλέξετε λειτουργία επανάληψης: • **[REP ONE]**: επανάληψη τρέχοντος κομματιού, • **[RPT FLD]**: επανάληψη όλων των κομματιών στον τρέχοντα φάκελο ή • **[RPT ALL]**: επανάληψη όλων των κομματιών στη συσκευή αποθήκευσης.
SHUF 4	Πατήστε διαδοχικά για να επιλέξετε λειτουργία αναπαραγωγής: • **[SHU ALL]**: αναπαραγωγή όλων των κομματιών τυχαία, • **[SHU FLD]**: αναπαραγωγή κομματιών στον τρέχοντα φάκελο τυχαία, ή • **[SHU OFF]**: αναπαραγωγή όλων των κομματιών στη συσκευή αποθήκευσης με τη σειρά.

Εναλλαγή κομματιών

Κατά τη διάρκεια του παιχνιδιού, μπορείτε να αλλάξετε κομμάτια ή φακέλους γρήγορα.

Εναλλαγή κομματιών απευθείας

1 Πατήστε 1 ♫ για πρόσβαση στη λίστα κομματιών.

↳ Εμφανίζεται μα κύλιση το όνομα αρχείου των τρέχοντος κομματιού.

2 Περιστρέψτε ⊙ 🔇 για εναλλαγή κομματιών.

3 Πατήστε ⊙ 🔇 για αναπαραγωγή των προγραμματισμένων κομματιών.

Εναλλαγή φακέλων για ένα κομμάτι

1 Πατήστε 2 για πρόσβαση στη λίστα φακέλου.

↳ Εμφανίζεται μα κύλιση το όνομα αρχείου φακέλου.

2 Περιστρέψτε ⊙ 🔇 για εναλλαγή μεταξύ φακέλων.

3 Πατήστε ⊙ 🔇 ω

↳ Το σύστημα ξεκινά την αναπαραγωγή του πρώτου κομματιού κάτω από το φάκελο.

7 Χρήση συσκευών Bluetooth

Με αυτό το σύστημα ήχου αυτοκινήτου, μπορείτε να ακούσετε ήχο από μια συσκευή αναπαραγωγής ή να πραγματοποιήσετε μια κλήση μέσω Bluetooth.

Συνδέστε μια συσκευή

Σημείωση

- Η Philips δεν εγγυάται τη συμβατότητα με όλες τις συσκευές Bluetooth.
- Πριν από τη ζεύξη μιας συσκευής με αυτό το σύστημα, διαβάστε το εγχειρίδιο χρήστη για συμβατότητα Bluetooth.
- Βεβαιωθείτε ότι η λειτουργία Bluetooth είναι ενεργοποιημένη στη συσκευή σας και ότι η συσκευή σας είναι ορατή σε όλες τις άλλες συσκευές Bluetooth.
- Ταυτόχρονα, μπορείτε να συνδέσετε μόνο μία συσκευή Bluetooth σε αυτό το σύστημα.
- Η εμβέλεια λειτουργίας μεταξύ αυτού του συστήματος και μιας συσκευής Bluetooth είναι περίπου 3 μέτρα (9 πόδια).
- Οποιοδήποτε εμπόδιο ανάμεσα σε αυτό το σύστημα και μια συσκευή Bluetooth μπορεί να μειώσει την εμβέλεια λειτουργίας.
- Κρατήστε το μακριά από οποιαδήποτε άλλη ηλεκτρονική συσκευή που μπορεί να προκαλέσει παρεμβολές.

Στη συσκευή σας, ακολουθήστε τα παρακάτω βήματα.

1 Αναζήτηση συσκευών Bluetooth

2 Στη λίστα συσκευών, επιλέξτε **CE235BT.**

↳ Εάν η ζεύξη επιτύχει, η ένδειξη **[PAIRED]** εμφανίζεται στην οθόνη LCD αυτού του συστήματος.

↳ Εάν η σύνδεση επιτύχει, η ένδειξη **[CONNECTED]** μετακινείται και εμφανίζεται η ένδειξη ᛒ στην οθόνη LCD αυτού του συστήματος.

↳ Εάν η σύνδεση αποτύχει, εμφανίζεται η ένδειξη **[FAILED]** στην οθόνη LCD αυτού του συστήματος.

- Εάν απαιτείται κωδικός πρόσβασης, εισαγάγετε **0000** και, στη συνέχεια, επιβεβαιώστε την καταχώριση κωδικού πρόσβασης. Για ορισμένες συσκευές, πρέπει να ενεργοποιήσετε ή να επιτρέψετε τη σύνδεση με το CE235BT μετά την επιτυχή ζεύξη.

Αποσύνδεση συσκευής

1 Πατήστε παρατεταμένα MENU για πρόσβαση στο μενού συστήματος.

2 Πατήστε ZONE ▲ / ▼ επανειλημμένα μέχρι να εμφανιστεί η ένδειξη **[DIS--CON]**.

3 Πατήστε ⏻ 🔇.

↳ Εμφανίζεται η ένδειξη **[WAIT]**: με-,-, και--- αναβοσβήνει εναλλάξ έως ότου μετακινηθεί η ένδειξη [DISCONNECTED].

Συμβουλή

- Μπορείτε επίσης να ολοκληρώσετε την αποσύνδεση στη συσκευή σας.

Επανασύνδεση συσκευής

Ορισμένες συσκευές Bluetooth υποστηρίζουν την αυτόματη επανασύνδεση με μια συνδεδεμένη συσκευή Bluetooth. Εάν η συσκευή σας δεν υποστηρίζει αυτόματη επανασύνδεση, επανασυνδέστε τη με αυτό το σύστημα χειροκίνητα.

1 Πατήστε παρατεταμένα MENU για πρόσβαση στο μενού συστήματος.

2 Πατήστε ZONE ▲ / ▼ επανειλημμένα μέχρι να εμφανιστεί η ένδειξη **[RE-CON]**.

3 Πατήστε ⏻ 🔇.

↳ Εμφανίζεται η ένδειξη **[WAIT]**: με-, -, και--- αναβοσβήνει εναλλάξ έως ότου

μετακινηθεί η ένδειξη **[CONNECTED]** ή εμφανιστεί η ένδειξη **[FAILED]**.

↳ Εάν εμφανίζεται κυλιόμενη η ένδειξη **[CONNECTED]**, το σύστημα επανασυνδέεται στην τελευταία συνδεδεμένη συσκευή.

Συμβουλή

- Μπορείτε επίσης να ολοκληρώσετε την επανασύνδεση στη συσκευή σας.

Αναπαραγωγή ήχου από συσκευή Bluetooth

Εάν η συνδεδεμένη συσκευή Bluetooth υποστηρίζει Προηγμένο προφίλ διανομής ήχου (A2DP), μπορείτε να ακούσετε κομμάτια που είναι αποθηκευμένα στη συσκευή μέσω του συστήματος. Εάν η συσκευή υποστηρίζει επίσης προφίλ τηλεχειριστηρίου ήχου (AVRCP), μπορείτε να ελέγξετε την αναπαραγωγή στο σύστημα.

1 Αναπαραγωγή κομματιού στη συνδεδεμένη συσκευή.

2 Πατήστε επανειλημμένα **AS/SOURCE** για να αλλάξετε την πηγή σε **[BT AUDIO]**.

↳ Η αναπαραγωγή ξεκινά αυτόματα.

- Για παύση ή συνέχιση της αναπαραγωγής, πατήστε ▶II 6.
- Για μετάβαση στο προηγούμενο ή το επόμενο κομμάτι, πατήστε **I◀◀ / ▶▶I**.

Σημείωση

- Εάν η συνδεδεμένη συσκευή δεν υποστηρίζει το προφίλ AVRCP, ελέγξτε την αναπαραγωγή στη συνδεδεμένη συσκευή.

Πραγματοποίηση κλήσης

Σημείωση

- Διατηρήστε ενεργή τη σύνδεση Bluetooth μεταξύ του συστήματος και του κινητού σας τηλεφώνου.

Καλέστε έναν αριθμό

Στο κινητό σας τηλέφωνο, καλέστε έναν αριθμό.

↳ Εμφανίζεται η ένδειξη **[CALLING]**.

Επανάκληση της τελευταίας κλήσης

1 Όταν δεν υπάρχει κλήση, πατήστε .

↳ Εμφανίζεται η ένδειξη **[REDIAL]**.

2 Πατήστε ⏻🔇 για να ξεκινήσετε την κλήση.

Απάντηση εισερχόμενης κλήσης

Όταν το σύστημα λαμβάνει μια εισερχόμενη κλήση, εμφανίζεται ο αριθμός τηλεφώνου ή η ένδειξη **[PHONE IN]**. Πατήστε για να απαντήσετε στην κλήση.

Απόρριψη εισερχόμενης κλήσης

Πατήστε παρατεταμένα το έως ότου εμφανιστεί η ένδειξη **[END]**.

Τερματισμός κλήσης

Για να τερματίσετε μια τρέχουσα κλήση, πατήστε .

Μεταφορά κλήσης σε κινητό τηλέφωνο

Από προεπιλογή, η φωνή ακούγεται από τα ηχεία κατά τη διάρκεια μιας κλήσης.

1 Πατήστε παρατεταμένα το έως ότου εμφανιστεί η ένδειξη **[TRANSFER]**.

↳ Τα ηχεία είναι σε σίγαση και η φωνή ακούγεται μόνο στο κινητό σας τηλέφωνο.

2 Πάρτε το κινητό σας τηλέφωνο για να συνομιλήσετε.

8 Ακρόαση εξωτερικής συσκευής αναπαραγωγής

Μπορείτε να χρησιμοποιήσετε το σύστημα για να ενισχύσετε την είσοδο ήχου από μια εξωτερική συσκευή αναπαραγωγής, για παράδειγμα, MP3 player.

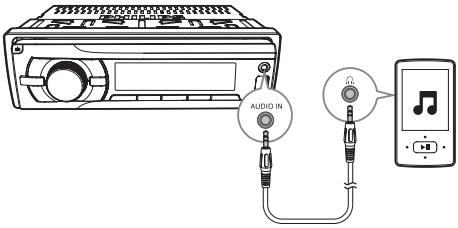

1 Πατήστε επανειλημμένα **AS/SOURCE** για να αλλάξετε την πηγή σε **[AUDIO IN]**.

2 Συνδέστε ένα καλώδιο εισόδου ήχου (δεν παρέχεται) με υποδοχή 3,5 mm και στα δύο άκρα στην:

- υποδοχή **AUDIO IN** στον μπροστινό πίνακα και
- στην υποδοχή εξόδου ήχου (συνήθως η υποδοχή ακουστικών) στην εξωτερική συσκευή αναπαραγωγής.

3 Αναπαραγωγή ήχου στην εξωτερική συσκευή αναπαραγωγής.

9 Φόρτιση της συσκευής σας USB

Μπορείτε να φορτίσετε συσκευή USB, για παράδειγμα smartphone με αυτό το προϊόν.

Σημείωση

- Η τάση εξόδου μέσω της υποδοχής USB είναι 5 V με ρεύμα εξόδου 1,0 A.

Συνδέστε τη συσκευή USB σε αυτό το προϊόν με καλώδιο USB. Μόλις η συσκευή USB συνδεθεί και αναγνωριστεί, αρχίζει να φορτίζεται αυτόματα.

10 Ρύθμιση ήχου

Οι ακόλουθες λειτουργίες ισχύουν για όλα τα υποστηριζόμενα μέσα.

Πλήκτρο	Λειτουργία
⏻ 🔇	Πατήστε το για αύξηση ή μείωση της έντασης.
⏻ 🔇	Πατήστε για σίγαση των ηχείων ή απελευθέρωση από κατάσταση σίγασης.
MAX SOUND	Πατήστε για ενεργοποίηση ή απενεργοποίηση του αυτόματου κλειδώματος καντράν
DBB	Πατήστε για να ενεργοποιήσετε ή να απενεργοποιήσετε το εφέ Dynamic Bass Boost (DBB).
EQ AUDIO	Πατήστε επανειλημμένα για να επιλέξετε έναν ισοσταθμιστή ήχου.
EQ AUDIO	1 Πατήστε παρατεταμένα για να ενεργοποιήσετε τη ρύθμιση του προσαρμοσμένου ισοσταθμιστή ήχου. 2 Πατήστε επανειλημμένα για να ορίσετε μια επιλογή: **[BASS]** (μπάσο), **[TREBLE]** (πρίμα), **[BAL]** (ισορροπία), **[FADER]** (σταδιακή μείωση) ή **[MIDDLE]** (μεσαίο). 3 Περιστρέψτε ⏻ 🔇 για να αλλάξετε τη ρύθμιση.

11 Προσαρμόστε τις ρυθμίσεις συστήματος.

1 Πατήστε ⮌ MENU για πρόσβαση στις ρυθμίσεις συστήματος.

2 Πατήστε ▲ ZONE / ▼ DBB επανειλημμένα έως εμφανιστεί με κύλιση μία από τις ακόλουθες ρυθμίσεις.

- **[BEEP]**, **[DIMM]** ή **[DANCE]**

3 Περιστρέψτε ⏻🔇 για να αλλάξετε τη ρύθμιση.

[BEEP]	**[BEEP ON]**	Ενεργοποιεί τον ήχο των κουμπιών.
	[BEEP OFF]	Απενεργοποιεί τον ήχο των κουμπιών.
[DIMM]	**[DIMMER HIGH]**	Αυξάνει τη φωτεινότητα της οθόνης.
	[DIMMER LOW]	Μειώνει τη φωτεινότητα της οθόνης.
[DANCE]	**[DANCE ON]**	Ενεργοποιεί την προβολή φάσματος στην οθόνη LCD.
	[DANCE OFF]	Απενεργοποιεί την προβολή φάσματος στην οθόνη LCD.

12 Πληροφορίες προϊόντος

Επαναφορά συστήματος

Εάν το σύστημα δεν λειτουργεί σωστά, επαναφέρετε το σύστημα στις προεπιλεγμένες εργοστασιακές ρυθμίσεις.

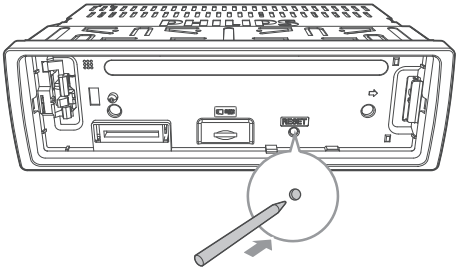

1 Ανοίξτε το μπροστινό πλαίσιο.

2 Πατήστε το κουμπί **RESET** με την άκρη ενός στυλό ή οδοντογλυφίδας.

↳ Όλες οι ρυθμίσεις επαναφέρονται στην εργοστασιακή προεπιλογή.

Αντικατάσταση ασφάλειας

Εάν δεν υπάρχει ρεύμα, ελέγξτε την ασφάλεια και αντικαταστήστε την εάν έχει υποστεί ζημιά.

1 Ελέγξτε την ηλεκτρική σύνδεση.

2 Αφαιρέστε την κατεστραμμένη ασφάλεια από το πίσω πλαίσιο.

3 Εισαγάγετε μια νέα ασφάλεια με τις ίδιες προδιαγραφές (15 A).

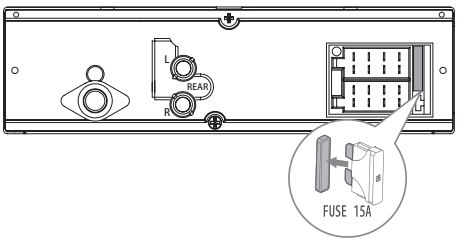

Σημείωση

- Εάν η ασφάλεια καταστραφεί αμέσως μετά την αντικατάστασή της, ενδέχεται να προκληθεί εσωτερική δυσλειτουργία. Σε αυτήν την περίπτωση, συμβουλευτείτε τον τοπικό σας λιανοπωλητή.

13 Πληροφορίες προϊόντος

Σημείωση

- Οι πληροφορίες προϊόντος υπόκεινται σε αλλαγές χωρίς προηγούμενη ειδοποίηση.

Πληροφορίες προϊόντος

Γενικά

Τροφοδοτικό	12 V DC (11 V- 16 V), αρνητική γείωση
Ασφάλεια	15 A
Κατάλληλη αντίσταση ηχείου	4 - 8 Ω
Μέγιστη ισχύς μετάδοσης	50 W x 4
Συνεχής έξοδος ισχύος	22 W x 4 RMS (4 Ω 10% T.H.D.)
Τάση εξόδου προ-ενίσχυσης	2,5 V
Επίπεδο Aux-in	≥ 500 mV
Διαστάσεις (Π x Y x B):	188 x 58 x 110 mm
Βάρος	0,63 kg

Ράδιο

Εύρος συχνοτήτων - FM	87,5- 108,0 MHz (100 kHz ανά βήμα στην αυτόματη αναζήτηση και 50 kHz ανά βήμα στη μη αυτόματη αναζήτηση)
Ευαισθησία - FM (S/N = 20 dB)	8 μν
Εύρος συχνοτήτων - AM(MW)	522- 1620 KHz (9 kHz) 530- 1710 kHz (10 kHz)
Ευαισθησία - AM(MW) (S/N = 20 dB)	30 μν

Bluetooth

Ισχύς εξόδου	Κατηγορία 2
Μπάντα συχνοτήτων	Μπάντα 2,4000 GHz-2,4835 GHz ISM
Εύρος	3 μέτρα (ελεύθερος χώρος)
Κανονική	Προδιαγραφές Bluetooth 2.0

14 Αντιμετώπιση προβλημάτων

Προειδοποίηση

- Μην αφαιρείτε ποτέ το περίβλημα της συσκευής.

Για να διατηρήσετε την ισχύ της εγγύησης, μην προσπαθήσετε ποτέ να επισκευάσετε το προϊόν μόνοι σας.
Εάν αντιμετωπίζετε προβλήματα κατά τη χρήση αυτής της συσκευής, ελέγξτε τα παρακάτω πριν ζητήσετε σέρβις. Εάν το πρόβλημα παραμένει άλυτο, μεταβείτε στην ιστοσελίδα της Philips (www.philips.com/support). Όταν επικοινωνείτε με την Εξυπηρέτηση Καταναλωτών, βεβαιωθείτε ότι το προϊόν βρίσκεται κοντά και ο αριθμός μοντέλου και ο αριθμός σειράς είναι διαθέσιμοι.

Γενικά

Δεν ακούγεται ήχος ή δεν ανάβει.

- Η παροχή ρεύματος από την μπαταρία του αυτοκινήτου διακόπτεται ή η μπαταρία του αυτοκινήτου εξαντλείται. Τροφοδοτήστε το σύστημα με μπαταρία αυτοκινήτου.
- Ο κινητήρας του αυτοκινήτου δεν είναι ενεργοποιημένος. Ενεργοποιήστε τον κινητήρα του αυτοκινήτου.
- Το καλώδιο δεν είναι σωστά συνδεδεμένο. Ελέγξτε τις συνδέσεις.
- Η ασφάλεια είναι καμμένη. Αντικαταστήστε την ασφάλεια.
- Η ένταση είναι πολύ χαμηλή. Ρύθμιση έντασης ήχου.
- Εάν οι παραπάνω λύσεις δεν μπορούν να βοηθήσουν, πατήστε το κουμπί **RESET**.
- Βεβαιωθείτε ότι το τρέχον κομμάτι είναι σε συμβατή μορφή.

Θόρυβος σε εκπομπές.

- Τα σήματα είναι πολύ αδύναμα. Επιλέξτε άλλους σταθμούς με ισχυρότερα σήματα.
- Ελέγξτε τη σύνδεση της κεραίας του αυτοκινήτου.
- Αλλάξτε τη ρύθμιση εκπομπής από στερεοφωνικό σε μονοφωνικό.

Οι προκαθορισμένοι σταθμοί χάνονται:

- Το καλώδιο της μπαταρίας δεν είναι σωστά συνδεδεμένο. Συνδέστε το καλώδιο της μπαταρίας στον ακροδέκτη που είναι πάντα ζωντανός.

Στην οθόνη εμφανίζεται η ένδειξη ERR-12.

- Σφάλμα δεδομένων! Ελέγξτε τη συσκευή αποθήκευσης USB ή την κάρτα SD/SDHC.

Σχετικά με τη συσκευή Bluetooth

Η αναπαραγωγή μουσικής δεν είναι διαθέσιμη στο σύστημα ακόμα και μετά από επιτυχημένη σύνδεση Bluetooth.

- Η συσκευή δεν μπορεί να χρησιμοποιηθεί με το σύστημα για αναπαραγωγή μουσικής.

Η ποιότητα ήχου είναι κακή μετά τη σύνδεση με μια συσκευή Bluetooth.

- Η λήψη Bluetooth είναι κακή. Μετακινήστε τη συσκευή πιο κοντά στο σύστημα ή αφαιρέστε τυχόν εμπόδια μεταξύ της συσκευής και του συστήματος.

Δε μπορεί να συνδεθεί στο σύστημα.

- Η συσκευή δεν υποστηρίζει τα συμβατά προφίλ που απαιτούνται για το σύστημα.
- Η λειτουργία Bluetooth της συσκευής δεν είναι ενεργοποιημένη. Ανατρέξτε στο εγχειρίδιο χρήσης της μονάδας για να μάθετε πώς μπορείτε να ενεργοποιήσετε τη λειτουργία.
- Το σύστημα βρίσκεται σε λειτουργία ζεύξης.
- Το σύστημα είναι ήδη συνδεδεμένο με άλλη συσκευή Bluetooth. Αποσυνδέστε τη συσκευή ή όλες τις άλλες συνδεδεμένες συσκευές και δοκιμάστε ξανά.

Το αντιστοιχισμένο κινητό τηλέφωνο συνδέεται και αποσυνδέεται συνεχώς.

- Η λήψη Bluetooth είναι κακή. Μετακινήστε το κινητό τηλέφωνο πιο κοντά στο σύστημα ή αφαιρέστε τυχόν εμπόδια μεταξύ του κινητού τηλεφώνου και του συστήματος.
- Ορισμένα κινητά τηλέφωνα ενδέχεται να συνδέονται και να αποσυνδέονται συνεχώς όταν πραγματοποιείτε ή τερματίζετε κλήσεις. Αυτό δεν είναι δυσλειτουργία του συστήματος.
- Για ορισμένα κινητά τηλέφωνα, η σύνδεση Bluetooth μπορεί να απενεργοποιηθεί αυτόματα για να εξοικονομηθεί ενέργεια. Αυτό δεν είναι δυσλειτουργία του συστήματος.

15 Ειδοποίηση

Οποιεσδήποτε αλλαγές ή τροποποιήσεις σε αυτή τη συσκευή και δεν έχουν εγκριθεί ρητά από τη Philips, μπορεί να ακυρώσουν το δικαίωμα του χρήστη να χρησιμοποιεί τον εξοπλισμό.

Φροντίδα του περιβάλλοντος

Απόρριψη του παλιού σας προϊόντος

Το προϊόν σας έχει σχεδιαστεί και κατασκευαστεί με υλικά και εξαρτήματα υψηλής ποιότητας, τα οποία μπορούν να ανακυκλωθούν και να επαναχρησιμοποιηθούν.

Αυτό το σύμβολο σε ένα προϊόν σημαίνει ότι το προϊόν καλύπτεται από την Ευρωπαϊκή Οδηγία 2012/19/EU. Μάθετε για το τοπικό σύστημα χωριστής συλλογής ηλεκτρικών και ηλεκτρονικών προϊόντων. Ακολουθήστε τους τοπικούς κανονισμούς και μην απορρίπτετε ποτέ το προϊόν και τις μπαταρίες με τα κανονικά οικιακά απορρίμματα. Η σωστή απόρριψη των παλαιών προϊόντων και των μπαταριών συμβάλλει στην αποφυγή των αρνητικών συνεπειών για το περιβάλλον και την ανθρώπινη υγεία.

Περιβαλλοντικές πληροφορίες

Όλες οι περιττές συσκευασίες έχουν παραλειφθεί. Προσπαθήσαμε να κάνουμε τη συσκευασία εύκολη και τη διαχωρίσαμε σε τρία υλικά: χαρτόνι (κουτί), αφρός πολυστερίνης (χαρτόνι) και πολυαιθυλένιο (σάκοι, προστατευτικό φύλλο αφρού).
Το σύστημά σας αποτελείται από υλικά που μπορούν να ανακυκλωθούν και να επαναχρησιμοποιηθούν αν αποσυναρμολογηθούν από εξειδικευμένη εταιρεία. Τηρείτε τους τοπικούς κανονισμούς σχετικά με τη διάθεση των υλικών συσκευασίας, των χρησιμοποιημένων μπαταριών και του παλαιού εξοπλισμού.

Ειδοποίηση εμπορικών σημάτων

Το λεκτικό σήμα Bluetooth® και τα λογότυπα είναι σήματα κατατεθέντα της Bluetooth SIG, Inc. και οποιαδήποτε χρήση αυτών των σημάτων από την Philips γίνεται με άδεια χρήσης. Άλλα εμπορικά σήματα και εμπορικές ονομασίες ανήκουν στους αντίστοιχους κατόχους τους.

Πνευματικά δικαιώματα

Η ονομασία Philips και το έμβλημα της ασπίδας Philips είναι καταχωρημένα εμπορικά σήματα της Koninklijke Philips N.V. και χρησιμοποιούνται με άδεια χρήσης. Το προϊόν αυτό έχει κατασκευαστεί και πωλείται υπό την ευθύνη της MMD Hong Kong Holding Limited ή μίας από τις θυγατρικές της και η MMD Hong Kong Holding Limited είναι ο πάροχος εγγύησης του προϊόντος.

Οι προδιαγραφές υπόκεινται σε αλλαγές χωρίς προειδοποίηση. Η Philips διατηρεί το δικαίωμα να αλλάζει προϊόντα ανά πάσα στιγμή χωρίς να υποχρεούται να προσαρμόσει αναλόγως τις προγενέστερες προμήθειες.

Δήλωση

Με την παρούσα, η MMD Hong Kong Holding Limited δηλώνει ότι το προϊόν αυτό συμμορφώνεται με τις βασικές απαιτήσεις και άλλες σχετικές διατάξεις της οδηγίας 2014/53/EU. Μπορείτε να βρείτε τη δήλωση συμμόρφωσης στη διεύθυνση www.p4c.philips.com.

Η ονομασία Philips και το έμβλημα της ασπίδας Philips είναι καταχωρημένα εμπορικά σήματα της Koninklijke Philips N.V. και χρησιμοποιούνται με άδεια χρήσης. Το προϊόν αυτό έχει κατασκευαστεί και πωλείται υπό την ευθύνη της MMD Hong Kong Holding Limited ή μίας από τις θυγατρικές της και η MMD Hong Kong Holding Limited είναι ο πάροχος εγγύησης του προϊόντος.

CE235BT_13_UM_V1.0