Sempre pronti ad aiutarti

Registrare il prodotto e richiedere assistenza all'indirizzo
www.philips.com/support

BTM2280

Domande?
Contatta
Philips

Manuale utente

PHILIPS

Sommario

1 Sicurezza 2
Simboli relativi alla sicurezza 2
Importanti istruzioni sulla sicurezza 2
Sicurezza per l'udito 3

2 Sistema musicale micro 4
Introduzione 4
Contenuto della confezione 4
Panoramica dell'unità principale 4
Panoramica del telecomando 6

3 Prima dell'uso 7
Collegamento dell'antenna FM 7
Collegamento dell'alimentazione 7
Inserimento della batteria del telecomando 8

4 Operazioni preliminari 8
Accensione 8
Impostare l'orologio 9
Selezione di una sorgente 9
Regolazione del livello di luminosità dello schermo LCD 9

5 Riproduzione da supporti hardware 10
Riproduzione di un disco 10
Riproduzione da un dispositivo di archiviazione USB 10
Controllo della riproduzione 11
Programmazione dei brani 11

6 Utilizzo di dispositivi Bluetooth 12
Connessione ad un dispositivo 12
Riproduzione audio tramite Bluetooth 13
Eliminazione delle informazioni di associazione 13

7 Ascolto della radio FM 13
Sintonizzazione su una stazione radio FM 13
Programmazione automatica delle stazioni radio 14
Programmazione manuale delle stazioni radio 14
Sintonizzazione su una stazione radio preimpostata 14

8 Regolazione dell'audio 15
Selezione di un effetto sonoro predefinito 15
Regolazione del livello del volume 15
Disattivazione dell'audio 15

9 Altre funzioni 15
Utilizzo della sveglia 15
Uso dello spegnimento automatico 16
Riproduzione da un dispositivo esterno 16
Ascolto tramite le cuffie 17
Ricarica di in dispositivo USB 17

10 Informazioni sul prodotto 17
Specifiche 17
Informazioni sulla riproducibilità USB 18
Formati disco MP3 supportati 18
Manutenzione 19

11 Risoluzione dei problemi 19

12 Avviso 21
Conformità 21
Salvaguardia dell'ambiente 22
Avviso sul marchio 22
Copyright 22

1 Sicurezza

Leggere attentamente tutte le istruzioni prima di utilizzare questo sistema musicale micro. La garanzia non copre i danni derivanti dal mancato rispetto delle istruzioni fornite.

Simboli relativi alla sicurezza

Il "fulmine" indica che il materiale non isolato nell'unità potrebbe causare una scossa elettrica. Per la sicurezza di tutti nell'ambiente domestico, non rimuovere la protezione dal prodotto.
Il "punto esclamativo" richiama l'attenzione sulle funzioni per le quali è necessario leggere attentamente la documentazione allegata per evitare problemi di funzionamento e manutenzione.
AVVERTENZA: per ridurre il rischio di incendio o scossa elettrica, l'apparecchio non deve essere esposto a pioggia o umidità e non devono essere posizionati sull'apparecchio oggetti contenenti liquidi, come ad esempio vasi.
ATTENZIONE: per evitare il rischio di scosse elettriche, inserire completamente la spina (per le regioni con spine polarizzate: per evitare scosse elettriche, far corrispondere la lamella più grande all'alloggiamento più ampio).

Importanti istruzioni sulla sicurezza

Rischio di scossa elettrica o di incendio!

- Non esporre il prodotto e gli accessori a pioggia o acqua. Non collocare contenitori di liquidi, ad esempio vasi, accanto al prodotto. Se vengono versati dei liquidi sopra o all'interno del prodotto, scollegarlo immediatamente dalla presa di corrente. Per un controllo del prodotto prima dell'uso, contattare il centro assistenza clienti.
- Non collocare mai il prodotto e gli accessori vicino a fiamme esposte o ad altre fonti di calore, inclusa la luce diretta del sole.
- Non inserire oggetti nelle aperture di ventilazione o in altre aperture del prodotto.
- Se si usa la spina di alimentazione o un accoppiatore per scollegare il dispositivo, assicurarsi che la spina e l'accoppiatore siano facilmente accessibili.
- Scollegare il prodotto dalla presa di corrente in caso di temporali.
- Estrarre sempre il cavo di alimentazione afferrando la spina e non il cavo.

Rischio di corto circuito o di incendio!

- Prima di collegare il prodotto alla presa di corrente accertarsi che la tensione di alimentazione corrisponda al valore stampato sul retro dell'apparecchio. Non collegare mai il prodotto alla presa di corrente se la tensione è diversa.
- Non esporre il telecomando o le batterie a pioggia, acqua, luce solare o calore eccessivo.
- Evitare di fare forza sulle spine di alimentazione. Le spine di alimentazione non inserite correttamente possono causare archi elettrici o incendi.

Rischio di lesioni o danni al prodotto!

- Utilizzare solo i sistemi di alimentazione elencati nel manuale dell'utente.
- Radiazione laser visibile e invisibile all'apertura. Evitare l'esposizione al raggio laser.
- Non toccare l'obiettivo ottico del disco situato all'interno del vassoio.
- Non posizionare mai il prodotto o un qualsiasi oggetto su cavi di alimentazione o altre attrezzature elettriche.

- Se il prodotto viene trasportato in luoghi dove la temperatura è inferiore a 5°C, estrarlo dalla confezione e attendere che la sua temperatura raggiunga la temperatura ambiente prima di eseguire il collegamento alla presa di corrente.

Rischio di surriscaldamento!

- Non installare il prodotto in uno spazio ristretto. Lasciare uno spazio di almeno 10 cm intorno al prodotto per consentirne la ventilazione.
- Accertarsi che le aperture di ventilazione del prodotto non siano mai coperte da tende o altri oggetti.

Rischio di contaminazione!

- Rimuovere la batteria quando è scarica o se il telecomando rimane a lungo inutilizzato.
- Le batterie contengono sostanze chimiche e devono quindi essere smaltite in modo corretto.

Avvertenza

- Non rimuovere il rivestimento dell'apparecchio per nessun motivo.
- Non lubrificare mai alcuna parte dell'apparecchio.
- Non posizionare mai l'apparecchio su un'altro dispositivo.
- Tenere lontano l'apparecchio dalla luce diretta del sole, fiamme vive o fonti di calore.
- Non guardare mai il raggio laser all'interno dell'apparecchio.
- Assicurarsi di poter raggiungere facilmente il cavo di alimentazione, la presa o l'adattatore per scollegare l'apparecchio dall'alimentazione.

Sicurezza per l'udito

Ascoltare a volume moderato.

- L'utilizzo delle cuffie a volume elevato può danneggiare l'udito. Questo prodotto è in grado di riprodurre suoni a un livello di decibel che può provocare la perdita dell'udito in persone normali, anche in caso di esposizioni inferiori a 1 minuto. I livelli di decibel maggiori sono previsti per persone che hanno già subito danni all'udito.
- La percezione dei suoni può essere ingannevole. Con il passare del tempo, l'orecchio si abitua a volumi di ascolto sempre più elevati. Per questa ragione, in caso di ascolto prolungato, i suoni avvertiti come "normali" potrebbero essere alti e dannosi per l'udito. Al fine di evitare questo problema, impostare il volume a un livello di sicurezza, prima che l'orecchio si abitui, e non alzarlo.

Per impostare un livello sicuro del volume:

- Impostare il volume a un livello basso.
- Aumentarlo lentamente fino a quando il suono non risulta piacevole, chiaro e non distorto.

Non ascoltare per periodi di tempo prolungati:

- L'esposizione prolungata ai suoni, anche se a livelli normalmente "sicuri", può causare la perdita dell'udito.
- Utilizzare l'apparecchio senza eccedere e interrompere l'ascolto di tanto in tanto.

Quando si utilizzano le cuffie, attenersi alle indicazioni seguenti.

- La riproduzione deve avvenire a un volume ragionevole e per periodi di tempo non eccessivamente lunghi.
- Non regolare il volume dopo che l'orecchio si è abituato.
- Non alzare il volume a un livello tale da non sentire i suoni circostanti.
- Nelle situazioni pericolose è necessario prestare attenzione o interrompere temporaneamente l'ascolto.

Nota

- La targhetta del modello è situata sul retro dell'apparecchio.

2 Sistema musicale micro

Congratulazioni per l'acquisto e benvenuti in Philips! Per trarre il massimo vantaggio dall'assistenza fornita da Philips, registrare il proprio prodotto sul sito: www.philips.com/welcome.
Quando si contatta il centro assistenza clienti, fornire il modello e il numero di serie del dispositivo. Il numero di modello e il numero di serie si trovano sulla parte posteriore dell'apparecchio. Annotare i numeri qui:
N° modello _____
N° di serie _____

Introduzione

Con questo prodotto, è possibile:

- ascoltare l'audio da un disco o da un dispositivo di archiviazione USB,
- ascoltare l'audio da un dispositivo esterno tramite Bluetooth,
- ascoltare l'audio da un dispositivo esterno tramite un cavo di ingresso audio,
- ascoltare stazioni radio FM;
- ricaricare i dispositivi USB.

Contenuto della confezione

Controllare che la confezione contenga i seguenti componenti:

- Sistema musicale micro
- Telecomando (con una batteria AAA)
- Adattatore di alimentazione CA
- Kit di montaggio a parete (2 tasselli e 2 viti)
- Antenna FM
- Scheda di sicurezza
- Manuale dell'utente breve
- Istruzioni per il montaggio a parete

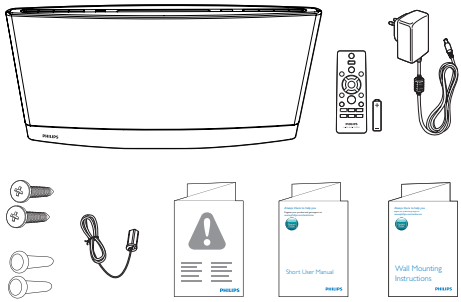

Panoramica dell'unità principale

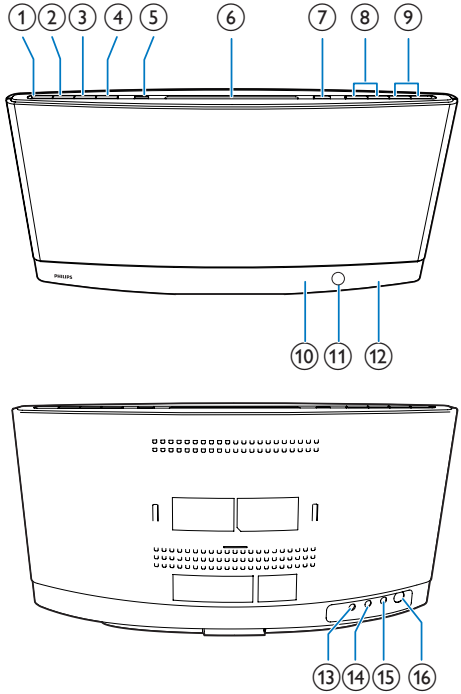

1 ⏻

- Consente di accendere il prodotto.
- Consente di impostare il prodotto in modalità Standby Eco Power o standby normale.

② SOURCE
- Premere più volte per selezionare una sorgente.

③ ▶II
- Consente di avviare, mettere in pausa o riavviare la riproduzione.

④ ■
- Consente di interrompere la riproduzione musicale.

⑤ ⭠
- Consente di collegare un dispositivo di archiviazione USB per la riproduzione musicale.
- Consente di collegare un dispositivo USB compatibile per le operazioni di ricarica.

⑥ Vassoio del disco

⑦ ▲
- Premere questo pulsante per espellere il disco dal relativo vassoio.

⑧ I◀◀ / ▶▶I
- Consentono di passare al brano precedente/successivo.
- Tenere premuti per passare a un punto specifico del brano.
- Consentono di sintonizzarsi su una stazione radio.

⑨ VOL+/VOL-
- Consente di aumentare o ridurre il livello del volume.

⑩ Spia a LED
- Si illumina in rosso quando il prodotto si trova in modalità Standby Eco Power.
- Indica lo stato di connessione Bluetooth.

⑪ Sensore IR
- Consente di ricevere i segnali ad infrarossi dal telecomando.

⑫ Schermo LCD

⑬ DC IN
- Consente di eseguire il collegamento a un alimentatore CA.

⑭ 🎧
- Consente il collegamento a delle cuffie con connettore da 3,5 mm.

⑮ AUDIO IN
- Consente di collegare alla presa di uscita audio (di solito si tratta della presa per cuffie stereo) un dispositivo esterno.

⑯ FM ANT
- Consente il collegamento all'antenna FM.

Panoramica del telecomando

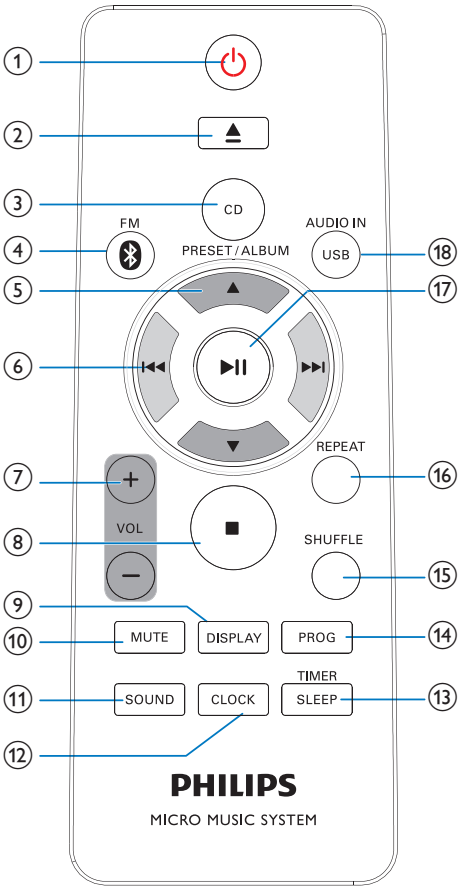

① ⏻
- Consente di accendere il prodotto.
- Consente di impostare il prodotto in modalità Standby Eco Power o standby normale.

② ⏏
- Consente di espellere il disco.

③ CD
- Consente di impostare la sorgente sul disco nel relativo vassoio.

④ FM/ ᛒ
- Consente di impostare la sorgente sul sintonizzatore FM o sull'audio riprodotto in streaming da un dispositivo Bluetooth.

⑤ PRESET/ALBUM ▲ / ▼
- Consentono di passare all'album precedente o successivo.
- Consentono di selezionare una stazione radio preimpostata.

⑥ ⏮ / ⏭
- Consentono di passare al brano precedente/successivo.
- Tenere premuti per passare a un punto specifico del brano.
- Consentono di sintonizzarsi su una stazione radio.

⑦ + VOL -
- Consente di aumentare o ridurre il livello del volume.

⑧ ■
- Consente di interrompere la riproduzione musicale.

⑨ DISPLAY
- Durante il funzionamento, premere per visualizzare l'ora.
- In modalità standby normale, tenere premuto per regolare la luminosità del display LCD.

⑩ MUTE
- Consente di disattivare o ripristinare il volume.

⑪ SOUND
- Consente di selezionare un effetto sonoro predefinito.

⑫ CLOCK
- Consente di impostare l'orologio.

⑬ TIMER/SLEEP
- Consente di impostare la sveglia.
- Consente di impostare la funzione di spegnimento automatico.

⑭ PROG
- Consente di programmare le stazioni radio.
- Consente di programmare i brani che si trovano sul disco o sul dispositivo di archiviazione USB.

⑮ SHUFFLE
- Consente di abilitare o disabilitare la riproduzione casuale di brani.

⑯ REPEAT
- Consente di selezionare una modalità di ripetizione per i brani.

⑰ ▶II
- Consente di avviare, mettere in pausa o riavviare la riproduzione.

⑱ USB/AUDIO IN
- Consente il passaggio dalla sorgente del dispositivo di archiviazione USB all'ingresso audio che permette la riproduzione tramite la presa **AUDIO IN**.

3 Prima dell'uso

Collegamento dell'antenna FM

Nota

- Per una ricezione ottimale, estendere completamente l'antenna e regolare la sua posizione oppure collegare un'antenna per esterni.
- Questo prodotto non supporta la ricezione AM.

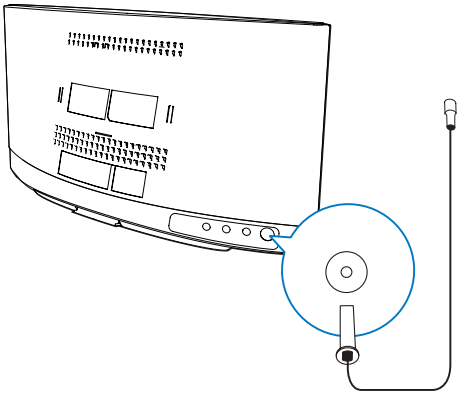

Collegare l'antenna FM al prodotto.

Collegamento dell'alimentazione

Nota

- Prima di collegare il cavo di alimentazione CA, accertarsi di aver eseguito tutti gli altri collegamenti.

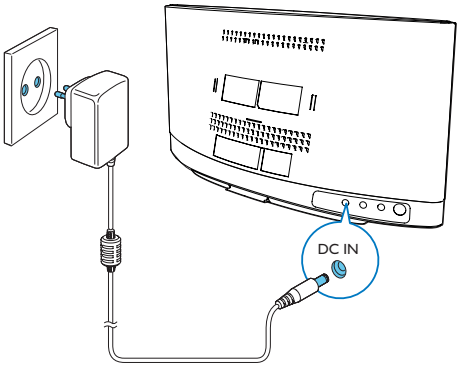

Collegare l'adattatore CA tra:

- la presa **DC IN** sul pannello posteriore e
- l'alimentazione.
  ↳ - -:- - lampeggia.

Inserimento della batteria del telecomando

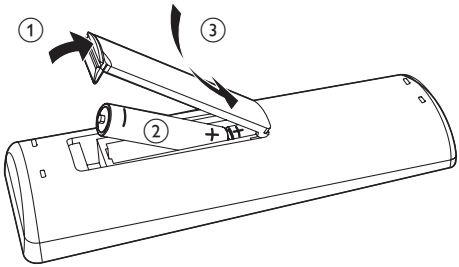

1 Aprire il coperchio del vano batteria.
2 Inserire una batteria AAA rispettando la polarità (+/-) come indicato.
3 Chiudere il coperchio del vano batteria.

4 Operazioni preliminari

Attenzione

- L'uso dei comandi o delle impostazioni o l'esecuzione delle procedure in modo diverso da quanto indicato nel presente documento potrebbe provocare l'esposizione a radiazioni pericolose o altri funzionamenti nocivi.

Seguire sempre le istruzioni di questo capitolo in sequenza.

Accensione

Premere ⏻.
↳ Il prodotto passa all'ultima sorgente selezionata.

Cambio modalità

Cambio modalità automatico:

- Dopo 15 minuti di inattività, il prodotto passa automaticamente alla modalità standby normale.
  ↳ Viene visualizzato l'orologio.
  ↳ Se l'orologio non è impostato, - -:- - lampeggia sul display.
- Dopo 15 minuti in modalità standby normale, il prodotto passa automaticamente alla modalità Standby Eco Power.
  ↳ ECOPOWER scorre sul display; successivamente lo schermo LCD si spegne.
  ↳ La spia a LED accanto al display LCD si illumina in rosso.

Cambio modalità manuale:

- Tenere premuto ⏻ per far passare il prodotto
  - dalla modalità di funzionamento o standby normale alla modalità Standby Eco Power; oppure
  - dalla modalità Standby Eco Power alla modalità standby normale.
- Premere ⏻ per far passare il prodotto
  - dalla modalità di funzionamento alla modalità standby normale; oppure
  - dalla modalità Standby Eco Power alla modalità di funzionamento.

Impostare l'orologio

Nota

- Durante l'impostazione, se non viene effettuata alcuna operazione entro 90 secondi, il prodotto esce dall'impostazione dell'orologio senza salvare le operazioni precedenti.

1 In modalità standby, tenere premuto **CLOCK** per accedere alla modalità di impostazione dell'ora.
   ↳ Viene visualizzata l'icona 24 H o 12 H.

2 Premere **+VOL -** o **⏮ / ⏭** per selezionare 24 H o 12 H, quindi premere **CLOCK**.
   - 24 H : formato 24 ore
   - 12 H : formato 12 ore
   ↳ Le ore iniziano a lampeggiare.

3 Premere **+VOL -**o **⏮ / ⏭** per impostare l'ora, quindi premere **CLOCK**.
   ↳ I minuti iniziano a lampeggiare.

4 Premere **+VOL -** o **⏮ / ⏭** per impostare i minuti, quindi premere **CLOCK**.
   ↳ Viene visualizzata l'ora impostata.

Selezione di una sorgente

Sul prodotto, premere più volte **SOURCE** per selezionare una sorgente.

- bt : l'audio viene riprodotto in streaming da un dispositivo Bluetooth
- AUDIO IN : ingresso audio attraverso la presa **AUDIO IN**
- disc : disco nel vassoio corrispondente
- USB : file .mp3 archiviati nel dispositivo di archiviazione USB collegato
- tuner : sintonizzatore FM

È inoltre possibile premere i pulsanti sorgente sul telecomando per selezionare una sorgente.

- **FM/ ᛒ** : sintonizzatore FM o audio riprodotto in streaming da un dispositivo Bluetooth
- **CD**: disco nel vassoio corrispondente
- **AUDIO IN/USB**: ingresso audio tramite presa **AUDIO IN**, o file .mp3 salvati nel dispositivo di archiviazione USB collegato

Regolazione del livello di luminosità dello schermo LCD

1 In modalità standby normale, tenere premuto **DISPLAY** fino a che non viene visualizzato b 01, b 02, o b 03.

2 Premere **VOL +/-** o ▲ / ▼ per selezionare b 01, b 02, oppure b 03.

5 Riproduzione da supporti hardware

Riproduzione di un disco

Nota

- Verificare che il disco contenga file audio riproducibili.

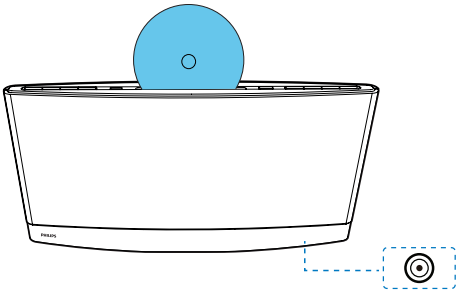

1 Premere **CD** o **SOURCE** per impostare la sorgente su CD.

2 Inserire un disco nel vassoio con la parte stampata rivolta verso l'alto.
   ↳ La riproduzione si avvia automaticamente dopo qualche secondo.
   ↳ Se la riproduzione non si avvia automaticamente, premere ▶II per avviarla.

Riproduzione da un dispositivo di archiviazione USB

Questo prodotto può riprodurre file .mp3 copiati su un dispositivo di archiviazione USB compatibile.

- Unità flash
- Lettore di schede di memoria
- HDD: unità disco rigido (il prodotto può rilevare solo un HDD portatile con picco di corrente USB non superiore a 500 mA).

Nota

- Gibson Innovations non garantisce la compatibilità con tutti i dispositivi di archiviazione USB.
- Il file system NTFS (New Technology File System) non è supportato.

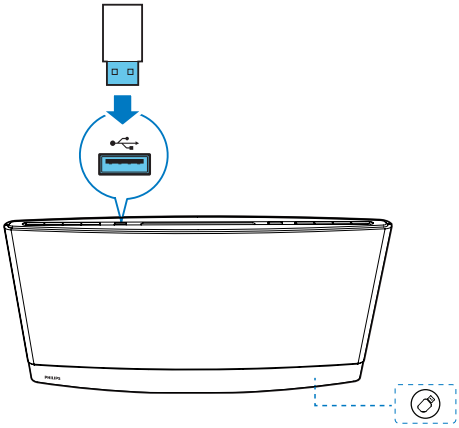

1 Collegare il dispositivo di archiviazione USB alla presa ⭠.

2 Premere **USB** o **SOURCE** per impostare la sorgente su USB.
   ↳ La riproduzione si avvia automaticamente.

Se la riproduzione non inizia automaticamente:

1 Premere ▲ / ▼ per selezionare una cartella.

2 Premere I◀◀ / ▶▶I per selezionare un file.

3 Premere ▶II per avviare la riproduzione.

Controllo della riproduzione

Durante la riproduzione, seguire le istruzioni riportate sotto per controllare l'esecuzione.

Pulsanti	Funzioni
▶II	Consente di mettere in pausa o riavviare la riproduzione.
■	Interruzione della riproduzione.
I◀◀ / ▶▶I	Consentono di passare al brano precedente/successivo.
	Tenere premuto per riavvolgere un brano o per avviare la ricerca veloce in avanti.
▲ / ▼	Consentono di passare all'album precedente o successivo (in caso di uno o più album).
REPEAT	Consente di selezionare una modalità di ripetizione. • rPt ONE: consente di ripetere il brano corrente • rPt ALL: consente di ripetere tutti i brani • rPt ALb: consente di ripetere la cartella corrente • Per riprodurre i brani in sequenza, premere più volte fino a che **REP** non scompare.
SHUFFLE	Consente di riprodurre i brani in ordine casuale o in sequenza. • SHUF ON: consente di riprodurre i brani in ordine casuale • Per riprodurre i brani in sequenza, premere più volte fino a che **SHUF** non scompare.

Programmazione dei brani

È possibile programmare un massimo di 20 brani.

1 Quando non è in riproduzione alcun brano, premere **PROG**.
  ↳ Il numero del brano corrente lampeggia sul display.

2 Premere **I◀◀ / ▶▶I** per selezionare il numero di un brano.

3 Premere **PROG** per confermare.

4 Ripetere i passaggi 2 e 3 per programmare più brani.

5 Premere **▶II** per visualizzare i brani programmati.
  • Per cancellare la programmazione, premere due volte ■.

6 Utilizzo di dispositivi Bluetooth

Con questo prodotto, è possibile ascoltare l'audio da un dispositivo esterno tramite Bluetooth.

Nota

- Gibson Innovations non garantisce la compatibilità con tutti i dispositivi Bluetooth.
- Prima di associare un dispositivo a questo prodotto, leggere il relativo manuale dell'utente per verificarne la compatibilità con Bluetooth.
- Il prodotto è in grado di memorizzare al massimo 5 dispositivi associati.
- Accertarsi che la funzione Bluetooth sia abilitata sul dispositivo e che questo sia impostato come visibile a tutti gli altri dispositivi Bluetooth.
- Il raggio d'azione tra questo prodotto e il dispositivo Bluetooth è di circa 10 metri.
- Qualsiasi ostacolo tra questo prodotto e il dispositivo Bluetooth può ridurre la portata di funzionamento.
- Tenere lontano da altri dispositivi elettronici che possano causare interferenze.

Connessione ad un dispositivo

1 Premere ⓑ per impostare la sorgente su bt.

2 Cercare i dispositivi Bluetooth sul proprio sistema.

3 Nell'elenco dei dispositivi, selezionare **PHILIPS BTM2280**.
   - Se un messaggio chiede il permesso per la connessione Bluetooth con **PHILIPS BTM2280**, confermare.
   - Se viene richiesta una password, inserire **0000** e confermare.

   ↳ Il prodotto emette un segnale quando viene stabilita la connessione Bluetooth.

Spia Bluetooth

La spia Bluetooth accanto al display indica lo stato della connessione Bluetooth.

Spia Bluetooth	Connessione Bluetooth
Blu lampeggiante	Connessione in corso o attesa di connessione
Blu fissa	Connesso

Disconnessione di un dispositivo

Sul dispositivo, disattivare la connessione Bluetooth con il prodotto.

Nota

- Prima di collegare un altro dispositivo Bluetooth, disconnettere il dispositivo corrente.

Riconnessione di un dispositivo

- Nel caso di un dispositivo Bluetooth associato in cui è abilitata la riconnessione automatica, il prodotto si riconnette con il dispositivo non appena viene rilevato.
- Nel caso di un dispositivo Bluetooth associato che non supporta la riconnessione automatica, riconnetterlo manualmente.

Riproduzione audio tramite Bluetooth

Nota

- Se il dispositivo Bluetooth connesso supporta il profilo Advanced Audio Distribution Profile (A2DP), è possibile ascoltare i brani memorizzati sul dispositivo mediante il prodotto.
- Se il dispositivo supporta anche il profilo Audio Video Remote Control Profile (AVRCP), è possibile controllare la riproduzione sul sistema.
- Se il dispositivo connesso non supporta il profilo AVRCP, controllare la riproduzione sul dispositivo connesso.
- Se il telefono cellulare collegato riceve una chiamata, la riproduzione musicale si mette in pausa.

Pulsanti	Funzioni
▶❚❚	Consente di avviare, mettere in pausa o riavviare la riproduzione.
❙◀◀ / ▶▶❙	Premendo i tasti si passa al brano precedente/successivo.
■	Interruzione della riproduzione.

Eliminazione delle informazioni di associazione

In modalità Bluetooth, tenere premuto ▶❚❚ sul telecomando per 8 secondi.

7 Ascolto della radio FM

Sintonizzazione su una stazione radio FM

Nota

- Accertarsi di aver collegato correttamente e allungato completamente l'antenna FM.

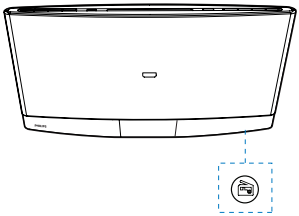

1 Premere **FM** o **SOURCE** più volte per impostare la sorgente su tUNER.

2 Tenere premuto ❙◀◀ / ▶▶❙ finché la frequenza non inizia a cambiare.
   ↳ Il prodotto si sintonizza automaticamente sulla stazione precedente o successiva con una ricezione forte.
   - Per sintonizzarsi su una stazione con una frequenza specifica, premere più volte ❙◀◀ / ▶▶❙ finché la frequenza non viene visualizzata.

Suggerimento

- In modalità FM, è possibile premere ▶❚❚ per passare dalla modalità audio stereo a quella mono.

Programmazione automatica delle stazioni radio

Nota

- È possibile programmare un massimo di 20 stazioni radio preimpostate.

Tenere premuto **PROG** finché la frequenza non inizia a cambiare.

↳ Tutte le stazioni disponibili vengono programmate in base alla capacità di ricezione della banda.

↳ Viene trasmessa automaticamente la prima stazione radio programmata.

Programmazione manuale delle stazioni radio

Nota

- È possibile programmare un massimo di 20 stazioni radio preimpostate.
- Per sovrascrivere una stazione radio programmata, memorizzarne un'altra con lo stesso numero di sequenza.

1 Consentono di sintonizzarsi su una stazione radio.

2 Premere **PROG** per attivare la programmazione.
   ↳ Il numero della sequenza lampeggia.

3 Premere ▲ / ▼ per assegnare alla stazione radio un numero di sequenza da 1 a 20, quindi premere **PROG** per confermare.
   ↳ Vengono visualizzati il numero di sequenza preimpostato e la frequenza della stazione radio desiderata.

4 Ripetere i passaggi da 1 a 3 per programmare altre stazioni.

Sintonizzazione su una stazione radio preimpostata

Premere ▲ / ▼ per selezionare il numero di sequenza della stazione radio preimpostata desiderata.

8 Regolazione dell'audio

Le operazioni seguenti sono valide per tutti i supporti compatibili.

Selezione di un effetto sonoro predefinito

- Premere ripetutamente **SOUND** per selezionare un effetto audio predefinito.
  - **DSC1**, **DSC2**, **DSC3**, **DSC4** e **DSC5**

Regolazione del livello del volume

- Sul telecomando, premere più volte **VOL +/-**.
- Premere più volte **VOL+/VOL-** sull'unità principale.

Disattivazione dell'audio

- Premere **MUTE** per disattivare o ripristinare l'audio.

9 Altre funzioni

Utilizzo della sveglia

Questo prodotto può essere utilizzato come sveglia. Come sorgente della sveglia è possibile utilizzare un disco, la radio FM o file MP3 su un dispositivo di archiviazione USB.

Nota

- Assicurarsi di aver impostato l'orologio correttamente.
- Se la sorgente della sveglia selezionata non è disponibile, il prodotto passa automaticamente alla modalità FM.

1 In modalità standby normale, tenere premuto **SLEEP/TIMER**.
   ↳ L'ora della sveglia viene visualizzata con le cifre dell'ora lampeggianti.
   ↳ Viene visualizzato **TIMER**.

2 Premere **+VOL -** o **⏮ / ⏭** più volte per impostare l'ora, quindi premere **SLEEP/TIMER** per confermare.
   ↳ Le cifre dei minuti lampeggiano.

3 Premere **+VOL -** o **⏮ / ⏭** per impostare i minuti, quindi premere **SLEEP/TIMER** per confermare.
   ↳ Il nome della sorgente della sveglia lampeggia.

4 Premere **+VOL -** o **⏮ / ⏭** per selezionare una sorgente della sveglia.

5 Premere **SLEEP/TIMER** per confermare.
   ↳ **VOL XX** (XX indica il livello del volume della sveglia) lampeggia.

6 Premere **+VOL -** per impostare il volume della sveglia, quindi premere **SLEEP/TIMER** per confermare.

Disattivazione/riattivazione della sveglia

In modalità standby, premere **SLEEP/TIMER**.

↳ Se la sveglia non è attiva, la scritta **TIMER** scompare.

↳ Se la sveglia è attiva, viene visualizzato **TIMER**.

Interruzione della sveglia

Quando scatta la sveglia, premere ⏻ o **SLEEP/TIMER** per interromperla.

Nota

- Se non si interrompe la sveglia, continua a suonare per 30 minuti, poi il prodotto passa automaticamente alla modalità standby normale.

Uso dello spegnimento automatico

È possibile selezionare un periodo di tempo dopo il quale il prodotto passa automaticamente alla modalità standby normale. In modalità di funzionamento, premere più volte **SLEEP/TIMER** per selezionare un periodo di tempo preimpostato (120, 90, 60, 45, 30 o 15 minuti).

↳ Quando lo spegnimento automatico è attivo, viene visualizzato il simbolo **SLEEP**.

- Per disattivare lo spegnimento automatico, premere ripetutamente **SLEEP/TIMER** fino a quando non viene visualizzato SLP OFF.

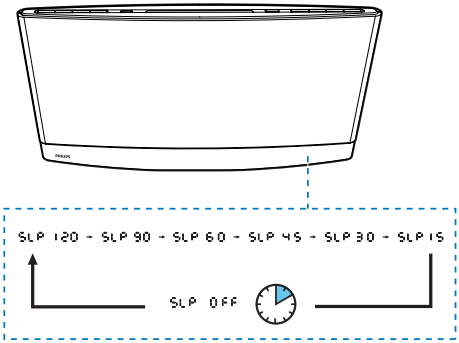

Riproduzione da un dispositivo esterno

Grazie a questo prodotto è possibile ascoltare un dispositivo audio esterno, come ad esempio un lettore MP3.

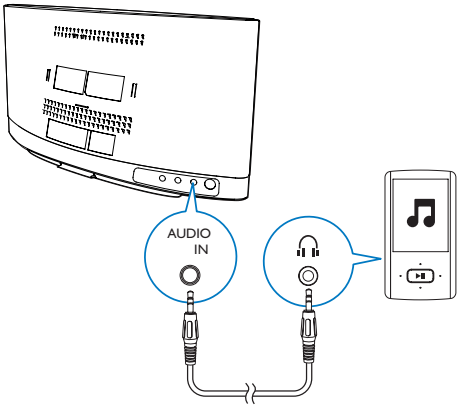

1 Premere **AUDIO IN** o **SOURCE** più volte per impostare la sorgente su AUDIO IN.

2 Collegare un cavo di ingresso audio con un connettore da 3,5 mm su entrambe le estremità:
   - alla presa **AUDIO IN** sul pannello posteriore di questo prodotto e
   - la presa delle cuffie sul dispositivo esterno.

3 Riprodurre l'audio sul dispositivo esterno (fare riferimento al manuale dell'utente).

Ascolto tramite le cuffie

Inserire delle cuffie nella presa 🎧 sul pannello anteriore dell'unità principale.

Ricarica di in dispositivo USB

Collegare il dispositivo USB, ad esempio uno smart phone o un tablet, a questo prodotto con il cavo USB per la ricarica.

Nota

- Gibson Innovations non garantisce la compatibilità con tutti i dispositivi USB.

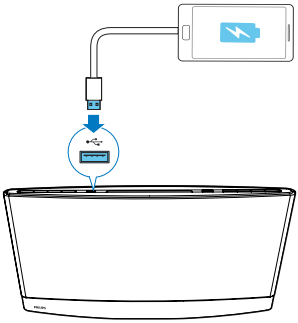

10 Informazioni sul prodotto

Nota

- Le informazioni relative al prodotto sono soggette a modifiche senza preavviso.

Specifiche

Informazioni generali

Adattatore di alimentazione CA	Modello: AS300-120-AE250 (Philips) Ingresso: 100 - 240 V~, 50/60 Hz, 1,1 A Uscita: 12 V ⎓ 2,5 A
Consumo energetico durante il funzionamento	20 W
Consumo energetico in modalità Standby Eco Power	≤ 0,5 W
USB diretta	Versione 1.1, 2.0
Dimensioni: unità principale (L x A x P)	420 x 226 x 97 mm
Peso - Con imballo - Unità principale	 3,4 kg 2,1 kg

Amplificatore

Potenza in uscita massima	2 x 10 W
Risposta in frequenza	60 Hz -16 kHz
Rapporto segnale/ rumore	≥ 60 dBA
Ingresso audio	650 mV RMS 20 kohm

Disco

Tipo laser	Semiconduttore
Diametro disco	12 cm
Dischi supportati	CD-DA, CD-R, CD-RW, MP3-CD
Audio DAC	24 Bit, 44,1 kHz
Distorsione totale armonica	< 1,5 % (1 kHz)
Risposta in frequenza	60 Hz - 16 kHz (44,1 kHz)
Rapporto segnale/rumore	> 55 dB

Sintonizzatore (FM)

Gamma di sintonizzazione	87,5 - 108 MHz
Griglia di sintonizzazione	50 kHz
Sensibilità - Mono, rapporto segnale/rumore 26 dB - Stereo, rapporto segnale/rumore 46 dB	 < 22 dBf < 43 dBf
Selettività di ricerca	< 28 dBf
Distorsione totale armonica	< 3%
Rapporto segnale/rumore	> 55 dB

Bluetooth

Versione Bluetooth	V3.0
Banda di frequenza	Banda ISM da 2,402 GHz ~ 2,480 GHz
Portata	10 m (spazio libero)

Altoparlanti

Impedenza altoparlanti	6 ohm
Driver altoparlanti	2 full range da 2,75"
Sensibilità	> 83 dB/m/W

Informazioni sulla riproducibilità USB

Dispositivi USB compatibili:

- Memoria flash USB (USB 2.0 o USB 1.1)
- Lettori USB Flash (USB 2.0 o USB 1.1).
- Schede di memoria (per il funzionamento con questa unità è necessario un lettore di schede supplementare)

Formati supportati:

- Formato file memoria o USB FAT12, FAT16, FAT32 (dimensioni settore: 512 byte)
- Velocità di trasferimento (dati) MP3: 32 - 320 kbps e velocità di trasferimento variabile
- Directory nidificata fino a un massimo di 8 livelli
- Numero di album/cartelle: massimo 999
- Numero di brani/titoli: massimo 999
- Tag ID3 versione 2.0 o successiva
- Nome file in Unicode UTF8 (lunghezza massima: 128 byte)

Formati non supportati:

- Album vuoti, vale a dire album che non contengono file .mp3 e che pertanto non vengono visualizzati sul display.
- I formati di file non supportati vengono ignorati. Ad esempio, i documenti Word (.doc) o i file MP3 con estensione .dlf vengono ignorati e non saranno riprodotti.
- File audio in formato AAC, WAV, PCM

Formati disco MP3 supportati

- ISO9660, Joliet
- Numero massimo di file/brani: 999 (in base alla lunghezza del nome file)
- Numero massimo di album: 99
- Frequenze di campionamento supportate: 32 kHz, 44,1 kHz, 48 kHz
- Velocità di trasferimento supportate: 32-320 kbps, velocità di trasferimento variabili

Manutenzione

Pulizia del mobiletto

- Utilizzare un panno morbido leggermente inumidito in una soluzione detergente delicata. Non utilizzare soluzioni contenenti alcool, spirito, ammoniaca o abrasivi.

Pulizia dei dischi

- Se un disco è sporco, pulirlo utilizzando un panno. Pulire il disco dal centro verso l'esterno.

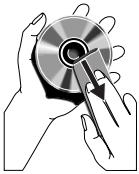

- Non utilizzare solventi come benzene, diluenti chimici, detersivi d'uso comune o spray antistatici per dischi analogici.

Pulizia della lente del disco

- Dopo un utilizzo prolungato, lo sporco o la polvere possono accumularsi sulla lente del disco. Per assicurare una buona qualità di riproduzione, pulire la lente del disco con il detergente adatto prodotto da Philips o con un qualsiasi detergente d'uso comune. Seguire le istruzioni fornite con il detergente.

11 Risoluzione dei problemi

Avvertenza

- Non rimuovere il rivestimento del dispositivo per nessun motivo.

Al fine di mantenere valida la garanzia, non provare a riparare da soli il sistema.
Se si verificano problemi quando si utilizza il dispositivo, consultare l'elenco riportato di seguito prima di richiedere l'assistenza. Se il problema persiste, consultare il sito Web di Philips (www.philips.com/support). Quando si contatta il centro assistenza clienti, tenere il prodotto vicino per fornire il numero di modello e il numero di serie.

Problemi	Soluzioni
Il sistema non viene alimentato.	Assicurarsi che l'adattatore di alimentazione sia collegato correttamente sia all'alimentazione sia al dispositivo.
	Assicurarsi che venga erogata corrente dalla presa CA.
Assenza di audio o audio scarso.	Regolare il volume.
	Scollegare le cuffie.
	Assicurarsi di aver selezionato la sorgente audio corretta.
Nessuna risposta dal dispositivo.	Ricollegare l'adattatore di alimentazione.

Problemi	Soluzioni
Il telecomando non funziona.	Prima di premere i tasti funzione, selezionare la fonte corretta con il telecomando anziché dall'unità principale.
	Ridurre la distanza tra il telecomando e l'unità principale.
	Inserire la batteria con la polarità (segni +/–) allineata come indicato.
	Sostituire la batteria.
	Puntare il telecomando in direzione del sensore sul pannello anteriore dell'unità principale.
Nessun disco rilevato.	Inserire sempre e solo dischi di 12 cm di diametro.
	Assicurarsi che l'etichetta del disco sia rivolta verso l'utente.
	Attendere che la condensa dell'umidità presente sulla lente sia scomparsa.
	Sostituire o pulire il disco.
	Assicurarsi che il disco registrabile sia finalizzato e che il formato sia supportato.
Dispositivo di archiviazione USB non supportato.	Assicurarsi che il dispositivo di archiviazione USB sia compatibile con il prodotto.
	Provare a utilizzarne un altro.
Impossibile riprodurre alcuni file sul dispositivo di archiviazione USB.	Verificare che il formato dei file sia supportato.
	Verificare che la quantità dei file non sia superiore a quella massima consentita.
La ricezione radio è scarsa.	Aumentare la distanza tra il prodotto e gli altri apparecchi elettrici.
	Estendere completamente l'antenna e regolarne la posizione.
	Collegare un'antenna FM esterna.

Problemi	Soluzioni
Il timer non funziona.	Impostare correttamente l'ora.
	Attivare il timer.
L'impostazione orologio/timer si è cancellata.	L'alimentazione si è interrotta.
	Ripristinare l'orologio/timer.
La riproduzione di musica non è disponibile su questo prodotto anche se la connessione Bluetooth è avvenuta correttamente.	Il dispositivo Bluetooth non può essere utilizzato per riprodurre musica attraverso il prodotto in modalità wireless.
Dopo aver connesso un dispositivo abilitato Bluetooth la qualità dell'audio è insoddisfacente.	La ricezione Bluetooth è scarsa. Spostare il dispositivo avvicinandolo al prodotto o rimuovere eventuali ostacoli tra loro.
Impossibile collegare un dispositivo Bluetooth con questo prodotto.	Il dispositivo non supporta i profili richiesti da questo prodotto.
	La funzione Bluetooth del dispositivo non è abilitata. Fare riferimento al manuale dell'utente del dispositivo per scoprire come abilitare la funzione.
	Questo prodotto non si trova in modalità di associazione.
	Il prodotto è già connesso a un altro dispositivo Bluetooth. Disconnettere quel dispositivo e poi provare di nuovo.

Problemi	Soluzioni
Il telefono cellulare associato continua a connettersi e disconnettersi.	La ricezione Bluetooth è scarsa. Spostare il dispositivo avvicinandolo al prodotto o rimuovere eventuali ostacoli tra loro.
	Alcuni telefoni cellulari potrebbero connettersi e disconnettersi costantemente quando si effettua o si termina una chiamata. Questo non indica un malfunzionamento del prodotto.
	In alcuni dispositivi, la connessione Bluetooth viene disattivata automaticamente per aumentare la durata della batteria. Questo non indica un malfunzionamento del prodotto.

12 Avviso

Qualsiasi modifica o intervento su questo dispositivo, se non espressamente consentito da Gibson Innovations, può invalidare il diritto dell'utente all'uso dell'apparecchio.

Conformità

CE 0890

Questo prodotto è conforme ai requisiti sulle interferenze radio della Comunità Europea. Con la presente, Gibson Innovations dichiara che questo prodotto è conforme ai requisiti essenziali e ad altre disposizioni correlate della Direttiva 1999/5/EC. La Dichiarazione di conformità è presente sul sito www.philips.com/support.

Questo apparecchio è dotato della seguente etichetta:

Simbolo dell'apparecchiatura Classe II

Apparecchio di Classe II con doppio isolamento e senza dispositivi per la messa a terra.

Salvaguardia dell'ambiente

Questo prodotto è stato progettato e realizzato con materiali e componenti di alta qualità, che possono essere riciclati e riutilizzati.

Quando su un prodotto si trova il simbolo del bidone dei rifiuti con una croce, significa che tale prodotto è soggetto alla Direttiva Europea 2002/96/CE.
Informarsi sul sistema di raccolta differenziata in vigore per i prodotti elettrici ed elettronici. Attenersi alle normative locali per lo smaltimento dei rifiuti e non gettare i vecchi prodotti nei normali rifiuti domestici. Il corretto smaltimento dei prodotti usati aiuta a prevenire l'inquinamento ambientale e possibili danni alla salute.

Il prodotto contiene batterie che rientrano nell'ambito della Direttiva Europea 2006/66/CE e non possono essere smaltite con i normali rifiuti domestici.Informarsi sui regolamenti locali per la raccolta differenziata delle batterie. Il corretto smaltimento delle batterie contribuisce a prevenire potenziali effetti negativi sull'ambiente e sulla salute.

Informazioni per il rispetto ambientale
L'uso di qualsiasi imballo non necessario è stato evitato. Si è cercato, inoltre, di semplificare la raccolta differenziata, usando per l'imballaggio tre materiali: cartone (scatola), polistirene espanso (materiale di separazione) e polietilene (sacchetti, schiuma protettiva).
Il sistema è composto da materiali che possono essere riciclati e riutilizzati purché il disassemblaggio venga effettuato da aziende specializzate. Attenersi alle norme locali in materia di riciclaggio di materiali per l'imballaggio, batterie usate e apparecchiature obsolete.

Avviso sul marchio

Il marchio e i logo Bluetooth® sono marchi registrati di proprietà di Bluetooth SIG, Inc., pertanto l'utilizzo di tali marchi da parte di Gibson Innovations è consentito su licenza.

Copyright

2015 © Gibson Innovations Limited. Tutti i diritti riservati.
Philips e il logo a forma di scudo Philips sono marchi registrati di Koninklijke Philips N.V. Questi ultimi vengono utilizzati da Gibson Innovations Limited su licenza da parte di Koninklijke Philips N.V.
Le specifiche sono soggette a modifica senza preavviso. WOOx si riserva il diritto di modificare i prodotti senza l'obbligo di implementare tali modifiche anche nelle versioni precedenti.

2015 © Gibson Innovations Limited. All rights reserved.
This product has been manufactured by, and is sold under the responsibility of Gibson Innovations Ltd., and Gibson Innovations Ltd. is the warrantor in relation to this product.
Philips and the Philips Shield Emblem are registered trademarks of Koninklijke Philips N.V. and are used under license from Koninklijke Philips N.V.

BTM2280_12_UM_V4.0