Sempre pronti ad aiutarti

Registrare il prodotto e richiedere assistenza all'indirizzo
www.philips.com/support

Domande? Contatta Philips

DTM3280

Manuale utente

PHILIPS

Sommario

1 Sicurezza 2
Simboli relativi alla sicurezza 2
Importanti istruzioni sulla sicurezza 2
Sicurezza per l'udito 3

2 Avviso 4
Conformità 4
Salvaguardia dell'ambiente 4
Avviso sul marchio 5
Copyright 5

3 Sistema musicale micro 6
Introduzione 6
Contenuto della confezione 6
Panoramica dell'unità principale 7
Panoramica del telecomando 9

4 Prima dell'uso 11
Collegamento dell'antenna FM 11
Collegamento dell'alimentazione 11
Inserimento della batteria del telecomando 11

5 Guida introduttiva 12
Accensione 12
Impostare l'orologio 12
Selezione di una sorgente 13
Regolazione del livello di luminosità dello schermo LCD 13

6 Riproduzione da supporti hardware 14
Riproduzione di un disco 14
Riproduzione da un dispositivo di archiviazione USB 14
Controllo della riproduzione 15
Programmazione dei brani 15

7 Utilizzo della base docking 16
Modelli di iPod/iPhone/iPad compatibili 16
Riproduzione di audio tramite la base docking 16
Caricamento dell'iPod/iPhone/iPad 17
Disinserimento dell'iPod/iPhone/iPad 17

8 Riproduzione da un dispositivo Bluetooth 18
Collegamento di un dispositivo Bluetooth 18
Disconnessione di un dispositivo 19
Riconnessione di un dispositivo 19
Eliminazione della cronologia di associazione 19

9 Ascolto della radio FM 20
Sintonizzazione su una stazione radio FM 20
Programmazione automatica delle stazioni radio 20
Programmazione manuale delle stazioni radio 20
Sintonizzazione su una stazione radio preimpostata 21
Visualizzazione delle informazioni RDS 21

10 Regolazione dell'audio 22
Selezione di un effetto sonoro predefinito 22
Regolazione del livello del volume 22
Disattivazione dell'audio 22

11 Altre funzioni 23
Utilizzo della sveglia 23
Uso dello spegnimento automatico 23
Riproduzione da un dispositivo esterno 24
Ascolto tramite le cuffie 24
Ricarica di in dispositivo USB 24

12 Informazioni sul prodotto 26
Specifiche 26
Informazioni sulla riproducibilità USB 27
Formati disco MP3 supportati 27
Manutenzione 27

13 Risoluzione dei problemi 28

1 Sicurezza

Leggere attentamente tutte le istruzioni prima di utilizzare questo sistema musicale micro. La garanzia non copre i danni derivanti dal mancato rispetto delle istruzioni fornite.

Simboli relativi alla sicurezza

Il "fulmine" indica che il materiale non isolato nell'unità potrebbe causare una scossa elettrica. Per la sicurezza di tutti nell'ambiente domestico, non rimuovere la protezione dal prodotto.
Il "punto esclamativo" richiama l'attenzione sulle funzioni per le quali è necessario leggere attentamente la documentazione allegata per evitare problemi di funzionamento e manutenzione.
AVVERTENZA: per ridurre il rischio di incendio o scossa elettrica, l'apparecchio non deve essere esposto a pioggia o umidità e non devono essere posizionati sull'apparecchio oggetti contenenti liquidi, come ad esempio vasi.
ATTENZIONE: per evitare il rischio di scosse elettriche, inserire completamente la spina (per le regioni con spine polarizzate: per evitare scosse elettriche, far corrispondere la lamella più grande all'alloggiamento più ampio).

Importanti istruzioni sulla sicurezza

Rischio di scossa elettrica o di incendio!

- Non esporre il prodotto e gli accessori a pioggia o acqua. Non collocare contenitori di liquidi, ad esempio vasi, accanto al prodotto. Se vengono versati dei liquidi sopra o all'interno del prodotto, scollegarlo immediatamente dalla presa di corrente. Per un controllo del prodotto prima dell'uso, contattare il centro assistenza clienti.
- Non collocare mai il prodotto e gli accessori vicino a fiamme esposte o ad altre fonti di calore, inclusa la luce diretta del sole.
- Non inserire oggetti nelle aperture di ventilazione o in altre aperture del prodotto.
- Se si usa la spina di alimentazione o un accoppiatore per scollegare il dispositivo, assicurarsi che la spina e l'accoppiatore siano facilmente accessibili.
- Scollegare il prodotto dalla presa di corrente in caso di temporali.
- Estrarre sempre il cavo di alimentazione afferrando la spina e non il cavo.

Rischio di corto circuito o di incendio!

- Prima di collegare il prodotto alla presa di corrente accertarsi che la tensione di alimentazione corrisponda al valore stampato sul retro dell'apparecchio. Non collegare mai il prodotto alla presa di corrente se la tensione è diversa.
- Non esporre il telecomando o le batterie a pioggia, acqua, luce solare o calore eccessivo.
- Evitare di fare forza sulle spine di alimentazione. Le spine di alimentazione non inserite correttamente possono causare archi elettrici o incendi.

Rischio di lesioni o danni al prodotto!

- Utilizzare solo i sistemi di alimentazione elencati nel manuale dell'utente.
- Radiazione laser visibile e invisibile all'apertura. Evitare l'esposizione al raggio laser.
- Non toccare l'obiettivo ottico del disco situato all'interno del vassoio.
- Non posizionare mai il prodotto o un qualsiasi oggetto su cavi di alimentazione o altre attrezzature elettriche.
- Se il prodotto viene trasportato in luoghi dove la temperatura è inferiore a 5°C,

estrarlo dalla confezione e attendere che la sua temperatura raggiunga la temperatura ambiente prima di eseguire il collegamento alla presa di corrente.

Rischio di surriscaldamento!

- Non installare il prodotto in uno spazio ristretto. Lasciare uno spazio di almeno 10 cm intorno al prodotto per consentirne la ventilazione.
- Accertarsi che le aperture di ventilazione del prodotto non siano mai coperte da tende o altri oggetti.

Rischio di contaminazione!

- Rimuovere la batteria quando è scarica o se il telecomando rimane a lungo inutilizzato.
- Le batterie contengono sostanze chimiche e devono quindi essere smaltite in modo corretto.

Avvertenza

- Non rimuovere il rivestimento dell'apparecchio per nessun motivo.
- Non lubrificare mai alcuna parte dell'apparecchio.
- Non posizionare mai l'apparecchio su un'altro dispositivo.
- Tenere lontano l'apparecchio dalla luce diretta del sole, fiamme vive o fonti di calore.
- Non guardare mai il raggio laser all'interno dell'apparecchio.
- Assicurarsi di poter raggiungere facilmente il cavo di alimentazione, la presa o l'adattatore per scollegare l'apparecchio dall'alimentazione.

Sicurezza per l'udito

Ascoltare a volume moderato.

- L'utilizzo delle cuffie a volume elevato può danneggiare l'udito. Questo prodotto è in grado di riprodurre suoni a un livello di decibel che può provocare la perdita dell'udito in persone normali, anche in caso di esposizioni inferiori a 1 minuto. I livelli di decibel maggiori sono previsti per persone che hanno già subito danni all'udito.
- La percezione dei suoni può essere ingannevole. Con il passare del tempo, l'orecchio si abitua a volumi di ascolto sempre più elevati. Per questa ragione, in caso di ascolto prolungato, i suoni avvertiti come "normali" potrebbero essere alti e dannosi per l'udito. Al fine di evitare questo problema, impostare il volume a un livello di sicurezza, prima che l'orecchio si abitui, e non alzarlo.

Per impostare un livello sicuro del volume:

- Impostare il volume a un livello basso.
- Aumentarlo lentamente fino a quando il suono non risulta piacevole, chiaro e non distorto.

Non ascoltare per periodi di tempo prolungati:

- L'esposizione prolungata ai suoni, anche se a livelli normalmente "sicuri", può causare la perdita dell'udito.
- Utilizzare l'apparecchio senza eccedere e interrompere l'ascolto di tanto in tanto.

Quando si utilizzano le cuffie, attenersi alle indicazioni seguenti.

- La riproduzione deve avvenire a un volume ragionevole e per periodi di tempo non eccessivamente lunghi.
- Non regolare il volume dopo che l'orecchio si è abituato.
- Non alzare il volume a un livello tale da non sentire i suoni circostanti.
- Nelle situazioni pericolose è necessario prestare attenzione o interrompere temporaneamente l'ascolto.

Nota

- La targhetta del modello è situata sul retro dell'apparecchio.

2 Avviso

Qualsiasi modifica o intervento su questo dispositivo, se non espressamente consentito da WOOX Innovations, può invalidare il diritto dell'utente all'uso dell'apparecchio.

Conformità

CE 0890

Con la presente, WOOX Innovations dichiara che questo prodotto è conforme ai requisiti essenziali e ad altre disposizioni correlate della Direttiva 1999/5/EC. La Dichiarazione di conformità è presente sul sito www.philips.com/support.

Questo apparecchio è dotato della seguente etichetta:

Simbolo dell'apparecchiatura Classe II

Apparecchio di Classe II con doppio isolamento e senza dispositivi per la messa a terra.

Salvaguardia dell'ambiente

Smaltimento di prodotti e batterie obsolete

Questo prodotto è stato progettato e realizzato con materiali e componenti di alta qualità che possono essere riciclati e riutilizzati.

Questo simbolo indica che il prodotto è conforme alla Direttiva europea 2012/19/EU.

Questo simbolo indica che il prodotto contiene batterie conformi alla Direttiva europea 2013/56/EU e che quindi non possono essere smaltite con i normali rifiuti domestici. Informarsi sul sistema di raccolta differenziata in vigore per i prodotti elettrici ed elettronici nella zona in cui si desidera smaltire il prodotto. Seguire le normative locali e non smaltire mai il prodotto e le batterie con i normali rifiuti domestici. Il corretto smaltimento delle batterie e dei prodotti non più utilizzabili aiuta a prevenire l'inquinamento ambientale e possibili danni alla salute.

Rimozione delle batterie

Per rimuovere le batterie, vedere la sezione relativa all'installazione delle batterie.

Informazioni per il rispetto ambientale

L'uso di qualsiasi imballo non necessario è stato evitato. Si è cercato, inoltre, di semplificare la raccolta differenziata, usando per l'imballaggio tre materiali: cartone (scatola), polistirene espanso (materiale di separazione) e polietilene (sacchetti, schiuma protettiva).

Il sistema è composto da materiali che possono essere riciclati e riutilizzati purché il disassemblaggio venga effettuato da aziende specializzate. Attenersi alle norme locali

in materia di riciclaggio di materiali per l'imballaggio, batterie usate e apparecchiature obsolete.

Avviso sul marchio

Made for iPod iPhone iPad

Le diciture "Made for iPod" (Specifico per iPod), "Made for iPhone" (Specifico per iPhone) e "Made for iPad" (Specifico per iPad) indicano che un accessorio elettronico è stato progettato per il collegamento specifico a un iPod, iPhone o iPad ed è certificato dal produttore per la compatibilità con gli standard Apple in materia di prestazioni. Apple non è responsabile per il funzionamento di questo dispositivo o per la sua conformità agli standard normativi e di sicurezza. L'utilizzo di questo accessorio con iPod, iPhone o iPad può influire sulle prestazioni wireless.
iPod e iPhone sono marchi registrati di Apple Inc., negli Stati Uniti e in altri paesi. iPad è un marchio di Apple Inc.

Bluetooth

Il marchio e i logo Bluetooth® sono marchi registrati di proprietà di Bluetooth SIG, Inc., pertanto l'utilizzo di tali marchi da parte di WOOX Innovations è consentito su licenza.

Copyright

2014 © WOOX Innovations Limited. Tutti i diritti riservati.
Le specifiche sono soggette a modifica senza preavviso. WOOx si riserva il diritto di modificare i prodotti senza l'obbligo di implementare tali modifiche anche nelle versioni precedenti.

3 Sistema musicale micro

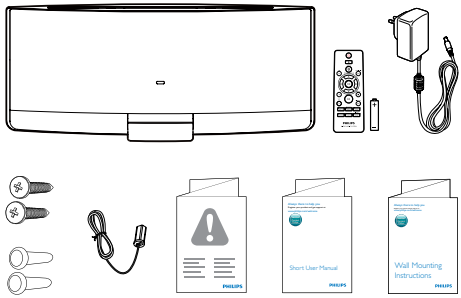

Congratulazioni per l'acquisto e benvenuti in Philips! Per trarre il massimo vantaggio dall'assistenza fornita da Philips, registrare il proprio prodotto sul sito: www.philips.com/welcome.
Quando si contatta il centro assistenza clienti, fornire il modello e il numero di serie del dispositivo. Il numero di modello e il numero di serie si trovano sulla parte posteriore dell'apparecchio. Annotare i numeri qui:
Modello n.: _____
N. di serie: _____

Introduzione

Con questo prodotto, è possibile:

- ascoltare audio da dischi, dispositivi di archiviazione USB, iPod/iPhone/iPad, dispositivi Bluetooth e altri dispositivi esterni;
- ascoltare stazioni radio FM.

Contenuto della confezione

Controllare che la confezione contenga i seguenti componenti:

- Sistema musicale micro
- Telecomando (con una batteria AAA)
- Adattatore di alimentazione CA
- Kit di montaggio a parete (2 tasselli e 2 viti)
- Antenna FM
- Scheda di sicurezza
- Manuale dell'utente breve
- Istruzioni per il montaggio a parete

Panoramica dell'unità principale

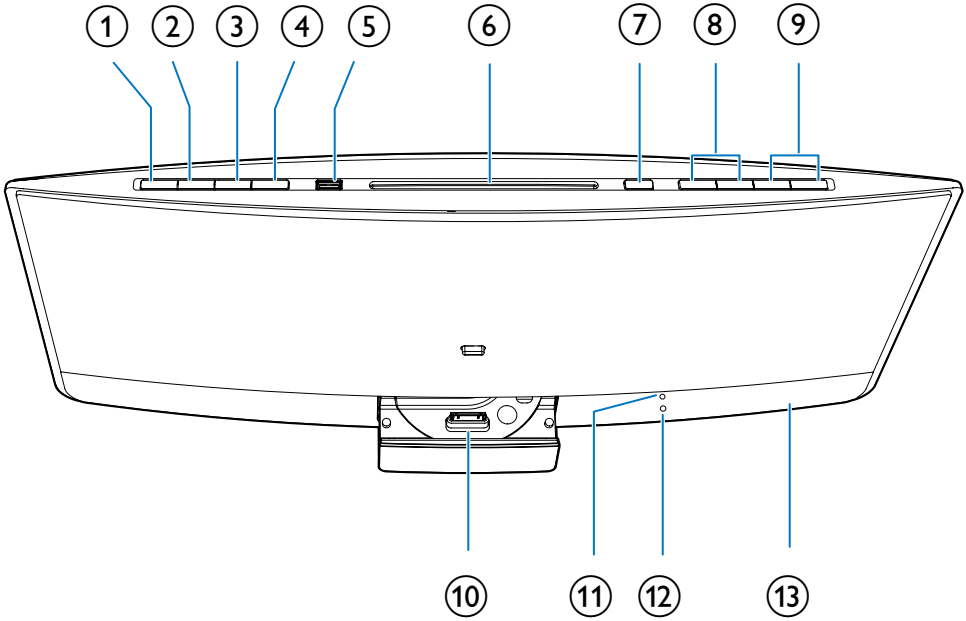

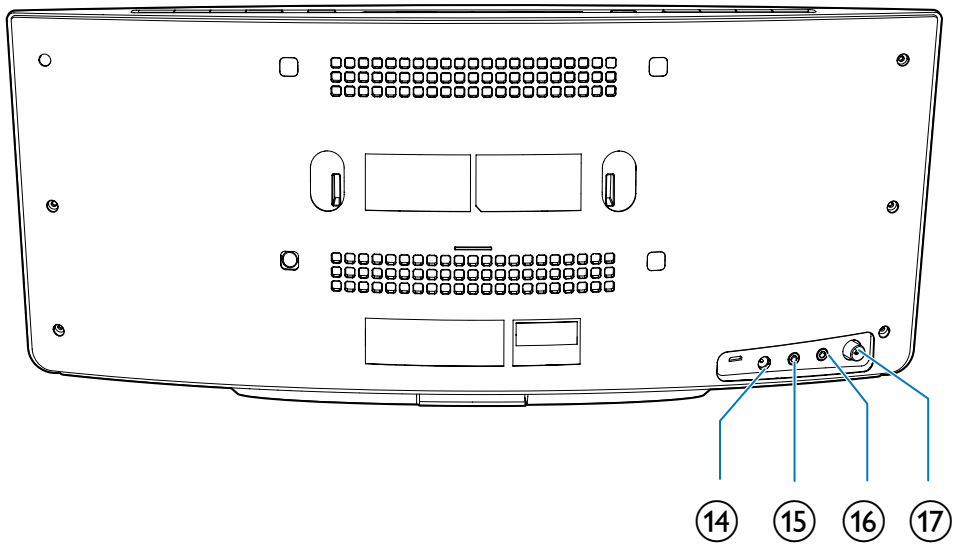

① ⏻
- Consente di accendere il prodotto.
- Consente di impostare il prodotto in modalità Standby Eco Power o standby normale.

② SOURCE
- Premere più volte per selezionare una sorgente.

③ ▶II
- Consente di avviare, mettere in pausa o riavviare la riproduzione.
- In modalità Bluetooth, tenere premuto per accedere alla modalità di associazione Bluetooth.

④ ■
- Consente di interrompere la riproduzione musicale.
- Consente di accedere alla playlist di un iPod/iPhone posto sulla base docking.
- In modalità Bluetooth, tenere premuto per 7 secondi per eliminare le informazioni di associazione Bluetooth.

⑤ ⭠
- Consente di collegare un dispositivo di archiviazione USB per la riproduzione musicale.
- Consente di collegare un dispositivo USB compatibile per le operazioni di ricarica.

⑥ Vassoio del disco

⑦ ▲
- Premere questo pulsante per espellere il disco dal relativo vassoio.

⑧ I◀◀ / ▶▶I
- Consentono di passare al brano precedente/successivo.
- Tenere premuti per passare a un punto specifico del brano.
- Consentono di sintonizzarsi su una stazione radio.

⑨ VOL+/VOL-
- Consente di aumentare o ridurre il livello del volume.

⑩ Base docking per iPod/iPhone/iPad
- Per il collegamento a un iPod/iPhone/iPad compatibile.

⑪ Sensore IR
- Consente di ricevere i segnali ad infrarossi dal telecomando.

⑫ Spia
- Si illumina in rosso quando il prodotto si trova in modalità Standby Eco Power.
- Lampeggia in blu quando il prodotto si trova in modalità Bluetooth in attesa di connessione.
- Diventa blu fisso dopo che il dispositivo Bluetooth è stato collegato al prodotto.

⑬ Schermo LCD

⑭ DC IN
- Consente di eseguire il collegamento a un alimentatore CA.

⑮ 🎧
- Consente il collegamento a delle cuffie con connettore da 3,5 mm.

⑯ AUDIO IN
- Consente di collegare alla presa di uscita audio (di solito si tratta della presa per cuffie stereo) un dispositivo esterno.

⑰ FM ANT
- Consente il collegamento all'antenna FM.

Panoramica del telecomando

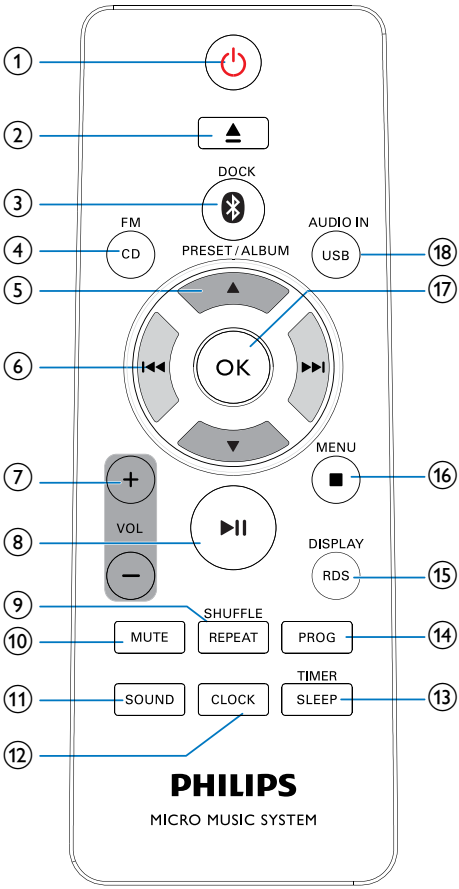

① ⏻
- Consente di accendere il prodotto.
- Consente di impostare il prodotto in modalità Standby Eco Power o standby normale.

② ⏏
- Consente di espellere il disco.

③ ✱/DOCK
- Consente di selezionare una sorgente Bluetooth.
- Consente di selezionare la sorgente iPod/iPhone/iPad.

④ FM/ CD
- Consente di impostare la sorgente sul sintonizzatore FM o sul disco nel relativo vassoio.

⑤ PRESET/ALBUM ▲ / ▼
- Consentono di passare all'album precedente o successivo.
- Consentono di selezionare una stazione radio preimpostata.
- Consentono di effettuare ricerche all'interno della playlist dell'iPod/iPhone.

⑥ ⏮ / ⏭
- Consentono di passare al brano precedente/successivo.
- Tenere premuti per passare a un punto specifico del brano.
- Consentono di sintonizzarsi su una stazione radio.

⑦ + VOL -
- Consente di aumentare o ridurre il livello del volume.

⑧ ▶II
- Consente di avviare, mettere in pausa o riavviare la riproduzione.

⑨ REPEAT/SHUFFLE
- Consente di selezionare una modalità di riproduzione.

⑩ MUTE
- Consente di disattivare o ripristinare il volume.

⑪ SOUND
- Consente di selezionare un effetto sonoro predefinito.

⑫ CLOCK
- In modalità standby normale, tenere premuto per avviare l'impostazione dell'orologio.
- Durante il funzionamento, premere per visualizzare l'orologio.

⑬ TIMER/SLEEP
- Consente di impostare la sveglia.
- Consente di impostare la funzione di spegnimento automatico.

⑭ PROG

- Consente di programmare le stazioni radio.
- Consente di programmare i brani che si trovano sul disco o sul dispositivo di archiviazione USB.

⑮ DISPLAY/RDS

- In modalità di funzionamento, premere per passare in rassegna le informazioni disponibili.
- In modalità standby normale, tenere premuto per regolare la luminosità del display LCD.

⑯ ■ /MENU

- Consente di interrompere la riproduzione musicale.
- Consente di accedere alla playlist dell'iPod/iPhone (non valido per iPod/iPhone con sistema operativo iOS 7.0 o superiore).

⑰ OK

- Consente di confermare l'opzione corrente.

⑱ USB/AUDIO IN

- Consente il passaggio dalla sorgente del dispositivo di archiviazione USB all'ingresso audio che permette la riproduzione tramite la presa **AUDIO IN**.

4 Prima dell'uso

Collegamento dell'antenna FM

Nota

- Per una ricezione ottimale, estendere completamente l'antenna e regolare la sua posizione oppure collegare un'antenna per esterni.
- Questo prodotto non supporta la ricezione AM.

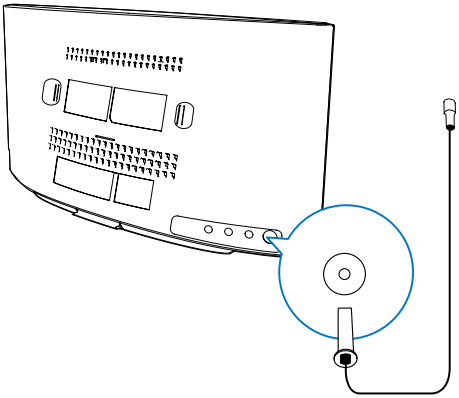

Collegare l'antenna FM al prodotto.

Collegamento dell'alimentazione

Nota

- Prima di collegare il cavo di alimentazione CA, accertarsi di aver eseguito tutti gli altri collegamenti.

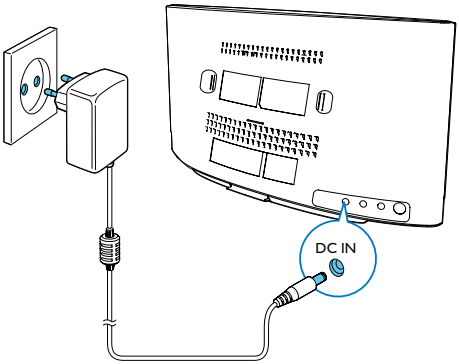

Collegare l'adattatore CA tra:

- la presa **DC IN** sul pannello posteriore e
- l'alimentazione.
  ↳ ····· lampeggia.

Inserimento della batteria del telecomando

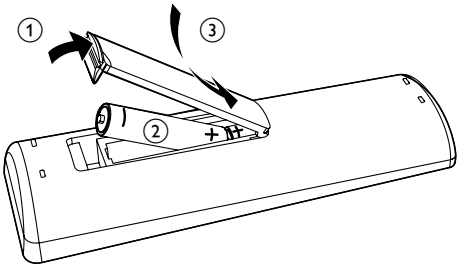

1 Aprire il coperchio del vano batteria.
2 Inserire una batteria AAA rispettando la polarità (+/-) come indicato.
3 Chiudere il coperchio del vano batteria.

5 Guida introduttiva

Attenzione

- L'uso dei comandi o delle impostazioni o l'esecuzione delle procedure in modo diverso da quanto indicato nel presente documento potrebbe provocare l'esposizione a radiazioni pericolose o altri funzionamenti nocivi.

Seguire sempre le istruzioni di questo capitolo in sequenza.

Accensione

Premere ⏻.

↳ Il prodotto passa all'ultima sorgente selezionata.

Cambio modalità

Cambio modalità automatico:

- Dopo 15 minuti di inattività, il prodotto passa automaticamente alla modalità standby normale.
  - ↳ Viene visualizzato l'orologio.
  - ↳ Se l'orologio non è impostato, --:-- lampeggia sul display.
- Dopo 15 minuti in modalità standby normale, il prodotto passa automaticamente alla modalità Standby Eco Power.
  - ↳ ECO POWER scorre sul display; successivamente lo schermo LCD si spegne.
  - ↳ La spia a LED accanto al display LCD si illumina in rosso.

Cambio modalità manuale:

- Tenere premuto ⏻ per far passare il prodotto
  - dalla modalità di funzionamento o standby normale alla modalità Standby Eco Power; oppure
  - dalla modalità Standby Eco Power alla modalità standby normale.
- Premere ⏻ per far passare il prodotto
  - dalla modalità di funzionamento alla modalità standby normale; oppure
  - dalla modalità Standby Eco Power alla modalità di funzionamento.

Impostare l'orologio

Nota

- Durante l'impostazione, se non viene effettuata alcuna operazione entro 90 secondi, il prodotto esce dall'impostazione dell'orologio senza salvare le operazioni precedenti.

1. In modalità standby, tenere premuto **CLOCK** per accedere alla modalità di impostazione dell'ora.
   ↳ Viene visualizzata l'icona 24H o 12H.
2. Premere **+VOL -** o **⏮ / ⏭** per selezionare 24H o 12H, quindi premere **CLOCK**.
   - 24H : formato 24 ore
   - 12H : formato 12 ore
   ↳ Le ore iniziano a lampeggiare.
3. Premere **+VOL -** o **⏮ / ⏭** per impostare l'ora, quindi premere **CLOCK**.
   ↳ I minuti iniziano a lampeggiare.
4. Premere **+VOL -** o **⏮ / ⏭** per impostare i minuti, quindi premere **CLOCK**.
5. Premere **+VOL -** o **⏮ / ⏭** per selezionare SYNC ON o SYNC OFF, quindi premere **CLOCK**.
   - SYNC ON : quando ci si sintonizza su una stazione RDS che trasmette segnali orari, il prodotto sincronizza automaticamente l'orologio con la stazione RDS.

- SYNC OFF : sincronizzazione automatica dell'orologio non attiva.

↳ Viene visualizzata l'ora impostata.

Selezione di una sorgente

Sul prodotto, premere più volte **SOURCE** per selezionare una sorgente.

- DOCK : playlist sull'iPhone/iPod/iPad collegato
- AUDIO IN : ingresso audio attraverso la presa **AUDIO IN**
- DISC : disco nel vassoio corrispondente
- USB : file .mp3 archiviati nel dispositivo di archiviazione USB collegato
- TUNER : sintonizzatore FM
- BT : riproduzione audio dai dispositivi abilitati Bluetooth

È inoltre possibile premere i pulsanti sorgente sul telecomando per selezionare una sorgente.

- **FM**/**CD**: sintonizzatore FM o disco nel relativo vassoio
- ∗ /**DOCK**: la playlist sull'iPhone/iPod/iPad collegato, o dispositivi Bluetooth
- **AUDIO IN**/**USB**: ingresso audio tramite presa **AUDIO IN**, o file .mp3 salvati nel dispositivo di archiviazione USB collegato

Regolazione del livello di luminosità dello schermo LCD

1 In modalità standby normale, tenere premuto **DISPLAY** fino a che non viene visualizzato B 01, B 02, o B 03.

2 Premere **VOL +/-** o ▲ / ▼ per selezionare B 01, B 02, oppure B 03.

6 Riproduzione da supporti hardware

Riproduzione di un disco

Nota

- Verificare che il disco contenga file audio riproducibili.

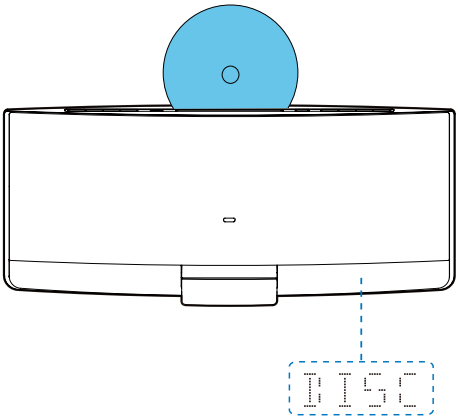

1 Premere **CD** o **SOURCE** per impostare la sorgente su DISC.

2 Inserire un disco nel vassoio con la parte stampata rivolta verso l'alto.
   ↳ La riproduzione si avvia automaticamente dopo qualche secondo.
   ↳ Se la riproduzione non si avvia automaticamente, premere ▶II per avviarla.

Riproduzione da un dispositivo di archiviazione USB

Questo prodotto può riprodurre file .mp3 copiati su un dispositivo di archiviazione USB compatibile.

- Unità flash
- Lettore di schede di memoria
- HDD: unità disco rigido (il prodotto può rilevare solo un HDD portatile con picco di corrente USB non superiore a 500 mA).

Nota

- WOOX Innovations non garantisce la compatibilità con tutti i dispositivi di archiviazione USB.
- Il file system NTFS (New Technology File System) non è supportato.

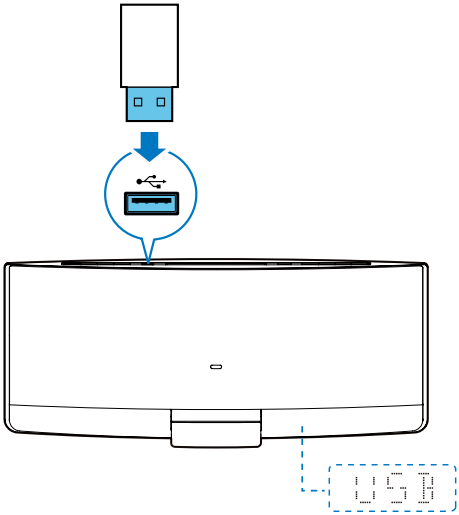

1 Collegare il dispositivo di archiviazione USB alla presa ⭠.

2 Premere **USB** o **SOURCE** per impostare la sorgente su USB.
   ↳ La riproduzione si avvia automaticamente.

Se la riproduzione non inizia automaticamente:

1 Premere ▲ / ▼ per selezionare una cartella.

2 Premere ⏮ / ⏭ per selezionare un file.

3 Premere ▶II per avviare la riproduzione.

Controllo della riproduzione

Durante la riproduzione, seguire le istruzioni riportate sotto per controllare l'esecuzione.

Pulsanti	Funzioni
▶II	Consente di mettere in pausa o riavviare la riproduzione.
■	Interruzione della riproduzione.
⏮ / ⏭	Consentono di passare al brano precedente/ successivo.
⏮ / ⏭	Tenere premuto per riavvolgere un brano o per avviare la ricerca veloce in avanti.
▲ / ▼	Consentono di passare all'album precedente o successivo (in caso di uno o più album).
REPEAT/SHUFFLE	Consente di selezionare una modalità di riproduzione disponibile. • RPT ONE : consente di ripetere il brano corrente • RPT ALL : consente di ripetere tutti i brani • RPT ALB : consente di ripetere la cartella corrente • SHUF ON : consente di riprodurre i brani in ordine casuale • Per riprodurre i brani in sequenza, premere più volte fino a che **REP** e **SHUF** non scompaiono.

Programmazione dei brani

È possibile programmare un massimo di 20 brani.

1 Quando non è in riproduzione alcun brano, premere **PROG**.
   ↳ Il numero del brano corrente lampeggia sul display.

2 Premere ⏮ / ⏭ per selezionare il numero di un brano.

3 Premere **PROG** per confermare.

4 Ripetere i passaggi 2 e 3 per programmare più brani.

5 Premere ▶II per visualizzare i brani programmati.
   - Per cancellare la programmazione, premere due volte ■.

7 Utilizzo della base docking

Grazie a questo prodotto è possibile ascoltare l'audio dall'iPod/iPhone/iPad.

Nota

- Non viene riprodotto audio dalla presa delle cuffie dell'iPod/iPhone/iPad collegato.

Modelli di iPod/iPhone/iPad compatibili

Il sistema supporta i modelli di iPod, iPhone e iPad indicati di seguito.

- iPod nano (seconda, terza, quarta, quinta, sesta e settima generazione)
- iPod touch (prima, seconda, terza, quarta e quinta generazione)
- iPod classic
- iPhone 5/5S
- iPhone 4/4S
- iPhone 3GS
- iPhone 3G
- iPhone
- iPad mini
- iPad Air
- iPad (quarta generazione)
- iPad (terza generazione)
- iPad 2
- iPad

Riproduzione di audio tramite la base docking

1 Premere **DOCK** o **SOURCE** per impostare la sorgente su iPOD_ iPHONE_ iPAD.

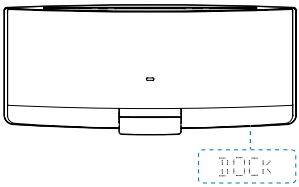

2 Espellere la base docking.

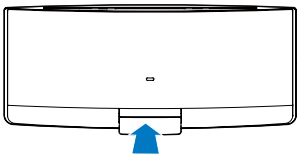

3 Ruotare il vassoio docking per selezionare un connettore adatto all'iPod/iPhone/iPad.

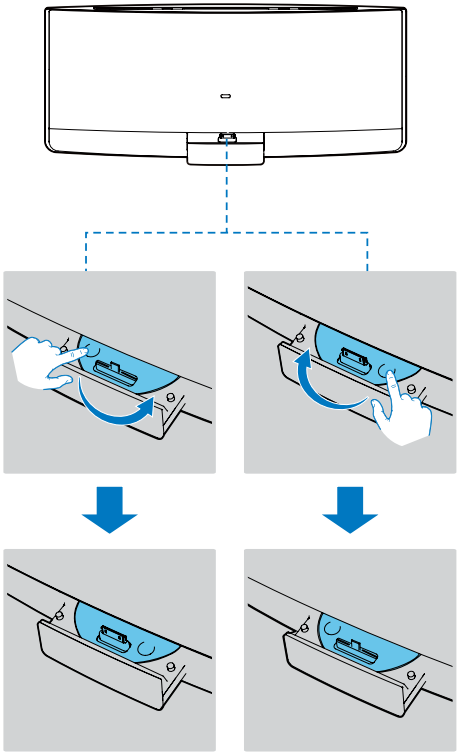

4 Collegare l'iPod/iPhone/iPad alla base docking.
   ↳ Una volta che l'iPod/iPhone/iPad viene riconosciuto, la fase di ricarica ha inizio.

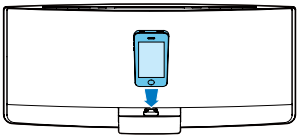

5 Riprodurre un brano sul proprio iPod/iPhone/iPad.

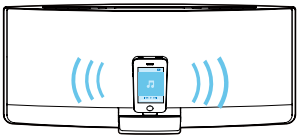

Pulsanti	Funzioni
▶II	Consente di avviare, mettere in pausa o riavviare la riproduzione.
MENU/ ■	Consente di accedere alla playlist dell'iPod/iPhone (non valido per iPod/iPhone con sistema operativo iOS 7.0 o superiore).
▲ / ▼	Consentono di effettuare ricerche all'interno della playlist dell'iPod/iPhone.
I◀◀ / ▶▶I	Consentono di passare al brano precedente/successivo.
	Tenere premuto per riavvolgere un brano o per avviare la ricerca veloce in avanti.

Caricamento dell'iPod/iPhone/iPad

Una volta che l'iPod/iPhone/iPad si trova sulla base docking e viene riconosciuto, la fase di ricarica ha inizio.

Disinserimento dell'iPod/iPhone/iPad

Nota

- Rischio di danni alla base docking dell'iPod/iPhone/iPad: non ruotare o scuotere l'iPod/iPhone/iPad durante il disinserimento.

1 Estrarre l'iPod/iPhone/iPad dalla base docking.

2 Premere verso l'interno per nascondere la base docking.

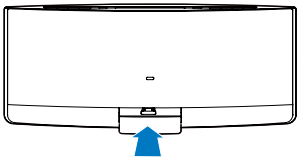

8 Riproduzione da un dispositivo Bluetooth

Attraverso l'altoparlante è possibile ascoltare musica da un dispositivo Bluetooth.

Nota

- WOOX Innovations non garantisce la compatibilità con tutti i dispositivi Bluetooth.
- Prima di connettere un dispositivo Bluetooth a questa unità, acquisire familiarità con le capacità Bluetooth del dispositivo stesso.
- Accertarsi che la funzione Bluetooth sia abilitata sul dispositivo e che questo sia impostato come visibile a tutti gli altri dispositivi Bluetooth.
- Tenere l'unita lontana da altri dispositivi elettrici che possono causare interferenze.
- Il raggio d'azione tra questo prodotto e il dispositivo Bluetooth è di circa 10 metri.
- Qualsiasi ostacolo tra l'unità e il dispositivo può ridurre la portata di funzionamento.

Collegamento di un dispositivo Bluetooth

1 Premere ripetutamente **SOURCE** sull'altoparlante o premere ᛒ/**DOCK** sul telecomando per selezionare la sorgente Bluetooth.

2 Attivare la funzione Bluetooth sul proprio dispositivo Bluetooth (vedere il manuale dell'utente del dispositivo).

3 Selezionare "**Philips DTM3280**" sul proprio dispositivo per eseguire l'associazione.
   ↳ La spia Bluetooth diventa blu una volta stabilito il collegamento.
   - Su alcuni dispositivi, è necessario inserire il codice "0000" come password di associazione.

4 Avviare la riproduzione musicale sul proprio dispositivo Bluetooth.

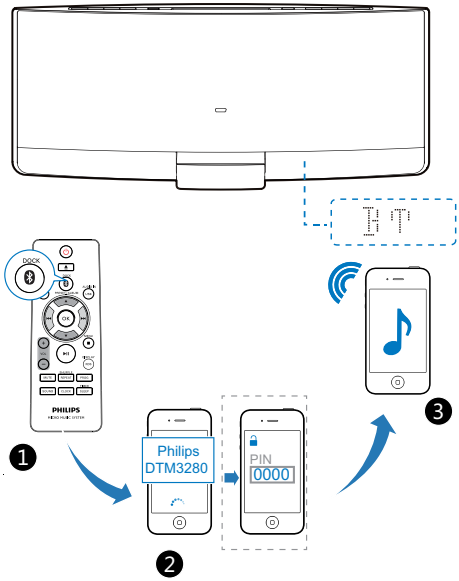

- Tenere premuto ▶❚❚ per inserire la modalità di associazione Bluetooth nuovamente se non è connesso alcun dispositivo Bluetooth entro 5 minuti.
   ↳ La spia Bluetooth lampeggia in blu a 4Hz.

Suggerimento

- Se l'altoparlante passa dalla sorgente Bluetooth ad altre sorgenti, il dispositivo Bluetooth collegato si disconnette automaticamente.

Spia Bluetooth

La spia LED Bluetooth indica lo stato della connessione Bluetooth.

Spia	Connessione Bluetooth
Blu lampeggiante in 1 Hz	Connessione a un dispositivo associato o connessione Bluetooth disconnessa
Blu lampeggiante in 4 Hz	In attesa di associazione
Blu fissa	Connesso

Passaggio alla riproduzione musicale

Il prodotto può collegare un massimo di 3 dispositivi Bluetooth simultaneamente.

- La riproduzione musicale si attiva automaticamente quando un nuovo dispositivo collegato avvia la riproduzione.
- La riproduzione musicale sul precedente dispositivo di riproduzione si interrompe quando un nuovo dispositivo collegato avvia la riproduzione.

Collegamento di un quarto dispositivo Bluetooth

Utilizzare le procedure descritte di seguito se si desidera collegare un quarto dispositivo:

- Premere ▶❚❚ sull'altoparlante per immettere modalità di associazione Bluetooth.
  ↳ Il dispositivo inattivo collegato in precedenza viene disconnesso.
- Disabilitare la funzione Bluetooth su uno dei tre dispositivi collegati e avviare la connessione del quarto dispositivo Bluetooth manualmente.

Disconnessione di un dispositivo

Sul dispositivo, disattivare la connessione Bluetooth con il prodotto.

Riconnessione di un dispositivo

- Nel caso di un dispositivo Bluetooth associato in cui è abilitata la riconnessione automatica, il prodotto si riconnette con il dispositivo non appena viene rilevato.
- Nel caso di un dispositivo Bluetooth associato che non supporta la riconnessione automatica, riconnetterlo manualmente.

Eliminazione della cronologia di associazione

Tenere premuto ■ sul prodotto per 7 secondi.

- CLR viene visualizzato sullo schermo dopo che le informazioni di associazione Bluetooth vengono cancellate correttamente.

9 Ascolto della radio FM

Sintonizzazione su una stazione radio FM

Nota

- Accertarsi di aver collegato correttamente e allungato completamente l'antenna FM.

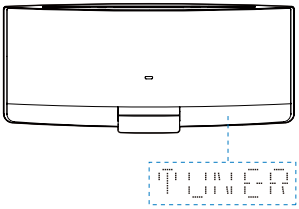

1 Premere **FM** o **SOURCE** più volte per impostare la sorgente su TUNER.

2 Tenere premuto ⏮ / ⏭ finché la frequenza non inizia a cambiare.
   ↳ Il prodotto si sintonizza automaticamente sulla stazione precedente o successiva con una ricezione forte.
   - Per sintonizzarsi su una stazione con una frequenza specifica, premere più volte ⏮ / ⏭ finché la frequenza non viene visualizzata.

Suggerimento

- In modalità FM, è possibile premere ▶❚❚ per passare dalla modalità audio stereo a quella mono.

Programmazione automatica delle stazioni radio

Nota

- È possibile programmare un massimo di 20 stazioni radio preimpostate.

Tenere premuto **PROG** finché la frequenza non inizia a cambiare.
   ↳ Tutte le stazioni disponibili vengono programmate in base alla capacità di ricezione della banda.
   ↳ Viene trasmessa automaticamente la prima stazione radio programmata.

Programmazione manuale delle stazioni radio

Nota

- È possibile programmare un massimo di 20 stazioni radio preimpostate.
- Per sovrascrivere una stazione radio programmata, memorizzarne un'altra con lo stesso numero di sequenza.

1 Consentono di sintonizzarsi su una stazione radio.

2 Premere **PROG** per attivare la programmazione.
   ↳ Il numero della sequenza lampeggia.

3 Premere ▲ / ▼ per assegnare alla stazione radio un numero di sequenza da 1 a 20, quindi premere **PROG** per confermare.
   ↳ Vengono visualizzati il numero di sequenza preimpostato e la frequenza della stazione radio desiderata.

4 Ripetere i passaggi da 1 a 3 per programmare altre stazioni.

Sintonizzazione su una stazione radio preimpostata

Premere ▲ / ▼ per selezionare il numero di sequenza della stazione radio preimpostata desiderata.

Visualizzazione delle informazioni RDS

RDS (Radio Data System, Sistema Dati Radio), è un servizio che consente alle stazioni FM di visualizzare ulteriori informazioni. Se si sintonizza una stazione RDS, viene visualizzata l'icona RDS.

1 Sintonizzarsi su una stazione RDS.

2 Premere ripetutamente **RDS** per scorrere le informazioni seguenti (se disponibili):
   - ↳ Servizio di programmazione
   - ↳ Tipo di programma, ad esempio **[NEWS]** (notizie), **[SPORT]** (sport), **[POP M]** (musica pop)...
   - ↳ Messaggio di testo della radio
   - ↳ Tempo

10 Regolazione dell'audio

Le operazioni seguenti sono valide per tutti i supporti compatibili.

Selezione di un effetto sonoro predefinito

Premere ripetutamente **SOUND** per selezionare un effetto audio predefinito.

- **[BALANCED]** (bilanciato)
- **[WARM]** (caldo)
- **[BRIGHT]** (luminoso)
- **[CLEAR]** (cancella)
- **[POWERFUL]** (potente)

Regolazione del livello del volume

- Sul telecomando, premere più volte **VOL +/-**.
- Premere più volte **VOL+/VOL-** sull'unità principale.

Disattivazione dell'audio

- Premere **MUTE** per disattivare o ripristinare l'audio.

11 Altre funzioni

Utilizzo della sveglia

Questo prodotto può essere utilizzato come sveglia. Come sorgente della sveglia è possibile utilizzare un disco, la libreria dell'iPod/iPhone/iPad, la radio FM o file .mp3 salvati su un dispositivo di archiviazione USB.

Nota

- Assicurarsi di aver impostato l'orologio correttamente.
- Se la sorgente della sveglia selezionata non è disponibile, il prodotto passa automaticamente alla modalità FM.

1 In modalità standby normale, tenere premuto **SLEEP/TIMER**.
   ↳ L'ora della sveglia viene visualizzata con le cifre dell'ora lampeggianti.
   ↳ Viene visualizzato **TIMER**.

2 Premere **+VOL -** o **I◀◀ / ▶▶I** più volte per impostare l'ora, quindi premere **SLEEP/TIMER** per confermare.
   ↳ Le cifre dei minuti lampeggiano.

3 Premere **+VOL -** o **I◀◀ / ▶▶I** per impostare i minuti, quindi premere **SLEEP/TIMER** per confermare.
   ↳ Il nome della sorgente della sveglia lampeggia.

4 Premere **+VOL -** o **I◀◀ / ▶▶I** per selezionare una sorgente della sveglia.

5 Premere **SLEEP/TIMER** per confermare.
   ↳ VOL **XX** (XX indica il livello del volume della sveglia) lampeggia.

6 Premere **+VOL -** per impostare il volume della sveglia, quindi premere **SLEEP/TIMER** per confermare.

Disattivazione/riattivazione della sveglia

In modalità standby, premere **SLEEP/TIMER**.
   ↳ Se la sveglia non è attiva, la scritta **TIMER** scompare.
   ↳ Se la sveglia è attiva, viene visualizzato **TIMER**.

Interruzione della sveglia

Quando scatta la sveglia, premere ⏻ o **SLEEP/TIMER** per interromperla.

Nota

- Se non si interrompe la sveglia, continua a suonare per 30 minuti, poi il prodotto passa automaticamente alla modalità standby normale.

Uso dello spegnimento automatico

È possibile selezionare un periodo di tempo dopo il quale il prodotto passa automaticamente alla modalità standby normale. In modalità di funzionamento, premere più volte **SLEEP/TIMER** per selezionare un periodo di tempo preimpostato (120, 90, 60, 45, 30 o 15 minuti).
   ↳ Quando lo spegnimento automatico è attivo, viene visualizzato il simbolo **SLEEP**.

- Per disattivare lo spegnimento automatico, premere ripetutamente **SLEEP/TIMER** fino a quando non viene visualizzato SLP OFF.

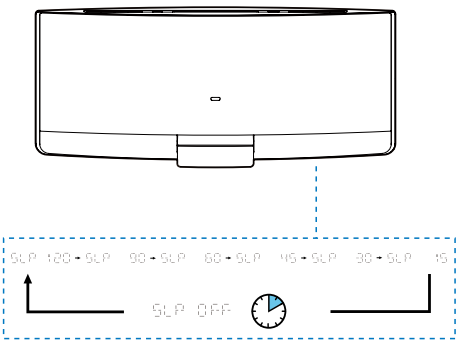

Riproduzione da un dispositivo esterno

Grazie a questo prodotto è possibile ascoltare un dispositivo audio esterno, come ad esempio un lettore MP3.

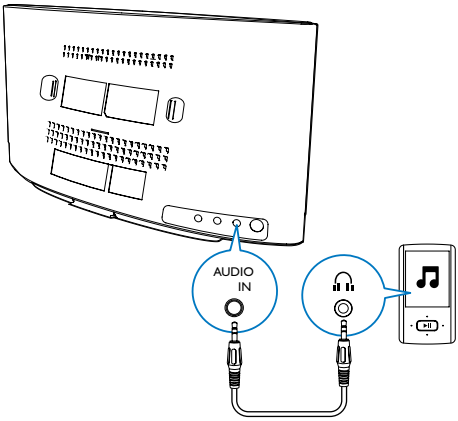

1 Premere **AUDIO IN** o **SOURCE** per impostare la sorgente su AUDIO IN.

2 Collegare un cavo di ingresso audio con un connettore da 3,5 mm su entrambe le estremità:
- alla presa **AUDIO IN** sul pannello posteriore di questo prodotto e
- alla presa delle cuffie sul dispositivo esterno.

3 Riprodurre l'audio sul dispositivo esterno (fare riferimento al manuale dell'utente).

Ascolto tramite le cuffie

Inserire delle cuffie nella presa 🎧 sul pannello anteriore dell'unità principale.

Nota

- Nessuna riproduzione audio dalla presa per cuffie quando si ascoltano i brani dell'iPod/iPhone/iPad posto sulla base docking. Ascoltare i file audio attraverso gli altoparlanti.

Ricarica di in dispositivo USB

È possibile ricaricare il proprio dispositivo USB, ad esempio uno smartphone, tramite questo prodotto.

Nota

- La tensione in uscita tramite la presa USB è di 5 V con una corrente in uscita di 0,5 A.
- WOOX Innovations non garantisce la compatibilità con tutti i dispositivi USB.
- I dispositivi Apple possono ricaricarsi attraverso la presa USB solo quando il prodotto si trova in modalità USB.

Collegare il dispositivo USB a questo prodotto con una cavo USB.

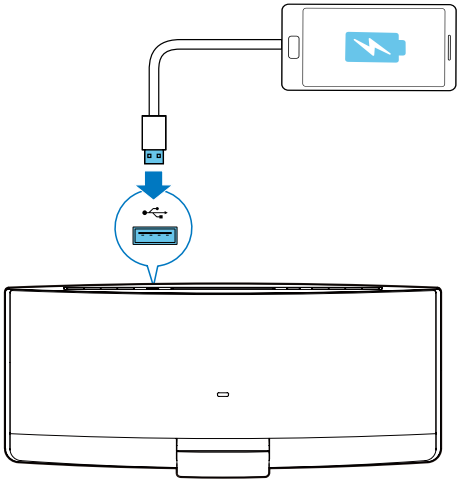

12 Informazioni sul prodotto

Nota

- Le informazioni relative al prodotto sono soggette a modifiche senza preavviso.

Specifiche

Informazioni generali

Adattatore di alimentazione CA	Modello: AS450-150-AE300 (Philips) Ingresso: 100 - 240 V~, 50/60 Hz, 1,2 A Uscita: 15 V ⎓ 3,0 A Standard di sicurezza: EN60065
Consumo energetico durante il funzionamento	25 W
Consumo energetico in modalità Standby Eco Power	≤ 0,5 W
USB diretta	Versione 1.1, 2.0
Carico massimo dell'uscita USB	5 V ⎓ 500 mA
Dimensioni: unità principale (L x A x P)	520 x 223 x 101 mm
Peso - Con imballo - Unità principale	 4,1 kg 2,7 kg

Amplificatore

Potenza in uscita massima	2 x 20 W
Risposta in frequenza	60 Hz -16 kHz
Rapporto segnale/rumore	≥ 60 dBA
Ingresso audio	650 mV RMS 20 kOhm

Disco

Tipo laser	Semiconduttore
Diametro disco	12 cm
Dischi supportati	CD-DA, CD-R, CD-RW, MP3-CD
Audio DAC	24 Bit, 44,1 kHz
Distorsione totale armonica	< 1,5 % (1 kHz)
Risposta in frequenza	60 Hz - 16 kHz (44,1 kHz)
Rapporto segnale/ rumore	> 55 dB

Sintonizzatore (FM)

Gamma di sintonizzazione	87,5 - 108 MHz
Griglia di sintonizzazione	50 kHz
Sensibilità - Mono, rapporto segnale/ rumore 26 dB - Stereo, rapporto segnale/ rumore 46 dB	 < 22 dBf < 43 dBf
Selettività di ricerca	> 28 dBf
Distorsione totale armonica	< 3%
Rapporto segnale/rumore	> 55 dB

Bluetooth

Versione Bluetooth	V3.0
Banda di frequenza Bluetooth	Banda ISM da 2,402 GHz ~ 2,480 GHz
Copertura Bluetooth	10 m (spazio libero)

Informazioni sulla riproducibilità USB

Dispositivi USB compatibili:

- Memoria flash USB (USB 2.0 o USB 1.1)
- Lettori USB Flash (USB 2.0 o USB 1.1).
- Schede di memoria (per il funzionamento con questa unità è necessario un lettore di schede supplementare)

Formati supportati:

- Formato file memoria o USB FAT12, FAT16, FAT32 (dimensioni settore: 512 byte)
- Velocità di trasferimento (dati) MP3: 32 - 320 kbps e velocità di trasferimento variabile
- Directory nidificata fino a un massimo di 8 livelli
- Numero di album/cartelle: massimo 999
- Numero di brani/titoli: massimo 999
- Tag ID3 versione 2.0 o successiva
- Nome file in Unicode UTF8 (lunghezza massima: 128 byte)

Formati non supportati:

- Album vuoti, vale a dire album che non contengono file .mp3 e che pertanto non vengono visualizzati sul display.
- I formati di file non supportati vengono ignorati. Ad esempio, i documenti Word (.doc) o i file MP3 con estensione .dlf vengono ignorati e non saranno riprodotti.
- File audio in formato AAC, WAV, PCM

Formati disco MP3 supportati

- ISO9660, Joliet
- Numero massimo di file/brani: 999 (in base alla lunghezza del nome file)
- Numero massimo di album: 99
- Frequenze di campionamento supportate: 32 kHz, 44,1 kHz, 48 kHz
- Velocità di trasferimento supportate: 32-320 kbps, velocità di trasferimento variabili

Manutenzione

Pulizia del mobiletto

- Utilizzare un panno morbido leggermente inumidito in una soluzione detergente delicata. Non utilizzare soluzioni contenenti alcool, spirito, ammoniaca o abrasivi.

Pulizia dei dischi

- Se un disco è sporco, pulirlo utilizzando un panno. Pulire il disco dal centro verso l'esterno.

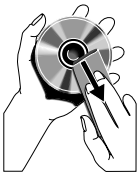

- Non utilizzare solventi come benzene, diluenti chimici, detersivi d'uso comune o spray antistatici per dischi analogici.

Pulizia della lente del disco

- Dopo un utilizzo prolungato, lo sporco o la polvere possono accumularsi sulla lente del disco. Per assicurare una buona qualità di riproduzione, pulire la lente del disco con il detergente adatto prodotto da Philips o con un qualsiasi detergente d'uso comune. Seguire le istruzioni fornite con il detergente.

13 Risoluzione dei problemi

Avvertenza

- Non rimuovere il rivestimento del prodotto per nessun motivo.

Al fine di mantenere valida la garanzia, non provare a riparare l'unità.
Se si verificano problemi quando si utilizza il dispositivo, consultare l'elenco riportato di seguito prima di richiedere l'assistenza. Se il problema persiste, consultare il sito Web di Philips (www.philips.com/support). Quando si contatta il centro assistenza clienti, tenere il prodotto vicino per fornire il numero di modello e il numero di serie.

Assenza di alimentazione

- Verificare che il cavo di alimentazione CA dell'unità sia collegato correttamente.
- Assicurarsi che venga erogata corrente dalla presa CA.
- Il sistema è dotato di una funzione di risparmio energetico, grazie alla quale si spegne automaticamente 15 minuti dopo il termine della riproduzione di un brano se non viene effettuata alcuna operazione.

Assenza di audio o audio scarso

- Regolare il volume.
- Scollegare le cuffie.
- Verificare che gli altoparlanti siano collegati correttamente.
- Verificare che il cavo dell'altoparlante sia stretto.

Nessuna risposta dall'unità

- Scollegare e ricollegare la spina di alimentazione CA e accendere nuovamente l'unità.
- Il sistema è dotato di una funzione di risparmio energetico, grazie alla quale si spegne automaticamente 15 minuti dopo il termine della riproduzione di un brano se non viene effettuata alcuna operazione.

Il telecomando non funziona

- Prima di premere i tasti funzione, selezionare la fonte corretta con il telecomando anziché dall'unità principale.
- Ridurre la distanza tra il telecomando e l'unità.
- Inserire le batterie con le polarità (segni +/–) allineate come indicato.
- Sostituire le batterie.
- Puntare il telecomando in direzione del sensore sulla parte anteriore dell'unità.

Disco assente

- Inserire un disco.
- Verificare che il disco non sia inserito capovolto.
- Attendere che la condensa dell'umidità presente sulla lente sia scomparsa.
- Sostituire o pulire il disco.
- Utilizzare un CD finalizzato o il formato disco corretto.

Impossibile visualizzare alcuni file nel dispositivo USB

- Il numero di cartelle o file contenuti nel dispositivo USB supera il limite massimo consentito. Ciò non costituisce un malfunzionamento del dispositivo.
- I formati di questi file non sono supportati.

Dispositivo USB non supportato

- Il dispositivo USB non è compatibile con l'unità. Provare a utilizzarne un altro.

Scarsa ricezione radio

- Aumentare la distanza tra l'unità e il televisore o il videoregistratore.
- Estendere completamente l'antenna FM.

Il timer non funziona

- Impostare correttamente l'ora.
- Attivare il timer.

L'impostazione orologio/timer si è cancellata

- Si è verificata un'interruzione di alimentazione o il cavo di alimentazione è stato scollegato.
- Ripristinare l'orologio/timer.

La riproduzione musicale non è disponibile dopo una connessione effettuata correttamente

- Il dispositivo Bluetooth non è compatibile con l'unità.

Errore di connessione del dispositivo Bluetooth

- Il dispositivo non supporta i profili richiesti dall'unità.
- L'unità è già connessa a un altro dispositivo abilitato Bluetooth. Disconnettere il dispositivo o tutti gli altri dispositivi connessi e riprovare.

Il telefono cellulare associato continua a connettersi e a disconnettersi.

- La ricezione Bluetooth è scarsa. Avvicinare il telefono cellulare all'unità o rimuovere eventuali ostacoli tra l'unità e il telefono cellulare.
- Alcuni telefoni cellulari potrebbero connettersi e disconnettersi costantemente quando si effettua o si termina una chiamata. Questo non indica un malfunzionamento dell'unità.
- In alcuni telefoni cellulari, la connessione Bluetooth viene disattivata automaticamente per aumentare la durata della batteria. Questo non indica un malfunzionamento dell'unità.

Specifications are subject to change without notice.
2014 © WOOX Innovations Limited.
All rights reserved.
Philips and the Philips' Shield Emblem are registered trademarks of Koninklijke Philips N.V. and are used by WOOX Innovations Limited under license from Koninklijke Philips N.V.

DTM3280_12_UM_V1.0