CD Clock Radio

AJM180

User manual
Manuel d'utilisation
Manual del usuario
Gebruikershandleiding

PHILIPS

Meet Philips at the Internet
http://www.philips.com

CLASS 1
LASER PRODUCT

AJM180

Printed in China PDCC-LL-0704

NOTES

English | Français | Español | Deutsch

English — Controls/Power supply

Supplied accessories
– 1 X certified AC/DC TV adapter (Input 100-240V ~ 50/60Hz 0.6A, Output: 9V ⎓ 1.5A)
– 1 X AUX cable

Controls (see 1)

1) **REPEAT ALARM/BRIGHTNESS CONTROL** – pushes to switch off alarm for a 5 minute period/changes the brightness of the display illumination
2) **USB port** – connects an external USB mass storage device
3) **LCD Display** – shows the clock/ alarm time or CD/USB/radio information
4) ■ – stops CD/USB playback – erases a CD program
5) **SOURCE** – selects CD, radio, USB or AUX source of sound
6) **POWER**
– switches the set on or to clock mode
– stops the active buzzer, radio, CD or USB alarm for 24 hours
– switches off the sleep timer
7) ►II – starts/ pauses CD/USB playback
8) **TUNING ⏮/⏭/HOUR/MIN**
– adjusts clock/alarm time
– skips CD/USB tracks/searches for a particular passage
– tunes to radio stations
9) **Reset**
– press if the set/display does not react to operation of any button
10) **ALI/ AL2**
– sets and activates alarm of ALARM1/ALARM2
– switches off the active buzzer, radio, USB or CD alarm
– switches off ALARM1/ALARM2
11) **PRESET/ALBUM ▲, ▼**
– selects a preset radio station.
12) **MODE** – selects different play modes: e.g. REPEAT or SHUFFLE (random order)
13) **SLEEP**
– switches off radio, CD, USB for timer mode
– adjusts timer options for radio/CD/USB playback
14) **Battery door** – opens to insert 2 x 1.5V **AAA** batteries
15) **AUX** – 3.5mm audio input jack
16) **VOLUME ▲, ▼** – adjusts sound level
17) **DISPLAY** – displays CD/USB tracks or radio information
18) **PROGRAM/SET TIME**
– sets clock/alarm time
– programs CD tracks
– programs preset radio stations
19) **DC 9V** – socket for AC/DC 9V adapter
20) **Pigtail** – FM antenna to improve FM reception

Power supply
Mains Adapter
1 Connect the mains adapter to the set's DC 9V socket and to the power socket.

Helpful hints:
To avoid damage to the set, use only the adapter supplied
The type plate is located on the bottom of the set.

Clock memory backup
When a power failure occurs, the complete clock radio will be switched off. When the power supply returns, the time display shows 000 and you will need to reset the correct time on the clock.

To retain the clock time and the set alarm time(s) in the event of an AC power failure or disconnection, insert 2 x 1.5 volt batteries, typed AAA (not supplied) into the battery compartment.This will act as a clock memory backup.

When powered by the battery, the time will not be illuminated on the clock display, and operation of the alarms, radio, USB and CD are also impossible. As soon as the AC power supply returns, the display will indicate the correct time.
1 Insert the battery into the battery compartment for clock memory backup.
2 Connect the power plug to the wall outlet.
3 Replace the battery once a year, or as often as necessary.

Batteries contain chemical substances, so they should be disposed of properly.

Clock — Radio

Basic operation
Switching on the system and selecting function
1 Press **POWER**
➜ The system will switch to the last selected source.
2 To select desired source, press **SOURCE** once or more.

Switching the system to clock mode
1 Press **POWER**
Clock mode power consumption **3.5W**

Illumination brightness
1 Press **BRIGHTNESS CONTROL** once or more.
➜ The brightness of the display can be adjusted.
High → Low → High

Setting the Clock
The clock uses 24-hour time format.
In clock mode, press **PROGRAM/SET TIME**.
2 If CD is not selected, press **SOURCE** once or more to select it.
➜ ⏲ is displayed.
3 Lift the CD door to open.
4 Insert a CD with printed side facing up, and close the CD door
➜ The total CD track number is displayed briefly.
5 Press ►II to start playback.
6 To view CD track information, press **DISPLAY**.
➜ The current track number is displayed for several seconds (See 3), then it will switch back to clock display.
7 To adjust the sound, turn **VOLUME ▲, ▼**.
8 To intermpt, press ►II. To resume playback, press ►II again.
9 To stop playback, press ■.

Selecting a different track
- Press ⏮/⏭ once or repeatedly until the desired track number appears on the display.
- In the stop position, press ►II to start playback.
  - The selected track number appears briefly on the display when you press ⏮/⏭ to skip tracks, then it switches back to clock display.

Finding a passage within a track
1 During playback, press and hold down ⏮/⏭.
  - The CD is played at high speed and low volume.
2 Release ⏮/⏭ when you recognize the passage you want.
➜ Normal CD playback resumes.

Programming tracks
You may store up to 20 tracks in the desired sequence for playback. If you like, store any track more than once.
1 In the stop position, press **PROGRAM/SET TIME** to enter programming mode.
➜ PROG and 1 are displayed, and PROG flashes, indicating the start of programming (See 4).
2 Press ⏮/⏭ to select desired track.
3 Press **PROGRAM/SET TIME** to confirm the selected track.
➜ **P2** / 2 is displayed, indicating the programed sequence.

Radio
Helpful Hints:
You can erase a preset station by storing another frequency in its place.

This set complies with the radio interference requirements of the European Community.

Autostore
Autostore automatically starts programming radio stations from preset 1. Any previous presets e.g. manually programmed will be erased.
1 Press and hold **PROGRAM/SET TIME** until the display shows **AUT**.
➜ Available stations are programmed (FM). After all stations are stored, the first autostore preset station will then automatically play.

To listen to a preset or autostore station
Press the **PRESET/ALBUM▲, ▼** buttons once or more until the desired preset station is displayed.

CD playback
- This CD clock radio can play only audio discs including CD-R (CD-recordable), CD-RW (CD-rewritable) and MP3-CD.
- Do not try to play a CD-ROM, CD, VCD, DVD or computer CD.
- Press **POWER** to switch on from clock mode.
  - The system will switch to the last selected source.
- If CD is not selected, press **SOURCE** once or more to select it.
  - ⏲ is displayed.
- Lift the CD door to open.
- Insert a CD with printed side facing up, and close the CD door
  - The total CD track number is displayed briefly.
- Press ►II to start playback.
- To view CD track information, press **DISPLAY**.
  - The current track number is displayed for several seconds (See 3), then it will switch back to clock display.
- To adjust the sound, turn **VOLUME ▲, ▼**.
- To intermpt, press ►II. To resume playback, press ►II again.
- To stop playback, press ■.

Selecting a different track
- Press ⏮/⏭ once or repeatedly until the desired track number appears on the display.
- In the stop position, press ►II to start playback.
  - The selected track number appears briefly on the display when you press ⏮/⏭ to skip tracks, then it switches back to clock display.

Finding a passage within a track
- During playback, press and hold down ⏮/⏭.
  - The CD is played at high speed and low volume.
- Release ⏮/⏭ when you recognize the passage you want.
  - Normal CD playback resumes.

Programming tracks
You may store up to 20 tracks in the desired sequence for playback. If you like, store any track more than once.
- In the stop position, press **PROGRAM/SET TIME** to enter programming mode.
  - PROG and 1 are displayed, and PROG flashes, indicating the start of programming (See 4).
- Press ⏮/⏭ to select desired track.
- Press **PROGRAM/SET TIME** to confirm the selected track.
  - **P2** / 2 is displayed, indicating the programed sequence.

CD Player — Alarm

4 Repeat steps **2** to **3** to select and store all desired tracks.
➜ If you attempt to store more than 20 tracks, no tracks can be stored.
5 Press ■ to confirm the program.
6 Press ►II to play the program.
➜ PROG is displayed.

To review a program.
In the stop position, press and hold **PROGRAM/SET TIME** until all the stored tracks are displayed.

To erase a program, select any of the following:
– Pressing ■ (twice during playback or once in the stop position)
– Pressing **POWER**.
– Selecting **TUNER USB** or **AUX** mode.

Selecting different play modes:
You can select and change the various play modes before or during playback, and combine play modes with program.

REP – plays the current track continuously.
REP ALL – plays the entire disc/program continuously
SHUF – plays all tracks once in random order.
SHUF REP ALL – plays all tracks in random order continuously.

1 To select play modes, press **MODE** once or more.
➜ The selected play mode will be displayed.
2 Press ►II to start playback if in the stop position
3 To return to normal playback, press **MODE** repeatedly until the various modes are no longer displayed.
– You can also press ■ once to cancel your play modes.

Using the alarm
AJM180 allows you to simultaneously set two different alarms (ALARM1 and ALARM2) which can go off in the CD, radio, USB or buzzer mode.The clock time needs to be set correctly before using alarm.

Setting alarm time and mode
1 In clock mode, press **AL1** or **AL2** once.
➜ The time digits flash.
2 Hold down or press **HOUR/MIN** repeatedly to adjust the hours and minteues.
3 Press **AL1/AL2** again, and then press **SOURCE** to select alarm mode.
- ⏲ – radio mode
- ⏲ – CD mode
- ⏲ – USB mode
- ⏲ – buzzer mode.
4 Press corresponding **AL1/AL2** to confirm the setting.
- Repeat the steps above to set and activate the other alarm if necessary.
  - ➜ When alarm are1s set and activated, AL1 and/or AL2 are1s displayed. (See 3).
- At the set alarm time, the CD, radio, USB or buzzer will switch on automatically.

Notes:
– Insert a CD if you select CD source as alarm mode, otherwise, buzzer will auto turn on.
– Plug a USB mass storage device if you select USB source as alarm mode, otherwise, buzzer will auto turn on.
– The gentle wake for all modes, alarm volume will increase from 1 to 27 within 26 seconds.

Switching off the alarm
1 Press and hold corresponding **AL1** or **AL2** until AL1 or AL2 disappears.

Switching off the alarm completely
1 Press and hold corresponding **AL1** or **AL2** until AL1 or AL2 disappears.

Alarm — USB connection

Using USB connectivity
- AJM180 is fitted with a USB port in the front panel, offering a plug and play feature which allows you to play from your AJM180, digital music and spoken contents stored on a USB mass storage device.
- Using a USB mass storage device, you can also enjoy all the features offered by AJM180 which are explained and instructed in the sections of disc operation.

Compatible USB mass storage devices
With the AJM180, you can use
– USB flash memory (USB 2.0 or USB 1.1)
– USB flash player (USB 2.0 or USB 1.1)
– USB device which requires driver installation under Windows XP is not supported.

Note:
In some USB flash players (or memory devices), the stored contents are recorded using copyright protection technology. Such protected contents will be unplayable on any other devices (such as AJM180).

Supported formats:
– USB or memory file format FAT12, FAT16, FAT32 (sector size: 512 - 4,096 bytes)
– MP3 bit rate (data rate): 32-320 kbps and variable bit rate
– WMA v9 or earlier
– Directory nesting up to a maximum of 8 levels
– Number of albums: maximum 99
– Number of tracks: maximum 800
– ID3 tag v2.0 or later
– File name in Unicode UTF8 (maximum length: 128 bytes)

The system will not play or support the following:
- Empty albums: an empty album is an album that does not contain MP3/WMA files, and will not be shown in the display.
- Non-supported file formats are skipped. This means that e.g.:Word documents .doc or MP3 files with extension .dff are ignored and will not be played.
- AAC, WAV, PCM, NTFS audio files
- DRM protected WMA files
- WMA files in Lossless format

USB connection — Sleep/Auxiliary connection

Playing a USB mass storage device
Make sure that your AJM180 is being powered by AC mains.
1 Press **POWER** to switch on from clock mode.
– The system will switch to the last selected source.
2 If USB is not selected, press **SOURCE** once or more to select it.
"USB" is displayed.
4 As shown in figure 8, plug a compatible USB mass storage device to AJM180's USB port marked "⊶". If needed, use a suitable USB cable to connect between the device and AJM180's USB port.
– The device will automatically power on.
– If the device is not powered on, turn on the power manually, then re-connect it.
– AJM180's display shows the total number of playable audio files (Max displayed track number is 800) stored on the device. (See 9).
5 Press ►II on your AJM180 to start play.

Helpful hints:
- Up to 800 playable audio files stored on a USB mass storage device can be played on AJM180.
- Up to 99 playable albums stored on a USB mass storage device can be selected and displayed on AJM180.
- Make sure that the names of MP3 files end with .mp3 and the file names of WMA files end with .wma.
- For DRM protected WMA files, use Windows Media Player 10 (or later) for conversion.Visit www.microsoft.com for details about Windows Media Player and WM DRM (Windows Media Digital Rights Management).
- For USB device playing, if the display shows "CL", it means that the USB device is electrically overloading.AJM180.You need to charge a USB device.

Sleep

The CD clock radio has a built-in sleep timer, which enables the set to be automatically switched off during radio, USB or CD playback after a set period of time.

Setting the sleep time
1 Press **SLEEP** repeatedly until the desired timer option appears.
➜ Selections are as follows (time in minute): ⏲→15→30→45→60→90→120→⏲
2 The set will turn off automatically at the selected time.

To cancel the timer function, either
press **SLEEP** once or more until "⏲" appears (See 3), or press **POWER** to switch to clock mode.
➜ "SLEEP" disappears when sleep function is cancelled.

Note:
– The sleep function does not affect your alarm time setting(s).

Connecting an external device
You can listen to the sound of the connected external device through your AJM180's speakers.
1 Press **POWER** to switch on from clock mode.
➜ The system will switch to the last selected source
2 If AUX is not selected, press **SOURCE** once or more to select it.
➜ "AUX" is displayed.
3 Use the supplied AUX cable to connect AJM180's AUX jack to an AUDIO OUT or headphone jack on an external equipment (such as CD player, or VCR).

Français — Commandes — Alimentation

Accessoires fournis
– 1 adaptateur CA/CC 9 V certifié (Alimentation secteur: 100-240V ~ 50/60Hz 0.6A, Sortie:9V ⎓ 1.5A)
– 1 câble AUX

Commandes (voir figures 1)

1) **REPEAT ALARM/BRIGHTNESS CONTROL** – permet de désactiver l'alarme pendant 5 minutes/pour changer la luminosité de l'éclairage de l'affichage
2) **USB port** – connecte un périphérique de stockage USB externe
3) **LCD Display** – affiche l'horloge/heure de l'alarme ou les informations CD/USB/radio
4) ■ – arrêt de lecture – supprime le programmation du CD
5) **SOURCE** – permet de sélectionner la source audio (CD, radio, USB ou AUX)
6) **POWER**
– met l'appareil en marche ou active le mode horloge
– arrête la sonnerie active, la radio ou l'alarme CD durant 24 heures
– arrêter la fonction sommeil
7) ►II – démarre/ arrête la lecture CD/USB.
8) **TUNING ⏮/⏭/HOUR/MIN**
– règle les heures d'horloge/ d'alarme
– saute les pistes CD/USB recherche un passage particulier
– réglage des émetteurs radio
9) **Réinitialisation**
– appuyez si l'appareil / l'affichage ne répond pas à l'activation des boutons de commande
10) **ALI/ AL2**
– règle et active l'alarme de ALARM 1 (ALARME 1) /ALARM 2 (ALARME 2)
– désactive le mode réveil par buzzer, radio, USB ou C.
– désactive l'option ALARM 1 (Alarme 1) / ALARM 2 (Alarme 2).
11) **PRESET/ALBUM ▲, ▼** – permet de choisir une station radio préélectionnée
12) **MODE** – permet de choisir les différents modes de lecture par exemple, REPEAT ou SHUFFLE
13) **SLEEP**
– permet d'étendre la radio ou le CD/USB pour le mode d'arrêt programmé
– Accède au mode minuteur pour la radio ou lecteur CD/USB
14) **Compartiment des piles**– s'ouvre pour insérer 2 piles **AAA** 1.5 V
15) **AUX** – Entrée audio 3.5 mm
16) **VOLUME ▲, ▼** – ajustement du volume sonore
17) **DISPLAY** – affiche les pistes CD/USB ou les informations radio
18) **PROGRAM/SET TIME**
– règle l'heure de l'horloge / d'alarme
– programme les pistes et de vérifier la programmation
– permet de choisir une station radio préélectionnée
19) **DC 9V** – Tomada para adaptador CA/CC de 9V
20) **Pigtail** – L'antenne FM pour améliorer la réception FM

Alimentation
Adaptateur secteur
1 Connectez l'adaptateur secteur à la prise DC 9V de l'appareil et à la prise d'alimentation.

Conseils utiles:
Pour éviter tout endommagement à l'équipement, utilisez uniquement l'adaptateur compris à la livraison.

Le plaquette de type se trouve à la base de l'équipement.

Maintien de mémoire de l'horloge
Lorsqu'une panne d'électricité intervient, le radio-réveil s'éteindra. Lorsque le courant électrique sera rétabli, l'affichage de l'heure indiquera 0:00 et vous devrez remettre l'horloge à l'heure.

Pour conserver l'heure courante et l'les heure(s) d'alarme définie(s) en cas de panne de courant ou de déconnexion, insérez 2 piles AAA 1.5 V (non fournies) dans le compartiment à piles. Elles serviront pour la sauvegarde mémoire de l'heure. Cependant, l'heure ne sera pas illuminée sur l'affichage.

L'horloge — TUNER NUMÉRIQUE

1 Connectez le câble d'alimentation à la prise murale.
2 Ouvrez le compartiment des piles et placez-y soit une pile.
– Remplacez la pile une fois par an, ou aussi souvent que cela est nécessaire.

Les piles contiennent des substances chimiques et doivent donc être traitées comme des déchets spéciaux.

Fonctions de base
Mise en/hors service et choix des fonctions
1 Appuyez sur **POWER**
➜ Le système se commute sur la dernière source sélectionnée.
2 Pour sélectionner la source souhaitée, appuyez à une ou plusieurs reprises sur **SOURCE**.

Activation du mode horloge
1 Appuyez sur **POWER**
Consommation électrique du mode horloge **3.5W**

Luminosité à l'Affichage
1 Appuyez une fois ou répétitivement sur **BRIGHTNESS CONTROL**
➜ La luminosité à l'affichage est modifiée suivant le séquence:
Élevé → Faible → Élevé

Réglage de l'horloge
L'horloge utilise le format de 24 heures.
1 En mode horloge, appuyez sur **PROGRAM/SET TIME**
➜ Les chiffres de l'horloge clignotent.
➜ Au bout de 10 secondes d'inactivité, le mode de réglage de l'horloge est désactivé sans aucun enregistrement.
2 Maintenez enfoncée ou appuyez plusieurs fois sur la touche **HOUR/MIN** pour régler les heures et les minutes.
3 Appuyez sur **PROGRAM/SET TIME** pour confirmer le réglage.

TUNER NUMÉRIQUE

Réglage de la réception de stations radio
1 Appuyez sur **POWER** pour mettre l'appareil en marche en mode horloge.
➜ Le système se commute sur la source sélectionnée.
2 Si TUNER n'a pas été sélectionné, appuyez à une ou plusieurs reprises sur **SOURCE** pour le sélectionner
➜ La fréquence de la station radio (gamme d'ondes) apparaît brièvement, puis l'horloge s'affiche. ⏲ s'affiche également. (voir 3)
3 Maintenez enfoncée la touche **TUNING ⏮** ou **⏭** jusqu'à ce que **SEA** apparaisse sur l'affichen.
➜ L'appareil s'arrête automatiquement sur toutes les stations dont le niveau de réception est suffisant.
4 Répétez les étapes 3 si nécessaire pour trouver la station désirée.
5 Pour voir les informations radio, appuyez sur **DISPLAY**.
➜ La bande de fréquences et les fréquences seront affichées durant plusieurs secondes (Voir 3), puis retournera à l'affichage de l'horloge.

Pour améliorer la réception radio:
- En **FM**, sortez l'antenne télescopique et orientez-la. Réduisez sa longueur si le signal est trop fort.

Programmation de stations radio
Vous pouvez mémoriser jusqu'à 20 stations radio (20 FM), manuellement ou automatiquement (fonction Autostore).

Programmation manuelle
1 Réglez la réception de la station désirée (voir **Réglage de la réception de stations radio**).
2 Appuyez sur la touche **PROGRAM/SET TIME** pour activer la programmation.
➜ L'écran affiche **PROG** en clignotant.

TUNER NUMÉRIQUE — Lecture CD

3 Appuyez une ou plusieurs fois sur **PRESET/ALBUM ▲, ▼** pour attribuer un numéro de 1 à 20.
4 Appuyez sur la touche **PROGRAM/SET TIME** pour confirmer.
5 Répétez les étapes 1 à 4 pour mémoriser d'autres stations.

Conseils utiles:
– pour effacer une station mémorisée, réglez la réception d'une autre station dans le même numéro de mémoire.
Cet appareil est conforme aux normes de la Communauté européenne en matière d'interférences radio.

Autostore
La fonction Autostore démarre automatiquement la mémorisation des stations radio à partir de la position mémoire 1. Toutes les mémorisations précédentes, mémorisées manuellement, sont effacées.
1 Maintenez enfoncée la touche **PROGRAM/SET TIME** jusqu'à ce que **AUT** apparaisse sur l'afficheur.
➜ Les stations disponibles sont mémorisées (FM). Lorsqu'une fréquence a été attribuée à toutes les mémoires, l'appareil se cale en réception sur la première station mémorisée.
Pour écouter une station mémorisée automatiquement
Appuyez sur l'une des deux touches **PRESET/ALBUM ▲, ▼** jusqu'à ce que la station désirée s'affiche.

Lecture CD
Ce lecteur CD peut lire les disques audio, y compris les disques CD-R, CD-RW un MP3. N'essayez pas de jouer un CD-ROM, un VCD, un VCD, un DVD ou un CD d'ordinateur.

Lecture CD

1 Appuyez sur **POWER** pour mettre l'appareil en marche en mode horloge.
➜ Le système se commute sur la source sélectionnée.
2 Si CD n'a pas été sélectionné, appuyez à une ou plusieurs reprises sur **SOURCE** pour le sélectionner
➜ ⏲ s'affiche.
3 Ouvrez le compartiment CD.
4 Insérez un CD avec la face imprimée orientée vers le haut et refermez le compartiment.
➜ Le nombre total de pistes s'affiche brièvement.
5 Appuyez sur **►II** pour commencer la lecture.
6 Pour voir les informations des plages CD, appuyez sur **DISPLAY** (AFFICHAGE).
➜ Le numéro de la plage en cours s'affiche durant plusieurs secondes (Voir 3), puis retournera à l'affichage de l'horloge.
7 Réglez le volume avec **VOLUME▲, ▼**.
8 Pour interrompre, appuyez sur **►II**. Appuyez à nouveau sur **►II** pour reprendre la lecture.
9 Appuyez sur **■** pour arrêter la lecture.

Choix d'une autre piste
- Appuyez à plusieurs reprises sur **⏮/⏭** de manière à afficher la piste voulue.
- En position pause ou stop, appuyez sur **►II** pour démarrer la lecture.
  - Le numéro de piste apparaît brièvement à l'affichage lorsque vous appuyez sur **⏮/⏭** pour sauter des pistes.

Recherche d'un passage sur une piste
1 Pendant la lecture, appuyez et maintenez enfoncé la touche **⏮/⏭**.
➜ Le CD est à la vitesse rapide et à faible volume.
2 Relâchez **⏮/⏭** lorsque vous reconnaissez le passage recherché.
➜ La lecture normale se poursuit.

Choix d'une station
- Appuyez à plusieurs reprises sur **⏮/⏭** de manière à afficher la piste voulue.
- En position pause ou stop, appuyez sur **►II** pour démarrer la lecture.
  - Le numéro de piste apparaît brièvement à l'affichage lorsque vous appuyez sur **⏮/⏭** pour sauter des pistes.

Recherche d'un passage sur une piste
1 Pendant la lecture, appuyez et maintenez enfoncé la touche **⏮/⏭**.
➜ Le CD est à la vitesse rapide et à faible volume.
2 Relâchez **⏮/⏭** lorsque vous reconnaissez le passage recherché.
➜ La lecture normale se poursuit.

Lecture CD — Alarme

Programmation de numéros de pistes
Il est possible de mémoriser jusqu'à 20 pistes dans un certain ordre. Il est également possible de mémoriser une certaine plage à plusieurs reprises.
1 En position stop, appuyez sur **PROGRAM/SET TIME** pour entrer en mode de programmation.
➜ PROG et 1 s'affichent, puis PROG clignote, indiquant le début de la programmation. (Voir 4).
2 Appuyez sur **⏮/⏭** pour sélectionner le numéro de la piste de votre choix.
3 Appuyez sur **PROGRAM/SET TIME** pour confirmer la sélectionnée.
➜ **P2** / 2 s'affiche, indiquant la séquence programmée.
4 Répétez les étapes **2** et **3** pour sélectionner et mémoriser toutes les pistes désirées.
➜ Si vous essayez de sauvegarder plus de 20 plages, aucune plage ne peut être sélectionnée.
5 Appuyez sur **►II** pour confirmer le programmatoiress.
6 Pour démarrer la lecture de votre programme, appuyez sur **►II**.
➜ PROG s'affichent.

Pour passer en mode une programmation, en mode d'arrêt, maintenez enfoncée la touche **PROGRAM/SET TIME** jusqu'à ce que toutes les pistes enregistrées s'affichent.

Pour effacer un programme, sélectionnez l'une des alternatives suivantes :
– appuyez sur **■** (deux fois durant la lecture ou une fois en position stop);
– appuyez sur **POWER**.
– appuyez sur **TUNER USB** ou **AUX**

Sélectionner différents modes de lecture
Vous pouvez choisir parmi les divers modes de lecture avant ou pendant la lecture, et combiner les modes de répétition.

REP – la plage actuelle est lue en continu.
REP ALL – toutes les plages du CD ou de la programmation sont lues à répétition.
SHUF – lit une seule fois toutes les pistes dans un ordre aléatoir.
SHUF REP ALL – lit de manière continue toutes les pistes dans un ordre aléatoir.
1 Pour sélectionner le mode de lecture, appuyez sur la touche **MODE** le nombre de fois nécessaire.
➜ L'affichage indique le mode sélectionné.
2 En position pause ou stop, appuyez sur la touche **►II** pour démarrer la lecture.
3 Pour sélectionner la lecture normale, appuyez sur la touche **MODE** à plusieurs reprises, jusqu'à ce que les divers modes ne soient plus affichés.
– Vous pouvez également appuyer sur la touche **■** pour annuler le mode de lecture en cours.

Emploi du revell
Deux heures d'alarme différentes ALARM 1 ou ALARM 2 sont réglables en modes CD, USB, radio ou mélange. L'heure de l'horloge doit être réglée correctement avant d'utiliser l'alarme.

REGLAGE DE L'HEURE ET DU MODE DE REVEIL
1 En mode horloge, appuyez une fois sur **AL1** ou **AL2**
➜ Les chiffres de l'horloge clignotent.
2 Maintenez enfoncée ou appuyez plusieurs fois sur la touche **HOUR/MIN** pour régler les heures et les minutes.
3 Réappuyez sur **AL1/AL2** puis appuyez sur **SOURCE** pour sélectionner le mode d'alarme.
- ⏲ – Mode radio
- ⏲ – Mode CD
- ⏲ – Mode USB
- ⏲ – Mode réveilleur.

4 Appuyez sur la touche correspondante **AL1/AL2** pour confirmer le réglage.
– Répétez les étapes ci-dessus et activez l'autre alarme si nécessaire.
➜ Lorsque l'(les) alarme(s) est (sont) activé(s), "AL1" et/ou "AL2" est/sont affiché(s) (Voir 3).
– A l'heure réglée de l'alarme, le CD, la radio ou la sonnerie s'activera automatiquement.

Conseils utiles:
– Insérez un CD si vous sélectionnez la source CD comme mode d'alarme. Si aucun CD n'est inséré, la sonnerie s'activera automatiquement.
– Branchez un périphérique de stockage de masse USB si vous sélectionnez une source USB pour le mode d'alarme. Dans le cas contraire, le buzzer s'activera automatiquement.
– Le volume progressif de l'alarme pour tous les modes passe de 1 à 27 en 26 secondes.

Désactivation de l'alarme
Il y a trois façons d'éteindre l'alarme. Sauf si vous choisissez d'arrêter complètement l'alarme, l'option DAILY ALARM RESET (RECLAGE DE L'ALARME QUOTIDIENNE) restera activée pour tous les jours à la même heure.

Réactivation de l'alarme
Si vous souhaitez désactiver l'alarme immédiatement tout en gardant les réglages de l'alarme en mémoire pour le lendemain:
1 Lorsque l'alarme est activée, appuyez sur **POWER**
➜ "AL1" (ALARME 1) ou "AL2" (ALARME 2) correspondante reste affichée.

Repétition de l'alarme
Ceci répètera l'appel d'alarme toutes les 5 minutes.
1 Lorsque l'alarme est activée, appuyez sur **REPEAT ALARM** (REPETITION D'ALARME).
➜ "AL1" (ALARME 1) ou "AL2" (ALARME 2) correspondante reste affichée, mais en clignotant.

Désactivation complète de l'alarme
1 Appuyez une fois sur **AL1** (ALARME 1) ou **AL2** (ALARME 2) correspondante jusqu'à ce que "AL1" (ALARME 1) ou "AL2" (ALARME 2) disparaisse.

Utiliser la connectivité USB
AJM180 est équipé d'un port USB sur le panneau avant, offrant une fonction "plug et play" vous permettant de mettre en lecture, à partir de votre AJM180, le contenu musical et vocal numérique stocké sur un périphérique de stockage USB.
En utilisant un périphérique de stockage USB, vous pouvez également profiter de toutes les fonctions offertes par AJM180 dont les explications et instructions sont données dans le disque d'opération.

Périphériques USB de stockage compatibles
Avec la chaîne AJM180, vous pouvez utiliser:
– Mémoire flash USB (USB 2.0 ou USB 1.1)
– Lecteurs flash USB (USB 2.0 ou USB 1.1)
- Les périphériques USB nécessitant une installation de pilote ne sont pas supportés (Windows XP).

Remarque:
Pour certains lecteurs flash USB (ou périphériques de mémoire), le contenu stocké est enregistré en utilisant la technologie de protection du copyright. Ce contenu protégé ainsi ne pourra être lu sur aucun appareil (comme sur cette chaîne AJM180).

Connexion USB — Sleep

Formats acceptés:
– Format USB ou fichier de mémoire FAT12, FAT16, FAT32 (taille secteur: 512 - 4096 bytes)
– Taux de bits MP3 (taux de données) : 32-320 Kbps et taux de bits variable.
– WMA version 8 ou précédente
– Directory nesting up to a maximum of 8 levels
– Nombre d'albums/dossiers : 99 maximum
– Nombre de plages/titres : 800 maximum
– ID3 tag v2.0 ou version supérieure
– Nom de fichier en Unode UTF8 (longueur maximum: 128 bytes)

Le système ne lira ou n'acceptera pas ce qui suit:
- Les albums vides : un album vide est un album ne contenant pas de fichiers MP3/WMA et ne sera pas affiché sur l'écran.
- Les fichiers de format non accepté sont ignorés. Ce qui signifie par exemple : Des fichiers en Word.doc ou des fichiers MP3 avec l'extension dff sont ignorés et ne seront pas lus.
- AAC, WAV, PCM, NTFS fichiers audio
- Les fichiers WMA protégés DRM.
- Fichiers WMA en Lossless

Mettre en lecture un périphérique USB de stockage
1 Assurez-vous que le AJM180 est alimenté par le secteur.
2 Appuyez sur **POWER** pour mettre l'appareil en marche en mode horloge.
➜ Le système se commute sur la source sélectionnée.
3 Appuyez sur **SOURCE** pour accéder au mode USB à USB n'est PAS affiché.
➜ L'affichage indiquera USB.
4 Comme illustré sur le schéma 8, branchez un périphérique de stockage USB compatible au port indiqué (⊶) du AJM180. Si nécessaire, utilisez un câble USB adapté pour connecter le périphérique au port USB du AJM180.
➜ Le périphérique sera automatiquement mis en marche.
- Si le périphérique n'est pas mis en marche, mettez-le en marche manuellement, puis connectez-le de nouveau.
➜ L'afficheur du AJM180 indique le nombre total de fichiers audio pouvant être lu (Le nombre maximum de plages affichées est de 800) stockés sur périphérique. (voir 9)
5 Appuyez sur **►II** sur votre AJM180 pour démarrer la lecture.

Conseils utiles:
– *Un maximum de 800 fichiers audio lisibles stockés sur le périphérique de stockage USB peut être lu sur le AJM180.*
– *Un maximum de 99 albums lisibles stockés sur le périphérique de stockage USB peut être sélectionné et affiché sur le AJM180.*
– *Assurez-vous que le nom des fichiers MP3 se termine par .mp3.*
– *Pour les fichiers WMA protégés DRM, utilisez Windows Media Player 10 (ou supérieur) pour coperlionnaire les CD. Consultez www.microsoft.com pour tous les détails sur Windows Media Player et sur WM DRM (Windows Media Digital Rights Management).*
– *5 " OL " apparaît sur l'afficheur du périphérique USB. le AJM180 est soumis à une surélimentation électrique. Changez de périphérique USB.*

SLEEP (mise en sommeil)
Cet appareil est équipé d'une minuterie intégrée de mise en sommeil qui vous permet d'éteindre automatiquement à radio après une certaine période de temps prédéterminée.

Réglage et désactivation de la fonction SLEEP
1 Appuyez plusieurs fois sur **SLEEP** jusqu'à ce que le délai souhaité s'affiche.
➜ L'affichage indique (minutes) :
60→45→30→ 15→⏲→60
2 Après quelques secondes,l'appareil se met en

Français — Entretien & sécurité (Voir 7)

marche.
3 ***Pour annuler l'arrêt programmé***, appuyez une ou plusieurs fois sur **SLEEP** jusqu'à ce que "⏲" s'affiche (Voir 3) ou appuyez sur **POWER** pour passer en mode horloge.
➜ SLEEP disappears when sleep function is cancelled.

Note:
– "SLEEP" ("ENDORMISSEMENT") disparaît lorsque la fonction d'endormissement est annulée.

Connecter un appareil externe
Vous pouvez écouter la lecture de l'appareil externe connecté à travers les haut-parleurs du AJM180.
1 Appuyez sur **POWER** pour mettre l'appareil en marche en mode horloge.
2 Si AUX n'a pas été sélectionné, appuyez à une ou plusieurs reprises sur **SOURCE** pour le sélectionner.
➜ "AUX" s'affiche.
3 Utilisez le câble d'entrée fourni pour connecter la prise AUX du AJM180 à la prise AUDIO OUT (SORTIE AUDIO) ou à la prise des écouteurs de l'appareil externe (comme un lecteur CD ou magnétoscope).

Informations relatives à la sécurité
- Placez l'équipement sur une surface plane et dure de sorte que le système ne soit pas disposé sous un certain angle.
- Placez jamais l'équipement, les piles, les CD à proximité d'une flamme ou source de chaleur excessive ou à la production de chaleur propre à l'équipement, ou à l'exposition directe aux rayons du soleil.
- Installez cet appareil à proximité d'une prise secteur facilement accessible.
- Les appareils ne doivent pas être exposés à l'humidité ou aux éclaboussures.
- Les appareils ne doivent pas être exposés à l'humidité ou aux éclaboussures.
- Ne pas recouvrir l'équipement. Une ventilation adéquate d'au moins 15 cm entre les orifices de ventilation et les surfaces est nécessaire pour éviter la montée en chaleur
- L'aération de l'appareil ne doit pas être empêchée en couvrant la bouche d'aération avec des objets tels que journaux, nappe, rideaux, etc.
- Ne pas placer sur l'appareil des objets enflammés telles que des bougies allumées.
- Ne pas placer sur l'appareil des objets remplis d'eau tels que des vases.
- Les pièces mécaniques de l'équipement contiennent des paliers autolubrifiantés et ne requièrent donc aucun huilage ni lubrification.
- Vous pouvez nettoyer l'équipement avec une peau de chamois douce et sèche. Ne jamais utiliser de détergents contenant de l'alcool, de l'ammoniaque, du benzène ou des abrasifs, car ceux-ci peuvent endommager le boîtier.

Entretien du lecteur de CD et des CD
- Ne jamais toucher à la lentille du lecteur de CD!
- Des changements soudains de température ambiante peuvent entraîner la condensation et donc agir sur la lentille de votre lecteur de CD. Dans ce cas, la lecture n'est pas possible. Nèesayez pas de nettoyer la lentille, mais laissez l'équipement s'adapter à la température ambiante, de sorte que toute l'humidité ait le temps de s'évaporer.
- Si le lecteur de CD ne lit pas correctement les CD, utilisez un CD de nettoyage en vente dans le commerce, pour nettoyer la lentille avant d'emmener votre équipement chez le réparateur. D'autres méthodes de nettoyage pourraient abîmer la lentille.
- Pour nettoyer le CD, frottez en ligne droite en partant du centre vers le bord avec un chiffon doux non pelucheux. L'emploi d'un détergent peut endommager le CD.
- Ne faites jamais d'inscription sur le CD et n'apposez jamais d'autocollants.

Dépistage des anomalies

Si vous rencontrez des difficultés, vérifiez tout d'abord les points énoncés ci-dessous.
Si vous n'arrivez pas à les résoudre, consultez votre fournisseur ou un réparateur.
AVERTISSEMENT: Ne jamais ouvrir vous-même l'équipement ou risque de recevoir des chocs électriques! N'essayez en aucun cas de réparer vous-même l'équipement, car ceci vous fera perdre le droit à la garantie.

Absence de son
– Volume non réglé
– Réglez le volume

**Lecture CD ne fonctionne p

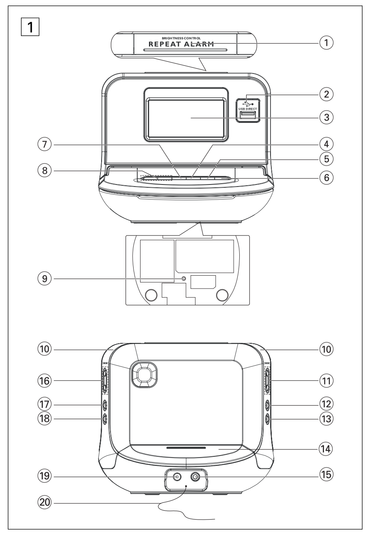

Español — Controles

Accesorios suministrados

– 1 adaptador certificado de CA/CC de 9 V (CA: 100-240V ~ 50/60Hz 0.6A, Salida/V: ⎓⎓ 1.5A)
– 1 cable AUX

Controles (Véase 1)

1 **REPEAT ALARM/BRIGHTNESS CONTROL** - pulsélo para desactivar la alarma durante 5 minutos/cámbia la intensidad de iluminación de la pantalla.
2 **Puerto USB** — conecta a un dispositivo externo USB de almacenaje masivo.
3 **LCD Display** – muestra la hora del reloj/ alarma y la información del CD/radio/USB.
4 ■ – para la reproducción de disco/USB/ finaliza un programa de disco
5 **SOURCE** – selecciona la fuente de sonido de CD, radio, USB o AUX.
6 **POWER** – enciende el equipo o lo cambia al modo reloj.
– detiene la alarma activa del zumbador, radio, USB o CD durante 24 horas.
– apaga el temporizador de la desconexión automática (sleep)
7 ►II – inicia/interrumpe la reproducción de CD/USB.
8 **TUNING ◄◄/HOUR/MIN**
– ajuste de la hora del reloj/alarma
– salta pistas de CD/USB/busca un pasaje particular
– sintonía emisoras de radio
9 **Radio/ø**
– pulse ø el aparato / visualizador no responde a la activación de cualquier botón
10 **ALI/ AL2**
– configura y activa la alarma de ALARMA 1/ ALARMA 2
– desactiva la alarma en modo zumbador, radio, USB o CD que está en funcionamiento
– desactiva ALARM 1/ALARM 2

Español — Fuente de alimentación

11 **PRESET/ALBUM ▲, ▼**
– selecciona una emisora
12 **MODE** – selecciona diferentes modos de reproducción por ejemplo, REPEAT 1, SHUFFLE al azar
13 **SLEEP**
– desactiva la radio, USB o el CD con el modo temporizador
– activa la radio, USB, CD para el modo de dormir
14 **Compartimento de pilas** – abra la tapa para insertar 2 pilas **AAA** de 1,5 V
15 **AUX** – Conector de entrada de audio de 3.5 mm
16 **VOLUME ▲, ▼** – ajusta el nivel de sonido
17 **DISPLAY** – muestra las pistas del CD/USB y alarma y la información del CD/radio/USB
18 **PROGRAM/SET TIME**
– ajusta la hora del reloj/ alarma
– programa pistas y revisa el programa
– programa emisoras de radio preestablecidas
19 **DC 9V** - Entrada para el adaptador AC/DC9V
20 **Pigtail** – Antena FM para mejorar la recepción de FM

Fuente de alimentación

Adaptador de corriente

1 Conecte el adaptador a la entrada DC 9V del aparato y a la toma de la red.

Consejos prácticos:
¿Utilice siempre el adaptador que se incluye, para que el aparato no se dañe!

La pilas tipo está situada en la base del aparato.

Protección de la memoria del reloj

Cuando ocurre un corte de corriente, la radio reloj se desactiva completamente. Cuando el suministro de corriente se restablece, la pantalla de la hora indica 0:00 y se necesita poner la hora correcta en el reloj.

Reloj

Para mantener la hora del reloj y la hora configurada en la alarma en caso de un fallo o una desconexión de la alimentación de CA, introduzca 2 pilas de 1,5 voltios del tipo AAA (no suministradas) en el compartimento de las pilas. Esto actuará como una copia de seguridad de la memoria del reloj. En emergencia, la hora no aparecerá iluminada en la pantalla del reloj. El funcionamiento de las alarmas, radio y CD también se excluye.Tan pronto se restaura el suministro de corriente, la pantalla indica la hora correcta.

1 Conecte el enchufe eléctrico al tomacorriente de pared.
2 Inserte la pila en el compartimento de pilas. Cambie la pila una vez al año o con la frecuencia necesaria.

Las pilas contienen sustancias químicas, de manera que sige las instrucciones a la hora de deshacerse de ellas.

Funciones Básicas

Encendido/ apagado

1 Pulse **POWER**
→ El sistema conmutará a la última fuente seleccionada.
2 Para seleccionar la fuente deseada, pulse **SOURCE** una o más veces.

Cambio del sistema al modo reloj

1 Pulse **POWER**

Consumo de energía en modo reloj
– – – – – – – – – – **3.5W**

Brillo de la iluminación

1 Pulse **BRIGHTNESS CONTROL** una vez o más.
→ El brillo del visualizador cambiará en esta secuencia:
Alto → Bajo → Alto

Ajuste del reloj

El reloj utiliza el formato de 24-horas.

1 En modo reloj pulse **PROGRAM/SET TIME**
→ Los dígitos de la hora parpadean
→ Sale del modo de configuración de reloj sin realizar ningún cambio si se produce un período de inactividad de 10 segundos.
2 Mantenga pulsado o pulse **HOUR/MIN** varias veces para ajustar la hora y los minutos.
3 Pulse **PROGRAM/SET TIME** para confirmar el ajuste.

Sintonizador Digital

Sintonizador Digital

Sinatonización de emisoras de radio

1 Pulse **POWER** para encender el equipo desde el modo reloj.
2 Para seleccionar la fuente deseada, pulse **SOURCE** una o más veces para seleccionarla.
→ **Ø** aparece mostrado.
3 Abra la puerta del CD.
4 Inserte un CD con la cara impresa hacia arriba y cierre la puerta del CD.
→ Se muestra brevemente el número total de pistas de un CD.
5 Pulse **II** para iniciar la reproducción.
6 Si desea ver la información de la radio, pulse **DISPLAY** (VISUALIZAR).
→ La banda y la frecuencia actuales aparecerán mostradas durante unos segundos (Véase 2), después regresará a la pantalla del reloj.

Para mejorar la recepción

Para **FM**, siguie la antena telescópica. Incline y de vueltas a la antena. Reduzca la longitud de la misma si la señal es demasiado fuerte.

Búsqueda de un pasaje determinado

Puede alacenar hasta 20 emisoras de la memoria (20 FM), manualmente o automáticamente (Autosintonía).

Sintonizador Digital — Reproductor de CD

Programación manual

1 Sintonice la emisora deseada (Véase **Sinatonización de emisoras de radio**).
2 Pulse **PROGRAM/SET TIME** para activar la programación.
→ La pantalla muestra **PROG** parpadeantes.
3 Pulse **PRESET/ALBUM ▲, ▼** una o más veces para asignar un número de 1 a 20.
→ El sistema conmutará a la última fuente seleccionada.
4 Pulse **PROGRAM/SET TIME** para confirmar.
5 Repita los pasos 1-4 para alacenar otras emisoras.

Consejos prácticos:
Puede borrar una emisora preestablecida alacenada otra frecuencia en su lugar.

Este reproductor cumple las normas para interoperabilidad de radio establecidas por la Comunidad Europea.

Autostore - alacenamiento automático

Autostore inicia automáticamente la programación de emisoras a partir de la emisora preestablecida. 1 Todas las emisoras preestablecidas anteriormente, es decir, manualente, se borrarán.
1 Mantenga pulsado **PROGRAM/SET TIME** hasta que se muestre **AUT** (automático) en la pantalla.
→ Las emisoras disponibles se programan (FM). Cuando todas las emisoras están alacenadas, la primera emisora preestablecida alacenada automáticamente se iniciará automáticamente.

Para escuchar una emisora preestablecida o alacenada automáticamente

Pulse los botones **PRESET/ALBUM▲, ▼** una vez o más hasta que aparezca la emisora preestablecida deseada.

Reproductor de CD

Mitgeliefertes Zubehör

– 1 zertifizierter 9 V AC/DC Adapter (Wechselspannung: 100-240V ~ 50/60Hz 0.6A, Ausgang/V: ⎓⎓ 1.5A)
– 1 x AUX-Kabel

Bedienelemente (Siehe 1)

1 **REPEAT ALARM/BRIGHTNESS CONTROL** – Drücken zum Ausschalten des Weckrufs für eine Dauer von 5 Minuten/Helligkeitsänderung der Anzeigebeleuchtung.
2 **USB-Anschluss** – zur Verbindung mit einem externen USB-Massenspeichergerät.
3 **LCD Display** – Zeigt die Uhr- bzw. Weckzeit oder die Radio-/CD-/USB-Informationen an.
4 ■ – Hält die CD/USB-Wiedergabe an / Ubsht ein CD-Program.
5 **SOURCE**
– Auswählen der Soundquelle: CD, Radio, USB oder AUX
6 **POWER**
– Einschalten des Geräts oder Umschalten in den Uhrzeit-Modus
– Schaltet die Summer, Radio-, USB- oder CD-Wiedergabe für 24 Stunden aus
– Ausschalten des Einschlafmes
7 ►II – Startet / Unterbrechen des CD-Abspielens
8 **TUNING ◄◄/HOUR/MIN**
– Einstellen von Uhr/Weckzeiten;
– Überspringen von CD/USB-Titeln / Suche nach einer bestimmten Passage.
– Einstellen auf Radiosender
9 **Reset**
– drücken, wenn set / display nicht auf die Bedienung per Knopf reagiert
10 **ALI/ AL2**
– Stellt den Wecker auf ALARM 1/ALARM 2 (Weckzeit 1/Weckzeit 2) und schaltet die Weckfunktion ein
– Ausschalten des aktivierten Summers, Radios, USB-Geräts oder der CD
– Ausschalten von ALARM 1/ ALARM 2

Deutsch — Stromversorgung

11 **PRESET/ALBUM ▲, ▼**
– Radio-Vorwahlsender
12 **MODE** – wählt die diversen Abspielmodi: REPEAT (Wiederholung) oder SHUFFLE (in zufälliger Reihenfolge)
13 **SLEEP** – Ausschalten des Radios, USB, CD für Timer-Modus
– Einstellen der Timeroptionen für Radio/CD-Wiedergabe
14 **Batteriefach** – Öffnet sich zum Einlegen von 2 **AAA** Batterien mit 1,5 V
15 **AUX** – 3,5 mm Audio-Eingangsbuchse
16 **VOLUME ▲, ▼** – Einstellung des Lautstärkepegels
17 **DISPLAY** – Zeigt die Titel von CD, USB oder die Radioinformationen an
18 **PROGRAM/SET TIME**
– Stellt die Uhr/Uhr/ Weckzeiten
– programiert Titel und überprüft das Programm
– programmiert Radio-Vorwahlsender
19 **DC 9V** - Buchse für AC/DC 7,5 V Adapter
20 **Pigtail** – FM-Antenne zur Verbesserung des FM-Empfangs

Stromversorgung

Netzadapter

1 Den Netzadapter an die DC 9V Buchse des Gerätes und die Steckdose anschließen.

Nützliche Tipps:
Ausschließlich den mitgelieferten Adapter benutzen, um Beschädigung des Gerätes zu vermeiden.

Die Tiptenschild befindet sich auf der Geräteunterseite.

Ausfallsicherung

Bei Eintreten eines Stromausfalls wird das gesamte Uhrmodus abgeschaltet. Nach Wiedereinsetzen der Stromversorgung wird 2:00 angezeigt und Sie müssen wieder die korrekte Uhrzeit einstellen.

Um die Uhrzeit und die eingestellte(n) Weckzeit(en) bei einem Stromausfall oder einer Trennung der Stromzufuhr beizubehalten, legen Sie 2 AAA-Batterien mit 1,5 V (nicht mitgeliefert) in das Batteriefach ein. Dies dient zur Sicherung des Uhrspeichers. Die Uhrzeit wird allerdings nicht auf der

Uhrzeit — Digaltuner

Uhrenanzeige beleuchtet dargestellt. Der Betrieb der Weckalarme, des Radios and des CD-Players sind ebenfalls nicht möglich. Sobald die Stromversorgung wiederhergestellt ist, zeigt die Anzeige die richtige Zeit an.

1 Verbinden Sie den Netzstecker mit einer Netzsteckdose.
2 Das Batteriefach öffnen und sechs Batterie.
3 Tauschen Sie die Batterie einmal jährlich oder so oft wie erforderlich aus.

Batterien enthalten Chemikalien, weshalb sie vorschriftmäßig zu entsorgen sind.

Grundfunktionen

Ein- und abschalten

1 Aus **POWER**
– Das Gerät schaltet auf die zuletzt gewählte Klangquelle um.
2 Zum Auswählen der gewünschten Quelle drücken Sie Taste **SOURCE** einmal oder mehrmals.

Umschalten des Systems in den Uhrzeit-Modus

1 Hit **POWER**
Stromverbrauch im Uhrzeit-Modus
– – – – – – – – – – **3.25W**

Anzeigenhelligkeit

1 Drücken Sie **BRIGHTNESS CONTROL** einmal oder mehrmals.
→ Die Beleuchtung des Displays ändert sich wie folgt:
Hoch → Niedrig → Hoch

Uhrzeiteinstellung

Die Uhrzeit wird im 24-Stunden-Format angezeigt.

1 Im Uhrzeit-Modus drücken Sie die Taste **PROGRAM/SET TIME**
→ Die Ziffern der Zeitangabe blinken.
→ Nach 10 Sekunden ohne Aktivität wird der Uhr-Einstellmodus automatisch beendet.
2 Halten Sie die Taste **HOUR/MIN** gedrückt oder drücken Sie sie wiederholt, um die Stunden- und Minutenangaben anzupassen.
3 Überwachen Sie die Änderungen indem Sie **PROGRAM/SET TIME** drücken.

Digaltuner

Einstellen auf Radiosender

1 Drücken Sie die Taste **POWER**, um das Gerät im Uhrzeit-Modus einzuschalten.
→ Das Gerät schaltet auf die zuletzt gewählte Klangquelle um.
2 Ist TUNER nicht ausgewählt, drücken Sie die Taste **SOURCE** einmal oder mehrfach, um die Option auszuwählen.
→ Die Senderfrequenz und das Frequenzband werden kurz angezeigt, anschließend wird die Uhr angezeigt.
→ ø wird eferlsäh angezeigt. (Siehe 2)
3 Halten Sie **TUNING ◄◄** oder ►► gedrückt, bis auf dem Display **SEA** angezeigt wird.
→ Das Radio stellt sich automatisch auf einen Sender mit ausreichend Empfang ein.
4 Wiederholen Sie ggf. Schritt 3, bis Sie den gewünschten Sender finden.
→ Zur Einstellung auf einen schwächen Sender drücken Sie **TUNING ◄◄** oder ►► kurz und wiederholt, bis Sie optimalen Empfang gefunden haben.
5 Drücken Sie **DISPLAY**, um Radioinformationen anzuzeigen.
→ Das aktuell eingestellte Band und die Sendefrequenz werden einige Sekunden lang angezeigt (siehe 2), dann schaltet die Anzeige wieder auf Uhrzeit zurück.

Verbesserung des Radioempfangs:

Bei **FM**, nehmen Sie die Teleskopantenne hoch, hängen und drehen Sie die Antenne. Verkürzen Sie sie, wenn das Signal zu stark ist.

Programmieren von Radiosendern

Sie können bis zu insgesamt 20 Radiosender (20 FM) – manuell oder automatisch – abspeichern (Autostore).

Manuelle Programmierung

1 Stellen Sie den gewünschten Sender ein (siehe **Einstellen auf Radiosender**).
2 Drücken Sie **PROGRAM/SET TIME**, gedrückt, um die Programmierung zu aktivieren.
→ Im Display erscheint **PROG** blinkt.
3 Drücken Sie **PRESET/ALBUM ▲, ▼** einmal oder mehrmals, um diesem Sender eine Nummer von 1 bis 20.
4 Zur Bestätigung drücken Sie **PROG**.
5 Zum Speichern anderer Sender wiederholen Sie 1-4.

Nützliche Tipps:
Sie können einen Vorwahlsender löschen, indem Sie eine andere Frequenz an seiner Stelle speichern.

Dieses Gerät entspricht den Funkentstörvorschriften der Europäischen Union.

Autostore – automatisches Speichern

Autostore beginnt automatisch mit der Programmierung von Radiosendern ab Vorwahl 1. Alle bisherigen Vorwahlen, z.B. manuell programmiert, werden gelöscht.

1 Halten Sie **PROGRAM/SET TIME** gedrückt, bis auf dem Display **AUT** angezeigt wird.
→ Verfügbare Sender werden programmiert (FM). Nachdem alle Sender gespeichert sind, wird der erste Autostore-Vorwahlsender anschließend automatisch gespielt.

Um einen Vorwahl- oder Autostore-Sender zu hören

Drücken Sie die **PRESET/ALBUM ▲, ▼** Tasten einmal oder mehrmals, bis der gewünschte Vorwahlsender angezeigt wird.

CD-Spieler

- Dieser CD-Spieler kann Audio Discs und CD-Rs/CD-RWs abspielen, oder MP3.

Nicht etwa versuchen, eine CD-ROM, CD-I, VCD, DVD oder Computer-CD abzuspielen.

1 Drücken Sie die Taste **POWER**, um das Gerät im Uhrzeit-Modus einzuschalten.
→ Das Gerät schaltet auf die zuletzt gewählte Klangquelle um.
2 Ist CD nicht ausgewählt, drücken Sie die Taste **SOURCE** einmal oder mehrfach, um die Option auszuwählen.
→ Auf dem Display wird ø angezeigt.
3 Die CD-Lade öffnen.
4 Eine CD mit der bedruckten Seite nach oben einlegen, und die Lade zudrücken.
→ Die Gesamtanzahl der CD-Titel wird kurz angezeigt.
5 ►II drücken, um mit dem Abspielen (der Wiedergabe) zu beginnen.
6 Drücken Sie **DISPLAY**, um Informationen zu den CD-Titeln anzuzeigen.
→ Die Nummer des aktuellen Titels wird einige Sekunden lang angezeigt (siehe 3), dann schaltet die Anzeige wieder auf Uhrzeit zurück.
7 Den Sound mit **VOLUME ▲, ▼** einstellen.
8 Zur Unterbrechung ►II drücken, ►II erneut drücken, um das Abspielen wieder aufzunehmen.
9 ■ drücken, um das Abspielen anzuhalten.

Suche nach einer Passage innerhalb eines Titels

- ►►/◄◄ einmal oder wiederholt drücken, bis die gewünschte Titelnummer in der Anzeige erscheint.
- In der Pause/Stop-Position drücken ►II , um mit dem Abspielen zu beginnen.
- Die ITeilnummer erscheint kurz in der Anzeige, wenn man ►►/◄◄ zum Überspringen von Titeln drückt.

Aufführen einer Passage innerhalb eines Titels

1 Während des Abspielens ►►/◄◄ drücken und gedrückt halten.
→ Die CD wird mit hoher Geschwindigkeit und geringer Lautstärke abgespielt.
2 ►►/◄◄ loslassen, wenn Sie an Ihren gewünschte Passage erkennen.
→ Normale Wiedergabe wird fortgesetzt.

Wecker — Sleep

Programmieren von Titelnummern

Bis zu 20 Titel können in der gewünschten Reihenfolge gespeichert werden. Ein Titel kann mehr als einmal programmiert werden.

1 Drücken Sie **PROGRAM/SET TIME** in der Stop-Position, um das Programmieren zu aktivieren.
→ PROG und Ø werden angezeigt. Durch Blinken von PROG wird angezeigt, dass die Programmierung läuft. (Siehe 4)
2 Drücken Sie ►►/◄◄, um die gewünschte Titelnummer zu wählen.
3 Drücken Sie die Taste **PROGRAM/SET TIME**, um den ausgewählten Titel zu bestätigen.
→ Durch Anzeige von **PØ 1** wird die Programmiersequenz angezeigt.
4 Wenn **2** bis **3** angezeigt, um alle gewünschten Titel auf diesel Weise zu wählen und zu speichern.
→ Wenn Sie versuchen, mehr als 20 Titel zu speichern, kann kein Stück gewählt werden und
5 Bestätigen Sie das Programm, indem Sie auf ■ drücken.
6 Zum Abspielen des Programms wird ►II gedrückt.
→ PROG Auf dem Display erscheint.

Zum Überprüfen eines Programms

in der Stoop-Position halten Sie die Taste **PROGRAM/SET TIME** gedrückt, bis alle gespeicherten Titel angezeigt werden.

Um ein Programm zu löschen, wählen Sie eine der folgenden Optionen:
– Drücken Sie ■ (zweimal während der Wiedergabe oder einmal im angehaltenen Zustand);
– Drücken Sie die Taste **POWER**;
– Auswählen von **TUNER USB** oder **AUX**.

Verschiedene Abspielmodi

Sie können die diversen Abspielmodi vor dem oder beim Abspielen wählen und ändern, und die Modi REPEAT (Wiederholung) mit REPEAT kombinieren.

REP – wiederholt den aktuellen Titel ununterbrochen.

REP ALL – wiederholt die gesamte Disc/ das Programm.

SHUF – Gibt alle Titel in zufälliger Reihenfolge wieder.

SHUF REP ALL – Gibt alle Titel ohne Unterbrechung in zufälliger Reihenfolge wieder.

Zur Auswahl des Abspielmodus drücken Sie **MODE** einmal oder mehrmals.

→ Der ausgewählte Modus wird angezeigt.

Drücken Sie ■, um mit dem Abspielen zu beginnen, wenn in der Stopposition befindlich.

Zur Wahl des normalen Abspielens drücken Sie **MODE** wiederholt, bis die diversen Modi nicht mehr angezeigt werden.

– Zum Aufheben Ihres Abspielmodus können Sie auch ■ drücken.

Benutzung der Weckfunktion

Zwei verschiedene Weckzeiten, ALARM 1 oder ALARM 2 können im CD-, Radio-, USB- oder Summer-Modus eingestellt werden.

1 Drücken Sie die Taste **PROGRAM/SET TIME** gedrückt, bis die Uhrzeit angezeigt wird.
2 Halten Sie die Taste **HOUR/MIN** gedrückt oder drücken Sie sie wiederholt, um die Stunden- und Minutenangaben anzupassen.
3 Drücken Sie einmal die Taste **ALI/AL2** und drücken Sie dann auf **SOURCE**, um den gewünschten Weckmodus auszuwählen.
→ ◐ – Radio-Modus
→ ◐ – CD-Modus
→ ⊞ – USB-Modus
→ ♪ – Summer-Modus.
4 Bestätigen Sie die Einstellung indem Sie die entsprechende Taste **ALI/AL2** drücken.
→ Wiederholen Sie die obigen Schritte, um bei Bedarf die zweite Weckzeit einzustellen und die Weckfunktion einzuschalten.
→ Sobald die Weckzeit eingestellt und die Weckfunktion eingeschaltet, ist entweder "AL1" und/oder "AL2" auf dem Display (Siehe 3).

Zur eingestellten Weckzeit schaltet sich die CD, Radio, USB oder der Summer automatisch ein.

Tipps:
– Legen Sie eine CD ein, wenn Sie den Wecklmodus "CD" angewählt haben. Wenn keine CD eingelegt ist, wird automatisch der Summer als Weckmodus angewählt.
– Schließen Sie ein USB-Massenspeichergerät an, wenn Sie als Weckmodus die USB-Quelle auswählen, ansonsten schaltet sich automatisch der Summer ein.
– Die sanfte Weckmethode für alle Modi - die Lautstärke des Weckers steigt innerhalb von 26 Sekunden von 1 auf 27 an.

Abstellen des weckers

Es gibt drei Möglichkeiten zum Abstellen des Weckers. Sofern Sie den Weckfunktion nicht komplett ausschalten, bleibt die Option DAILY ALARM RESET (täglich wecken) vom Zeitpunkt des ersten Weckalarms an aktiv.

Wecker -Wiedereinstellmodus

Soll der Weckruf Modus sofort abgebrochen werden, gleichzeitig möchten Sie jedoch die Weckerinstellung für den folgenden Tag beibehalten:

1 Drücken Sie während des Weckalarms ein Mal **POWER** Taste.
→ Auf dem Display erscheint immer noch die entsprechende Anzeige "AL1" oder "AL2".

USB-Verbindung — Wecker

Weckwiederholung

Dauerhaft wird Ihr Wecker,vl in 5-Minuten-Intervallen wiederholt.

1 Drücken Sie während des Weckalarms **REPEAT ALARM** (Weckruf wiederholen) bis Sie Pieß auf der Gerätebeoberseite).
→ Auf dem Display erscheint immer noch die entsprechende Anzeige "AL1" oder "AL2".

Komplette Annullierung des Weckrufs

Sollen Sie einen Ruf oder mehrmals die entsprechende Taste **AL 1** (Weckzeit 1) oder **AL 2** (Weckzeit 2), bis die Anzeige "AL1" oder "AL2" erlischt.

Verwenden des USB-Anschlusses

Das AJM180 verst auf der Vorderseite einen Plug-and Play-fähigen USB-Anschluss auf.Über den Sie mit dem AJM180 Musik- und Spielsachen von einem USB Massenspeichergerät wiedergeben können.

- Wenn Sie an USB-Massenspeichergerät verwenden,Sollten Sie außerdem die Funktionen des AJM180 verwenden, die für die CD-Wiedergabe erhältlich sind.

Kompatible USB-Massenspeichergeräte

Mit dem AJM180 können Sie folgende Geräte verwenden:
– USB-Flashspeicher (USB 2.0 oder USB 1.1)
– USB-Festplatten (USB 2.0 oder USB 1.1)
- USB-Geräte, für die Treiber installiert werden müssen, werden nicht unterstützt (Windows XP).

Hinweis:
Bei einigen USB-Flashsystem (oder-Speichergeräten) werden die gespeicherten Inhalte mittels einer Technologie zum Urheberrechtsschutz aufgenommen Solche geschützten Inhalte können auf keinem anderen Gerät (wie etwa diesem AJM180) wiedergegeben werden.

Unterstützte Formate:
– USB- oder Speichersticksystemsl FAT12, FAT16,FAT32 *(Sektorgröße: 512 - 4096 Bytes)*
– MP3-Bitrate (Datenrate) 32-320 Kbps und variable Bitrate
– WMA Version 9 oder früher
– Nesting von Verzeichnissen bis auf maximal 8 Ebenen
– Anzahl von Alben/Ordnern maximal 99
– Anzahl von Sticken/Titeln maximal 800
– ID3 Tag v2.0 oder höher
– Dateiname in Unicode UTF8 (Maximallänge: 128 Bytes)

Das System kann folgende Formate nicht wiedergeben bzw. unterstützen:

- *Leere Alben:Ein leeres Album ist ein Album, das keine MP3/WMA-Dateien enthält,es wird nicht in Display angezeigt.*
- *Nicht unterstützte Dateiformate werden übersprungen.Das bedeutet, ß Word-Dokumente mit der Erweiterung doc oder MP3-Dateien mit der Erweiterung .dll werden ignoriert und nicht wiedergegeben.*
- Audiodateien in den Formaten AAC, WAV, PCM, LPTPS
- DRM-geschützte WMA-Dateien
- VLF4A Dateien im Lossless Format

Wiedergabe von einem USB-Massenspeichergerät

1 Vergewissern Sie sich, dass Ihr AJM180 ans Netz angeschlossen ist.
2 Drücken Sie die Taste **POWER**, um das Gerät im Uhrzeit-Modus einzuschalten.
→ Das Gerät schaltet auf die zuletzt gewählte Klangquelle um.
3 **SOURCE** drücken, um den USB-Modus auszuwählen, wenn USB NICHT angezeigt wird.
→ Auf der Anzeige wird USB eingeblendet.
4 Wie in Abbildung 8 gezeigt , ein kompatibles USB-Massenspeichergerät mit dem markierten USB-Anschluss (·⊸) des AJM180 verbinden. Falls erforderlich ein geeignetes USB-Kabel für die Verbindung des Geräts mit dem USB-Anschluss des AJM180 verwenden.
→ Das Gerät wird automatisch eingeschaltet.
- Schaltet sich das Gerät nicht ein, schalten Sie es manuell ein, und schließen Sie es dann erneut an.
→ Das Display des AJM180 zeigt die Gesamtzahl der wiedergegebbaren Audiodateien an (Maximal angezeigte Nummer: 800). (Siehe 3)
5 Starten die Wiedergabe. ►II am AJM180 drücken.

Nützliche Tipps:
- *Ab zu,800 abspielbare Audiodateien, die auf einem USB-Massenspeichergerät gespeichert und können über das AJM180 wiedergegeben werden.*
- *Ab zu,99 abspielbare Alben, die auf einem USB-Massenspeichergerät gespeichert und können über das AJM180 ausgewählt und angezeigt werden.*
- *Stellen Sie sicher, dass die Dateienen von MP3-Dateien mit .mp3 enden.*
- *Verwenden Sie den Windows Media Player 10 (oder höher) zum CD-Brennen.Einwandel von DRM-geschützten WMA-Dateien? Weitere Informationen zum Windows Media Player und WMA DRM (Windows Media Digital Rights Management) finden Sie im Internet unter www.microsoft.com.*
- *Für die Wiedergabe von einem USB-Gerät, wenn auf dem Display "LK" angezeigt wird,ist das USB-Gerät elektrisch Überlastet.AJM180 Sie müssen das USB-Gerät ziehen.*

Sleep (Schlaf)

Dieses Gerät verfügt über eine eingebaute Schlafeinstellung, es es ermöglicht, daß sich das Radio automatisch bei Erreichen einer vorher eingestellten Zeit ausschaltet. Es gibt vier Schlafen-Optionen.

Sleep-Zeit ein- und ausstellen

1 Drücken Sie wiederholt die Taste **SLEEP**, bis die gewünschte Einschlafzeit angezeigt wird.
→ Auf der Anzeige wird (Minuten) Ø,Ø ◄◄ ►► Ø ◄◄ ►► Ø,Ø
2 Nach wenigen Sekunden schaltet sich das Gerät ein.
3 **Um die Einschlaffunktion abzubrechen**, drücken Sie entweder ein- oder mehrmals die Taste **SLEEP**, bis "Ø" angezeigt wird (Siehe 3), oder drücken Sie die Taste **POWER** um in den Uhrzeit-Modus zu wechseln.
→ Wenn die Schlummerfunktion ausgeschaltet wird, erlischt die Anzeige "SLEEP"

NOTES

Conexión AUX — Mantenimiento (Vea 7)

→ La pantalla muestra (minutos) Ø,Ø ◄◄ ►► Ø ◄◄ ►► Ø,Ø
2 Después de unos segundos, el aparato se activa.
3 **Para cancelar la función de temporizador**, pulse **SLEEP** una o varias veces hasta que aparezca "0". (Véase 3), o bien pulse **POWER** para cambiar al modo reloj.
→ "SLEEP" ("TEMPORIZADOR") desaparece cuando se cancela la función sleep.

Consejos prácticos:
- La función de dormir no afecta los ajustes de hora de alarma.

Conexión a un aparato externo

A través de los altavoces del AJM180, puede escuchar la reproducción del aparato externo conectado.

1 Pulse **POWER** para encender el equipo desde el modo reloj.
→ El sistema conmutará a la última fuente seleccionada.
2 Si no se selecciona AUX, pulse **SOURCE** una o más veces para seleccionarlo.
→ "AUX" aparece mostrado.
3 Utilice el cable line-in suministrado para conectar la toma AUX del AJM180 a una toma AUDIO OUT (SALIDA AUDIO) o una toma de auriculares de un aparato externo (como un reproductor de CD, o VCR).

Mantenimiento general

- Coloque el aparato sobre una superficie firme y lisa para que no se tambalee.
- No exponga el aparato, las pilas, los discos compactos a la humedad, lluvia, arena o al calor excesivo emitido por las calefactores o la luz del sol directa.
- Instale esta unidad cerca de la Toma de CA y donde tenga fácil acceso al enchufe de alimentación de CA.
- Los aparatos no deben exponerse a las gotas o salpicaduras.
- Los aparatos no deben exponerse a las gotas o salpicaduras.
- No cubra el aparato. Para evitar el sobrecalentamiento se necesita dejar una distancia mínima de 15 cm,entre las rejillas de ventilación y las superficies de los alrededores y obtener así una ventilación adecuada.
- No se debe obstaculizar la ventilación cubriendo los orificios de ventilación con artículos como periódicos, manteles, cortinas, etc.
- No debe colocar ninguna fuente de llamas, como una vela encendida, sobre el aparato.
- No debe colocar ningún objeto con líquido, como por ejemplo un jarrón, sobre el aparato.
- Los mecanismos del aparato contienen soportes de autolubr icación y no se deberá engrasarlos o lubricarlos.
- Para limpiar el aparato, utilice una gamuza suave ligeramente.No utilice productos de limpieza que contengan alcohol, amoníaco, benzina o abrasivos, ya que podrían dañar la carcasa

Reproducción de CD y manipulación de CD

- Si el reproductor de CD no lee los discos correctamente, utilice un disco limpiador antes de llevar el aparato a reparar.Un método diferente de limpieza podría destruir la lente.
- ¡No toque nunca la lente del CD!
- Los cambios repentinos en la temperatura ambiente pueden causar condensación y que la lente del reproductor de CD se empañe. En tal caso, se imposibilitará la reproducción. No intente limpiar la lente, simplemente coloque el aparato en un ambiente cálido hasta que se disipe el vapor.
- Mantenga el compartimento del CD siempre cerrado para evitar la acumulación de polvo en la lente.
- Los cambios repentinos en la temperatura ambiente pueden causar condensación y que la lente del reproductor de CD se empañe. En tal caso, se imposibilitará la reproducción. No intente limpiar la lente, simplemente coloque el aparato en un ambiente cálido hasta que se disipe el vapor.
- Mantenga el compartimento del CD siempre cerrado para evitar la acumulación de polvo en la lente.
- Para limpiar el CD, utilice un paño suave sin pelusas y páselo desde el centro hacia los bordes. No utilice productos de limpieza que puedan dañar el disco.
- Nunca escriba o coloque pegatinas en el CD.

Resolución de problemas

Si ocurre alguna anomalía, en primer lugar compruebe las puntas detalladas e continuación antes de llevar el aparato a que se repare. Si no puede resolver un problema siguiendo estos consejos, consulte al distribuidor o centro de servicio del producto.

ADVERTENCIA: No abra el aparato, ya que existe el riesgo de choque eléctrico. No debe intentar reparar el aparato usted mismo bajo ninguna circunstancia, ya que esto anularía la garantía.

No sound

- El volumen no está ajustado correctamente. Ajuste el volumen.

La reproducción de CD no funciona

- El CD está muy rayado o sucio.
- Cambiarlo por el CD.
- La lente láser está empañada.
- Espere hasta que la lente se haya ajustado a la temperatura ambiente.
- La lente láser está sucia.
- Limpie la lente reproduciendo un disco de limpieza de lente de CD.
- El CD-R no está finalizado.
- Utilice un CD-R finalizado.

Sonido de crepitación ocasional durante la retransmisión de FM

- Señal débil.
- Extienda y coloque la antena espiral.

La alarma no funciona

- Hora de la alarma no ajustada.
- Vuelve a ajustar **Ajuste de la hora de alarma**.
- No se ha seleccionado el modo de alarma.
- Consulte la sección **Selección de opciones de modo de alarma**.
- No hay un CD insertado cuando se selecciona CD como modo de alarma.
- Inserte un CD.

El dispositivo USB de mi AJM180 no reproduce

- No está configurado el modo USB.
- Pulse SOURCE para seleccionar el modo USB.
- El dispositivo no está correctamente conectado al puerto USB del AJM180.
- Reconecte el dispositivo, y compruebe que el dispositivo está encendido.
- El dispositivo no es compatible con el AJM180 o el formato de archivos audio almacenados en el dispositivo no es compatible con el AJM180.
- Use un dispositivo/formato de archivos audio reproducibles compatible.

Conexión USB — Sleep

Formatos compatibles:
- *USB o formato del archivo de memoria FAT12, FAT16, FAT32 (tamaño del sector: 512 - 4,096 bytes)*
- con índice de bits (índice de datos): 32-320 Kbps e índice de bits variable.
- WMA versión 9 o anterior
- Directorio incluyendo un máximo de 8 niveles
- Número de *álbums/ carpetas:* máximo 99
- Número de pistas/títulos: máximo 800
- Información ID3 v2.0 o posterior
- Nombre de un archivo de Unicode UTF8 (longitud máxima: 128 bytes)

El sistema no reproducirá o no será compatible con los siguientes formatos:
- Álbums vacíos: un álbum vacío es un álbum que no contiene archivos MP3/WMA, y que no aparecen mostrado en el visualizador.
- Los formatos de archivos no compatibles se ignorarán. Es decir, por ejemplo los documentos Word o los archivos MP3 con extensión .dll se ignorarán y no se reproducirán.
- AAC, WAV, PCM, NTPS archivos audio
- Archivos WMA con protección DRM
- Archivos WMA en formato Lossless

Reproduciendo desde un dispositivo USB de almacenaje masivo

1 Asegúrese de que el AJM180 está conectado a la red de CA.
2 Pulse **POWER** para encender el equipo desde el modo reloj.
→ El sistema conmutará a la última fuente seleccionada.
3 Pulse **SOURCE** para introducir el modo USB o USB NO aparece mostrado.
→ La pantalla mostrará USB.
4 Según se muestra en la imagen 8 enchufe un dispositivo USB de almacenaje masivo compatible al puerto USB indicado (·⊸) en el AJM180. Si fuera necesario, utilice un cable USB apropiado para conectar el dispositivo y el puerto USB del AJM180.
→ El dispositivo se encenderá automáticamente.
- Si no se enciende el dispositivo, encéndalo manualmente, después reconéctelo.
- La pantalla del AJM180 muestra el número total de archivos de audio reproducibles (Número máx de pistas mostradas es 800). (Véase 3)
5 Pulse **II** en el AJM180 para iniciar la reproducción.

Consejos prácticos:
- *En el AJM180 se pueden reproducir hasta 800 archivos audio reproducibles almacenados en un dispositivo USB de almacenaje masivo.*
- *En el AJM180 se pueden