Register your product and get support at

www.philips.com/welcome

DC350/12

CS	Příručka pro uživatelel	3
EL	Εγχειρίδιο χρήσης	27
FI	Käyttöopas	53
HU	Felhasználói kézikönyv	76
PL	Instrukcja obsługi	101
PT	Manual do utilizador	127
RU	Руководство пользователя	152
SK	Príručka užívateľa	177

PHILIPS

Содержание

1	**Важная информация**	153
	Безопасность	153
	Примечание	155
2	**Docking Entertainment System**	156
	Введение	156
	Комплектация	156
	Обзор основного устройства	157
	Обзор пульта ДУ	160
3	**Начало работы**	162
	Подготовьте пульт ДУ	162
	Подключение источника питания	163
	Установка времени и даты	164
	Включение	164
4	**Воспроизведение**	164
	Воспроизведение с iPod/iPhone	164
	Воспроизведение с внешнего устройства	166
5	**Настройка звука**	166
	Регулировка уровня громкости	166
	Усиление басов	166
	Выбор предустановленного звукового эффекта	167
	Отключение звука	167
6	**Прослушивание радио**	167
	Настройка на радиостанцию	167
	Программирование радиостанций вручную	167
	Выбор предустановленной радиостанции	168
7	**Использование Bluetooth-устройств**	168
	Подключение к Bluetooth-устройству	169
	Прием входящих вызовов	170
	Прослушивание музыки	171
8	**Другие возможности**	171
	Установка времени включения будильника	171
	Установка таймера отключения	173
	Настройка яркости дисплея	173
9	**Сведения об изделии**	173
	Характеристики	173
10	**Устранение неисправностей**	175

1 Важная информация

Безопасность

1. Ознакомьтесь с данными инструкциями.
2. Соблюдайте данные инструкции.
3. Обратите внимание на все предупреждения.
4. Следуйте всем указаниям.
5. Запрещается использовать данное устройство возле воды.
6. Очищайте только сухой тканью.
7. Запрещается блокировать вентиляционные отверстия. Устанавливайте в соответствии с инструкциями производителя.
8. Запрещается устанавливать возле источников нагрева, таких как батареи отопления, обогреватели, кухонные плиты и др. приборы (включая усилители), излучающие тепло.
9. В странах с поляризованной сетью питания соблюдайте меры техники безопасности поляризованной вилки или вилки заземляющего типа. Поляризованная вилка имеет два контакта, причем один из них шире другого. Вилка заземляющего типа имеет два контакта и третий контакт заземления. Широкий контакт или третий контакт заземления предоставлены для обеспечения безопасности. Если входящая в комплект вилка не подходит для розетки, обратитесь к электрику для замены устаревшей розетки.
   Осторожно! Во избежание поражения электрическим током полностью вставляйте широкий штекер в широкий разъем.
10. Не наступайте на сетевой шнур и не защемляйте его, особенно в области возле вилки, розетки и в местах выхода из устройства.
11. Используйте только приспособления/принадлежности, указанные производителем.
12. Устанавливайте только на тележку, подставку, треногу, кронштейн или стол, указанные производителем или входящие в комплект поставки. При использовании тележки передвигайте ее осторожно во избежание наклона и падения устройства.
13. Отключайте устройство от сети во время грозы или в случае длительного перерыва в использовании.
14. Для ремонта обращайтесь только к квалифицированным специалистам. Устройство необходимо отдать в ремонт при любых повреждениях,

Русский

таких как повреждение сетевого шнура или вилки, пролитая жидкость или попадание в устройство какого-либо предмета, воздействие дождя или влаги, неполадки в работе или падение.

⑮ Использование батарей: МЕРЫ БЕЗОПАСНОСТИ – Для предотвращения утечки электролита, что может привести к телесным повреждениям, порче имущества или повреждению устройства:

- Вставляйте батареи правильно, + и - как указано на устройстве.
- Не устанавливайте одновременно батареи разного типа (старую и новую или угольную и щелочную и т. п.).
- При длительном перерыве в использовании извлекайте батареи.

⑯ Запрещается подвергать устройство воздействию воды.

⑰ Запрещается помещать на устройство потенциально опасные предметы (например, сосуды с жидкостями, зажженные свечи).

⑱ В этом продукте могут содержаться свинец и ртуть. Утилизация этих веществ регламентируется в соответствии с требованиями по охране окружающей среды. За информацией об утилизации или переработке обратитесь в соответствующие организации или в альянс Electronic Industries Alliance : www.eiae.org.

- Если шнур питания или ШТЕПСЕЛЬ ПРИБОРА используются для отключения устройства, доступ к разъединителю должен оставаться свободным.

Предупреждение

- Запрещается снимать корпус этого DC350.
- Запрещается смазывать детали этого DC350.
- Запрещается устанавливать этот DC350 на другие электрические устройства.
- Беречь DC350 от прямых солнечных лучей, открытых источников огня и высоких температур.
- Запрещается смотреть на лазерный луч внутри DC350.
- Убедитесь, что обеспечен легкий доступ к сетевому шнуру, вилке или адаптеру для отключения DC350 от электросети.

Внимание

- Использование кнопок управления и регулировки или выполнение действий, отличных от описанных ниже, может привести к появлению вредных излучений и к другим опасным последствиям.

Примечание

Данный продукт соответствует требованиям ЕС по радиопомехам.

Данный продукт соответствует требованиям следующих директив и рекомендаций: 2004/108/EC + 2006/95/EC

Внесение любых изменений, которые должным образом не разрешены Philips Consumer Lifestyle, может привести к лишению пользователя права управлять оборудованием.

Вторичное использование

Данное изделие сконструировано и изготовлено из высококачественных материалов и компонентов, которые подлежат переработке и вторичному использованию.

Если продукт маркирован значком с изображением перечеркнутой корзины, это означает, что изделие соответствует директиве Европейского союза 2002/96/EC.

Запрещается выбрасывать изделие вместе с бытовым мусором. Для утилизации электрических и электронных изделий необходимы сведения о местных правилах сбора соответствующих отходов. Правильная утилизация отслуживших изделий поможет предотвратить возможное вредное воздействие на окружающую среду и здоровье человека.

В изделии содержатся батареи, которые попадают под действие директивы ЕС 2002/96/EC, поэтому не выбрасывайте отслужившие батареи вместе с бытовым мусором.

Если на батарее присутствует маркировка с изображением перечеркнутого мусорного бака и символом химического элемента "Pb" (свинец), это означает, что их необходимо использовать в соответствии с директивой для изделий, содержащих свинец:

Pb

Для утилизации батарей необходимы сведения о местной системе отдельной утилизации отходов. Правильная утилизация батарей поможет предотвратить возможные негативные последствия для окружающей среды и здоровья человека.

Информация о влиянии на окружающую среду

Продукт не имеет лишней упаковки. Мы попытались сделать так, чтобы упаковочные материалы легко разделялись на три типа: картон (коробка), пенополистерол (буфер) и полиэтилен (мешки, защитный пенопластовый лист.)

Материалы, из которых изготовлена система, могут быть переработаны и вторично использованы специализированными предприятиями.

Соблюдайте местные нормативы по утилизации упаковочных материалов, выработавших ресурс батареек и отслужившего оборудования.

Русский

Windows Media и логотип Windows являются торговыми марками или зарегистрированными торговыми марками корпорации Microsoft в США и/или других странах.

2 Docking Entertainment System

Поздравляем с покупкой и приветствуем вас в Philips! Для получения всех преимуществ, предоставляемых Philips , зарегистрируйте продукт по адресу www.Philips.com/welcome.

Введение

С DC350 вы можете прослушивать музыку с iPod, iPhone и других устройств или радио.
Если у Вас есть устройство с поддержкой Bluetooth, можно принимать звонки или прослушивать музыку с этого устройства.
В место будильника можно установить включение радио, iPod или iPhone. Можно установить два будильника на разное время.
Цифровое управление звуком (DSC) и динамическое усиление низких частот обеспечивают высокое качество звука при воспроизведении с любого устройства.

Комплектация

Проверьте комплектацию упаковки:

- Основное устройство
- Пульт дистанционного управления
- 1 x адаптер переменного тока
- 1 x кабель MP3 Link
- 1 x кабель mini USB

Обзор основного устройства

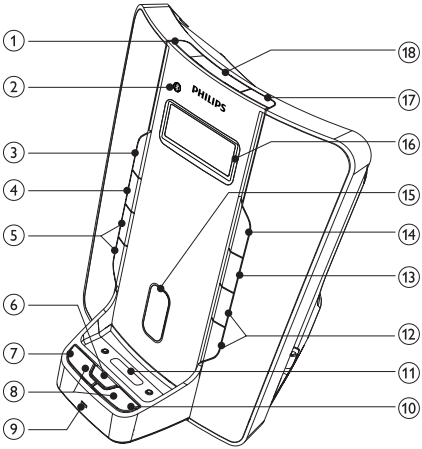

① ALM 1
- Установка времени включения первого будильника.
- Просмотр времени включения первого будильника.
- Отключение сигнала первого будильника.

② Индикатор Bluetooth
- Индикатор Bluetooth-соединения.

③ ⏻
- Включение DC350 или переключение в режим ожидания.
- Отключение будильника.

④ SLEEP
- Установка таймера отключения.

⑤ PRESET +/-
- Выбор предустановленной радиостанции.

⑥ MUTE
- Отключение звука.
- Отключение встроенного микрофона во время разговора.

PROG
- Запрограммированные радиостанции.

Русский

TIME SET

- Установка часов.

⑦ PAIRING

- Сопряжение DC350 с Bluetooth-устройством.
- Ответ на входящий вызов.
- Во время разговора: воспроизведение аудио с устройства или с DC350.

⑧ |◀◀/▶▶|

- Переход к предыдущему/следующему аудиофайлу.
- Поиск по аудиофайлу.
- Настройтесь на радиостанцию.
- Настройка времени.

⑨ MIC

- Встроенный микрофон для общения по телефону.

⑩

- Отклонение входящего вызова.
- Завершение разговора.
- Отключение устройства.

⑪ Док станция для iPod/iPhone

- Подключение iPod/iPhone.

⑫ VOL +/-

- Регулировка громкости.

⑬ ▶II

- Запуск или приостановка воспроизведения с iPod/iPhone.

⑭ SOURCE

- Выбор источника: iPod/iPhone, Bluetooth, тюнер или MP3 link.

⑮ Регулятор наклона

- Выдвижение вперед или назад для регулировки угла наклона iPod/iPhone.

⑯ Индикаторная панель

- Отображение текущего состояния.

⑰ ALM 2

- Установка времени включения второго будильника.
- Просмотр времени включения второго будильника.
- Отключение сигнала второго будильника.

⑱ REPEAT ALARM/BRIGHTNESS CONTROL

- Повторный звуковой сигнал будильника каждые 9 минут.
- Регулировка яркости дисплея.

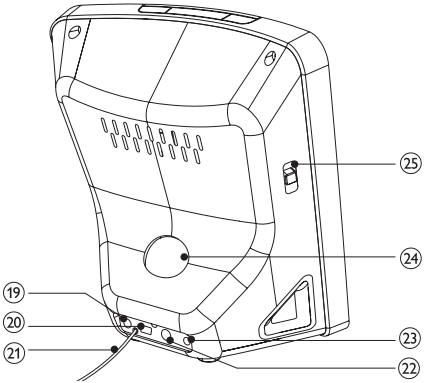

⑲ MP3 LINK
- Разъем аудиовхода для внешнего аудио устройства.

⑳ TO PC
- Разъем mini USB для синхронизации с iPod/iPhone и компьютером.

㉑ Спиральная антенна
- для улучшения приема диапазона FM.

㉒ DEMO
- Разъем для специального устройства (не входит в комплект) для демонстрации функций DC350.

㉓ DC IN
- Разъем для прилагаемого адаптера переменного тока.

㉔ Регулятор наклона
- Регулировка угла расположения iPod/iPhone.

㉕ iPhone/iPod-RADIO-BUZZER
- Выбор режима будильника.

Обзор пульта ДУ

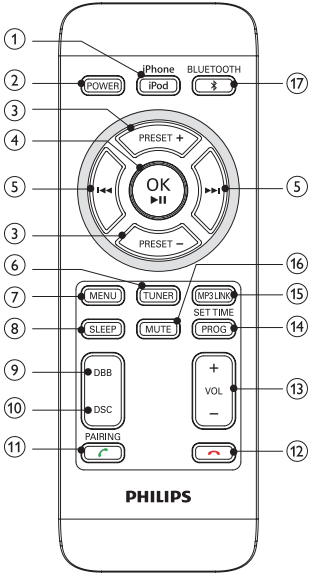

① **iPod/iPhone**
- Выбор в качестве источника iPod/iPhone.

② **POWER**
- Включение DC350 или переключение в режим ожидания.
- Отключение будильника.

③ **PRESET +/-**
- Выбор предустановленной радиостанции.

④ **▶II/OK**
- Запуск или приостановка воспроизведения с iPod/iPhone.
- Подтверждение выбора меню iPod/iPhone.

⑤ |◀◀/▶▶|
- Переход к предыдущему/следующему аудиофайлу.
- Поиск по аудиофайлу.
- Настройтесь на радиостанцию.
- Настройка времени.

⑥ TUNER
- Выбор тюнера в качестве источника.

⑦ MENU
- Доступ к меню iPod/iPhone.

⑧ SLEEP
- Установка таймера отключения.

⑨ DBB
- Включение или выключение функции динамического усиления НЧ.

⑩ DSC
- Выбор предустановок звука: POP, JAZZ, CLASSIC или ROCK.

⑪ PAIRING
- Сопряжение DC350 с Bluetooth-устройством.
- Ответ на входящий вызов.
- Во время разговора: воспроизведение аудио с устройства или с DC350.

⑫
- Отклонение входящего вызова.
- Завершение разговора.
- Отключение устройства.

⑬ VOL +/-
- Регулировка громкости.

⑭ SET TIME/PROG
- Установка часов.
- Запрограммированные радиостанции.

⑮ MP3 LINK
- Разъем аудиовхода для внешнего аудио устройства.

⑯ MUTE
- Отключение звука.
- Отключение встроенного микрофона во время разговора.

⑰ BLUETOOTH
- Выбор Bluetooth в качестве источника.

3 Начало работы

Внимание

- Используйте кнопки управления только в соответствии с инструкциями руководства пользователя.

Всегда следуйте инструкциям в данном разделе.
При обращении в Philips вам потребуется назвать модель и серийный номер DC350. Серийный номер и номер модели указаны в bottom вашего DC350.
Впишите эти номера сюда:
Номер модели _____
Серийный номер _____

Подготовьте пульт ДУ

Внимание

- Взрывоопасно! Не подвергайте батарейки воздействию высоких температур, прямых солнечных лучей или огня. Запрещается сжигать батарейки.

При первоначальном использовании.

1 Удалите защитный ярлычок для активации батареек пульта ДУ.

Замена батареек пульта ДУ.

1 Откройте крышку батарейного отсека.
2 Вставьте <00_RC-Battery_Quantity> батарейки типа CR2025, соблюдая указанную полярность (+/-).
3 Закройте крышку батарейного отсека.

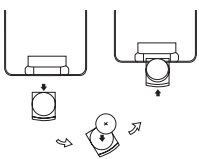

Примечание

- Перед нажатием любой функциональной кнопки ДУ выберите необходимый источник при помощи пульта ДУ, а не главного устройства.
- Если вы не собираетесь использовать пульт ДУ в течение долгого времени, извлеките батареи.

Подключение источника питания

Внимание

- Риск повреждения продукта! Убедитесь, что напряжение источника питания соответствует напряжению, указанному на задней или нижней панели DC350.
- Риск поражения электрическим током! При отключении адаптера переменного тока извлекайте вилку из розетки электросети. Не тяните за шнур питания.
- Перед подключением адаптера переменного тока, убедитесь, что все подключения закончены.

1 Подготовьте адаптер переменного тока.

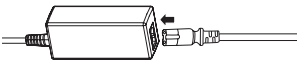

2 Подключите один конец адаптера переменного тока к разъему **DC IN** на основном устройстве.

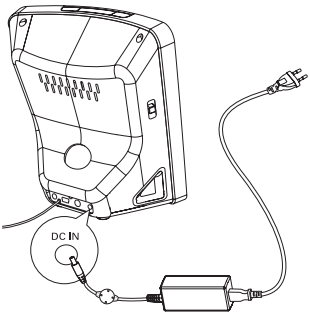

3 Подключите другой конец адаптера переменного тока к розетке электросети.

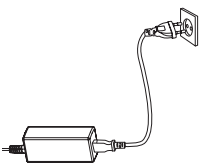

Русский

Установка времени и даты

1 Нажмите и удерживайте **SET TIME** в течение 2 секунд.
2 Последовательно нажимайте кнопку ▶❚❚ для выбора 12-ти или 24-х часового формата отображения времени.
3 Нажмите **SET TIME** для подтверждения.
   ↳ Отобразятся и начнут мигать цифры, соответствующие значению часов.
4 Нажмите ⏮/⏭ для установки значения часов.
5 Нажмите **SET TIME** для подтверждения.
   ↳ Отобразятся и начнут мигать цифры, соответствующие значению минут.
6 Повторите шаги 4-5 для установки значения минут, года, месяца и числа.

Включение

1 Нажмите **POWER**.
   ↳ DC350 переключится на последний выбранный источник.

Переключение в режим ожидания

1 Нажмите кнопку **POWER** еще раз для переключения DC350 в режим ожидания.
   ↳ На индикаторной панели отобразятся часы (если они установлены).

4 Воспроизведение

Воспроизведение с iPod/iPhone

Благодаря DC350 вы можете наслаждаться прослушиванием музыки с iPod или iPhone.

Поддержка iPod/iPhone

Модели Apple iPod и iPhone с 30-контактным разъемом док-станции:

- iPod classic, iPod touch, iPod nano, iPod 5-го поколения (с поддержкой видео), iPod с цветным дисплеем, iPod mini.
- iPhone, iPhone 3G.

Подключение iPod/iPhone

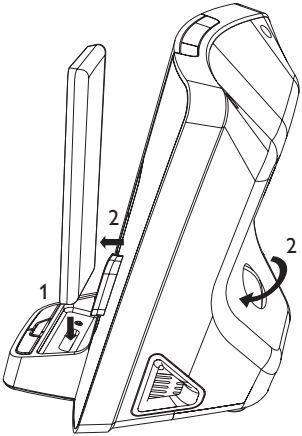

1 Совместив разъемы, поместите iPod/iPhone в док-станцию.

2 Поверните регулятор наклона для настройки угла расположения iPod/iPhone.

↳ Когда DC350 подключена к питанию, устройство iPod/iPhone, установленное в док-станцию, начинает заряжаться.

Отключение iPod/iPhone

1 Извлеките iPod/iPhone из док-станции.

Прослушивание музыки с iPod/iPhone

1 Убедитесь, что устройство iPod/iPhone подключено правильно. (см. 'Подключение iPod/iPhone' на стр. 165)

2 Нажмите **iPod/iPhone** для выбора iPod/iPhone в качестве источника.

↳ Воспроизведение с iPod/iPhone начнется автоматически.

- Для установки паузы/возобновления воспроизведения нажмите ▶❚❚.
- Для переключения дорожек нажмите ❙◀◀/▶▶❙.
- Для поиска во время воспроизведения нажмите и удерживайте ❙◀◀/▶▶❙, затем отпустите кнопку для возобновления нормального воспроизведения.
- Для перемещения по меню нажмите **MENU** и нажмите **PRESET +/-** для выбора, а затем **▶❚❚/OK** для подтверждения.

Русский

Подключение к компьютеру

1 Установите iPod/iPhone в док-станцию.
2 Нажмите **iPod/iPhone** для выбора iPod/iPhone в качестве источника.
3 Подключите прилагающийся кабель mini USB к:
   - разъему **TO PC** (разъем mini USB) на задней панели DC350.
   - разъему USB компьютера.
   ↳ Если на компьютере установлена программа iTunes, запустится синхронизация между подключенным устройством iPod/iPhone и iTunes. Дополнительную информацию см. в прилагаемом руководстве пользователя.

Зарядка iPod/iPhone

Когда DC350 подключена к питанию, устройство iPod/iPhone, установленное в док-станцию, начинает заряжаться.

Воспроизведение с внешнего устройства

При помощи этой DC350 можно прослушивать внешние аудиоустройства.

1 Нажмите **MP3 Link** для выбора канала MP3 в качестве источника.
2 Подключите прилагаемый кабель MP3 Link к:
   - разъему **MP3 LINK** (3,5 мм) на нижней панели DC350.
   - разъему для наушников на внешнем устройстве.

5 Настройка звука

Регулировка уровня громкости

1 Во время воспроизведения нажмите кнопку **VOL +/-** для увеличения/уменьшения уровня громкости.

Усиление басов

1 Во время воспроизведения нажмите **DBB** для включения или выключения динамического усиления НЧ.
   ↳ Если включена функция динамического усиления НЧ (DBB), отображается индикация DBB.

Выбор предустановленного звукового эффекта

1 Во время воспроизведения нажмите кнопку **DSC** несколько раз для выбора:
- [POP] (поп)
- [JAZZ] (джаз)
- [CLASSIC] (классика)
- [ROCK] (рок)

Отключение звука

1 Во время воспроизведения нажмите кнопку **MUTE** для отключения/включения звука.

6 Прослушивание радио

Примечание

- На этой DC350 возможен только прием радио FM.

Настройка на радиостанцию

1 Нажмите **TUNER** для выбора FM-радио.

2 Нажмите и удерживайте кнопку **|◀◀/▶▶|** более 2 секунд.
↳ Отобразится окно [Srch] (поиск).
↳ Тюнер настраивает станции с сильным сигналом автоматически.

3 Повторите шаг 2 для настройки других станций.
- Для настройки на станцию со слабым сигналом последовательно нажимайте **|◀◀/▶▶|**, до настройки на оптимальный прием.

Программирование радиостанций вручную

Можно программировать до 40 предустановленных радиостанций.

1 Настройтесь на радиостанцию.

2 Нажмите и удерживайте **PROG** в течение 2 секунд для включения автоматического программирования.
↳ На дисплее начнет мигать "PR01".

3 Нажмите кнопку **PRESET +/-** для сопоставления номера (от 1 до 40) с этой радиостанцией, затем нажмите кнопку **PROG** для подтверждения.
↳ Отображается номер предустановленной станции и ее частота.

4 Повторите перечисленные выше шаги для программирования других станций.

Примечание

- Для замены запрограммированной радиостанции сохраните под ее номером другую станцию.

Выбор предустановленной радиостанции

1 Нажмите кнопку **PRESET +/-** для выбора номера предустановки.

Совет

- Установите антенну на максимальном расстоянии от телевизора, видеомагнитофона или иного источника радиоизлучения..
- Для лучшего приема полностью разверните и настройте положение антенны.

7 Использование Bluetooth-устройств

DC350 может принимать аудиофайлы по беспроводной связи с устройств, поддерживающих функцию Bluetooth, в диапазоне примерно 10 метров).

Поддерживаемые профили Bluetooth

DC350 поддерживает следующие профили Bluetooth:

- Профиль Hands-Free (HFP)
- Профиль Headset (HSP)
- Профиль Advanced Audio Distribution (A2DP)
- Профиль Audio Video Remote Control (AVRCP)

Совет

- Перед использованием Bluetooth-устройства с DC350, прочитайте в руководстве пользователя, поддерживается ли данное устройство.

Подключение к Bluetooth-устройству

Примечание

- Диапазон взаимодействия между DC350 и bluetooth-устройством составляет примерно 10 метров.
- Перед подключением Bluetooth-устройства к DC350, ознакомьтесь с возможностями bluetooth данного устройства.
- Совместимость со всеми устройствами Bluetooth не гарантируется.
- Любое препятствие между DC350 и Bluetooth-устройством может сократить диапазон взаимодействия. Сокращение диапазона зависит от типа препятствия.
- Расположите DC350 на достаточном расстоянии от других электронных устройств, которые могут вызвать помехи.

Первое подключение устройства

1 Нажмите **BLUETOOTH** для выбора Bluetooth-устройства в качестве источника.
   ↳ Отобразится [BT] (Bluetooth).

2 Нажмите и удерживайте **PAIRING** более 3 секунд.
   ↳ Отобразится [PAIRING] (соединение), и индикатор Bluetooth начнет мигать.

3 На устройстве настройте Bluetooth-соединение:
   ① **Включите функцию Bluetooth для обнаружения Bluetooth-устройств. (Сведения об активации функции см. в руководстве пользователя.)**
   ② **Когда устройство "PHILIPS DC350" распознается и отобразится, выберите его для подключения.**
   ③ **При появлении запроса ввести пароль введите "0000".**

4 Подождите пока не услышите двойной звуковой сигнал от DC350.
   ↳ Соединение установлено. Загорится индикатор Bluetooth.

Подключение других bluetooth-устройств

1 Отключите подключенное устройство. (см. 'Отключение устройства' на стр. 170)
2 Повторите шаги 1-4, описанные в разделе "Первое подключение устройства".

Совет

- Если в течение минуты не создано ни одного подключения, на экране DC350 отобразится окно [FAILED] (ошибка).

Русский

Отключение устройства

1 Нажмите и удерживайте ☎ более 5 секунд
   ↳ На экране DC350 отобразится окно [DISCONNECT] (отключено).
   - При отключении подключенного устройства или при его перемещении на расстояние, превышающее диапазон взаимодействия, DC350 издаст длинный звуковой сигнал.

Повторное подключение устройства

Если устройство уже было подключено и функция Bluetooth активна, повторное соединение устанавливается автоматически. (см. 'Первое подключение устройства' на стр. 169)

1 Убедитесь, что функция Bluetooth подключаемого устройства включена. (Сведения об активации функции см. в руководстве пользователя.)
2 Включите DC350.
   ↳ Соединение Bluetooth будет установлено автоматически, и загорится индикатор Bluetooth.
   ↳ Если в диапазоне взаимодействия находятся более одного из ранее подключенных устройств, сначала соединение будет установлено с подключенным iPhone.
   Все остальные устройства будут подключены последовательно: сначала соединение будет установлено с устройством, первое подключение которого было выполнено раньше.

Совет

- DC350 запоминает информацию о подключении до 8 устройств.

Прием входящих вызовов

Примечание

- DC350 позволяет принимать звонки с устройств, поддерживающих профиль HFP или HSP.

1 Подключите Bluetooth-устройство. (см. 'Подключение к Bluetooth-устройству' на стр. 169)
2 При входящем вызове раздастся сигнал вызова. Нажмите **PAIRING**, чтобы принять вызов.
   - Чтобы отклонить вызов, нажмите ☎.

3 Говорите в **MIC**, расположенный на передней панели.
- Для увеличения или уменьшения громкости нажмите **VOL +/-**.
- Чтобы отключить микрофон, нажмите **MUTE**. Чтобы включить микрофон, снова нажмите эту кнопку.
- Для переключения между устройством и DC350 нажмите **PAIRING**.

4 Чтобы завершить разговор, нажмите .

Совет

- Чтобы собеседник более четко вас слышал, говорите ближе к микрофону.
- Если вы слышите эхо, уменьшите уровень громкости DC350.
- При возникновении помех следует поместить устройство Bluetooth ближе к DC350.

Прослушивание музыки

Примечание

- DC350 позволяет прослушивать музыку с устройств, поддерживающих A2DP или AVRC.

1 Подключите Bluetooth-устройство. (см. 'Подключение к Bluetooth-устройству' на стр. 169)

2 На Bluetooth-устройстве включите воспроизведение.
↳ Музыка будет воспроизводиться через DC350.
- Для установки паузы/возобновления воспроизведения нажмите ▶II.
- Для переключения дорожек нажмите ⏮/⏭.

8 Другие возможности

Установка времени включения будильника

Можно установить два будильника на разное время.

1 Убедитесь в правильности установки часов. (см. 'Установка времени и даты' на стр. 164)

2 На основном устройстве нажмите и удерживайте **ALM 1** или **ALM 2** в течение 2 секунд.
↳ Начнут мигать цифры часов.
↳ Отобразится [AL 1] (будильник 1) или [AL 2] (будильник 2).

3 Нажимайте ⏮/⏭ для установки значения часов.

4 Для подтверждения нажмите **ALM 1** или **ALM 2**.

5 Нажимайте ⏮/⏭ для установки значения минут.

6 Для подтверждения нажмите **ALM 1** или **ALM 2**.

- Для настройки другого будильника повторите шаги 2 - 6.

Совет

- Чтобы просмотреть время включения будильника, нажимайте **ALM 1** или **ALM 2**, пока оно не отобразится.

Настройка режима будильника

1 С помощью регулятора **iPhone/iPod-RADIO-BUZZER** на главном устройстве выберите устройство-источник для будильника.

↳ При наступлении времени включения будильника включится iPhone/iPod, радио или прозвучит звуковой сигнал.

Совет

- Если в качестве источника выбрано устройство iPod/iPhone, но оно не подключено, автоматически сработает звуковой сигнал.

Включение будильника

1 На главном устройстве нажимайте **ALM 1** или **ALM 2**, чтобы включить или отключить будильник.

↳ Если будильник включен, отобразится [AL 1] (будильник 1) или [AL 2] (будильник 2).

↳ Если будильник отключен, [AL 1] (будильник 1) или [AL 2] (будильник 2) исчезнет.

Отключение будильника.

При срабатывании будильника его можно отключить следующими способами.

- Нажмите **POWER**.
  ↳ Будильник останется активным.
- Нажмите **REPEAT ALARM** на основном устройстве.
  ↳ Сигнал будильника будет повторяться через каждые 9 минут.
- Нажмите **ALM 1** или **ALM 2** на основном устройстве.
  ↳ [AL 1] (будильник 1) или [AL 2] (будильник 2) исчезнет с экрана.
  ↳ Будильник будет отключен.

Установка таймера отключения

Данная DC350 может автоматически переключаться в режим ожидания по истечении установленного периода времени.

1 Когда DC350 включена, нажмите кнопку **SLEEP** несколько раз для выбора периода времени (в минутах).
   ↳ Когда таймер отключения задействован на дисплее отображается zzZ.

Сброс таймера отключения

1 Последовательно нажимайте кнопку **SLEEP** до появления значения "0".
   ↳ После сброса таймера отключения с дисплея исчезает индикация zzZ.

Настройка яркости дисплея

1 На основном устройстве нажимайте **BRIGHTNESS CONTROL**, чтобы выбрать:
   - Bright.
   - Dim.
   - Off.

9 Сведения об изделии

Примечание

- Информация о продукте может быть изменена без предварительного уведомления.

Характеристики

Усилитель

Номинальная выходная мощность	2X3 Вт RMS
Частотный отклик	125 Гц - 16 кГц, ±3 дБ
Отношение сигнал/шум	> 65 дБ
Вход Aux	0,6 В RMS 10 кОм

Тюнер

Частотный диапазон	FM: 87,5 - 108 МГц
Шкала настройки	100 кГц
Чувствительность – Моно, отношение сигнал/шум 26 дБ – Стерео, отношение сигнал/шум 46 дБ	 <22 дБ >40 дБ
Селективность поиска	>30 дБ
Общее искажение гармоник	< 3%
Отношение сигнал/шум	>40 дБ

Динамики

Сопротивление громкоговорителя	4 Ом
Драйвер динамика	2 x 1'' широкополосных динамика
Чувствительность	>80 дБ/м/Вт

Bluetooth

Система связи	Bluetooth Standard версии 2.0
Выход	Bluetooth Standard Power Class 2
Максимальный диапазон взаимодействия	Линия прямой видимости около 10 м
Частотный диапазон	Диапазон 2,4 ГГц (2,4000 Гц - 2,4835 Гц)
Способ модуляции	FHSS
Совместимые профили Bluetooth	Профиль Hands-Free (HFP) Профиль Headset (HSP) Профиль Advanced Audio Distribution (A2DP) Профиль Audio Video Remote Control (AVRCP)
Поддерживаемые кодеки Прием Передача	 SBC (Sub Band Codec), MP3 SBC (Sub Band Codec)

Общая информация	
адаптер переменного тока (адаптер питания)	Вход: 100-240 В~, 50/60 Гц, 2,0 А макс.; Выход: 12 В ⎓ 2,0 А; Производитель: Philips; Номер модели: GFP241DA-1220-1)
Энергопотребление в режиме работы	20 Вт
Энергопотребление в режиме ожидания	<4 Вт
Габариты - Основное устройство (Ш x В x Г)	173 x 185 x 144 мм
Вес - Основное устройство	0,62 кг

10 Устранение неисправностей

Внимание

- Запрещается снимать корпус этого DC350.

Для сохранения действия условий гарантии запрещается самостоятельно ремонтировать систему.
При возникновении неполадок в процессе использования данного DC350 проверьте следующие пункты, прежде чем обращаться в сервисную службу. Если не удается решить проблему, обратитесь на веб-сайт Philips (www.Philips.com/support). При обращении в Philips DC350 должен находиться рядом и номер модели и серийный номер должны быть доступны (см. 'Начало работы' на стр. 162).

Не подается питание

- Убедитесь, что сетевая вилка DC350 правильно подключена.
- Проверьте наличие электропитания в сетевой розетке.
- Для экономии электроэнергии DC350 автоматически переключается в режим ожидания через 15 минут после окончания воспроизведения диска или если не была задействована ни одна из кнопок управления.

Нет звука

- Настройте громкость.

Нет реакции от DC350

- Отключите и подключите еще раз сетевую вилку, затем включите DC350 еще раз.

Плохой прием радиосигнала

- Увеличьте расстояние между DC350 и телевизором или видеомагнитофоном.
- Полностью расправьте антенну FM.

Настройка часов удалена

- Произошел сбой питания или шнур питания был отключен.
- Переустановите часы.

Нечетко слышен входящий звук микрофона

- Придвиньтесь ближе к микрофону или говорите громче.
- Уменьшите громкость или отключите источник фонового шума.
- Уменьшите уровень громкости DC350, чтобы избежать появление эха.

После подключения устройства с функцией Bluetooth ухудшилось качество звучания

- Прием Bluetooth низкого качества. Расположите устройство ближе к DC350 или устраните все препятствия между устройством и DC350.

Устройство не подключается к DC350

- Устройство не поддерживает связь Bluetooth или какой-либо из совместимых профилей, необходимых для DC350.
- Вы не активизировали функцию Bluetooth устройства. Сведения об активации функции см. в руководстве пользователя.
- Устройство подключается первый раз. (см. 'Первое подключение устройства' на стр. 169) Устройство подключается повторно. (см. 'Повторное подключение устройства' на стр. 170)
- DC350 уже соединена с другим устройством с функцией Bluetooth. Отключите подключенное устройство и повторите попытку.

Сопряженный мобильный телефон постоянно подключается и отключается

- Прием Bluetooth низкого качества. Поместите мобильный телефон ближе к DC350 или устраните все препятствия между мобильным телефоном и DC350.
- Некоторые мобильные телефоны постоянно осуществляют подключение и отключение, когда вы совершаете или заканчиваете вызовы. Это не является неисправностью DC350.
- В некоторых мобильных телефонах Bluetooth-соединение может автоматически отключаться в целях экономии энергии. Это не является неисправностью DC350.

Данные о произведенном ремонте:

Дата поступления в ремонт: _____

Дата окончания ремонта: _____

№ квитанции: _____

Вид неисправности: _____

_____

Подпись

Штамп сервис-центра

Дата поступления в ремонт: _____

Дата окончания ремонта: _____

№ квитанции: _____

Вид неисправности: _____

_____

Подпись

Штамп сервис-центра

AE68

№ талона (Card #)

РОССИЯ

БЫТОВАЯ ЭЛЕКТРОНИКА

ГАРАНТИЙНЫЙ ТАЛОН (warranty card)

ИЗДЕЛИЕ (item) _____ МОДЕЛЬ (type/version) _____ / __

СЕРИЙНЫЙ № (serial #) _____

ДАТА ПРОДАЖИ (date of purchase) _____

ФИРМА-ПРОДАВЕЦ (seller) _____

ПОДПИСЬ ПРОДАВЦА (seller's signature) _____

ПЕЧАТЬ ПРОДАВЦА (seller's stamp)

Настоящий талон действителен только при наличии печати и заполнения всех приведенных выше граф.

(This card is only valid when all information is filled in and the stamp is present.)

ПОКУПАТЕЛЬ (buyer) _____

АДРЕС (address) _____

ТЕЛЕФОН (telephone) _____

Настоящая гарантия предоставляется изготовителем в дополнение к правам потребителя, установленным действующим законодательством Российской Федерации, и ни в коей мере не ограничивает их.

Настоящая гарантия действует в течение одного года с даты приобретения изделия и подразумевает гарантийное обслуживание изделия в случае обнаружения дефектов, связанных с материалами и работой. В этом случае потребитель имеет право, среди прочего, на бесплатный ремонт изделия. Настоящая гарантия действительна при соблюдении следующих условий:

1. Изделие должно быть приобретено только на территории России, причем исключительно для личных бытовых нужд. Изделие должно использоваться в строгом соответствии с инструкцией по эксплуатации с соблюдением правил и требований безопасности.

2. Обязанности изготовителя по настоящей гарантии исполняются на территории России продавцами и официальными обслуживающими (сервис) центрами.

3. Настоящая гарантия не распространяется на дефекты изделия, возникшие в результате:
а) химического, механического или иного воздействия, попавших посторонних предметов, насекомых во внутрь изделия;
б) неправильной эксплуатации, включая, но не ограничиваясь, использованием изделия не по его прямому назначению и установку в эксплуатацию изделия в нарушение правил и требований безопасности;
в) износа деталей отделки, ламп, батарей, защитных экранов, накопителей мусора, ремней, щеток и иных деталей с ограниченным сроком использования;
г) ремонта и/или наладки изделия, если они произведены любыми иными лицами кроме обслуживающих центров;
д) адаптации и изменения с обычной сферы применения изделия, указанной в инструкции по эксплуатации.

4. Настоящая гарантия действительна по предъявлении вместе с оригиналом настоящего талона оригинала товарного чека, выданного продавцом, и изделия, в котором обнаружены дефекты.

5. Настоящая гарантия действительна только для изделий, используемых для личных бытовых нужд, и не распространяется на изделия, которые используются для коммерческих, промышленных или профессиональных целей.

По всем вопросам гарантийного обслуживания изделий Филипс обращайтесь к Вашему местному продавцу.

Фирма Филипс устанавливает следующие сроки службы изделия:

Группа 1–5 лет

Радио, радиобудильники, магнитолы, переносные магнитолы, телефонные аппараты (проводные) и другая продукция, имеющая небольшую стоимость.

Группа 2–7 лет

Персональные компьютеры и переферийные устройства, цветные телевизоры (включая проекционные), видеомагнитофоны, автомобильные магнитолы, Hi-Fi звуковоспроизводящая аппаратура (включая компоненты), видеокамеры п переносные видеоустройства, радиотелефоны (беспроводные), цифровые сотовые телефоны и аппаратура игрового назначения.

Фирма Филипс уделяет большое внимание качеству выпускаемой продукции. При использовании ее для личных (бытовых) нужд с соблюдением правил эксплуатации срок их службы может значительно превысить официальный срок службы, установленный в соответствии с действующим законодательством о правах потребителей.

Фирма Филипс
Факс: (095)755-69-23

© 2008 Koninklijke Philips Electronics N.V.
All rights reserved.