# Всегда готовы помочь

Зарегистрируйте изделие и получайте поддержку на сайте
www.philips.com/support

Возникли вопросы? Обратитесь к Philips

SHB3595

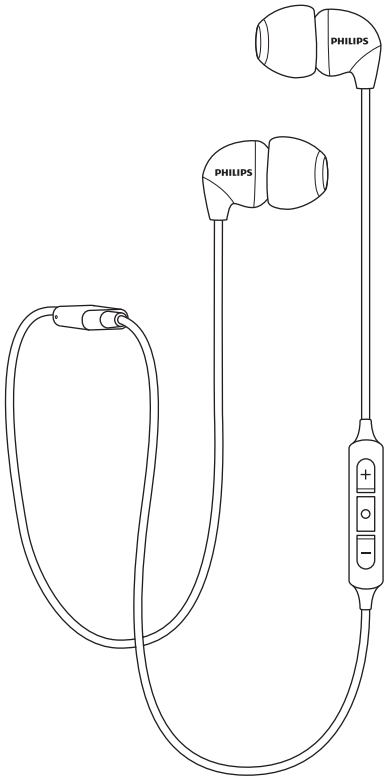


# Руководство пользователя

PHILIPS

# Содержание


1 Важные инструкции по безопасности 2
Защита слуха 2
Общая информация 2

2 Вкладные наушники с Bluetooth 3
Комплект поставки 3
Другие устройства 3
Обзор вкладных наушников с Bluetooth 3

3 Начало работы 4
Зарядка наушников 4
Сопряжение наушников с мобильным телефоном 4

4 Использование наушников 5
Подключение наушников к Bluetooth-устройству 5
Управление звонками и музыкой 5

5 Технические данные 7

6 Примечание 8
Уведомление о соответствии 8
Утилизация старого изделия и батареи 8
Торговые марки 9

7 Часто задаваемые вопросы 10

# 1 Важные инструкции по безопасности

## Защита слуха

Опасность

- Во избежание повреждения слуха ограничивайте время использования наушников на высокой громкости и устанавливайте громкость на безопасный уровень. Чем выше громкость, тем короче безопасное время прослушивания.

**При использовании наушников следуйте приведенным инструкциям.**

- Прослушивайте на разумной громкости в течение разумного периода времени.
- Не нужно постоянно повышать громкость в процессе привыкания.
- Не нужно делать громкость настолько высокой, что не слышно, что происходит вокруг.
- Необходимо проявлять осторожность или временно прекращать использование в потенциально опасных ситуациях.
- Чрезмерное звуковое давление в наушниках всех типов может вызывать потерю слуха.
- Использование наушников в двух ушах во время вождения не рекомендуется и может быть незаконным в некоторых регионах.
- В целях безопасности не отвлекайтесь на музыку или телефонные звонки на дороге или в потенциально опасных местах.

## Общая информация

Во избежание повреждений или неисправностей:

Внимание

- Не подвергайте наушники чрезмерному нагреванию
- Не роняйте наушники.
- Не подвергайте наушники воздействию капель или брызг.
- Не погружайте наушники в воду.
- Не используйте чистящие средства, содержащие спирт, аммиак, бензол или абразивные вещества.
- Если необходима чистка, воспользуйтесь мягкой тканью, при необходимости смоченной в минимальном количестве воды или мыльном растворе.
- Не подвергайте встроенную батарею чрезмерному нагреванию – солнечными лучами, огнем и т. д.
- Существует опасность взрыва, если батарея установлена неправильно. Используйте для замены батареи того же или эквивалентного типа.

**О температуре и влажности при использовании и хранении**

- Используйте или храните в местах с температурой от -15°C (5°F) до 55°C (131°F) (до 90% относительной влажности).
- Срок эксплуатации батареи может сокращаться в условиях высокой или низкой температуры.

# 2 Вкладные наушники с Bluetooth

Компания Philips приветствует вас и поздравляет с приобретением! Чтобы в полной мере воспользоваться поддержкой Philips, зарегистрируйте свое изделие по адресу **www.philips.com/welcome**.

Беспроводные наушники-вкладыши Philips позволят вам:

- принимать и совершать удобные беспроводные звонки;
- наслаждаться и управлять беспроводной музыкой;
- переключаться между звонками и музыкой.

## Комплект поставки

Вкладные наушники с Bluetooth Philips SHB3595

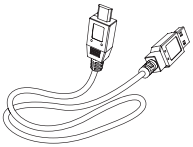

Зарядный кабель USB (только для зарядки)

Краткое руководство

## Другие устройства

Мобильный телефон или устройство (например, ноутбук, смартфон, Bluetooth-адаптер, MP3-плеер и т. д.), которые поддерживают Bluetooth и совместимы с наушниками (см. «Технические данные» на стр. 7.).

## Обзор вкладных наушников с Bluetooth

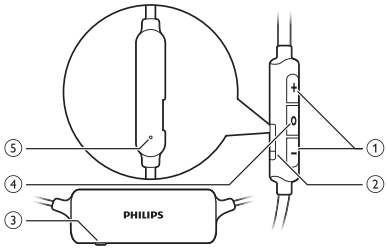


1. Кнопка управления громкостью/дорожкой
2. Разъем зарядки micro-USB
3. Светодиодный индикатор
4. Кнопка управления вкл./выкл., музыка/звонок
5. Микрофон

# 3 Начало работы

## Зарядка наушников

Примечание

- Перед началом использования наушников заряжайте батарею в течение 5 часов для оптимизации емкости и срока эксплуатации.
- Используйте только оригинальный зарядный кабель USB во избежание повреждений.
- Звонок нужно завершить до начала зарядки наушников, так как при подключении наушников к зарядному устройству они отключаются.

Подключайте зарядный кабель USB к:

- разъему зарядки micro-USB на наушниках и;
- зарядному или USB-порту компьютера

↳ Индикатор станет белым во время зарядки и отключится, когда наушники будут полностью заряжены.

Подсказка

- Как правило, для полного заряда требуется 2 часа.

## Сопряжение наушников с мобильным телефоном

Перед первым использованием наушников с мобильным телефоном выполните сопряжение. Успешное сопряжение устанавливает уникальное зашифрованное соединение между наушниками и мобильным телефоном. Наушники хранят последние 10 устройств в своей памяти. Если вы попытаетесь подключить более 10 устройств, самое первое устройство будет замещено последним.

1 Убедитесь в том, что наушники полностью заряжены и отключены.

2 Нажмите и удерживайте кнопку вкл./выкл., попеременно начнет мигать синий и белый индикатор.

Синий индикатор мигает при успешном сопряжении.

↳ Наушники остаются в режиме сопряжения на протяжении 5 минут.

3 Убедитесь в том, что мобильный телефон включен, а функция Bluetooth активирована.

4 Выполните сопряжение наушников с мобильным телефоном. Дополнительную информацию см. в руководстве пользователя к мобильному телефону.

В приведенном примере показано, как выполнять сопряжение наушников с мобильным телефоном.

1 Активируйте функцию Bluetooth на мобильном телефоне, выберите Philips SHB3595.

2 Введите пароль наушников «0000» (4 нуля) при необходимости. Если мобильный телефон оснащен версией Bluetooth 3.0 или выше, пароль вводить не нужно.

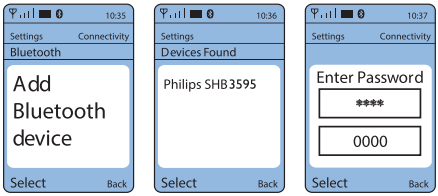

# 4 Использование наушников

## Подключение наушников к Bluetooth-устройству

1 Включите мобильный телефон/Bluetooth-устройство.

2 Нажмите и удерживайте кнопку вкл./выкл., чтобы включить наушники.

↳ Синий индикатор начнет мигать.

↳ Наушники подключаются к последнему подключенному мобильному телефону или Bluetooth-устройству автоматически. Если последнее устройство недоступно, наушники попытаются подключиться к предпоследнему устройству.

Подсказка

- Если вы включите мобильный телефон или Bluetooth-устройство или активируете функцию Bluetooth после включения наушников, вам нужно будет подключать наушники и мобильный телефон или Bluetooth-устройство вручную.

Примечание

- Если наушникам не удалось подключиться ни к одному устройству поблизости в течение 5 минут, они автоматически отключатся для экономии заряда батареи.

## Управление звонками и музыкой

**Вкл/Выкл**

| Операция | Кнопка | Действие |
|---|---|---|
| Включение наушников. | Вкл./выкл., музыка/звонок | Нажмите и удерживайте 3 секунды. |
| Выключение наушников. | Вкл./выкл., музыка/звонок | Нажмите и удерживайте 5 секунд.<br>↳ Белый индикатор будет медленно гаснуть. |

**Управление музыкой**

| Операция | Кнопка | Действие |
|---|---|---|
| Воспроизведение музыки или пауза. | Вкл./выкл., музыка/звонок | Нажмите один раз. |
| Настройка громкости. | +/- | Нажмите один раз. |
| Следующая дорожка. | + | Долгое нажатие. |
| Предыдущая дорожка. | - | Долгое нажатие. |

**Управление звонками**

| Операция | Кнопка | Действие |
|---|---|---|
| Принять или отклонить звонок. | Вкл./выкл., музыка/звонок | Нажмите один раз.<br>↳ 1 сигнал. |
| Переключить абонента во время звонка. | Вкл./выкл., музыка/звонок | Нажмите два раза.<br>↳ 1 сигнал. |

**Другие статусы индикатора наушников**

| Статус наушников | Индикатор |
|---|---|
| Наушники подключены к Bluetooth-устройству в режиме ожидания или во время прослушивания музыки. | Синий индикатор будет мигать каждые 8 секунд. |
| Наушники готовы к сопряжению. | Индикатор мигает синим и белым цветом поочередно. |
| Наушники включены, но не подключены к Bluetooth-устройству. | Синий индикатор быстро мигает. Если подключение не будет выполнено в течение 5 минут, наушники автоматически отключатся. |

| Статус наушников | Индикатор |
|---|---|
| Низкий уровень заряда батареи. | Белый индикатор мигает 3 раза каждые 150 секунд, пока не кончится заряд |
| Батарея полностью заряжена. | Белый индикатор отключен. |

# 5 Технические данные

- Время воспроизведения музыки: 6 часов
- Время разговора: 6 часов
- Время работы в режиме ожидания: 55 часов
- Среднее время для полного заряда: 2 часа
- Перезаряжаемая литиевая полимерная батарея (120 мАч)
- Bluetooth 4.2, поддержка Bluetooth Mono (Headset Profile – HSP, Hands-Free Profile – HFP), поддержка Bluetooth Stereo (Advanced Audio Distribution Profile – A2DP; Audio Video Remote Control Profile – AVRCP)
- Рабочий диапазон: До 10 метров (33 фута)
- Цифровое уменьшение эхо и шума
- Автовыключение

Примечание

- Технические характеристики могут изменяться без предварительного уведомления.

# 6 Примечание

## Уведомление о соответствии

**Уведомление для США**
Устройство соответствует правилам FCC. Во время работы данного устройства, необходимо соблюдение двух условий:

1. **Устройство не может создавать критических помех, а также**
2. **Устройство должно допускать любые принимаемые помехи, включая такие помехи, которые могут оказывать неблагоприятное воздействие на его работу.**

**Правила FCC**
Это оборудование было проверено и признано отвечающим требованиям для цифровых устройств класса B в соответствии с частью 15 правил FCC. Эти ограничения должны обеспечить разумную защиту от вредных помех при установке в жилых помещениях. Это оборудование генерирует, использует и может излучать энергию радиоволн и, если оно установлено и используется не в соответствии с инструкцией, может являться источником вредных радиопомех.
Но нет гарантии того, что помехи будут отсутствовать при данной установке. Если это устройство создает вредные помехи при радио- и телеприеме, что можно определить путем включения и выключения оборудования, пользователю рекомендуется исправить помехи приведенными ниже способами:

- Измените положение принимающей антенны.
- Увеличьте расстояние между оборудованием и приемником.
- Включите оборудование в розетку, отдельную от розетки, в которую включен приемник.
- Обратитесь к продавцу или опытному теле- или радиомастеру за помощью.

**Заявление FCC о радиационном воздействии:**
Это оборудование соответствует ограничениям радиационного воздействия FCC, установленным для неконтролируемой среды. Этот передатчик не должен совмещаться или работать совместно с любой другой антенной или передатчиком

**Уведомление для Канады**
Это устройство соответствует требованиям промышленных RSS-стандартов Канады для нелицензируемого оборудования. Во время работы данного устройства необходимо соблюдение двух условий: (1) Данное устройство не может создавать критических помех, а также (2) данное устройство должно допускать любые принимаемые помехи, включая такие помехи, которые могут оказывать неблагоприятное воздействие на его работу.
CAN ICES-3(B)/NMB-3(B)

**Заявление IC о радиационном воздействии:**
Это оборудование соответствует ограничениям радиационного облучения Канады, изложенным для неконтролируемой среды.
Этот передатчик не должен совмещаться или работать совместно с любой другой антенной или передатчиком

**Внимание:** Пользователь должен знать, что изменения и модификации, которые были осуществлены без согласия стороны, несущей ответственность за соблюдение стандартов, могут привести к лишению пользователя права на эксплуатацию оборудования.

## Заявление о соответствии

Данным компания MMD Hong Kong Holding Limited заявляет, что изделие соответствует основным требованиям и другим положениям Директивы 2014/53/EU. Заявление о соответствии можно найти на сайте www.p4c.philips.com.

## Утилизация старого изделия и батареи

Это изделие может содержать свинец и ртуть. Утилизация этих материалов может регулироваться экологическими нормами. Чтобы получить информацию об утилизации или переработке, обратитесь к местным органам или посетите сайт www.recycle.philips.com.
Изделие содержит несъемные батареи:

- Не бросайте в огонь. Батареи могут взорваться при перегревании.
- Чтобы получить информацию об утилизации или переработке, обратитесь к местным органам или посетите сайт www.recycle.philips.com.

Данное изделие сконструировано и изготовлено из высококачественных материалов и компонентов, которые подлежат переработке и вторичному использованию.

Этот символ на изделии означает, что изделие соответствует европейской Директиве 2012/19/EU.

Этот символ на изделии означает, что изделие содержит встроенную перезаряжаемую батарею, которая соответствует европейской Директиве 2013/56/EU и не может утилизироваться с обычными бытовыми отходами. Мы настоятельно рекомендуем сдать изделие в официальный пункт приема или в сервисный центр Philips, чтобы батарею изъяли должным образом.
Узнайте о местной системе раздельного сбора отходов для электронных и электрических изделий, а также перезаряжаемых батарей. Придерживайтесь местных правил и никогда не выбрасывайте изделие и батареи с обычными бытовыми отходами. Правильная утилизация старых изделий и перезаряжаемых батарей способствует предотвращению негативных последствий для окружающей среды и здоровья людей.

## Извлечение встроенной батареи

Примечание

- Убедитесь в том, что наушники отключены от зарядного кабеля USB, перед извлечением батареи.

Если в вашей стране нет системы сбора и переработки электронных изделий, вы можете защитить окружающую среду путем извлечения и переработки батареи перед утилизацией наушников.

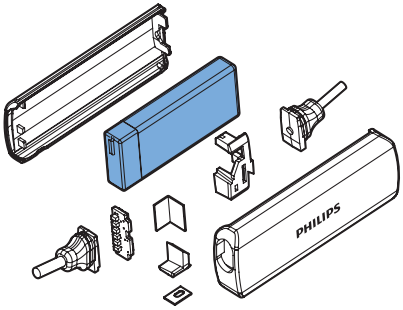


# Соответствие EMF

Это изделие соответствует всем необходимым стандартам и нормам в отношении воздействия на электромагнитные поля.

**Информация о защите окружающей среды**
Использовалась только необходимая упаковка. Мы стараемся сделать так, чтобы нашу упаковку было легко разделить на три материала: картон (коробка), пенопласт (буфер) и полиэтилен (пакеты, защитный лист).
Ваша система состоит из материалов, которые можно переработать и повторно использовать, если это будет делать специализированная компания. Соблюдайте местные правила утилизации упаковочного материала, отработавших аккумуляторов и старого оборудования.

# Торговые марки

## Bluetooth

Словесный знак и логотипы Bluetooth® являются зарегистрированными торговыми марками компании Bluetooth SIG, Inc., и любое использование этих марок компанией MMD Hong Kong Holding Limited является лицензированным. Все торговые марки и торговые наименования являются собственностью соответствующих владельцев

# 7 Часто задаваемые вопросы

**Мои Bluetooth-наушники не включаются.**
Уровень батареи низкий. Зарядите наушники.

**Я не могу выполнить сопряжение Bluetooth-наушников с мобильным телефоном.**
Bluetooth отключен. Включите функцию Bluetooth на мобильном телефоне и включите мобильный телефон перед включением наушников.

**Сопряжение не работает.**
Убедитесь в том, что наушники работают в режиме сопряжения.

- Выполните шаги, описанные в этом руководстве.
- Перед отпусканием кнопки звонка/музыки индикатор должен начать мигать синим и белым цветом попеременно. Продолжайте удерживать кнопку, если индикатор синий.

**Мобильный телефон не может найти наушники.**

- Наушники могут быть подключены к предыдущему устройству. Отключите подключенное устройство или удалите его из диапазона действия.
- Сопряжение могло быть отменено, или наушники были сопряжены с другим устройством. Выполните сопряжение наушников с другим устройством еще раз, как описано в руководстве пользователя.

**Мои Bluetooth-наушники подключены к мобильному телефону со стереозвуком, но музыка звучит только из динамика телефона.**
См. руководство пользователя к мобильному телефону. Выберите прослушивание музыки через наушники.

**Качество звука плохое, слышен треск.**
Bluetooth-устройство выходит за пределы диапазона. Сократите расстояние между наушниками и Bluetooth-устройством или устраните препятствие между ними.

**Качество звука плохое, медленная потоковая трансляция с мобильного телефона или трансляция отсутствует.**
Убедитесь в том, что ваш мобильный телефон поддерживает не только (моно) HSP/HFP, но и A2DP (см. «Технические данные» на стр. 7).

**Я слышу, но не могу управлять музыкой на своем Bluetooth-устройстве (например, воспроизведение, пауза, перемотка вперед или назад).**
Убедитесь в том, что аудиоисточник Bluetooth поддерживает AVRCP (см. «Технические данные» на стр. 7).

**Чтобы получить дополнительную поддержку, посетите www.philips.com/support.**

Philips и эмблема щита Philips являются зарегистрированными торговыми знаками компании Koninklijke Philips N.V. и используются в соответствии с лицензией.
Это изделие изготовлено и продается под ответственностью компании MMD Hong Kong Holding Limited или одного из ее филиалов, и компания MMD Hong Kong Holding Limited предоставляет все гарантии в отношении этого изделия.

UM_SHB3595_10_EN_v2.0
wk1844