Register your product and get support at

www.philips.com/welcome

DC291

EN	User manual	3
KO	사용 설명서	19
ZH-HK	使用手冊	35

PHILIPS

目錄

1 重要資訊 36
安全性注意事項 36
注意 37

2 您的機座娛樂系統 38
簡介 38
包裝盒內含物件 38
主裝置概覽 39
遙控器概覽 40

3 使用入門 41
安裝電池 41
連接電源 42
設定時間和日期 42
開啟 43

4 播放 43
從 iPod/iPhone/iPad 播放 43
從外置設備播放音訊 44

5 收聽電台 45
調至收音機電台 45
自動設定電台 45
手動設定電台。 45
選取預設電台 45

6 其他功能 46
設定響鬧計時器 46
設定睡眠計時器 46
調整顯示亮度 46

7 調節聲音 47
調節音量級別 47
靜音 47
選擇預設音響效果 47
增強重低音 47

8 產品資訊 48
規格 48

9 疑難排解 49

1 重要資訊

安全性注意事項

重要安全指示

① 閱讀這些指示。

② 保留這些指示。

③ 留意所有警告。

④ 遵循所有指示。

⑤ 不要在水源附近使用此設備。

⑥ 僅使用乾燥的抹布清潔設備。

⑦ 不要阻塞任何通風口。根據製造商說明，安裝設備。

⑧ 不要在任何熱源附近安裝此設備，如發射裝置、熱記錄器、火爐或其他發熱設備（包括放大器）。

⑨ 電源線不可被人踐踩或夾緊，尤其在插頭處、電源插座和接入設備的位置。

⑩ 僅使用製造商指定的附件/配件。

⑪ 僅使用製造商或隨設備出售的手推車、底座、三腳架、支架或工作台。使用手推車時，移動手推車/設備混合體時要多加小心，以避免翻倒造成傷害。

⑫ 雷電天氣或長時間不使用時，請斷開設備。

⑬ 咨詢所有合格維修服務人員。設備一旦出現任何形式的損壞，都需要進行維修，如電源線或插頭損壞，液體濺灑至設備中或物體落入設備，設備置於雨水或潮濕環境，無法正常工作或墜落受損。

⑭ 電池使用注意事項 — 為避免由於電池漏電而造成身體受傷、財產損失或裝置損壞：
- 根據裝置上標記的 + 和 - 指示，正確安裝所有電池。
- 不要混合使用電池（舊電池和新電池或碳電池和城性電池等。）。
- 如果長時間不使用裝置，請取出電池。
- 電池（安裝的電池組或電池）不可暴露於過熱的環境中，例如陽光下、火源或類似場所。

⑮ 設備不可暴露於液滴或液灑下。

⑯ 不可將任何危險源置於設備上（如盛滿液體的物件和點燃的蠟燭）。

⑰ 在電源插頭或電器連接器用作中斷連接裝置之處，中斷連接裝置仍可隨時進行操作。

聽覺安全

聆聽時音量要適中。
- 耳筒音量高會損害您的聽力。即使暴露在此音量下的時間不超過一分鐘，所產生的聲音分貝強度可能會損害正常人的聽覺。較高的分貝是提供給聽力已有所受損的人士。
- 聲音有時會給您錯覺。聽了一段時間，聽覺「舒適度」就會適應更高的音量。因此，聽得太久，「正常」的音量實際上已經很大，並且會損害您的聽力。為了預防這個問題，請在您的聽覺適應一定的音量之前，先調校至一個安全的水平，並維持該音量。

設置安全的音量：
- 先將音量設置在一個低水平。
- 然後慢慢提高，一直調校到您聽起來舒服清晰、而且完全沒有失真的音量為止。

聆聽時間應節制：
- 長時間暴露在聲音環境下，即使是正常「安全」的音量，也會損害聽力。
- 請務必適度使用您的設備，並適時暫停休息。

使用耳筒時務必遵守以下規範。

- 合理節制聆聽的音量及時間。
- 請勿於聽覺正在適應音量時調校音量。
- 請勿將音量調得太高，避免使自己聽不到周圍的聲音。
- 身處有潛在危險的場所時，請小心或暫停使用耳筒。進行駕車、踏單車、玩滑板等活動時，請勿使用耳筒，否則可能釀成交通意外，而且這在許多國家都屬違法行為。

警告

- 請勿拆開設備外殼。
- 切勿給設備的任何部位上潤滑油。
- 切勿將設備置於其他電子裝置上。
- 避免日光直射，使設備遠離明火或熱源。
- 確保本設備的電源線、插頭或轉接器始終插拔方便，并從電源斷開連接。

注意

CE

此產品符合歐盟無線電干擾之要求。
未經 WOOX Innovations 明確允許而對裝置進行的任何變更或修改可能會導致用戶喪失使用設備的權限。

您的產品是使用優質材料和元件所設計及製造，均可回收和重複使用。

當產品附有交叉的附輪回收筒標籤時，
代表產品適用於歐洲指導原則 (European Directive) 2002/96/EC。
請瞭解當地電子及電器產品分類收集系統的相關資訊。
請根據當地法規處理，請勿將廢棄產品與其他一般家用廢棄物共同丟棄。正確處理廢棄產品有助於避免對環境和人類健康帶來潛在的負面影響。

您的產品包括了符合歐洲規格 (European Directive) 2006/66/EC 的電池，不得與其他一般家庭廢棄物一併丟棄。請注意有關電池分類收集的當地法規，因為正確處理廢棄產品有助避免對環境和人類健康帶來負面影響。

環境資訊

所有不必要的包裝已不作考慮。我們已嘗試使包裝材料輕鬆分離成三種材料：紙板（紙箱）、泡沫塑料（緩衝器）和聚乙烯（包、保護性泡沫塑料板。）
如果由專門公司拆卸，您的系統由可循環再利用的材料組成。請遵循有關於處理包裝材料、廢棄電池和舊裝置的當地法規。

Made for iPod iPhone iPad

「為 iPod 而設」、「為 iPhone 而設」及「為 iPad 而設」代表該電子配件是特別為連接到 iPod、iPhone 或 iPad 使用而設計，並已得到開發商認証符合 Apple 的效能標準。Apple 對此裝置的操作或其是否遵守安全和監管標準概不負責。請注意此配件與 iPod 或 iPhone 一同使用時可能會對無線性能有所影響。
iPod 及 iPhone 是 Apple Inc. 於美國註冊的商標。和其他國家/地區註冊。iPad 是 Apple Inc. 的註冊商標。

II 級裝置符號：

II 級儀器連雙重絕緣，並沒有提供保護接地線。

繁體中文

2 您的機座娛樂系統

感謝您購買 Philips 產品，歡迎來到 Philips 世界！ 要享受 Philips 為您提供的全面支援，請在以下網站 www.philips.com/welcome 註冊您的產品。

簡介

有了此裝置，您可從
iPod、iPhone、iPad、收音機或其他音響設備享受音響。
收音機、iPod、iPhone 或 iPad 可設定為響鬧計時器。您可設定兩個響鬧在不同時間響起。

包裝盒內含物件

請清點包裝盒內含物件：

- 主裝置
- 遙控器
- 1 條 MP3 連接線
- 用戶手冊
- 快速入門指南
- 膠墊

主裝置概覽

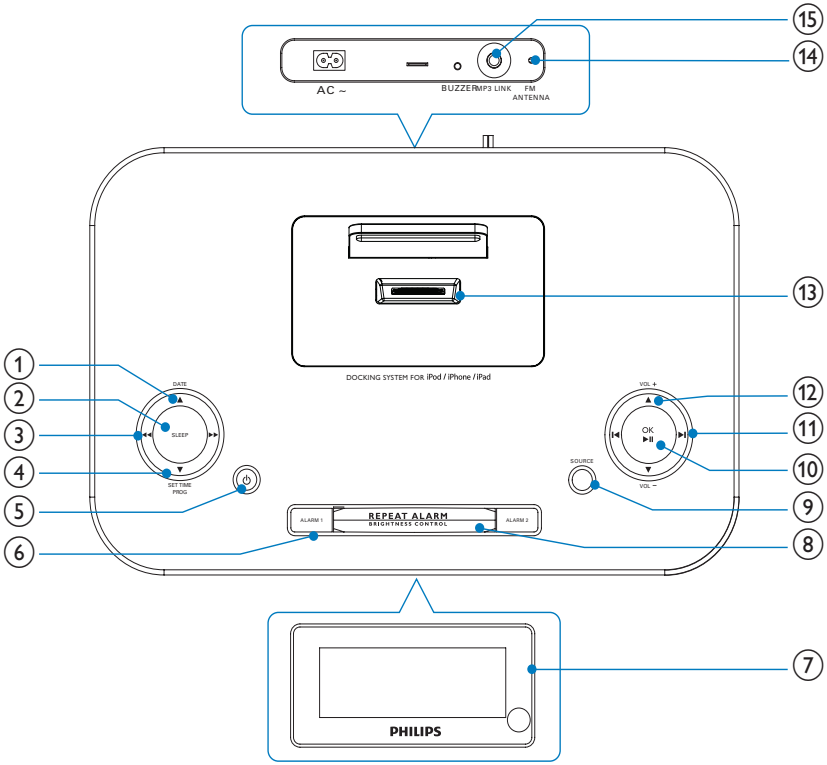

① ▲ /DATE
- 觀看時鐘時間及日期。

② SLEEP
- 設定睡眠計時器。

③ ◀◀ / ▶▶
- 在音訊檔案中尋找。
- 調至收音機電台。

④ ▼ /SET TIME/PROG
- 設定時鐘及日期。
- 設定收音機電台。

⑤ ⏻
- 開啟裝置電源或切換至待機狀態。
- 停用睡眠計時器。
- 停止響鬧。

⑥ ALARM 1/ALARM 2‘
- 設定響鬧計時器。
- 關閉鬧鐘。
- 觀看響鬧設定。

⑦ 顯示面板
- 顯示現在狀態。

⑧ REPEAT ALARM/BRIGHTNESS CONTROL
- 重覆響鬧。
- 調節顯示光度。

⑨ SOURCE
- 選擇來源：iPod/iPhone/iPad、FM 收音機或 MP3 連結。

⑩ OK/ ▶II
- 開始或暫停 iPod/iPhone/iPad 播放。
- 確認選擇。
- 選擇 FM 立體聲或 FM 單聲道。

⑪ I◀ / ▶I
- 跳至之前 / 之後的音訊檔案。
- 選取預設電台。
- 調較時間。

⑫ VOL +/-
- 調節音量。

⑬ iPod/iPhone/iPad 機座
- 讀入 iPod/iPhone/iPad。

⑭ FM 天線
- 增強 FM 接收效果

⑮ MP3-LINK
- 外置音訊裝置插孔。

遙控器概覽

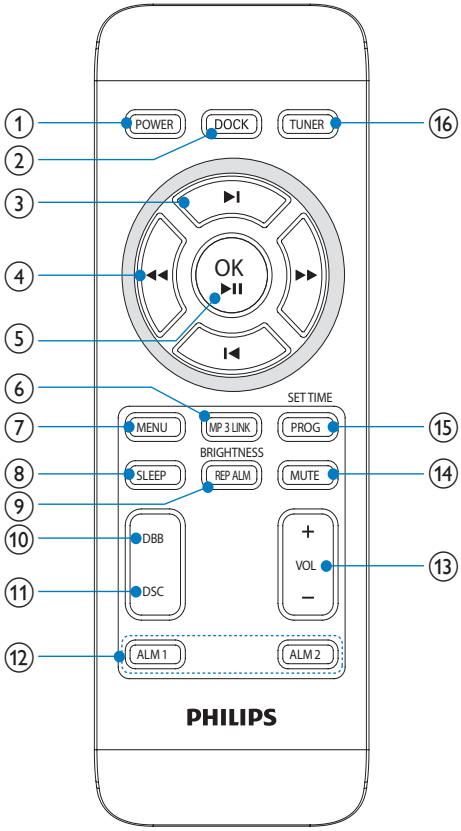

① POWER
- 開啟裝置電源或切換至待機狀態。
- 停止響鬧。
- 停用睡眠計時器。

② DOCK
- 選擇 iPhone/iPod/iPad 來源。

③ I◀ / ▶I
- 跳至之前 / 之後的音訊檔案。
- 選取預設電台。
- 瀏覽 iPod/iPhone/iPad 選單。
- 調較時間。

④ ◀◀ / ▶▶
- 在音訊檔案中尋找。
- 調至收音機電台。

⑤ OK/ ▶II
- 開始或暫停 iPod/iPhone/iPad 播放。
- 確認選擇。
- 選擇 FM 立體聲或 FM 單聲道。

⑥ MP3 LINK
- 選擇外置音響設備來源。

⑦ MENU
- 選擇 iPhone/iPod 選單。

⑧ SLEEP
- 設定睡眠計時器。

⑨ BRIGHTNESS/REP ALM
- 調節顯示光度。
- 重覆響鬧。

⑩ DBB
- 開啟或關閉動態重低音強化功能。

⑪ DSC
- 選擇預設聲音設定。

⑫ ALM 1/ALM 2
- 設定響鬧計時器。
- 關閉鬧鐘。
- 觀看響鬧設定。

⑬ VOL +/-
- 調節音量。

⑭ MUTE
- 靜音。

⑮ SET TIME/PROG
- 設定時鐘及日期。
- 設定收音機電台。

⑯ TUNER
- 選擇收音來源。

3 使用入門

注意

- 使用本手冊以外的方法來進行控制、調校或操作，可能會導致有害輻射外洩或其他不安全的操作。

請務必依順序遵循本章指示。
在與 Philips 聯絡時，您需要提供設備型號與序號。型號與序號位於設備底部。將上述編號填寫於此處：
型號 _____
序號 _____

安裝電池

提示

- 您可使用交流電作為電源供應。電池（沒有附上）是作備分用途。

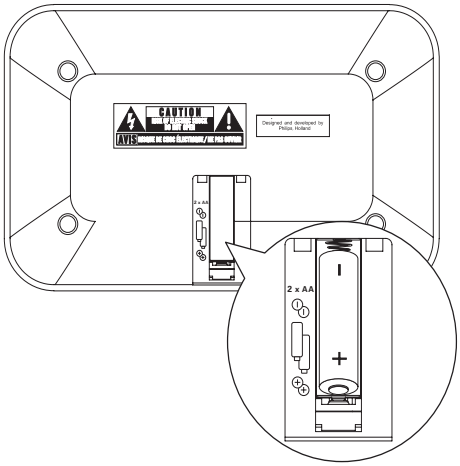

1 打開電池盒蓋。
2 插入兩顆 R6/UM-3/AA 電池，按圖示方法，確保電池極性 (+/-) 正確無誤。

繁體中文

3 蓋上電池盒蓋。

注意

- 如果電池已耗盡或會長時間不使用，請將電池拆去。
- 電池內含化學物質，請妥善處理。
- 高氯酸鹽物質 — 特殊處理可能適用。請參閱 www.dtsc.ca.gov/hazardouswaste/perchlorate。

注意

- 存在爆炸的危險！ 保持電池遠離熱源、陽光或火源。切勿將電池丟棄在火中。

提示

- 在按遙控的任何鈕前，請先以遙控選擇正確的來源。

連接電源

注意

- 存在損壞產品的風險！ 請確保電源電壓與產品背面或下方列印的電壓相吻合。
- 有觸電危險。拔除 AC 電源線時，請務必將插頭從插座拔下。請勿拉扯電源線。
- 連接 AC 電源線前，確保已完成其他所有連接。

提示

- 字模板位於主裝置底部。

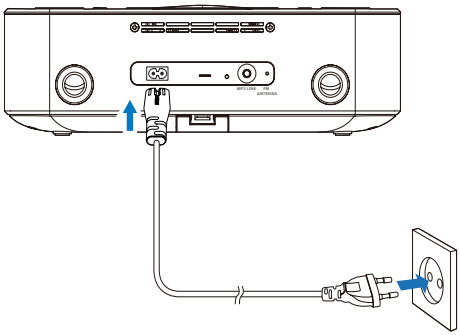

1 連接 AC 電源線至：
- 於主裝置背面的 AC ~ 插座，
- 牆上插座。

設定時間和日期

1 在待機模式中，長按 SET TIME/PROG 2 秒。
↳ 顯示小時的數位會開始閃動。

2 按 OK/ ▶II 選擇 12/24 小時格式。

3 按 I◀ / ▶I 設定小時。

4 按 SET TIME/PROG 確認。
↳ 顯示分鐘的數位會開始閃動。

5 重覆步驟 3-4 設定分鐘、年、月及日。

貼士

- 12 小時格式中，日期會顯示為 [月 - 日]。
- 24 小時格式中，日期會顯示為 [日 - 月]。

開啟

1 按 POWER。
↳ 本裝置會轉至最後選擇的來源。

轉為待機

1 再按 POWER 可將本裝置轉為待機模式。
↳ 時間和日期（如已設定）會顯示於顯示屏上。

4 播放

從 iPod/iPhone/iPad 播放

您可經由本裝置享受 iPod/iPhone/iPad 中的音訊。

兼容 iPod/iPhone/iPad

本裝置支換以下 iPod、iPhone 及 iPad 型號：
完全適於
- 第一代 iPod nano
- 第二代 iPod nano
- 第三代 iPod nano
- 第四代 iPod nano
- 第五代 iPod nano
- 第六代 iPod nano
- 第一代 iPod touch
- 第二代 iPod touch
- 第三代 iPod touch
- 第四代 iPod touch
- iPod mini
- iPhone
- iPhone 3G
- iPhone 3GS
- iPhone 4

完全適於
- iPad

聆聽 iPod/iPhone/iPad

1 按 DOCK 選擇機座來源。
2 將 iPhone/iPod/iPad 放進機座。

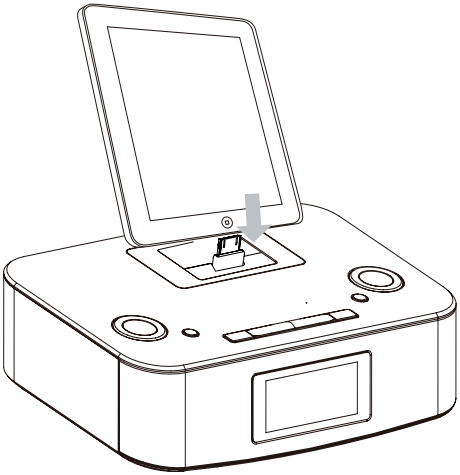

- 要暫停/恢復播放，請按 OK/ ▶II 。
- 要跳過曲目，請按 I◀ / ▶I 。
- 要在播放中搜尋，按住 ◀◀ / ▶▶ ，然後釋放可恢復至正常播放。
- 如要回到之前的 iPod/iPhone 選單，請按 MENU.
- 如要捲動選單，請按 I◀ / ▶I 。
- 如要確認選擇，請按 OK/ ▶II 。
  ↳ 如果沒按下任何鍵達 10 秒鐘，OK/ ▶II 會當作播放 / 暫停鍵運作。

安裝膠墊

開啟機座，如圖所示將膠墊放入機座盒，放入您的 iPad 或 iPad 2。

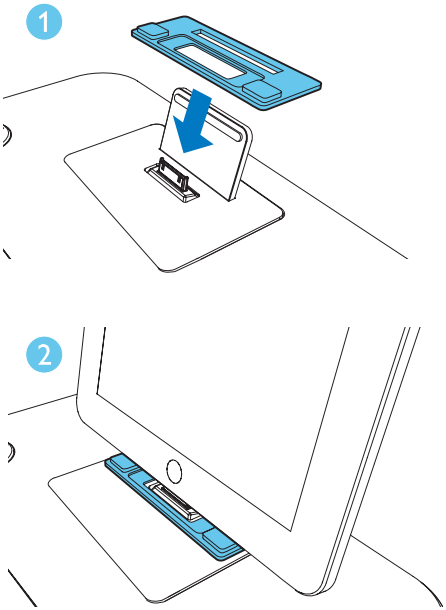

替 iPod/iPhone 充電

提示

- 備有彩色顯示屏的 iPod、iPod classic，與及備有影片功能的 iPod 並不能在機座充電。

當本裝置連接到電源時，在機座上的 iPod/iPhone/iPad 會開始充電。

貼士

- 特定的 iPod 型號可能需要長達一分鐘後，充電顯示才會出現。
- 如果時鐘並非手動設定，當 iPhone/iPod/ipad 接上時，本裝置會自動跟 iPhone/iPod/iPad 的時間同步。

從外置設備播放音訊

您亦可經由本裝置聆聽外置的音響設備。

1 按 MP3 LINK 選擇 MP3 連結來源。
2 將隨附的 MP3 AV 線纜連接至
   - 本產品背面的 MP3 LINK 插孔（3.5 毫米）。
   - 外置設備的耳機線插孔。
3 開始播放設備（請看該設備的用戶指南）。

5 收聽電台

提示

- 本裝置只能使用 FM 收音機接收。

調至收音機電台

貼士

- 將天線盡可能遠離電視機、VCR 或其他輻射訊源。
- 要取得最理想的接收效果，請完全展開天線并調節其位置。
- [STEREO] 是調諧器模式的預設設定。
- 在調諧器模式下，您可重覆按 OK 以在 [STEREO] 及 [MONO] 之間切換，即使您關閉本裝置或轉到其他來源，本裝置也會記住您的設定。

1 重複按 TUNER 以選擇 FM 調諧器。
2 按住 ◀◀ / ▶▶ 2 秒以上。
   ↳ [Srch]（搜尋）將會顯示。
   ↳ 收音機會自動調階至有較強接收能力的電台。
3 從覆步驟 2 可調階至更多電台。
   - 如要調至較弱的電台，重覆按 ◀◀ / ▶▶ 直至您找到最佳的接收。

自動設定電台

您最多可設定 20 個預設電台。

1 在調諧器模式下，按住 SET TIME/PROG 多於 2 秒以啟動自動設定模式。
   ↳ [AUTO]（自動）將會顯示。
   ↳ 本裝置會自動儲存有足夠訊號強度的電台。
   ↳ 第一個設定的電台將會自動播放。

繁體中文

手動設定電台。

您最多可設定 20 個預設電台。

1 調至收音機電台。
2 按 SET TIME/PROG 以啟用編排模式。
3 按 ⏮ / ⏭ 以選擇編號。
4 按 SET TIME/PROG 確認。
5 重覆以上步驟設定其他電台。

貼士

- 如要覆蓋一個已設定的電台，在該位置儲存另一個電台即可。
- 如要選擇 FM 立體聲或 FM 單聲道，請按 OK。

選取預設電台

1 按 ⏮ / ⏭ 以選擇預設編號。

6 其他功能

設定響鬧計時器

您可設定兩個在不同時間響起的響鬧。

1 請確保您已正確設定時鐘。（請看「開始」 - 「設定時間和日期」。）
2 按住 ALM 1 或 ALM 2 2 秒鐘。
   ↳ [AL 1] 或 [AL 2] 會開始閃動。
3 按在頂部面板的 SOURCE 以選擇響鬧聲音源：iPod/iPhone/iPad、FM 收音機，或蜂鳴器。
4 按 ALM 1 或 ALM 2。
   ↳ 顯示小時的數位會開始閃動。
5 重覆按 ⏮ / ⏭ 設定小時。
6 按 ALM 1 或 ALM 2 確認。
   ↳ 顯示分鐘的數位會開始閃動。
7 重覆步驟 5-6 設定分鐘。
8 重覆步驟 5-6 選擇整個星期都響鬧、在平日響鬧，或在週末響鬧。
9 重覆步驟 5-6 設定響鬧音量。

貼士

- 如果您設定 iPhone/iPod playlist 為聲音源，您必需在 iTunes 建立一個名叫「 PHILIPS 」的播放清單，並導入至您的 iPhone/iPod。
- 如果 iPod/iPhone 內沒有建立播放清單或清單上沒有任何歌曲，本裝置會以 iPod/iPhone內的歌曲響鬧。

啟用及停用響鬧計時器

1 重覆按 ALM 1 或 ALM 2 以啟用或停用計時器。
   ↳ 計時器啟用時，[🔔 AL 1] 或 [🔔 AL2] 將會顯示。
   ↳ 計時器停用時，[🔔 AL1] or [🔔 AL2] 將會消失。

重覆響鬧

1 響鬧響起時，按 BRIGHTNESS/REP ALM。
↳ 響鬧會在數分鐘後重覆。

貼士

- 您可按 ⏮ / ⏭ 調節衝覆響鬧之間的間隔。

停止響鬧

1 響鬧響起時，按相應的 ALM 1 或 ALM 2。
↳ 響鬧將會停止，但響鬧設定將會保留。

觀看響鬧設定。

1 按 ALM 1 或 ALM 2。

設定睡眠計時器

本裝置可在經過一定時間後轉至待機模式。

1 重覆按 SLEEP 以選擇已設的時段（以分鐘計算）。
↳ 當睡眠計時器啟用時，顯示屏會顯示 zzZ，音量亦會於最後 5 分鐘逐漸收細。

停用睡眠計時器

1 重覆按 SLEEP 直至 [OFF] （關閉）顯示。
↳ 當睡眠計時器停用時， zzZ 會從顯示屏上消失。

調整顯示亮度

1 重覆按 BRIGHTNESS/REP ALM 以選擇不同的顯示光度級別。

7 調節聲音

調節音量級別

1 播放期間，按 VOL +/- 可增大 / 減小音量。

靜音

1 播放期間，按一下 MUTE 可靜音/取消靜音。

選擇預設音響效果

1 播放期間，重複按 DSC 以選擇：
- [ROCK]（搖滾）
- [JAZZ]（爵士）
- [POP]（流行）
- [CLASSIC]（古典）
- [FLAT]（單調）

增強重低音

1 播放期間，按 DBB 開啟或關閉動態低音增強。
↳ 如果啟用了 DBB， [DBB] 將會顯示。

8 產品資訊

提示

- 產品資訊可能會被修改，恕不另行通知。

規格

擴大機

比率輸出力	2 x 5 瓦 RMS
頻率響應	20-20000 Hz，-3dB
訊噪比	> 67 dB
Aux 輸入（MP3 連結）	0.5 V RMS 20k 歐姆

FM

調頻範圍	87.5 - 108 MHz
調頻柵極	50 kHz
單聲道，26dB S/N 比率 單聲道，46dB S/N 比率	<22 dBf <43 dBf
搜尋感應度	<28dBf
總諧波失真	< 2%
訊噪比	> 55 dB

喇叭

喇叭阻抗	4 歐姆
喇叭驅動器	57mm
敏感度	>84dB/m/W

一般資料

AC 電功率	100-240V，50/60Hz
工作消耗功率	7.5 瓦
待機耗電量（時鐘顯示）	<1 瓦
尺寸 - 主裝置（寬 x 高 x 深）	263 x114 x 165 毫米
重量 - 連包裝 - 主裝置	 2.4 千克 1.4 千克

9 疑難排解

警告

- 請勿拆開設備外殼。

為保證保固的有效性，請勿自行嘗試修理系統。
如果您在使用本設備時碰到任何問題，請在送修前先行檢查下列事項。如果問題仍未解決，請造訪 Philips 網站 (www.philips.com/support)。與 Philips 聯絡時，請先準備好您的產品、型號與序號。

沒有電力

- 確保將插頭正確插入交流電源。
- 確保交流電源插座已通電。
- 確保電池插入到位。

沒有聲音

- 調節音量。

裝置無響應

- 斷開電源連接，然後重新連接電源，並再次打開裝置。

收音機訊號接收不良

- 將裝置遠離電視或 VCR。
- 完全展開 FM 天線。

計時器沒有運作

- 請正確設定時鐘。
- 開啟定時器。

時鐘 / 計時器設定被刪除

- 電源受到阻礙或電源插頭被拔去。
- 重設時鐘 / 計時器。

Specifications are subject to change without notice.
2013 © WOOX Innovations Limited. All rights reserved.
Philips and the Philips' Shield Emblem are registered trademarks of Koninklijke Philips N.V.
and are used by WOOX Innovations Limited under license from Koninklijke Philips N.V.

DC291_98_UM_V4.0