PHILIPS

Soundbar

Серия 8000

TAB8505

Потребителско ръководство

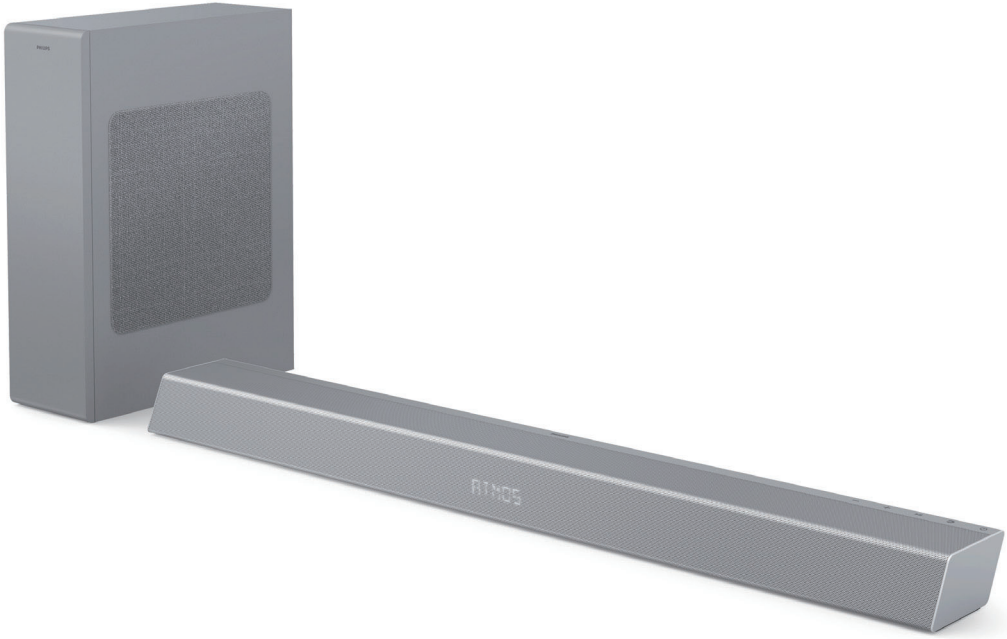

Регистрирайте продукта си и потърсете поддръжка на
www.philips.com/support

Съдържание

1 Важно 3

Безопасност 3

Грижи за вашия продукт 4

Грижи за околната среда 4

Съответствие 4

Помощ и поддръжка 5

Внимание- декларация за FCC и IC за потребители (само за САЩ и Канада) 5

2 Вашият саундбар 6

Какво има в кутията 6

Главен модул 6

Конектори 7

Безжичен събуфер 7

Дистанционно управление 8

Подготвяне на дистанционното управление 9

Позициониране 9

Монтиране на стена 10

3 Свързване 11

Dolby Atmos® 11

Свързване с гнездо HDMI 11

Свързване с оптичното гнездо 12

Свързване с гнездо AUX 12

Свързване към захранване 12

Сдвояване със събуфера 13

Свързване към Wi-Fi (безжична работа) 14

4 Използване на вашия саундбар 16

Включване и изключване 16

Автоматичен режим на готовност 16

Избор на режими 16

Регулиране на силата на звука 16

Звуков режим Dolby 17

Фабрично нулиране 17

Меню за настройване 17

Работа с Bluetooth 18

Работа с AUX / OPTICAL / HDMI ARC 19

Работа с USB 19

Слушане на Spotify 20

Надграждане на фърмуера 20

5 Продуктови спецификации 21

6 Отстраняване на неизправности 22

Търговски марки 24

1 Важно

Прочетете и осмислете всички инструкции, преди да използвате продукта. Ако бъде причинена повреда поради неспазване на инструкциите, гаранцията няма да важи.

Безопасност

Риск от токов удар или пожар!

- Преди да осъществявате или променяте каквито и да било връзки, се уверете, че всички устройства са изключени от електрическия контакт.
- Не излагайте продукта и аксесоарите на дъжд или вода. Никога не поставяйте съдове с течности, като например вази, близо до продукта. Ако върху или в продукта се разлеят течности, незабавно го изключете от електрическия контакт. Свържете се с отдела за поддръжка, за да проверите продукта преди употреба.
- Никога не поставяйте продукта и аксесоарите в близост до гол пламък или други източници на топлина, включително пряка слънчева светлина.
- Никога не поставяйте предмети в отворите за вентилация и други отвори на продукта.
- Когато като устройство за изключване се използва щепсел към главната електрическа инсталация или куплунг, устройството за изключване трябва да се поддържа в готовност за работа.
- Батерията (батериен комплект или поставени батерии) не трябва да бъде излагана на прекомерна топлина, като слънчева светлина, огън или други подобни.
- Изключвайте продукта от електрическия контакт преди началото на гръмотевични бури.
- Когато откачате захранващия кабел, винаги хващайте щепсела, а не кабела.
- Използвайте продукта в тропически и/или умерени климатични пояси.

Риск от късо съединение или пожар!

- За идентификация и номинали за захранване, вижте типовата табелка на гърба или на дъното на продукта.
- Преди да свържете продукта към електрическия контакт, се уверете, че захранващото напрежение отговаря на стойността, отпечатана на гърба или на дъното на продукта. Никога не свързвайте продукта към електрическия контакт, ако напрежението е различно.

Риск от нараняване или повреда на продукта!

- При стенен монтаж този продукт трябва да се фиксира стабилно към стената в съответствие с монтажните инструкции. Използвайте само предоставената монтажна скоба за стена (ако има такава). Неправилното монтиране на стена може да доведе до инцидент, нараняване или щети. Ако имате въпроси, свържете се с отдела за „Грижи за клиента“ във вашата страна.
- Никога не поставяйте продукта или други предмети върху захранващи кабели или върху друго електрическо оборудване.
- Ако продуктът се транспортира при температури под 5 °C, разопаковайте го и изчакайте, докато температурата му достигне стайната температура, преди да го свържете към електрическия контакт.
- Възможно е части от този продукт да са произведени от стъкло. Боравете с тях внимателно, за да избегнете нараняване и повреди.

Риск от прегряване!

- Никога не монтирайте този продукт в ограничено пространство. Винаги оставяйте пространство от поне десет сантиметра около продукта за вентилация. Погрижете се всякакви завеси и други предмети никога да не закриват отворите за вентилация на продукта.

Риск от замърсяване!

- Не смесвайте различни батерии (стари и нови или въглеродни и алкални и т.н.).
- ВНИМАНИЕ: Опасност от експлозия, ако батериите не бъдат сменени правилно. Сменете само със същия или еквивалентен тип.
- Извадете батериите, ако са изтощени или ако дистанционното управление няма да се използва дълго време.
- Батериите съдържат химически вещества и трябва да се изхвърлят по подходящ начин

Риск от поглъщане на батериите!

- Продуктът/дистанционното управление може да съдържа плоска батерия, която е възможно да бъде погълната. Винаги дръжте батерията извън обсега на деца! Ако бъде погълната, батерията може да причини сериозно нараняване или смърт. Може да се стигне до тежки вътрешни изгаряния в рамките на два часа от поглъщането.
- Ако подозирате, че е възможно батерия да е била погълната или поставена в някоя част на тялото, незабавно потърсете медицинска помощ.

- Когато сменяте батериите, винаги дръжте всички нови и използвани батерии извън обсега на деца. Уверете се, че отделението за батерии е напълно затворено, след като смените батерията.
- Ако отделението за батерии не може да се затвори плътно, прекратете използването на продукта. Дръжте извън обсега на деца и се свържете с производителя.

Това е уред КЛАС II с двойна изолация и не е предоставена защитна заземяваща връзка.

~

АС напрежение

Използвайте само захранващите блокове, посочени в потребителското ръководство.

Грижи за вашия продукт

Използвайте само кърпа от микрофибър за почистване на продукта.

Грижи за околната среда

Изхвърляне на стария продукт и батерията

Вашият продукт е проектиран и произведен с висококачествени материали и компоненти, които могат да се рециклират и използват повторно.

Този символ върху даден продукт означава, че продуктът попада в обхвата на Европейска директива 2012/19/ЕС.

Този символ означава, че продуктът съдържа батерии, обхванати от Европейската директива 2013/56/ЕС, която не може да се изхвърля с обикновените битови отпадъци.
Информирайте се за местната система за разделно събиране на електрически и електронни продукти и батерии. Спазвайте местните правила и никога не изхвърляйте продукта и батериите с нормални битови отпадъци. Изхвърлянето на стари продукти и батерии по правилния начин допринася за предотвратяване на потенциални негативни последици за околната среда и човешкото здраве.

Изваждане на батериите за еднократна употреба
За да извадите батериите за еднократна употреба, вижте раздела за поставяне на батериите.

За 5G WiFi устройство
Устройството за работа в диапазона 5150–5350 MHz е предназначено само за използване на закрито, за да се намали възможността за вредни смущения в съ-каналните мобилни спътникови системи.

AT	BE	BG	CZ	DK	EE	FR
DE	IS	IE	IT	EL	ES	CY
LV	LI	LT	LU	HU	MT	NL
NO	PL	PT	RO	SI	SK	TR
FI	SE	CH	UK	HR		

Съответствие

Този продукт отговаря с изискванията за радиочестотни смущения на Европейската общност.
С настоящото TP Vision Europe B.V. декларира, че този продукт е в съответствие с основните изисквания и другите приложими разпоредби на Директива 2014/53/ЕС.
Можете да намерите Декларацията за съответствие на www.p4c.philips.com.

Помощ и поддръжка

За изчерпателна поддръжка онлайн, посетете www.philips.com/support за:

- изтегляне на потребителското ръководство и ръководството за бърз старт
- гледане на видео курсове (налични само за избрани модели)
- намиране на отговори на често задавани въпроси (ЧЗВ)
- изпращане на имейл с въпрос
- чат с представител на нашата поддръжка.

Следвайте инструкциите на уебсайта, за да изберете език, след което въведете номера на модел на вашия продукт
Като алтернатива можете да се свържете се с отдел „Грижи за клиента" във вашата страна. Преди да ги потърсите, отбележете номера на модела и серийния номер на вашия продукт. Можете да намерите тази информация на гърба или на дъното на вашия продукт.

Внимание - декларация за FCC и IC за потребители (само за САЩ и Канада)

ИНФОРМАЦИЯ ЗА FCC

БЕЛЕЖКА: Това оборудване е тествано и е установено, че отговаря на ограниченията за цифрово устройство клас B по силата на раздел 15 от Правилника на FCC. Тези ограничения са създадени да осигуряват разумна защита от вредни смущения в жилищни инсталации. Това оборудване генерира, използва и може да излъчва радиочестотна енергия и, ако не е инсталирано и използвано в съответствие с инструкциите може да причини вредни смущения в радиокомуникациите.

Няма гаранция, че няма да се проявят смущения в конкретна инсталация. Ако това оборудване причини вредни смущения в приема на радио- или телевизионен сигнал, което може да се установи чрез включване и изключване на оборудването, насърчаваме потребителя да се опита да коригира смущенията чрез една или повече от следните мерки:

- Пренасочване или преместване на приемащата антена.
- Увеличаване на разстоянието между оборудването и приемника.
- Свързване на оборудването към контакт на верига, различна от тази, към която е свързан приемникът.
- Консултиране с търговския представител или с опитен радио/телевизионен техник за съдействие.

IC - Канада: CAN IECES-3(B)/NMB-3(B)

Това устройство съдържа освободени от лиценз предавател(и) / приемник(ци), които отговарят на RSS(s) за освобождаване от лиценз на Канада за Иновативно, научно и икономическо развитие. Работата е предмет на следните две условия:

1. Това устройство не може да причинява смущения.
2. Това устройство трябва да приеме всякакви смущения, включително смущения, които могат да причинят нежелана работа на устройството.

Предупреждение по FCC и IC:

- Това оборудване трябва да се монтира и оперира с минимално отстояние от 20 см между радиатора и вашето тяло.
- Всякакви промени и изменения на този уред, които не са изрично одобрени от лицето, отговорно за регулаторен контрол, могат да анулират пълномощията на потребителя да борави с оборудването.

2 Вашият саундбар

Честита нова покупка и привет от Philips! За да се възползвате максимално от поддръжката, предлагана от Philips, регистрирайте своя саундбар на www.philips.com/support.

Какво има в кутията

Проверете и идентифицирайте елементите в пакета:

- Саундбар x 1
- Безжичен събуфер x 1
- Дистанционно управление x 1
- Захранващ кабел * x 4
- Комплект за монтаж на стена x 1
  (Планки за стена x2, винтове x2, дюбели x2)
- Ръководство за бърз старт / Гаранционна карта / Информационен лист за безопасност / Шаблон за монтаж на стена x 1

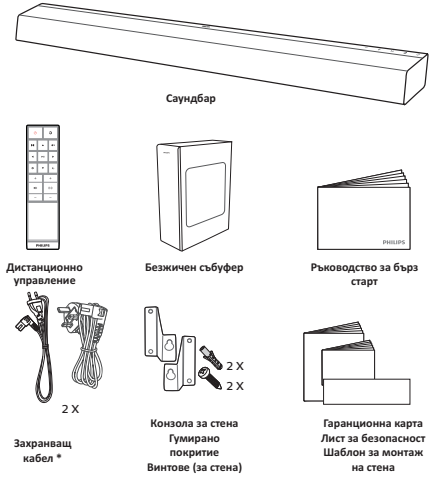

* Количеството и вида захранващ кабел варира според региона.

- Изображенията, илюстрациите и чертежите, показани в това потребителско ръководство, са само за справка, а външният вид на действителния продукт може да варира.

Главен модул

Този раздел включва общ преглед на главния модул.

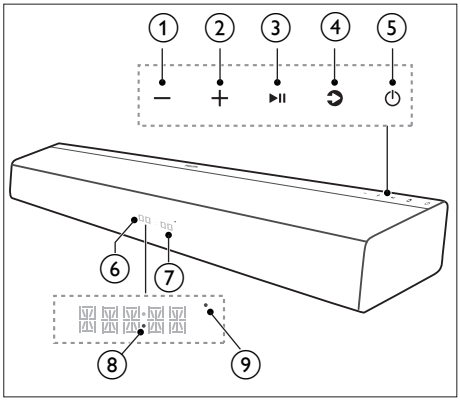

① **Бутон - (сила на звука)**
Намалява звука.

② **Бутон + (сила на звука)**
Увеличава звука.

③ **▶❚❚ Бутон (пускане/пауза)**
Старт, пауза или подновяване на възпроизвеждане.

④ **Бутон (източник)/сдвояване чрез Bluetooth**
- Изберете входящ източник на саундбара.
- Натиснете и задръжте, за да активирате функцията за сдвояване в режим Bluetooth или да прекъснете съществуващата връзка със сдвоеното Bluetooth устройство.

⑤ **Бутон ⏻ (включване на готовност)**

Състояние на захранването	Действие	Функция
Включено		• Следва състоянието на източника.
Полуготовност	Натиснете бутона ⏻ еднократно	• Wi-Fi все още е включена. • Все още поддържа Play-Fi и Airplay2.

Еко готовност	Натиснете и задръжте бутона ⏻ за 5 секунди	• Wi-Fi е изключена. • Продуктът влиза в режим на по-ниска консумация на енергия. • Рестартирането на системата ще отнеме относително по-дълго време.

⑥ **Панел с дисплей**

⑦ **Сензор за дистанционно управление**

⑧ **Светодиод за захранване**

⑨ **Wi-Fi LED индикатор** (жълт)

Състояние на LED	Статус
Мига	Режим на Wi-Fi точка за достъп (AP)
Мига двукратно	Режим Wi-Fi Protected Setup (WPS)
Свети постоянно	Успешно свързване / сдвояване

Конектори

Този раздел включва общ преглед на контактите на вашия саундбар.

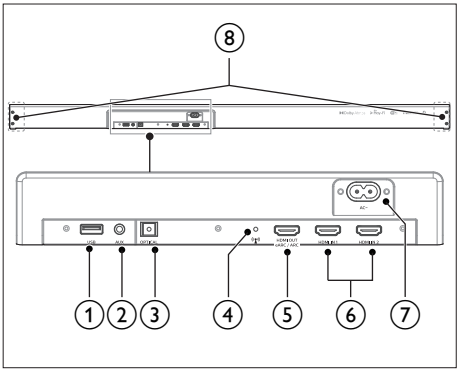

① **USB**
- Аудио вход от USB устройство за съхранение.
- Надграждане на софтуера на продукта.

② **AUX**
Аудио вход от устройства като MP3 плейъри (3,5 мм жак).

③ **OPTICAL**
За свързване на оптичен аудио изход на телевизора или цифрово устройство.

④ **Бутон (Wi-Fi настройка)**
- Включва Wi-Fi настройката за Play-Fi.
- Натиснете и задръжте бутона за 3 секунди, за да активирате WPS режима.
- Натиснете и задръжте бутона за 8 секунди, за да активирате AP режима.

⑤ **HDMI OUT (eARC/ARC)**
Свързва се с HDMI входа на телевизора.

⑥ **HDMI 1/ HDMI 2**
Свързва се с HDMI входа на телевизора.

⑦ **AC~ гнездо**
Свързване към електрозахранването.

⑧ **Слот за стенна конзола**

Безжичен събуфер

Този раздел включва общ преглед на безжичния събуфер.

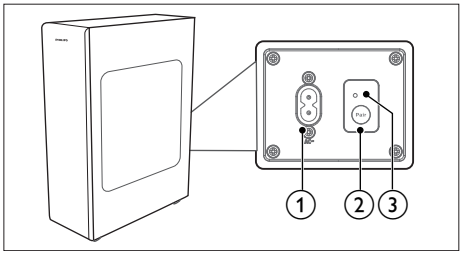

① **AC~ гнездо**
Свързване към електрозахранването.

② **Бутон Pair**
Натиснете и задръжте, за да влезете в режима за сдвояване на събуфера.

③ **Индикатор на събуфер**
Определяйте състоянието на базата на индикатора на безжичния събуфер.

Състояние на LED	Статус
Мига бързо	Събуферът в режим за сдвояване

Свети постоянно	Успешно свързване / сдвояване
Мига бавно	Неуспешно свързване / сдвояване

Дистанционно управление

Този раздел включва общ преглед на дистанционното управление.

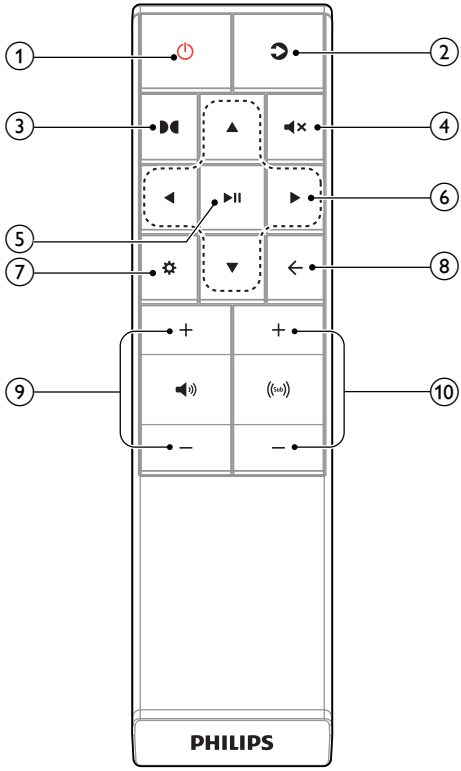

1 ⏻ **(Режим на готовност - Вкл.)**

Състояние на захранването	Действие	Функция
Включено		• Следва състоянието на източника.
Полуготовност	Натиснете бутона ⏻ еднократно	• Wi-Fi все още е включена. • Все още поддържа Play-Fi и Airplay2.
Еко готовност	Натиснете и задържте бутона ⏻ за 5 секунди	• Wi-Fi е изключена. • Продуктът влиза в режим на по-ниска консумация на енергия. • Рестартирането на системата ще отнеме относително по-дълго време.

2 **(Източник)**
- Изберете входящ източник на саундбара.
- Натиснете и задържте, за да активирате функцията за сдвояване в режим Bluetooth или да прекъснете съществуващата връзка със сдвоеното Bluetooth устройство.

3 **(Dolby)**
Включва/изключва Dolby.

4 **(Без звук)**
Спиране или пускане на звука.

5 **(Пускане/пауза)**
- Старт, пауза или подновяване на възпроизвеждането в режим USB / BT / PLAY-Fi.
- Потвърждаване на избор.

6 **◀, ▶, ▼, ▲ (курсори)**

◀ / ▶ (Предишна/следваща)
- Прескача към предишната или следващата песен в режим USB / BT / PLAY-Fi.
- Придвижване наляво/надясно в структурата на менюто.

▼ / ▲
- Придвижване надолу/нагоре в структурата на менюто.

7 **(МЕНЮ)**
Влиза в менюто за настройка.

8 **(Назад)**
- Връща се към предишното меню. Изход от менюто.
- Натиснете и задържте бутона за 10 секунди, за да нулирате Wi-Fi модула на саундбара към фабричните настройки.

9 **+/- (Сила на звука на саундбара)**
Увеличава/намалява силата на звука на саундбара.

10 **+/- (Сила на звука на събуфера)**
Увеличава / намалява силата на звука на събуфера.

Подготвяне на дистанционното управление

- Предоставеното дистанционно управление позволява уреда да се управлява от разстояние.
- Дори когато дистанционното управление се използва в рамките на ефективния обхват от 6 м (19,7 фута), работата с дистанционно управление може да е невъзможна, ако има пречки между уреда и дистанционното управление.
- Ако дистанционното управление се използва близо до други продукти, които генерират инфрачервени лъчи, или ако в близост до уреда се използват други устройства с дистанционно управление с инфрачервени лъчи, уредът може да работи неправилно. По същия начин и другите продукти може да работят неправилно.

Използване за пръв път:

Модулът има предварително поставена литиева батерия CR2025. Отстранете предпазното езиче, за да активирате батерията на дистанционното управление.

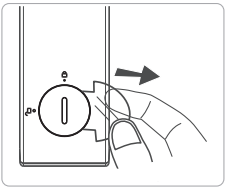

Смяна на батерията на дистанционното управление

Дистанционното управление изисква литиева батерия CR2025, 3 V

1 Използвайте инструмент (като плоска батерия или монета), за да хванете жлеба на капачето на отделението за батерии, и го завъртете обратно на часовниковата стрелка за (отключване).

2 Извадете старата батерия, която се намира в капачето, поставете новата батерия CR2025 и обърнете внимание на правилната полярност (+/-).

3 Използвайте инструмента, за да захванете жлеба на капачето на отделението за батерии, и го завъртете по часовниковата стрелка до (заключване), за да го фиксирате в дистанционното управление.

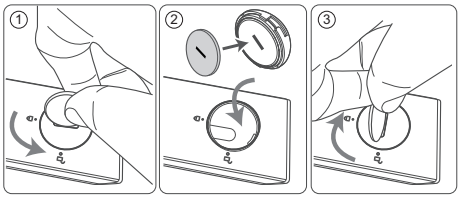

Предупреждения относно батериите

- Когато дистанционното управление няма да се използва дълго време (повече от месец), извадете батерията от дистанционното управление, за да не протече.
- Ако батериите протекат, избършете теча в отделението за батерии и сменете батериите с нови.
- Не използвайте други батерии, освен посочените.
- Не нагрявайте и не разглобявайте батерии.
- Никога не ги хвърляйте в огън или вода.
- Не носете и не съхранявайте батерии заедно с други метални предмети. Това може да причини късо съединение, теч или експлозия на батериите.
- Никога не презареждайте батерия, освен ако не сте напълно сигурни, че е презареждаема.

Позициониране

Поставете събуфера на най-малко 1 метър (3 фута) от саундбара и на десет сантиметра от стената. За най-добри резултати поставете събуфера, както е показано по-долу.

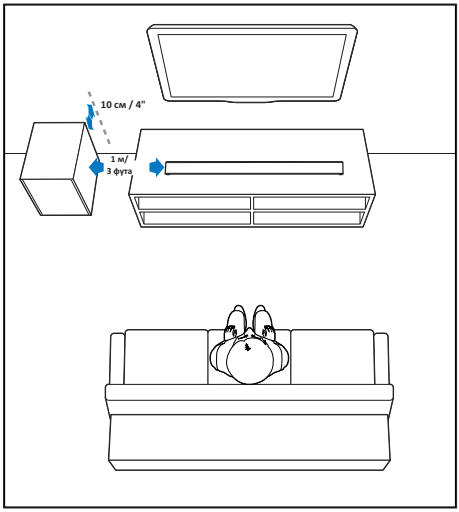

Монтиране на стена

Бележка

- Неправилното монтиране на стена може да доведе до инцидент, нараняване или щети. Ако имате въпроси, свържете се с отдела за „Грижи за клиента“ във вашата страна.
- Преди монтирането на стена се уверете, че стената може да поддържа теглото на вашия саундбар.
- Преди монтирането на стена не е нужно да отстранявате гумените крачета отдолу на саундбара; ако бъдат махнати, те не могат да се върнат обратно.
- В зависимост от вида стена, на която монтирате вашия саундбар, се погрижете да използвате винтове с подходяща дължина и диаметър.
- Моля, проверете дали USB портът на гърба на саундбара е свързан с USB устройство. Ако откриете, че свързаното USB устройство влияе върху монтажа на стената, трябва да използвате друго USB устройство с подходящ размер.

Дължина/диаметър на винтовете

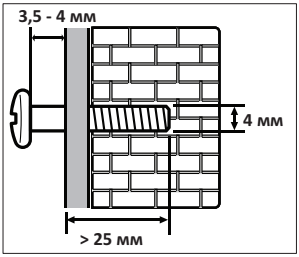

Предлагана височина за монтиране на стена
Препоръчва се първо да инсталирате телевизора, преди да монтирате саундбара на стената.
С предварително инсталиран телевизор, монтирайте саундбара на стената на разстояние 50 мм / 2,0" от долната страна на телевизора.

1 Пробийте 2 паралелни отвора (всеки по Ø 3-8 мм в зависимост от типа стена) на стената.
↳ Разстоянието между отворите е:

- 856 мм / 33,7" (TAB8405 / TAB8505)
- 1017 мм / 40" (TAB8805)
- 1076 мм / 42" (TAB8905)

↳ Можете да използвате предоставения шаблон за монтаж на стена, за да ви помогне при позициониране на отворите за пробиване в стената

↳ Фиксирайте дюбелите и винтовете в отворите.

2 Свалете болтовете (x4) от основния модул.
↳ Прикрепете планките за стена (x2) към основния модул с винтовете, свалени от основния модул.

3 Закачете саундбара на фиксиращите винтове.

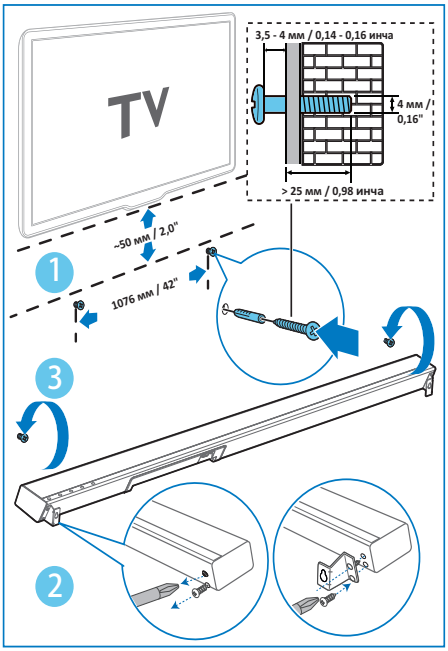

3 Свързване

Този раздел ви помага да свържете саундбара към телевизор и други устройства и след това да го настроите.
За информация относно базовите връзки на вашия саундбар и аксесоарите, вижте ръководството за бърз старт.

Бележка

- За идентификация и номинали за захранване, вижте типовата табелка на гърба или на дъното на продукта.
- Преди да осъществявате или променяте каквито и да било връзки, се уверете, че всички устройства са изключени от електрическия контакт.

Dolby Atmos®

Dolby Atmos ви осигурява завладяващо слухово усещане, като предоставя звук в триизмерно пространство и цялото богатство, яснота и мощност на звука Dolby.
За повече информация, моля посетете dolby.com/technologies/dolby-atmos

За използването на Dolby Atmos®

Dolby Atmos® се предлага само в режим HDMI ARC/eARC. За подробности относно връзката, моля, вижте „**HDMI връзка**“.

1 За да използвате Dolby Atmos® в режим HDMI 1 / HDMI 2 / HDMI ARC, телевизорът ви трябва да поддържа Dolby Atmos®.

2 Уверете се, че е избрано „Без кодиране“ за битстрийм в цифровия аудио изход на свързаното външно устройство (напр. Blu-ray DVD плейър, телевизор и др.).

3 Когато влизате във формат Dolby Atmos / Dolby Digital / PCM, саундбарът ще покаже DOLBY ATMOS / DOLBY AUDIO / PCM AUDIO / DOLBY SURROUND.

Бележка

- Пълното изживяване с Dolby Atmos е налично, само когато саундбарът е свързан към източника чрез HDMI 2.0 кабел.
- Саундбарът пак ще работи, когато е свързан чрез други средства (например цифров оптичен кабел), но те не поддържат всички функции на Dolby. Като се има предвид това, нашата препоръка е да свържете през HDMI, за да се осигури пълна поддръжка на Dolby.

Свързване с гнездо HDMI

Някои 4K HDR телевизори изискват HDMI входа или настройките на картината да са зададени за приемане на HDR съдържание. За допълнителна информация за настройка на HDR дисплея, моля, вижте ръководството за инструкции на вашия телевизор.

Опция 1: EARC/ARC (възвратен звуков канал)

Вашият саундбар поддържа HDMI с възвратен аудио канал (eARC/ARC). Ако телевизорът ви е съвместим с HDMI ARC, ще можете да чуете аудиото от телевизора през саундбара, като използвате един HDMI кабел.

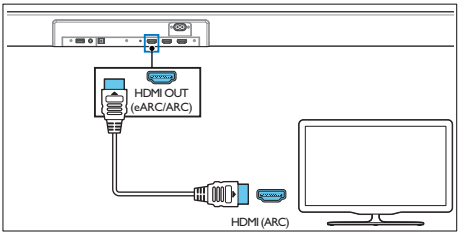

1 Включете HDMI-CEC операциите на вашия телевизор. За подробности вижте потребителското ръководство на телевизора.
- Конекторът **HDMI ARC** на телевизора може да е обозначен по различен начин. За подробности вижте потребителското ръководство на телевизора.

2 Като използвате високоскоростен HDMI кабел, свържете конектора **HDMI OUT (eARC/ARC)-TO TV** на вашия саундбар към конектора **HDMI ARC** на телевизора.

Бележка

- Вашият телевизор трябва да поддържа функциите HDMI-CEC и ARC. HDMI-CEC и ARC трябва да бъдат включени.
- Начинът за настройване на HDMI-CEC и ARC може да варира в зависимост от телевизора. За детайли относно функцията ARC, моля, вижте ръководството на телевизора.
- Уверете се, че използвате HDMI кабели, които поддържат функцията ARC.

Опция 2: Стандартен HDMI

Ако телевизорът ви не отговаря на изискванията на HDMI ARC, свържете саундбара към телевизора чрез стандартна HDMI връзка.

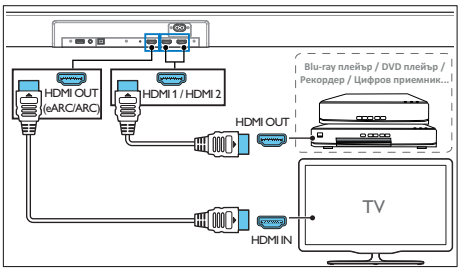

1 Използвайте HDMI кабел, за да свържете гнездото **HDMI IN (1 или 2)** на саундбара към вашите външни устройства (например игрови конзоли, DVD плейъри и Blu-ray).

2 Използвайте HDMI кабел, за да свържете гнездото **HDMI OUT (eARC/ARC)** на саундбара към гнездото HDMI IN на телевизора.

Свързване с оптичното гнездо

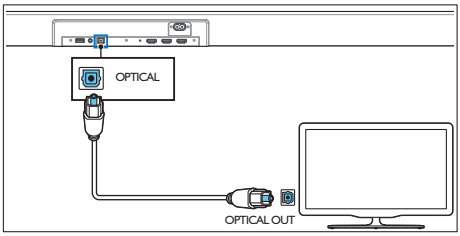

1 Като използвате оптичен кабел, свържете конектора **OPTICAL** на вашия саундбар към конектора **OPTICAL OUT** на телевизора или другото устройство.

- Цифровият оптичен конектор може да е обозначен с **SPDIF** или **SPDIF OUT**.

Свързване с гнездо AUX

а. Използвайте 3,5 мм към 3,5 мм аудио кабел

- Използвайте 3,5 мм към 3,5 мм аудио кабел (не е включен в комплекта) за свързване на гнездото за слушалки на телевизора с гнездото AUX на модула.

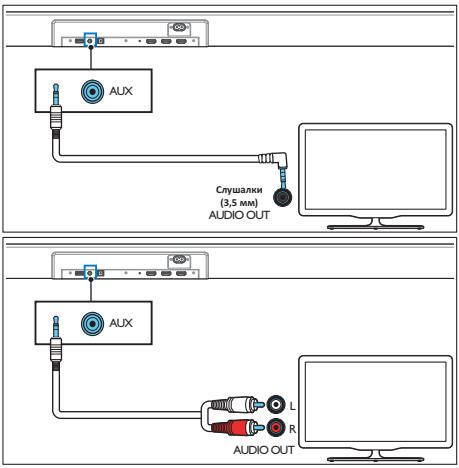

б. Използвайте аудио кабел RCA към 3,5 мм

- Използвайте RCA към 3,5 мм аудио кабел (не е включен в комплекта) за свързване на изходните аудио гнезда на телевизора с гнездото AUX на модула.

Свързване към захранване

- Преди да свържете AC захранващия кабел се уверете, че сте завършили всички други връзки.
- **Риск от повреда на продукта!** Уверете се, че напрежението на захранващия блок отговаря на напрежението, отпечатано на гърба или дъното на уреда.

1 Свържете кабела за електрическата инсталация с AC~ гнездото на модула и след това с електрическия контакт.

2 Свържете кабела за електрическата инсталация с AC~ гнездото на събуфера и след това с електрическия контакт.

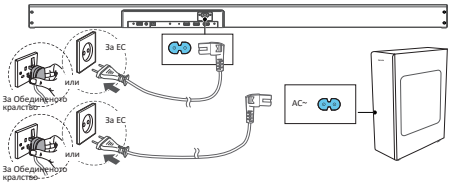

* Количеството и вида захранващ кабел варира според региона.

Сдвояване със събуфера

Автоматично сдвояване

Включете саундбара и събуфера в електрическите контакти и след това натиснете бутона на модула или дистанционното управление, за да включите модула (**ON**). Събуферът и саундбарът ще се сдвоят автоматично.

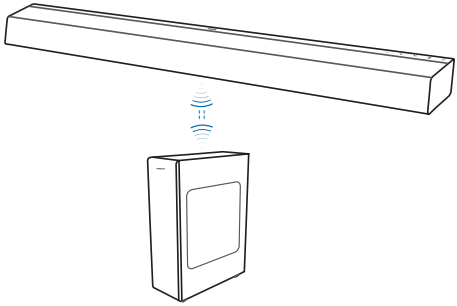

↳ Определяйте състоянието на базата на индикатора на безжичния събуфер.

Състояние на LED	Статус
Мига бързо	Събуферът в режим за сдвояване
Свети постоянно	Успешно свързване / сдвояване
Мига бавно	Неуспешно свързване / сдвояване

Съвети

- Не натискайте бутона „Pair“ на гърба на събуфера, освен за ръчно сдвояване.

Ръчно сдвояване

Ако не се чува аудио от безжичния събуфер, сдвоете събуфера на ръка.

1 Откачете и двата модула от електрическите контакти и ги включете отново след 3 минути.

2 Натиснете и задръжте бутона **Pair** на гърба на събуфера за 5 секунди.
↳ Индикаторът за сдвояване на събуфера ще замига бързо.

3 Натиснете и задръжте ⏻ за 5 секунди на модула или дистанционното управление, за да превключите устройството в режим ЕКО ГОТОВНОСТ

4 След това натиснете ⏻ на модула или дистанционното управление, за да включите модула.
↳ Индикаторът Pair на събуфера ще свети постоянно, когато сдвояването е успешно.

5 Ако индикаторът Pair продължава да мига, повторете стъпки 1-3.

Съвети

- Събуферът трябва да е в рамките на 6 м от саундбара без пречки помежду им (колкото по-близо, толкова по-добре).
- Отстранете всякакви обекти между събуфера и саундбара.
- Ако безжичната връзка отново е неуспешна, проверете дали има конфликт или силни смущения (например смущения от електронно устройство) около локацията. Отстранете тези конфликти или силни смущения и повторете горепосочените процедури.

Свързване към Wi-Fi (безжична работа)

(За версия за iOS и Android)

Като свържете този модул и мобилни телефони, таблети (като iPad, iPhone, iPod touch, телефони с Android и др.) към една и съща Wi-Fi мрежа, можете да използвате приложението Philips Sound, захранвано от DTS Play-Fi, за да управлявате саундбара и да слушате аудио файлове.

1 Свържете телефона или таблета си към същата Wi-Fi мрежа, към която искате да свържете саундбара.

2 Изтеглете и инсталирайте приложението Philips Sound, захранвано от DTS Play-Fi, на телефон или таблет.

- Уверете се, че рутерът ви е включен и работи правилно.

3 Натиснете и задръжте бутона (Wi-Fi) на гърба на модула за 8 секунди, за да задействате Wi-Fi връзката.
↳ Когато високоговорителят издаде втори звуков сигнал, отпуснете бутона.

4 Изчакайте, докато светлинният индикатор за Wi-Fi на предния корпус премине от бързо мигане към бавно пулсиране. Когато започне да пулсира бавно, това значи, че високоговорителят влиза в режим за настройка на Wi-Fi.

5 Стартирайте приложението Philips Sound, захранвано от DTS Play-Fi. Следвайте инструкциите в приложението, за да свържете този продукт към вашата Wi-Fi мрежа.

Бележка

Само за версия за iOS

Wi-Fi мрежата, използвана от iPhone, трябва да се превключи временно на AP на Play-Fi устройство и да рестартирате приложението Philips Sound, за да завършите Wi-Fi настройката на продукта. Вижте стъпките по-долу:

- Отидете в „Настройки“.
- Изберете „Настройка на Wi-Fi“.

- Изберете Play-Fi устройството в настройките за Wi-Fi.
- Върнете се в приложението Philips Sound, за да продължите с настройването.

6 След успешно свързване с Wi-Fi, светлинният индикатор за Wi-Fi отпред на корпуса ще спре да пулсира и ще засвети постоянно. След като настроите този продукт в Wi-Fi мрежата си, можете да го управлявате от всеки смартфон или таблет в същата мрежа.
↳ Когато използвате приложението за възпроизвеждане на музика, дисплеят ще показва PLAY-FI.

7 След свързване можете да промените името на устройството. Можете да изберете от няколко имена или да си създадете собствено, като изберете „Потребителско име“ в края на списъка с имена. В противен случай се следва името по подразбиране.

8 След свързването този продукт може да извърши актуализация на софтуера. Надградете до най-новия софтуер, ако

това е вашата първоначална настройка. Надграждането на софтуера може да отнеме няколко минути. Не изключвайте високоговорителя от контакта, не изключвайте устройството и не напускайте мрежата по време на актуализирането.

Настройка на AirPlay

Използвайте AirPlay, за да настроите Wi-Fi връзката на устройството с iOS (iOS7 или по-нова) и саундбара.

1 Устройство с iOS: Настройки > Wi-Fi > изберете домашната мрежа [**Play-Fi устройство (xxxxxx)**]

2 Стартирайте приложението Philips Sound, захранвано от DTS Play-Fi. Следвайте инструкциите в приложението, за да свържете този продукт към вашата Wi-Fi мрежа.
   ↳ След успешно свързване с Wi-Fi, светлинният индикатор за Wi-Fi отпред на корпуса ще спре да пулсира и ще засвети постоянно. След като настроите този продукт в Wi-Fi мрежата си, можете да го управлявате от всеки смартфон или таблет в същата мрежа.
   ↳ Когато използвате приложението за възпроизвеждане на музика, дисплеят ще показва PLAY-FI.

3 След свързване можете да промените името на устройството. Можете да изберете от няколко имена или да си създадете собствено, като изберете „Потребителско име“ в края на списъка с имена. В противен случай се следва името по подразбиране.

4 След свързването този продукт може да извърши актуализация на софтуера. Надградете до най-новия софтуер, ако това е вашата първоначална настройка. Надграждането на софтуера може да отнеме няколко минути. Не изключвайте високоговорителя от контакта, не изключвайте устройството и не напускайте мрежата по време на актуализирането.

Бележка

- След свързването продуктът може да извърши актуализация на софтуера. След първоначалната настройка е необходимо надграждане. Без надграждането е възможно не всички функции на продукта да бъдат налични.
- Когато първата настройка не е успешна, задръжте бутона Wi-Fi на саундбара за 8 секунди, докато чуете втория звуков сигнал и лампичката за Wi-Fi премине на бавно пулсиране. Нулирайте Wi-Fi връзката, рестартирайте приложението и стартирайте настройването отново.
- Ако искате да преминете от една мрежа към друга, трябва отново да настроите връзката. Натиснете и задръжте бутона (Wi-Fi) на саундбара за 8 секунди, за да нулирате Wi-Fi връзката.

WPS режим

Ако рутерът ви има Wi-Fi Protected Setup (WPS), можете да настроите връзката, без да въвеждате парола.

1 Натиснете и задръжте бутона за Wi-Fi за 4 секунди. Ще чуете звуков сигнал и лампичката за Wi-Fi ще започне да мига двукратно.

2 Натиснете бутона WPS на рутера ви. Бутонът обикновено е маркиран с това лого на WPS.

3 Следвайте инструкциите в приложението Philips Sound, захранвано от DTS Play-Fi, за да започнете сдвояването.

Бележка

- WPS не е стандартна функция на всички рутери. Ако рутерът ви няма WPS, използвайте стандартна Wi-Fi настройка.
- Натиснете бутона (Wi-Fi) еднократно, ако искате да излезете от WPS режима, или той ще излезе автоматично след 2 минути.

4 Използване на вашия саундбар

Този раздел ви помага да използвате саундбара, за да възпроизвеждате аудио от свързаните устройства.

Преди да започнете

- Направете необходимите връзки, описани в ръководството за бърз старт и потребителското ръководство.
- Превключете саундбара към правилния източник за други устройства.

Включване и изключване

- Когато свържете уреда за пръв път към електрическия контакт, уредът ще бъде в режим на готовност STANDBY. Индикаторът STANDBY ще светне в бяло.

Състояние на захранването	Действие	Функция
Включено		• Следва състоянието на източника.
Полуготовност	Натиснете бутона ⏻ еднократно	• Wi-Fi все още е включена. • Все още поддържа Play-Fi и Airplay2.
Еко готовност	Натиснете и задръжте бутона ⏻ за 5 секунди	• Wi-Fi е изключена. • Продуктът влиза в режим на по-ниска консумация на енергия. • Рестартирането на системата ще отнеме относително по-дълго време.

Автоматичен режим на готовност

Модулът автоматично преминава в режим на готовност след около 15 минути, ако връзката с телевизора или външния модул бъде прекъсната (или USB, BT, Play-Fi функцията бъде пусната или сложена на пауза) или бъдат изключени.

- За да изключите модула напълно, извадете щепсела от електрическия контакт.
- Моля, изключвайте модула напълно, за да пестите енергия, когато не се използва.

Избор на режими

1 Натискайте бутона ➲ на модула или на дистанционното управление, за да изберете **AUX**, **OPTICAL**, **HDMI eARC/ARC, HDMI 1, HDMI 2**, **BT** или **USB** режим.
   ↳ Избраният режим ще се покаже на дисплея.
   ↳ Play-Fi не е опционален източник. Play-Fi трябва да се контролира директно от приложението.

Регулиране на силата на звука

Настройване на силата на звука на саундбара

1 Натискайте 🔈 **+/-** (**Сила на звука**) за увеличаване или намаляване на силата на звука.
   - За да спрете звука, натиснете (**Без звук**).
   - За да върнете звука, натиснете (**Без звук**) отново или натиснете **Vol+/Vol-** (**Сила на звука**).

Настройване на силата на звука на събуфера

1 Натискайте (Sub) **+/-** (**subwoofer**) за увеличаване или намаляване на звука на събуфера.

Звуков режим Dolby

Насладете се на завладяващо аудио изживяване със звуковите режими на Dolby.

1 Натиснете бутона ◗◖ на дистанционното управление, за да включите или изключите режима Dolby.
- **Вкл.**: Създава слухово изживяване Dolby.
- **Изкл.**: Двуканален стерео звук. Идеален за слушане на музика.

Фабрично нулиране

Нулира устройството до настройката по подразбиране

- В режим на готовност натиснете последователно бутоните [▶, ◀ vol-] на дистанционното управление, на дисплея се показва „RESET“, за да нулирате към фабричните настройки по подразбиране на хоста.
- Настройването е включено, натиснете и задръжте бутона ←, докато на дисплея се покаже „RESET“, за да нулирате Wi-Fi модула към фабричните настройки по подразбиране.

Меню за настройване

Модулът ви позволява да конфигурирате разширени настройки, за да ви осигури още по-добро изживяване.

1 Натиснете бутона ⚙ (MENU) на дистанционното управление, за да отворите менюто.

2 Изберете съдържанието с ▼/▲ (надолу / нагоре) на дистанционното управление.

Дисплей ⚙	Описание
EQ	Избор на ефект на еквалайзера (EQ)
BASS	Регулиране нивото на басите
TREB	Регулиране нивото на високите честоти
AV SYNC	Задаване на забавянето на аудиото
CENT	Регулиране силата на звука на централния канал (Само за TAB8805, TAB8905)
TOP	Регулиране силата на звука на горния канал (Само за TAB8905)
DIM	Регулиране яркостта на дисплея
DISPLAY	Автоматично изключване на дисплея
KEY TONE	Включване/изключване на звука при натискане на бутони

3 Натиснете ▶❚❚ (Enter), за да потвърдите избора си.

4 Променете първоначалните стойности за всяка от настройките с курсорите ◀/▶ (Ляво / дясно).

5 Натиснете ▶❚❚ (Enter), за да потвърдите избора си.

- За да се върнете към предишния екран / да излезете от настройките, натиснете ← (Назад).
- Ако в рамките на 5 секунди не бъде натиснат никой бутон, системата автоматично ще излезе от менюто.

EQ

Изберете предварително зададени режими за звука, които да пасват на вашето видео и музика: **MOVIE, MUSIC, VOICE, STADIUM, CUSTOM**.

- **MOVIE:** Създава слухово съраунд изживяване. Идеален за гледане на филми.
- **MUSIC:** Създава двуканален или многоканален стерео звук. Идеален за слушане на музика.
- **VOICE:** Създава звуков ефект, който прави човешкия глас по-ясен и го откроява за слушане.
- **STADIUM:** Създава атмосфера, сякаш гледате спортна игра на стадион.
- **CUSTOM:** Персонализирайте звука спрямо своите предпочитания. Трябва да се настрои чрез приложението Fine Tune.
  ↳ По подразбиране, еквалайзерът е настроен на MOVIE.

BASS/TREBLE

Регулиране нивото на басите/високите честоти
↳ BAS-5 ~ BAS +5
↳ TRB-5 ~ TRB +5
↳ По подразбиране басите/високите честоти са настроени на 0.

AV SYNC

Задаване на забавянето на аудиото.

- Обработката на видео изображения понякога е по-дълга от времето, необходимо за обработка на аудио сигнала. Това се нарича „забавяне“. Функцията за забавяне на аудиото е предназначена за коригиране на това забавяне.
- Задайте забавянето на аудиото само за текущия режим на възпроизвеждане. (Както е предвидено в режим на забавяне на аудио за HDMI ARC, режимът на забавяне е валиден само за HDMI ARC).
  - ↳ AV00 ~ AV200
  - ↳ По подразбиране забавянето на аудиото е настроено на 00.

CENT (CENTER)

(само за TAB8805, TAB8905)

Регулиране силата на звука на централния канал.

- ↳ CTR-5 ~ CTR +5
- ↳ По подразбиране силата на звука на централния канал е настроена на 0.

TOP (само за TAB8905)

Регулиране силата на звука на горния канал.

- ↳ TOP +5 ~ TOP –5
- ↳ По подразбиране силата на звука на горния канал е настроена на 0.

DIM

Регулиране яркостта на дисплея.

- ↳ DIM 03, DIM 02, DIM 01
- ↳ По подразбиране димерът е настроен на DIM 03.

DISPLAY

Задайте, за да се изключва дисплеят автоматично (с изключение на Wi-Fi LED индикатора) след 3 секунди бездействие от страна на потребителя.

- ↳ ON: Настройва дисплея да е включен
- ↳ OFF: Настройва дисплея да е изключен
- ↳ По подразбиране дисплеят е настроен на ON.

KEY TONE

Включване/изключване на звука при натискане на бутони.

- ↳ ON: Зададен на „Включено“
- ↳ OFF: Зададен на „Изключено“
- ↳ По подразбиране звукът при натискане на бутони е изключен.

Работа с Bluetooth

Свържете през Bluetooth саундбара към вашето Bluetooth устройство (например iPad, iPhone, iPod touch, телефон с Android или лаптоп) и ще можете да слушате аудио файловете, съхранени на устройството, през високоговорителите на саундбара.

1. Натискайте бутона ⟲ на модула или натиснете бутона BT на дистанционното управление, за да превключите саундбара на режим Bluetooth.
   - ↳ **NO BT** се показва на панела с дисплея.
2. На Bluetooth устройството включете Bluetooth, потърсете и изберете **Philips TAB8505**, за да започнете връзката (вижте потребителското ръководство на Bluetooth устройството за това как се активира Bluetooth).
3. Изчакайте, докато чуете гласовото съобщение от саундбара.
   - ↳ Ако връзката е успешна, на дисплея се показва **BT**.
4. Избирайте и пускайте аудио файлове или музика на вашето Bluetooth устройство.
   - Ако има входящо повикване по време на възпроизвеждане, възпроизвеждането на музика се поставя на пауза. Възпроизвеждането се подновява, когато повикването приключи.
   - Ако вашето Bluetooth устройство поддържа AVRCP профил, на дистанционното управление можете да натиснете ◀/▶, за да прескочите към песен, или да натиснете ▶II за пауза/подновяване на възпроизвеждането.
5. За да излезете от режим Bluetooth, изберете друг източник.
   - Когато превключите обратно към режим Bluetooth, Bluetooth връзката остава активна.
   - Ако искате да свържете вашия саундбар към друго Bluetooth

устройство, натиснете и задръжте ⟲ на дистанционното управление, за да прекъснете връзката с текущо свързаното Bluetooth устройство.

Бележка

- Bluetooth устройство, което поддържа Bluetooth профил A2DP AVRCP и с Bluetooth версия 4.2 + EDR.
- Максималният работен обхват между саундбара и Bluetooth устройство е приблизително 10 метра (30 фута).
- Не се гарантира съвместимост с всички устройства с Bluetooth.
- Стриймингът на музика може да се прекъсва от пречки между устройството и саундбара като например стени, метални корпуси, които покриват устройството, или други устройства наблизо, които работят на същата честота.

Работа с AUX / OPTICAL / HDMI ARC

Уверете се, че модула е свързан към телевизора или аудио устройството.

1 Натискайте бутона ⟲ на модула или на дистанционното управление, за да изберете режим **AUX**, **OPTICAL**, **HDMI eARC/ARC, HDMI 1, HDMI 2**.

2 Работете с аудио устройството директно за функции за възпроизвеждане.

3 Натискайте бутоните **VOL +/-**, за да регулирате силата на звука до желаното ниво.

Съвет

- Когато сте в режим OPTICAL/HDMI ARC, ако от модула не се чува звук и индикаторът за състояние мига, може да се наложи да активирате PCM или Dolby Digital Signal изход на устройството-източник (например телевизор, DVD или Blu-ray плейър).
- Устройството може да не е способно да декодира всички цифрови аудио формати от входния източник. В този случай устройството ще е без звук. Това НЕ е дефект. Уверете се, че настройката на звука на входния източник (например телевизор, игрова конзола, DVD плейър и др.) е зададена на PCM или Dolby Digital (вижте потребителското ръководство на устройството-входен източник за аудио настройките му) с HDMI 1 / HDMI 2 / HDMI ARC / оптичен вход.
- В режим HDMI, когато се влезе в аудио формат DOLBY ATMOS, дисплеят на саундбара показва DOLBY ATMOS.
- Когато се влезе в аудио формат DOLBY DIGITAL, ако съраунд звукът е включен, на дисплея на стената ще се покаже DOLBY SURROUND, ако съраунд звукът е изключен, ще се покаже DOLBY AUDIO.
- Когато се влезе в аудио формат PCM, дисплеят на саундбара показва PCM AUDIO.
- Когато се влезе в аудио формати, които не са PCM или DOLBY DIGITAL, устройството не извежда звук и на дисплея се показва ERROR.

Работа с USB

Наслаждавайте се на аудио от USB устройство за съхранение като MP3 плейър, USB флаш памет и др.

1 Вкарайте USB устройството.

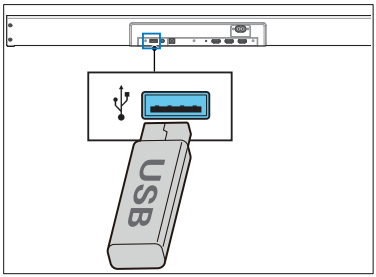

2 Натискайте бутона ⟲ на модула или на дистанционното управление, за да изберете режим **USB**.

3 По време на възпроизвеждане:

Бутон	Действие
▶II	Старт, пауза или подновяване на възпроизвеждане.
⏮ / ⏭	Прескачане към предишната или следващата песен.

Съвети

- Този продукт може да не е съвместим с определени видове USB устройства за съхранение.
- Ако използвате USB удължителен кабел, USB хъб или USB мултифункционален четец на карти, USB устройството за съхранение може да не бъде разпознато.
- Не вадете USB устройството за съхранение, докато се четат файлове.
- Модулът поддържа USB устройства с до 32 GB памет.
- Този модул може да възпроизвежда MP3 / WAV / FLAC.
- Поддръжка за USB порт: 5 V ⎓ 500 mA.

Слушане на Spotify

Използвайте телефона, таблета или компютъра си като дистанционно управление за Spotify. Отидете на spotify.com/connect, за да научите как.

Надграждане на фърмуера

За да получите най-добрите функции и поддръжка, актуализирайте продукта си с най-новата версия на фърмуера.

Опция 1:

Актуализирайте фърмуера чрез приложението Philips Sound (Настройки > PS Fine Tune)

Фърмуерът за MCU и DSP може да се надгради до най-новата версия чрез приложението Philips Sound, захранвано от DTS Play-Fi. Моля, отидете в менюто за настройки и изберете опцията PS Fine Tune, за да проверите. Ако има публикувана актуализация, можете да натиснете иконата за надграждане за автоматично продължаване. Когато този продукт е свързан към Wi-Fi, той може да получава актуализация на фърмуера по въздуха. Винаги надграждайте с най-новата версия на фърмуера, за да подобрите производителността на този продукт.

Опция 2:

Актуализирайте фърмуера чрез USB

1 Проверете дали има по-нова версия на фърмуера на www.philips.com/support. Потърсете вашия модел и кликнете върху „Софтуер и драйвери“.

2 Изтеглете фърмуера на USB флаш устройство.

3 Следвайте инструкциите за надграждане на фърмуера.

5 Продуктови спецификации

Бележка

- Спецификациите и дизайнът подлежат на промяна без предизвестие.

Bluetooth / Безжични модули

- Bluetooth профили: A2DP, AVRCP
- Версия на Bluetooth: 4.2 + EDR
- Честотен диапазон/изходна мощност: 2400 MHz ~ 2483,5 MHz / ≤ 5 dBm
- 2,4 G безжичен честотен обхват / изходна мощност: 2400 MHz ~ 2483 MHz / ≤ 6 dBm

Поддържана мрежа

- WiFi IEEE 802.11a/b/g/n/ac безжичен честотен диапазон (Wi-Fi) / предавателна радиочестотна мощност
  2,4 G Wi-Fi: 2400 MHz ~ 2483,5 MHz / ≤ 20 dBm
  5,1 G Wi-Fi: 5150 MHz ~ 5350 MHz / ≤ 20 dBm
  5,8 G Wi-Fi: 5725 MHz ~ 5850 MHz / ≤ 14 dBm

Главен модул

- Захранване: 100- 240 V~ 50 / 60 Hz
- Изходна мощност: 120 W
- Потребление на енергия: 25 W
- Потребление в режим на готовност: < 0,5 W
- USB: 5 V ⎓ 500 mA
- Честотен отговор: 150 Hz- 20 KHz
- Входяща чувствителност за аудио: 500 mV
- Импеданс на високоговорителите: 8 Ω x 2
- Размери (Ш x В x Д): 900 x 57 x 110 mm
- Тегло: 2,4 kg
- Работна температура: 0 °C- 45 °C

Събуфер

- Захранване: 100- 240 V~, 50- 60 Hz
- Изходна мощност: 80 W
- Потребление на енергия: 20 W
- Потребление на енергия в готовност: < 0,5 W
- Честотен отговор: 35 Hz- 150 Hz
- Импеданс: 4 Ω
- Размери (Ш x В x Д): 120 x 403 x 300 mm
- Тегло: 4,8 kg
- Работна температура: 0°C- 45°C

Дистанционно управление

- Разстояние/ъгъл: 6 м / 30°
- Вид батерии: CR2025

Поддържани аудио формати

- **HDMI eARC/ARC**
  Dolby Digital, Dolby Digital plus, Dolby True HD, Dolby Atmos®, LPCM 2ch/Mch , Dolby MAT.
- **HDMI IN1/ HDMI IN2**
  Dolby Digital, Dolby Digital plus, Dolby True HD, Dolby Atmos®, LPCM 2ch/Mch , Dolby MAT.
- **OPTICAL**
  Dolby Digital, Dolby Digital plus, LPCM 2ch
- **BLUETOOTH**
  SBC
- **USB**
  MP3 / WAV / FLAC
- **Видео**
  Подобряване на видеото: 4K Video Pass-through, Dolby Vision, HDR10, HDR10+

6 Отстраняване на неизправности

Предупреждение

- Риск от токов удар. Никога не премахвайте корпуса на този уред.

За да бъде валидна гаранцията, никога не се опитвайте да поправяте продукта сами. Ако имате проблеми при използването на продукта, проверете следните неща, преди да поискате сервизно обслужване. Ако още имате проблем, потърсете поддръжка на www.philips.com/support.

Главен модул

Бутоните на главния модул не работят.

- Изключете от захранването за няколко минути, след което свържете отново.

Няма захранване

- Уверете се, че AC кабелът е свързан правилно.
- Уверете се, че AC контактът подава захранване.
- Натиснете бутона за режим на готовност на дистанционното управление или саундбара, за да включите саундбара.

Звук

От високоговорителя на саундбара няма звук.

- Свържете аудио кабела на вашия саундбар към телевизора или други устройства. Все пак не ви трябва отделна аудио връзка, когато:
  - саундбарът и телевизора са свързани чрез HDMI ARC връзка, или
  - към конектора HDMI IN на саундбара ви е свързано устройство.
- На дистанционното управление изберете правилния аудио източник.
- Уверете се, че не сте спрели звука на саундбара.
- Нулирайте продукта до фабричните му настройки (вижте „Прилагане на фабричните настройки“).

От безжичния събуфер няма звук.

- Свържете събуфера ръчно към главния модул. Увеличете звука.
- Натиснете бутона за увеличаване на звука на дистанционното управление или саундбара.
- Когато използвате някой от цифровите входове, ако няма аудио:
  - Опитайте да настроите ТВ изхода на PCM или.
  - Свържете директно с вашия Blu-ray/друг източник, някои телевизори не предават дигитално аудио.
- Може телевизорът ви да е зададен на вариращ аудио изход. Потвърдете, че настройката за аудио изход е зададена на ФИКСИРАН или СТАНДАРТЕН, а не на ВАРИРАЩ. Консултирайте се с потребителското ръководство на телевизора за по-подробна информация.
- Ако използвате Bluetooth се уверете, че силата на звука на устройството-източник е увеличена и звукът на устройството не е спрян.
- Когато възпроизвеждането зацикли и няма звук в Wi-Fi режим, проверете дали домашната ви мрежа е наред.

Изкривен звук или ехо.

- Ако възпроизвеждате аудио от телевизора през този продукт, проверете дали звукът на телевизора не е спрян.

Аудиото и видеото не са синхронизирани.

- Натиснете, за да синхронизирате аудиото с видеото.

Bluetooth

Някое устройство не може да се свърже със саундбара.

- Устройството не поддържа съвместимите профили, необходими за саундбара.
- Не сте активирали функцията за Bluetooth на устройството. Вижте потребителското ръководство на устройството за това как се активира функцията.
- Устройството не е свързано правилно. Свържете устройството правилно.
- Саундбарът вече е свързан с друго Bluetooth устройство. Прекратете връзката със свързаното устройство и опитайте отново.

Качеството на аудиото, възпроизвеждано от свързано Bluetooth устройство, е ниско.

- Bluetooth обхватът е слаб. Преместете устройството по-близо до саундбара или отстранете евентуалните пречки между устройството и саундбара.

Не намирам Bluetooth името на този модул на моето Bluetooth устройство.

- Уверете се, че функцията за Bluetooth е активирана на вашето Bluetooth устройство.
- Сдвоете отново модула с вашето Bluetooth устройство.

Wi-Fi

Не може да се установи Wi-Fi връзка.

- Проверете наличието на WLAN мрежа на рутера.
- Поставете Wi-Fi рутера по-близо до устройството.
- Уверете се, че паролата е точна.
- Проверете функцията WLAN или рестартирайте модема и Wi-Fi рутера.

Dolby Atmos

Не може да се постигнат изключителни ефекти с Dolby Atmos.

- При връзки, които не са HDMI (като използване на USB, Bluetooth, OPTICAL или AUDIO IN) се генерират ограничени сраунд ефекти. Вижте раздела на „Dolby Atmos“ за това как да постигнете най-добрите ефекти на Dolby Atmos.

Play-Fi

В приложението не се откриват поддържаните от Play-Fi устройства.

- Уверете се, че устройството е свързано към Wi-Fi.

Не може да се възпроизвежда музика от Play-Fi.

- Възможно е определена мрежова услуга или съдържание, налични чрез устройството, да не са достъпни, ако доставчикът е прекратил своята услуга.
- Когато първата настройка не е успешна, затворете приложението Philips Sound, захранвано от DTS Play-Fi. Рестартирайте приложението.
- Когато високоговорителят е бил настроен за стерео двойки или сраунд звук, високоговорителят трябва да бъде откачен от приложението, преди да се използва отделно.

Дистанционното управление не работи

- Преди да натиснете някой бутон за управление на възпроизвеждането, първо изберете правилния източник.
- Намалете разстоянието между дистанционното управление и модула.
- Поставете батерията с полюсите (+/-), както е показано.
- Сменете батерията.
- Насочвайте дистанционното управление директно към сензора в предната част на уреда.

Има функция за изключване след 15 минути, едно от изискванията на стандарта ERPII за пестене на енергия

- Когато нивото на сигнала от външен вход е прекалено ниско, модулът се изключва автоматично след 15 минути. Моля, увеличете силата на звука на външното устройство.

Събуферът бездейства или индикаторът на събуфера не светва

- Моля, изключете захранващия кабел от електрическия контакт и го включете отново след 3 минути, за да нулирате събуфера.

Търговски марки

За патентите на DTS вижте http://patents.dts.com. Произведено по лиценз от DTS, Inc. (за фирми със седалище в САЩ/Япония/Тайван) или по лиценз от DTS Licensing Limited (за всички други фирми). DTS, Play-Fi и логото на DTS Play-Fi са регистрирани търговски марки или търговски марки на DTS, Inc. в САЩ и други страни. ©2020 DTS, INC. ВСИЧКИ ПРАВА ЗАПАЗЕНИ.

Логото Wi-Fi CERTIFIED™ е регистрирана търговска марка на Wi-Fi Alliance®.

Google, Google Play и Chromecast built-in са търговски марки на Google LLC. Google Асистент не се предлага на определени езици и в определени страни.

За да контролирате този високоговорител с поддръжка на AirPlay 2 се изисква iOS 11. 4 или по-нова. Използването на етикета Works with Apple означава, че даден аксесоар е проектиран да работи специално с технологията, идентифицирана на етикета, и е сертифициран от търговски марки на Apple Inc., регистрирани в САЩ и други страни.

Apple® и AirPlay® са търговски марки на Apple Inc., регистрирани в САЩ и други страни.

Софтуерът Spotify е предмет на лицензи на трети страни, които се намират тук: www.spotify.com/connect/third-party-licenses.

Термините HDMI, HDMI High-Definition Multimedia Interface и логото на HDMI са търговски марки или регистрирани търговски марки на HDMI Licensing Administrator, Inc.

Dolby, Dolby Vision, Dolby Atmos и символът Double-D са регистрирани търговски марки на Dolby Laboratories Licensing Corporation. Произведено по лиценз на Dolby Laboratories. Поверителни непубликувани произведения. Авторско право © 2012-2020 Dolby Laboratories. Всички права запазени.

Обозначението и логата с думата Bluetooth® са регистрирани търговски марки, собственост на Bluetooth SIG, Inc. и всяко ползване на подобни марки от MMD Hong Kong Holding Limited е по лиценз. Всички други търговски марки са собственост на съответните си притежатели.

Спецификациите подлежат на промяна без предизвестие.

Моля, посетете https://www.philips.com/support за най-новите актуализации и документи.

Philips и емблемата с щит на Philips са регистрирани търговски марки на Koninklijke Philips N.V. И се използват по лиценз. Този продукт е произведен и се продава на отговорността на MMD Hong Kong Holding Limited или някой неин филиал и MMD Hong Kong Holding Limited носи гаранционната отговорност във връзка с този продукт.