Register your product and get support at

www.philips.com/welcome

HTS5131

EN User manual

HI उपयोगकर्ता पुस्तिका

RU Руководство пользователя

UK Посібник користувача

PHILIPS

Содержание

1 Справка и поддержка 2
Учебные материалы 2
Часто задаваемые вопросы 2
Обращение в компанию Philips 2

2 Предупреждение 2
Авторские права 2
Соответствие нормативам 2
Сетевой предохранитель 2
Программное обеспечение с открытым исходным кодом 3
Товарные знаки 3

3 Важная информация 4
Техника безопасности 4
Осторожное обращение с устройством 5
Забота об окружающей среде 6

4 Домашний кинотеатр 6
Основное устройство 6
Пульт ДУ 7

5 Подключение домашнего кинотеатра 8
Сабвуфер 8
Разъемы 9
Подключение к телевизору 10
Подключение звука с телевизора или других устройств 12
Интернет 13

6 Использование домашнего кинотеатра 15
Выбор режима звука 15
Диски 16
Запоминающие устройства USB 18
DivX 19
Параметры аудио, видео и изображений 20
Радио 22
MP3-плеер 23
iPod и iPhone 23
Видео с портала YouTube 23
Веб-альбомы Picasa 24
EasyLink 25

7 Изменение настроек 26
Изображение 26
Звук 27
Язык 27
Ограничение на просмотр 28
Энергосбережение 29
Восстановление заводских установок 29

8 Крепление на стене и использование подставки 30
Крепление на стене 30
Подставка для домашнего кинотеатра и телевизора — STS1100/STS1300 30

9 Обновление программного обеспечения 31
Проверка версии ПО 31
Обновление ПО через сеть Интернет. 31
Обновление ПО с помощью устройства USB 31

10 Характеристики изделия 32

11 Устранение неисправностей 35

12 Коды языков 38

13 Указатель 39

Русский

1 Справка и поддержка

Просмотреть учебные видеоматериалы, загрузить обновления программного обеспечения и найти ответы на часто задаваемые вопросы, касающиеся вашего изделия, можно на веб-сайте www.philips.com.

Учебные материалы

Для настройки домашнего кинотеатра и получения дополнительной информации обратитесь к учебным видеоматериалам на веб-сайте www.philips.com/support.

Часто задаваемые вопросы

В случае возникновения проблем см. раздел с ответами на часто задаваемые вопросы (ЧЗВ), посвященные вашему домашнему кинотеатру, на веб-сайте по адресу www.philips.com/support.

Если проблему решить не удалось, обратитесь в местный центр поддержки потребителей Philips.

Предупреждение

- Не пытайтесь ремонтировать домашний кинотеатр самостоятельно. Это может привести к необратимым повреждениям домашнего кинотеатра или лишить силы вашу гарантийную карту.

Обращение в компанию Philips

При обращении в компанию Philips необходимо назвать номер модели и серийный номер изделия. Серийный номер и номер модели указаны на задней панели устройства. Перед обращением в компанию Philips запишите эти номера.

Номер модели

_____

Серийный номер

_____

2 Предупреждение

В данном разделе содержится юридическая информация и сведения о товарных знаках.

Авторские права

В данном изделии используется технология защиты авторских прав, защищенная некоторыми патентами США и другими правами на интеллектуальную собственность Rovi Corporation. Разборка или реконструирование запрещены.

Защита авторских прав в Великобритании

Для записи и воспроизведения материалов может потребоваться разрешение владельца авторских прав. См. закон об авторском праве 1956 г. и законы об охране прав исполнителей 1958–1972 гг.

Соответствие нормативам

CE

Данное изделие соответствует основным требованиям и другим соответствующим положениям директив 2006/95/EC (Директива по низковольтным устройствам) и 2004/108/EC (Директивы по EMC).

Сетевой предохранитель

Эта информация применима только к изделиям с сетевой вилкой английского стандарта.

Данное устройство оснащено одобренной к применению литой сетевой вилкой. Для замены используйте предохранитель со следующими характеристиками:

- соответствие параметрам, указанным на вилке;
- соответствие стандарту BS 1362;
- наличие маркировки ASTA.

В случае возникновения сомнений при выборе типа предохранителя обратитесь в торговую организацию по месту приобретения.

Предупреждение. В соответствии с директивой EMC (2004/108/EC) запрещается отсоединять вилку от шнура питания.

Программное обеспечение с открытым исходным кодом

Компания Philips Electronics Singapore Pte Ltd предлагает предоставить по запросу копию соответствующего полного исходного кода для пакетов защищенного авторским правом программного обеспечения с открытым кодом, которое используется в настоящем изделии и в отношении которого согласно соответствующим лицензиям отправляется такой запрос. Это предложение действительно в течение трех лет с момента приобретения изделия по отношению к каждому, кто получил эту информацию. Для получения исходного кода обратитесь по адресу: open.source@philips.com. Если вы предпочитаете не использовать электронную почту или вы не получили подтверждения получения в течение недели после отправки письма на указанный электронный адрес, обращайтесь по адресу: Open Source Team, Philips Intellectual Property & Standards, P.O. Box 220, 5600 AE Eindhoven, The Netherlands". Если вы не получили своевременного подтверждения относительно вашего письма, обратитесь по адресу электронной почты, указанному выше. Тексты лицензий и официальных заявлений для программного обеспечения с открытым кодом, используемого в настоящем изделии, приведены в отдельном буклете.

Товарные знаки

Blu-ray Disc, Blu-ray и логотип Blu-ray Disc являются товарными знаками организации Blu-ray Disc Association.

DVD является товарным знаком корпорации DVD FLLC (DVD Format and Logo Corporation).

BONUSVIEW™

BD LIVE и BONUSVIEW являются товарными знаками группы компаний Blu-ray Disc Association.

x.v.Colour

x.v.Colour является товарным знаком компании Sony Corporation.

Java и другие товарные знаки и логотипы Java являются товарными знаками или зарегистрированными товарными знаками Sun Microsystems, Inc. в США и/или других странах.

Изготовлено по лицензии согласно патентам США: 5,451,942; 5,956,674; 5,974,380; 5,978,762; 6,226,616; 6,487,535; 7,392,195; 7,272,567; 7,333,929; 7,212,872 и другим патентам, выданным и оформляемым в настоящее время в США и других странах. DTS и Symbol являются зарегистрированными товарными знаками, а DTS-HD, DTS-HD Master Audio | Essential и DTS являются логотипами и товарными знаками DTS, Inc. Продукт поставляется вместе с программным обеспечением. © DTS, Inc. Все права защищены.

Изготовлено по лицензии Dolby Laboratories. Dolby и символ двойного D являются товарными знаками Dolby Laboratories.

DivX ®, DivX Certified ®, DivX Plus™ HD и соответствующие логотипы являются товарными знаками компании DivX, Inc. и используются по лицензии.

О ФОРМАТЕ ВИДЕО DIVX. DivX ® — это формат цифрового видео, созданный компанией DivX, Inc. Это устройство, официально сертифицированное по стандарту DivX ®, позволяет воспроизводить видео DivX. Для получения более подробных сведений и программных средств для преобразования файлов в DivX-видео посетите веб-сайт divx.com.

ОБ УСЛУГЕ DIVX VIDEO-ON-DEMAND. Это устройство, сертифицированное по стандарту DivX ®, должно быть зарегистрировано для воспроизведения приобретенных фильмов DivX Video-on-Demand (VOD). Для получения кода регистрации найдите раздел DivX VOD в меню настройки устройства. Для получения дополнительной информации о процессе регистрации перейдите на веб-сайт vod.divx.com.

HDMI, логотип HDMI и High-Definition Multimedia Interface (мультимедийный интерфейс высокой четкости) являются товарными знаками или зарегистрированными товарными знаками компании HDMI Licensing LLC в США и других странах.

CLASS 1
LASER PRODUCT

3 Важная информация

Перед включением домашнего кинотеатра ознакомьтесь со всеми инструкциями. Гарантия не распространяется на повреждения, вызванные несоблюдением инструкции.

Техника безопасности

Возможно короткое замыкание или возгорание

- Не подвергайте домашний кинотеатр и дополнительные устройства воздействию дождя или воды. Никогда не размещайте рядом с устройством сосуды с жидкостью, например, вазы. В случае попадания жидкости на поверхность или внутрь домашнего кинотеатра немедленно отключите его от электросети. Обратитесь в центр поддержки потребителей Philips для проверки телевизора перед его дальнейшим использованием.
- Не помещайте домашний кинотеатр и дополнительные устройства вблизи источников открытого пламени или других источников тепла, в том числе избегайте воздействия прямых солнечных лучей.
- Никогда не вставляйте посторонние предметы в вентиляционные разъемы и другие отверстия домашнего кинотеатра.
- Если шнур питания или штепсель прибора используются для отключения устройства, доступ к ним должен оставаться свободным.
- Во время грозы отключайте домашний кинотеатр от электросети.
- Для извлечения вилки из розетки электросети тяните за вилку, а не за шнур.

Возможно короткое замыкание или возгорание

- Перед подключением домашнего кинотеатра к электросети убедитесь, что напряжение источника питания соответствует напряжению, указанному на задней или нижней панели изделия. Не подключайте домашний кинотеатр к источнику питания, если параметры электросети отличаются.

Риск повреждения домашнего кинотеатра!

- При монтаже домашнего кинотеатра на стене: используйте только прилагаемый кронштейн для настенного крепления. Стена для крепления домашнего кинотеатра должна быть достаточно прочной, чтобы выдержать вес изделия и кронштейна. Koninklijke Philips Electronics N.V. не несет ответственности за неправильно выполненный монтаж, повлекший за собой несчастный случай или травму.
- Для динамиков с подставками: используйте только прилагаемые динамики. Надежно закрепите динамики на подставках. Поместите собранные подставки на плоскую, выровненную поверхность, которая способна выдержать вес динамика и подставки.
- Не устанавливайте изделие или другие предметы на шнуры питания или электрические приборы.
- После транспортировки изделия при температуре ниже 5° C удалите упаковку и подождите, пока его температура достигнет комнатной, а затем подключите домашний кинотеатр к розетке электросети.
- Видимое и невидимое лазерное излучение в открытом состоянии. Избегайте воздействия излучения.
- Запрещается прикасаться к линзам внутри отделения для диска.
- Отдельные детали данного изделия могут быть изготовлены из стекла. Во избежание повреждения изделия и получения травм соблюдайте осторожность при переноске.

Риск перегрева

- Никогда не устанавливайте изделие в ограниченном пространстве. Для обеспечения вентиляции оставляйте вокруг домашнего кинотеатра не менее 10 см свободного пространства. Убедитесь, что занавески или другие объекты не закрывают вентиляционные отверстия устройства.

Вероятность загрязнения!

- Не устанавливайте одновременно элементы питания разных типов (старые и новые; угольные и щелочные и т.п.).
- При разрядке батарей или в случае длительного простоя устройства батареи необходимо извлечь.
- Батареи содержат химические вещества и должны быть утилизированы в соответствии с установленными правилами.

Опасность проглотить батареи!

- В устройстве/пульте ДУ может содержаться плоская батарея, которую легко могут проглотить дети. Хранить батареи необходимо в недоступном для детей месте!

Осторожное обращение с устройством

- Не помещайте в отделение для дисков посторонние предметы.
- Не помещайте в отделение для дисков деформированные или треснувшие диски.
- Если устройство не используется в течение продолжительного времени, извлеките диски из отделения для дисков.
- Для очистки устройства используйте только микроволоконный материал.

Забота об окружающей среде

Изделие разработано и изготовлено с применением высококачественных деталей и компонентов, которые подлежат переработке и повторному использованию.

Маркировка символом перечеркнутого мусорного бака означает, что данное изделие попадает под действие директивы Европейского совета 2002/96/EC. Узнайте о раздельной утилизации электротехнических и электронных изделий согласно местному законодательству.

Действуйте в соответствии с местными правилами и не выбрасывайте отработавшее изделие вместе с бытовыми отходами.

Правильная утилизация отработавшего изделия поможет предотвратить возможные негативные последствия для окружающей среды и здоровья человека.

В изделии содержатся элементы питания, которые попадают под действие директивы EC 2006/66/EC и не могут быть утилизированы вместе с бытовым мусором.

Узнайте о раздельной утилизации элементов питания согласно местному законодательству, так как правильная утилизация поможет предотвратить негативные последствия для окружающей среды и здоровья человека.

4 Домашний кинотеатр

Поздравляем с покупкой и приветствуем вас в клубе Philips! Чтобы воспользоваться всеми преимуществами поддержки Philips, зарегистрируйте домашний кинотеатр на веб-сайте www.philips.com/welcome.

Основное устройство

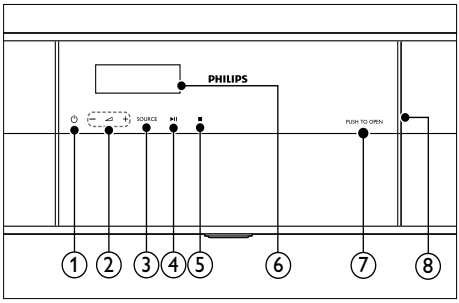

1. **⏻ (Режим ожидания – включен)**
   Включение домашнего кинотеатра или переключение его в режим ожидания.
2. **◿ +/- (Громкость)**
   Увеличение или уменьшение громкости.
3. **SOURCE**
   Выберите для домашнего кинотеатра источник аудио- и видеосигнала.
4. **▶❚❚ (Воспроизведение/Пауза)**
   Запуск, пауза или возобновление воспроизведения.
5. **■ (Стоп)**
   Остановка воспроизведения.
6. **Дисплей**
7. **PUSH TO OPEN**
   Нажмите, чтобы открыть отделение для диска.
8. **Отделение для диска**

Пульт ДУ

В данном разделе содержится информация о пульте дистанционного управления.

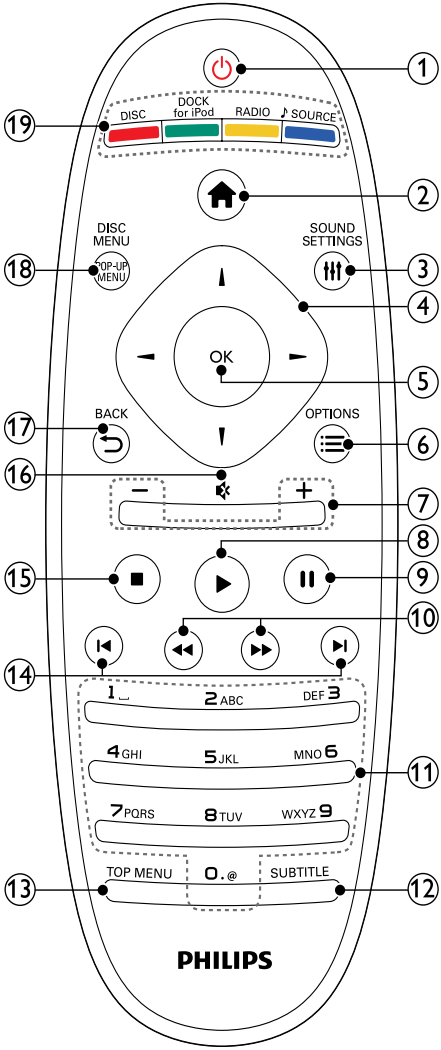

① **⏻ (Режим ожидания – включен)**
- Включение домашнего кинотеатра или переключение его в режим ожидания.
- При включенной функции EasyLink нажмите и удерживайте данную кнопку не менее трех секунд, чтобы переключить в режим ожидания все устройства с поддержкой HDMI.

② **⌂ (Основное меню)**
Доступ к основному меню.

③ **SOUND SETTINGS**
Вход или выход из меню звуковых параметров.

④ **Кнопки перемещения**
- Перемещение по меню.
- В режиме радио: нажмите кнопку влево или вправо, чтобы начать автоматический поиск радиостанций.
- В режиме радио: нажимайте кнопку вверх и вниз для настройки радиочастот.

⑤ **OK**
Подтверждение ввода или выбора.

⑥ **OPTIONS**
- Дополнительные опции воспроизведения при проигрывании диска или устройства хранения USB.
- В режиме радио: установка радиостанций.

⑦ **+/- (Громкость)**
Увеличение или уменьшение громкости.

⑧ **▶ (Воспроизведение)**
Запуск или возобновление воспроизведения.

⑨ **❚❚ (Пауза)**
Приостановка воспроизведения.

⑩ **◀◀ / ▶▶ (Быстрая перемотка назад/Быстрая перемотка вперед)**
Поиск назад или вперед. Нажимайте несколько раз для изменения скорости поиска.

⑪ **Алфавитно-цифровые кнопки**
- Ввод цифр или букв (аналогично набору SMS).
- В режиме радио: выбор сохраненной радиостанции.

⑫ SUBTITLE
Выбор языка субтитров для видео.

⑬ TOP MENU
Вход в главное меню видеодиска.

⑭ ⏮ / ⏭ (Предыдущий/Следующий)
- Переход к предыдущей или следующей дорожке, разделу или файлу.
- В режиме радио: выбор сохраненной радиостанции.

⑮ ■ (Стоп)
Остановка воспроизведения.

⑯ 🔇 (Без звука)
Отключение и включение звука.

⑰ ⮌ BACK
- Возврат к предыдущему экрану меню.
- Для удаления текущей предустановленной радиостанции нажмите и удерживайте в режиме прослушивания радио.

⑱ POP-UP MENU/DISC MENU
Доступ к меню диска при воспроизведении.

⑲ Кнопки Source
- **Цветные кнопки**: Выбор задач или опций для дисков Blu-ray.
- **DISC**: Переключение на воспроизведение диска.
- **DOCK for iPod**: Переключение на док-станцию Philips для iPod или iPhone.
- **RADIO**: Переключение на прослушивание FM-радио.
- **♪ SOURCE**: Выбор источника аудиовхода.

Элементы управления EasyLink

Благодаря функции EasyLink домашним кинотеатром и телевизором можно управлять с помощью следующих кнопок на пульте ДУ домашнего кинотеатра (см. 'EasyLink' на стр. 25).

- ⏻ (**Режим ожидания – включен**): нажмите и удерживайте данную кнопку для переключения домашнего кинотеатра, телевизора и подключенных устройств в режим ожидания.
- ▶ (**Воспроизведение**): если видеодиск находится в отделении для диска, выведите телевизор из режима ожидания и затем воспроизведите диск.

5 Подключение домашнего кинотеатра

Информация в этом разделе поможет вам подключить домашний кинотеатр к телевизору и другим устройствам.

Для получения сведений об основных подключениях домашнего кинотеатра и дополнительного оборудования обратитесь к краткому руководству пользователя. Интерактивное руководство см. на веб-сайте www.connectivityguide.philips.com.

Примечание

- Идентификационные данные и сведения о требованиях к электропитанию указаны на задней или нижней панели устройства.
- Перед выполнением или изменением каких-либо подключений убедитесь, что все устройства отключены от розетки электросети.

Сабвуфер

Для размещения, подключения и настройки сабвуфера следуйте инструкциям, описанным ниже.

Размещение

Установите сабвуфер на расстоянии не менее одного метра слева или справа от домашнего кинотеатра и на расстоянии 10 см от стены.

Для оптимального звучания установите сабвуфер, как показано ниже.

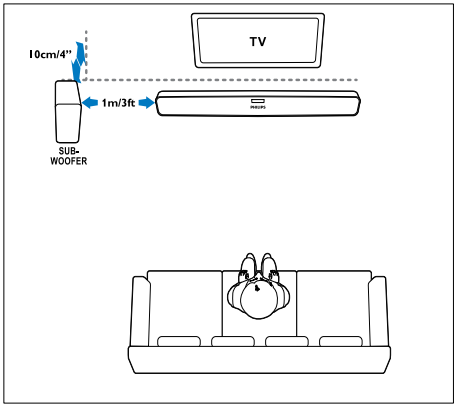

Подключение

Подключите сабвуфер к домашнему кинотеатру, как описано в кратком руководстве пользователя.

Установка

Настройте сабвуфер в меню параметров аудио.

1 Нажмите ⌂ (**Основное меню**) на пульте дистанционного управления и выберите **[Настройка]** > **[Аудио]** > **[Громкость сабвуфера]**.

2 Настройте громкость.

Разъемы

Подключите другие устройства к домашнему кинотеатру.

Боковые разъемы слева

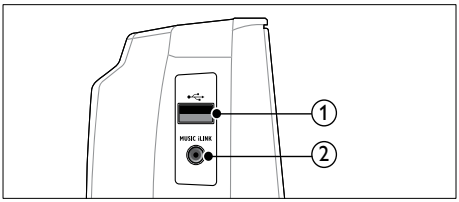

① (USB)
Аудио-, видеовход или вход для воспроизведения изображений с запоминающего USBустройства.

② MUSIC iLINK
Аудиовход от MP3-плеера.

Задняя левая панель

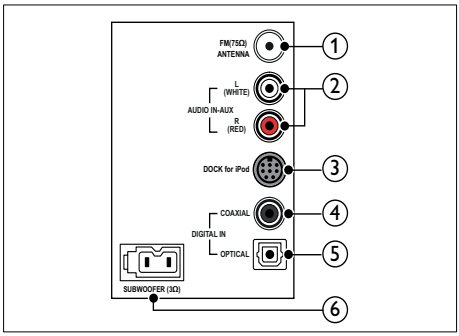

① ANTENNA FM 75 Ω
Вход сигнала от антенны, кабеля или спутника.

② AUDIO IN-AUX
Подключение к аналоговому аудиовыходу на телевизоре или аналоговом устройстве.

③ DOCK for iPod
Подключение к док-станции Philips для iPod или iPhone.(Модель: Philips DCK3060)

④ DIGITAL IN-COAXIAL
Подключение к коаксиальному аудиовыходу телевизора или к цифровому устройству.

⑤ DIGITAL IN-OPTICAL
Подключение к оптическому аудиовыходу телевизора или цифрового устройства.

⑥ SUBWOOFER
Подключение к прилагаемому сабвуферу.

Задняя центральная панель

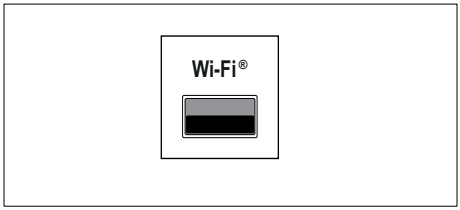

Wi-Fi ®

Подключение к приемному устройству Wi-Fi (модель: Philips WUB1110).

Задняя правая панель

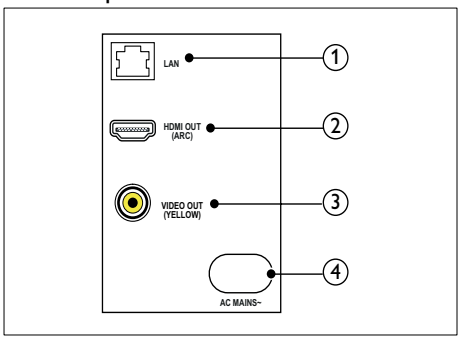

① LAN
Подключение к входу LAN широкополосного модема или маршрутизатора.

② HDMI OUT (ARC)
Подключение к входу HDMI на телевизоре.

③ VIDEO OUT
Подключение к композитному видеовходу на телевизоре.

④ AC MAINS~
Подключение к источнику питания.

Подключение к телевизору

Для воспроизведения видеофайлов подключите домашний кинотеатр к телевизору. При просмотре телепрограмм можно воспроизводить звук через динамики домашнего кинотеатра. Используйте подключение наилучшего качества, доступное при использовании домашнего кинотеатра и телевизора.

Вариант 1. Подключение к телевизору через разъем HDMI (ARC).

Видео лучшего качества

Данный домашний кинотеатр поддерживает подключение HDMI версии 1.4 — канал возврата аудиосигнала (ARC). Если телевизор поддерживает интерфейс HDMI ARC, подключите домашний кинотеатр к телевизору, используя подключение HDMI ARC, которое не требует длительной настройки.

При подключении через разъем HDMI ARC использование дополнительного аудиокабеля для воспроизведения звука с телевизора через динамики домашнего кинотеатра не требуется.

1 С помощью высокоскоростного кабеля HDMI подключите разъем **HDMI OUT (ARC)** домашнего кинотеатра к разъему **HDMI ARC** телевизора.
Разъем телевизора **HDMI ARC** может быть обозначен **HDMI IN** или **HDMI**. Дополнительные сведения о разъемах телевизора см. в руководстве пользователя телевизора.

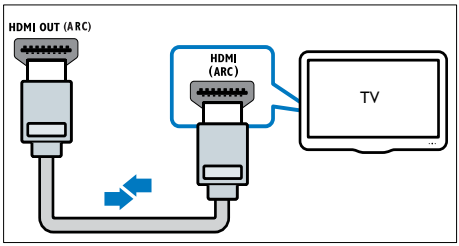

2 На телевизоре включите управление HDMI-CEC. Дополнительные сведения см. в руководстве пользователя телевизора.
↳ При воспроизведении диска с помощью домашнего кинотеатра видео автоматически отображается на экране ТВ, а воспроизведение звука автоматически выполняется через динамики домашнего кинотеатра.

3 Если воспроизведение звука через динамики домашнего кинотеатра не выполняется автоматически, настройте воспроизведение звука вручную (см. ‘Настройка звука с подключенных устройств’ на стр. 12).

Вариант 2. Подключение к телевизору через разъем HDMI.

Видео лучшего качества

Если телевизор не поддерживает функцию HDMI ARC, подключите домашний кинотеатр к телевизору с помощью стандартного подключения HDMI.

При использовании стандартного подключения HDMI для воспроизведения звука телевизора через динамики домашнего кинотеатра требуется дополнительный аудиокабель (см. 'Подключение звука с телевизора или других устройств' на стр. 12).

1 С помощью высокоскоростного кабеля HDMI подключите разъем **HDMI OUT (ARC)** домашнего кинотеатра к разъему **HDMI** телевизора.

Разъем HDMI телевизора может иметь обозначение **HDMI IN**.

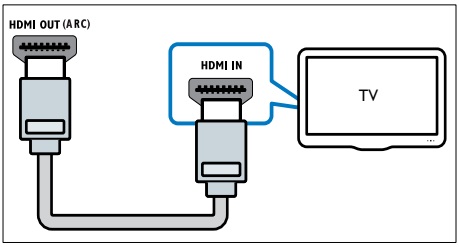

2 На телевизоре включите управление HDMI-CEC. Дополнительные сведения см. в руководстве пользователя телевизора.

↳ При воспроизведении диска с помощью домашнего кинотеатра видео автоматически отображается на экране ТВ, а воспроизведение звука автоматически выполняется через динамики домашнего кинотеатра.

3 Для воспроизведения звука телепрограмм через динамики телевизора подключите дополнительный аудиокабель (см. 'Подключение звука с телевизора или других устройств' на стр. 12).

4 Если воспроизведение звука через динамики домашнего кинотеатра не выполняется автоматически, настройте воспроизведение звука вручную (см. 'Настройка звука с подключенных устройств' на стр. 12).

Примечание

- Если для телевизора предусмотрен разъем DVI, к телевизору можно подключить адаптер HDMI/DVI.

Вариант 3. Подключение к телевизору через композитный видеоразъем.

Видео обычного качества

Если для телевизора не предусмотрены разъемы HDMI, подключите домашний кинотеатр к телевизору через композитный видеоразъем. Композитный видеоразъем не поддерживает функцию передачи видео высокой четкости.

При использовании композитного видеоразъема для воспроизведения звука телевизора через динамики домашнего кинотеатра требуется дополнительный аудиокабель (см. 'Подключение звука с телевизора или других устройств' на стр. 12).

1 С помощью композитного кабеля подключите разъем **VIDEO** домашнего кинотеатра к композитному видеоразъему телевизора.

Композитный видеоразъем может иметь обозначение **AV IN**, **VIDEO IN**, **COMPOSITE** или **BASEBAND**.

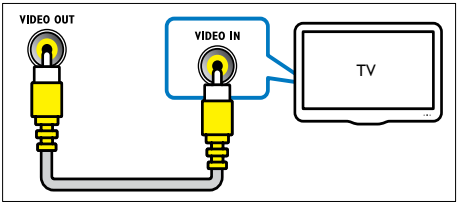

2 Выберите на телевизоре соответствующий видеовход.

3 Для воспроизведения звука телепрограмм через динамики телевизора подключите дополнительный аудиокабель (см. 'Подключение звука с телевизора или других устройств' на стр. 12).

Последовательно нажимайте кнопку **SOURCE** домашнего кинотеатра для выбора соответствующего видеовхода.

Подключение звука с телевизора или других устройств

Включите воспроизведение звука с телевизора или других устройств через динамики домашнего кинотеатра.

Используйте подключение наилучшего качества, доступное при использовании телевизора, домашнего кинотеатра и других устройств.

Примечание

- Аудиоподключения, приведенные в данном руководстве пользователя, являются исключительно рекомендациями. Также можно использовать другие аудиоподключения.
- Если домашний кинотеатр и телевизор подключены с помощью **HDMI ARC**, выполнение аудиоподключения не требуется.

Вариант 1. Подключение аудио с помощью цифрового оптического кабеля.

Звук лучшего качества

С помощью оптического кабеля подключите разъем **OPTICAL** домашнего кинотеатра к разъему **OPTICAL OUT** телевизора или другого устройства.

Цифровой оптический разъем может иметь обозначение **SPDIF**, **SPDIF OUT** или **OPTICAL**.

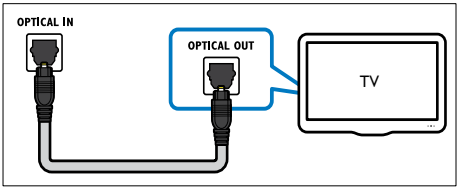

Вариант 2. Подключение аудио с помощью цифрового коаксиального кабеля.

Звук хорошего качества

С помощью коаксиального кабеля подключите разъем **COAXIAL** домашнего кинотеатра к разъему **COAXIAL/DIGITAL OUT** телевизора или другого устройства.

Цифровой коаксиальный разъем может иметь обозначение **DIGITAL AUDIO OUT**.

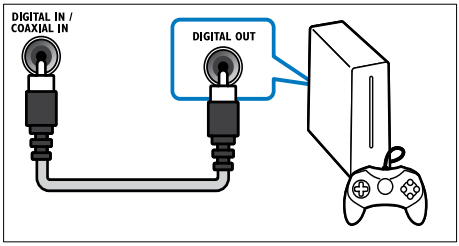

Вариант 3. Подключение аудио с помощью кабелей аналогового аудио.

Звук обычного качества

С помощью аналогового кабеля подключите разъем **AUX** домашнего кинотеатра к разъему **AUDIO OUT** телевизора или другого устройства.

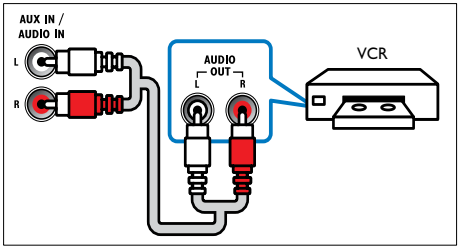

Настройка звука с подключенных устройств

При подключении устройства к домашнему кинотеатру проверьте параметры звука.

1 Включите на телевизоре и других устройствах функцию HDMI-CEC. Для получения дополнительных сведений см. руководство пользователя телевизора и других устройств.

2 В меню динамиков телевизора выберите пункт Amplifier (Усилитель). Дополнительные сведения см. в руководстве пользователя телевизора.

3 На домашнем кинотеатре включите функцию управления аудиосистемой, установите соответствие между аудио на подключенном устройстве и соответствующими разъемами на домашнем кинотеатре (см. ‘Воспроизведение аудиозаписей на домашнем кинотеатре’ на стр. 26).

Если подключенное устройство не поддерживает технологию HDMI-CEC, для выбора соответствующего аудиовхода последовательно нажимайте кнопку **SOURCE** домашнего кинотеатра.

Интернет

Подключите домашний кинотеатр к сети Интернет, и вы сможете воспользоваться следующими возможностями.

- **Видео YouTube**:обзор, поиск и просмотр видеороликов на портале YouTube в сети Интернет. (см. ‘Видео с портала YouTube’ на стр. 23)
- **Веб-альбомы Picasa**: доступ, поиск и просмотр фотографий, сохраненных в веб-альбомах Picasa в сети Интернет (см. ‘Веб-альбомы Picasa’ на стр. 24).
- **Приложения BD-Live:** доступ к эксклюзивным сервисам с дисков Blu-ray (см. ‘Контент BD-Live на дисках Blu-ray’ на стр. 17) с поддержкой BD-Live.
- **Обновление программного обеспечения:**обновление программного обеспечения домашнего кинотеатра через сеть (см. ‘Обновление ПО через сеть Интернет.’ на стр. 31).

Внимание

- Перед подключением домашнего кинотеатра к компьютерной сети ознакомьтесь с информацией о маршрутизаторе, а также с принципами работы компьютерной сети. При необходимости обратитесь к документации, поставляемой с сетевыми компонентами. Компания Philips не несет ответственности за потерю, повреждение или порчу данных.

Проводное подключение

Подключите домашний кинотеатр к маршрутизатору через сетевой кабель.

Что вам потребуется

- Сетевой маршрутизатор (с включенной настройкой DHCP).
- Сетевой кабель (прямой кабель RJ45).
- Для доступа к приложениям BD-Live и обновлениям программного обеспечения убедитесь, что сетевой маршрутизатор подключен к сети Интернет, а брандмауэр отключен.

Настройка проводной сети

Подключите домашний кинотеатр к маршрутизатору, как показано ниже, а затем включите устройства.

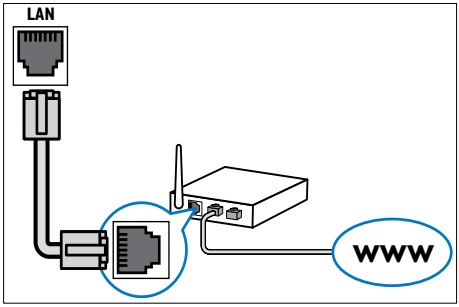

1 Подключите домашний кинотеатр к сетевому маршрутизатору, используя проводное сетевое подключение (см. ‘Проводное подключение’ на стр. 13).

2 Включите телевизор и настройте его на соответствующий источник для домашнего кинотеатра.

3 Нажмите ⌂ (**Основное меню**).

4 Выберите **[Настройка]**, а затем нажмите **OK**.

5 Выберите **[Сеть]** > **[Инсталляция сети]** > **[Проводное подключение (Ethernet)]**, а затем нажмите **OK**.

6 Завершите настройку, следуя инструкциям на экране телевизора.

↳ Домашний кинотеатр выполнит подключение к Интернету. Если не удалось установить соединение, выберите **[Повт.]**, затем нажмите **OK**.

7 Выберите **[Заверш.]**, затем нажмите **OK**, чтобы выйти.

Проверка настроек проводной сети

1 Нажмите ⌂ (**Основное меню**).
2 Выберите **[Настройка]**, а затем нажмите **OK**.
3 Выберите **[Сеть]** > **[Просмотр сетевых настроек]**, а затем нажмите **OK**.
   ↳ Отобразятся текущие сетевые настройки.

Беспроводное соединение

Подключите домашний кинотеатр к маршрутизатору через беспроводное соединение.

Что вам потребуется

- Сетевой маршрутизатор (с включенной настройкой DHCP).
- Приемное устройство Wi-Fi (модель: Philips WUB1110).
- При обновлении ПО необходимо удостовериться в том, что сетевой маршрутизатор имеет доступ к сети интернет, и его работа не ограничен настройками брандмауэра и других систем безопасности.

Настройка беспроводной сети

Подключите домашний кинотеатр к маршрутизатору, как показано ниже, а затем включите устройства.

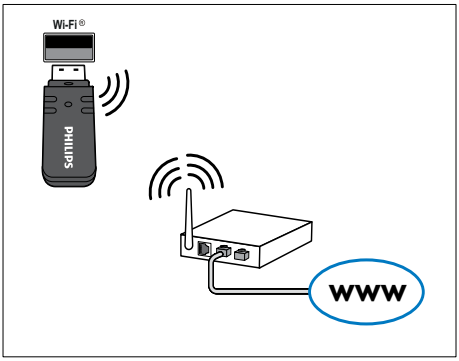

1 Подключите домашний кинотеатр к сетевому маршрутизатору, используя беспроводное сетевое подключение (см. ‘Беспроводное соединение’ на стр. 14).
2 Включите телевизор и настройте его на соответствующий источник для домашнего кинотеатра.
3 Нажмите ⌂ (**Основное меню**).
4 Выберите **[Настройка]**, а затем нажмите **OK**.
5 Выберите **[Сеть]** > **[Инсталляция сети]** > **[Беспроводное (Wi-Fi)]**, а затем нажмите **OK**.
6 Завершите настройку, следуя инструкциям на экране телевизора.
   ↳ Домашний кинотеатр выполнит подключение к Интернету. Если не удалось установить соединение, выберите **[Повт.]**, затем нажмите **OK**.
7 Выберите **[Заверш.]**, затем нажмите **OK**, чтобы выйти.

Проверка настроек беспроводной сети

1 Нажмите ⌂ (**Основное меню**).
2 Выберите **[Настройка]**, а затем нажмите **OK**.
3 Выберите **[Сеть]** > **[Просмотр настроек беспроводной сети]**, а затем нажмите **OK**.
   ↳ Отобразятся текущие настройки Wi-Fi.

6 Использование домашнего кинотеатра

В этом разделе приведена информация об использовании домашнего кинотеатра для воспроизведения видео и звука с различных источников.

Перед началом работы

- Выполните необходимые подключения, описанные в кратком руководстве и данном руководстве пользователя.
- Настройте телевизор на соответствующий источник для домашнего кинотеатра.

Выбор режима звука

Данный раздел поможет идеально настроить звук для воспроизведения видео или прослушивания музыки.

1 Нажмите **SOUND SETTINGS**.

2 Нажмите **Кнопки перемещения** (влево/вправо) для доступа к параметрам звука.

Параметры звука	Описание
SOUND	Выбор режима звука.
SURROUND	Выбор объемного звука или стереозвука.
TREBLE	Настройка выходного сигнала высокой частоты.
BASS	Настройка выходного сигнала низкой частоты.
AUD SYNC	Задержка аудиопотока для соответствия видеоряду.

3 Выберите пункт меню, затем нажмите **OK**.

4 Нажмите **BACK**, чтобы выйти.

Режим звука

Выберите предустановленные режимы звука в соответствии с типом видео или музыки.

1 Нажмите **SOUND SETTINGS**.

2 Выберите **SOUND**, а затем нажмите **OK**.

3 Нажмите **Кнопки перемещения** (вверх/вниз) для выбора одной из настроек на экране.
- **MOVIE**: кинематографическое качество звука, оптимизированное для просмотра фильмов.
- **MUSIC**: воссоздание исходных акустических параметров помещения, будь то студия или концертный зал.
- **ORIGINAL**: оригинальное звучание музыки и фильмов без дополнительных звуковых эффектов.
- **NEWS**: улучшенное звучание речи и вокала с четким воспроизведением каждого слова.
- **GAMING**: превосходный звук для динамичных видеоигр и шумных вечеринок.

4 Нажмите **OK** для подтверждения.

Режим объемного звука

Различные режимы объемного звука обеспечивают ощущение полного погружения.

1 Нажмите **SOUND SETTINGS**.

2 Выберите **SURROUND**, а затем нажмите **OK**.

3 Нажмите **Кнопки перемещения** (вверх/вниз), выберите следующие настройки.
- **AUTO**: выбор объемного звучания на основе типа аудиопотока.
- **V SURR**: режим объемного звука Virtual Surround.
- **STEREO**: двухканальный стереофонический звук. Идеально подходит для прослушивания музыки.

4 Нажмите **OK** для подтверждения.

Эквалайзер

Изменение настроек высоких (Treble), средних (Mid) и низких (Bass) частот домашнего кинотеатра.

1 Нажмите **SOUND SETTINGS**.
2 Выберите **TREBLE** или **BASS**, а затем нажмите **OK**.
3 Для изменения частоты нажимайте **Кнопки перемещения** (вверх/вниз).
4 Нажмите **OK** для подтверждения.

Диски

Данный домашний кинотеатр может воспроизводить диски DVD, VCD, CD и Blu-ray. Он также может воспроизводить диски, изготовленные в домашних условиях, например диски CD-R с фотографиями и музыкой.

Что вам потребуется

Для аудио и 2D-видео

- Аудио- и видеосоединение между домашним кинотеатром и телевизором.
- Аудио- или видеодиск.

Воспроизведение дисков

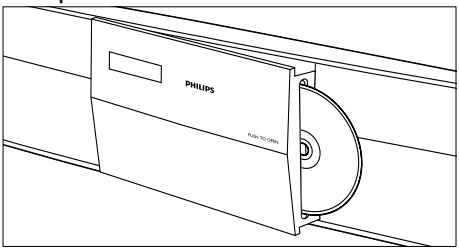

1 После включения домашнего кинотеатра нажмите кнопку **PUSH TO OPEN**, чтобы открыть отделение для диска.
2 Вставьте диск, закройте отделение для диска.
   ↳ Телевизор переключится на нужный источник HDMI, и начнется автоматическое воспроизведение диска.
3 Если диск не воспроизводится автоматически, нажмите **DISC** или выберите пункт **[воспр. Диска]** в основном меню и нажмите **OK**.
4 Для управления воспроизведением используйте кнопки воспроизведения (см. 'Кнопки воспроизведения' на стр. 16).

Кнопки воспроизведения

Кнопка	Действие
Кнопки перемещения	Перемещение по меню.
OK	Подтверждение ввода или выбора.
▶ (**Воспроизведение**)	Запуск или возобновление воспроизведения.
❚❚	Приостановка воспроизведения.
■	Остановка воспроизведения.
⏮ / ⏭	Переход к предыдущей или следующей дорожке, разделу или файлу.
◀◀ / ▶▶	Быстрый переход назад или вперед. Нажимайте несколько раз для изменения скорости поиска.
Кнопки перемещения (вверх/вниз)	Поворот изображения по часовой или против часовой стрелки.
SUBTITLE	Выбор языка субтитров для видео.
POP-UP MENU/ DISC MENU	Вход или выход из меню.
☰ OPTIONS	Доступ к дополнительным параметрам при воспроизведении аудио, видео или мультимедийных файлов. (см. 'Параметры аудио, видео и изображений' на стр. 20)

Для таких видеоформатов, как DivX:

- Для остановки воспроизведения нажмите ■.
- Чтобы возобновить воспроизведение видео с того места, где оно было остановлено, нажмите ▶ (**Воспроизведение**).
- Для запуска воспроизведения с самого начала нажмите **OK**.

Отображение меню для VCD и SVCD

Отображение меню содержимого дисков VCD и SVCD.

1 Нажмите ⌂ (**Основное меню**).
2 Выберите **[Настройка]** > **[Предпочт.]**, а затем нажмите **OK**.
3 Выберите **[VCD PBC]** > **[Вкл.]**, а затем нажмите **OK**.

Примечание

- Чтобы пропустить раздел меню содержимого, выберите **[Выкл]**.

Синхронизация изображения и звука

Если аудиопоток не синхронизован с видеорядом, можно настроить время задержки аудиопотока для соответствия видеоряду.

1 Нажмите **SOUND SETTINGS**.
2 Выберите **AUD SYNC**, а затем нажмите **OK**.
3 Нажимайте **Кнопки перемещения** (вверх/вниз), чтобы синхронизировать аудиопоток с видеорядом.
4 Нажмите **OK** для подтверждения.

Использование функции Bonus View на дисках Blu-ray

Диски Blu-ray с поддержкой функции Bonus View позволяют во время воспроизведения, помимо основного видеоряда, также просматривать дополнительное видео, например комментарий режиссера. Функция Bonus View также называется "картинка в картинке".

1 Включите в меню диска Blu-ray функцию Bonus View ("картинка в картинке").
2 Во время просмотра основного видеоряда нажмите **OPTIONS**.
   ↳ Отобразится меню параметров.
3 Выберите **[Выбор PIP]** > **[PIP]**, а затем нажмите **OK**.
   ↳ В зависимости от видео, могут отобразиться опции "картинка в картинке" [1] или [2].
   ↳ Видео "картинка в картинке" отобразится в небольшом окне.
4 Выберите **[2-й язык аудио]** или **[2-й язык субтитров]**, а затем нажмите **OK**.
5 Выберите язык, а затем нажмите **OK**.

Примечание

- Чтобы отключить функцию Bonus View, нажмите **OPTIONS**, выберите **[Выбор PIP]** > **[Выкл]**, а затем нажмите **OK**.

Контент BD-Live на дисках Blu-ray

Если диски Blu-ray содержат контент BD-Live, вы можете получить доступ к дополнительным функциям, например: интернет-чат с режиссером, трейлеры новых фильмов, игры, обои и рингтоны.

Что вам потребуется

- диск Blu-ray с контентом BD-Live;
- подключение к Интернету;
- Запоминающее устройство USB с объемом свободной памяти не менее 1 ГБ.

Примечание

- Службы BD-Live отличаются в разных странах, а также зависят от диска.
- При использовании BD-Live доступ к данным на диске и домашнем кинотеатре осуществляется поставщиком контента.

Доступ к BD-Live с использованием запоминающего устройства USB

1 Подключите домашний кинотеатр к домашней сети и к Интернету (см. 'Интернет' на стр. 13).
2 Подключите запоминающее устройство USB к домашнему кинотеатру.
   - Запоминающее устройство USB используется для сохранения загруженного контента BD-Live.
3 Выберите в меню диска значок BD-Live и нажмите **OK**.
   ↳ Начнется загрузка контента BD-Live. Время загрузки зависит от диска и скорости подключения к Интернету.
4 Нажмите кнопку **Кнопки перемещения** для просмотра контента BD-Live, а затем нажмите кнопку **OK**, чтобы выбрать элемент.

Очистка памяти

Если на запоминающем устройстве недостаточно места для сохранения контента BD-Live, освободите пространство на нем.

1 Нажмите ⌂ (**Основное меню**).
2 Выберите **[Настройка]**, а затем нажмите **OK**.
3 Выберите **[Доп.]** > **[Очистить память]**, а затем нажмите **OK**.
   ↳ При этом очищается локальная память и удаляются файлы BD-Live, загруженные на запоминающее устройство.

Отключение функции BD-Live

Чтобы ограничить доступ к функции BD-Live, включите защиту BD-Live.

1 Нажмите ⌂ (**Основное меню**).
2 Выберите **[Настройка]**, а затем нажмите **OK**.
3 Выберите **[Доп.]** > **[Защита BD-Live]** > **[Вкл.]**, а затем нажмите **OK**.
   ↳ Доступ к функции BD-Live будет ограничен.

Примечание

- Для коммерческих дисков Blu-ray невозможно ограничить интернет-доступ.

Запоминающие устройства USB

Воспроизведение изображений, аудио- и видеофайлов с запоминающих устройств USB.

Что вам потребуется

- Запоминающее устройство USB, отформатированное в файловой системе FAT или NTFS и соответствующее стандарту запоминающих устройств Mass Storage Class.
- Удлинительный кабель USB, если запоминающее устройство USB не входит в разъем.

Примечание

- Можно использовать цифровые камеры, подключенные к USB, если они могут воспроизводить файлы без применения специальных компьютерных программ.
- Для воспроизведения с запоминающего устройства USB файлов, защищенных DivX DRM, подключите домашний кинотеатр к телевизору с помощью кабеля HDMI.

Воспроизведение файлов

1 Подключите запоминающее устройство USB к домашнему кинотеатру.
2 Нажмите ⌂ (**Основное меню**).
   ↳ Отобразится основное меню.
3 Выберите **[Обзор USB]**, а затем нажмите **OK**.
   ↳ Отобразится обозреватель содержимого.
4 Выберите файл, затем нажмите кнопку **OK**.
5 Для управления воспроизведением используйте кнопки воспроизведения (см. ‘Кнопки воспроизведения’ на стр. 19).

Кнопки воспроизведения

Кнопка	Действие
Кнопки перемещения	Перемещение по меню.
OK	Подтверждение ввода или выбора.
▶ (**Воспроизведение**)	Запуск или возобновление воспроизведения.
❚❚	Приостановка воспроизведения.
■	Остановка воспроизведения.
⏮ / ⏭	Переход к предыдущей или следующей дорожке, разделу или файлу.
◀◀ / ▶▶	Быстрый переход назад или вперед. Нажимайте несколько раз для изменения скорости поиска.
Кнопки перемещения (вверх/вниз)	Поворот изображения по часовой или против часовой стрелки.
SUBTITLE	Выбор языка субтитров для видео.
☰ **OPTIONS**	Доступ к дополнительным параметрам при воспроизведении аудио, видео или мультимедийных файлов. (см. 'Параметры аудио, видео и изображений' на стр. 20)

Для таких видеоформатов, как DivX:

- Для остановки воспроизведения нажмите ■.
- Чтобы возобновить воспроизведение видео с того места, где оно было остановлено, нажмите ▶ (**Воспроизведение**).
- Для запуска воспроизведения с самого начала нажмите **OK**.

DivX

Воспроизводите видео DivX со следующих носителей:

- диск (см. 'Диски' на стр. 16),
- запоминающее устройство USB. (см. 'Запоминающие устройства USB' на стр. 18)

Примечание

- Для воспроизведения файлов с защитой DivX DRM с диска или запоминающего устройства USB подключите домашний кинотеатр к телевизору с помощью кабеля HDMI.

код VOD для DivX

Перед приобретением видеоматериалов в формате DivX и их воспроизведением на домашнем кинотеатре зарегистрируйте домашний кинотеатр на веб-сайте www.divx.com, используя код DivX VOD.

1 Нажмите ⌂ (**Основное меню**).
2 Выберите **[Настройка]**, а затем нажмите **OK**.
3 Выберите **[Доп.]** > **[Код DivX® VOD]**, а затем нажмите **OK**.
   ↳ Регистрационный код DivX VOD отобразится в домашнем кинотеатре.

Субтитры

Если в видеофайле содержатся субтитры на нескольких языках, выберите язык субтитров.

1 При воспроизведении видео нажмите **SUBTITLE**, чтобы выбрать язык.

Примечание

- Убедитесь, что имя файла субтитров совпадает с именем видеофайла. Например, если видеофайл имеет имя "movie.avi", сохраните файл субтитров под именем "movie.srt" или "movie.sub".
- Ваш домашний кинотеатр может воспроизводить файлы субтитров следующих форматов: .srt, .sub, .txt, .ssa, .ass, .smi и .sami. Эти файлы не отображаются в меню навигации по файлам.
- Если субтитры отображаются неправильно, измените набор символов.

Набор символов субтитров

Если субтитры не отображаются должным образом, измените набор символов, поддерживаемый субтитрами DivX.

1 Нажмите ≡ OPTIONS.
   ↳ Отобразится меню параметров.

2 Нажмите **Кнопки перемещения**, чтобы выбрать **[Набор символ.]**, а затем нажмите **OK**.

3 Выберите набор символов.

Набор символов	Язык
[Стандартный]	Английский, албанский, датский, нидерландский, финский, французский, гэльский, немецкий, итальянский, курдский (латиница), норвежский, португальский, испанский, шведский, турецкий.
[Центр. Европа]	Албанский, хорватский, чешский, нидерландский, английский, немецкий, венгерский, ирландский, польский, румынский, словацкий, словенский и сербский.
[Кириллица]	Болгарский, белорусский, английский, македонский, молдавский, русский, сербский и украинский
[Греческий]	Греческий

Параметры аудио, видео и изображений

Пользуйтесь дополнительными возможностями при воспроизведении аудио-, видео- и медиафайлов с диска или запоминающего устройства USB.

Параметры аудио

При воспроизведении аудио повтор аудиодорожки, диска или папки.

1 Последовательно нажимайте ≡ **OPTIONS** для переключения между следующими функциями:
   - **RPT TRACK** / **RPT FILE**: Повтор текущей дорожки или файла.
   - **RPT DISC** / **RPT FOLDER**: Повтор всех дорожек на диске или в папке.
   - **RPT RANDOM**: Воспроизведение аудиодорожек в произвольном порядке.
   - **RPT OFF**: Выключение режима повтора.

Параметры видео

При просмотре видео устанавливайте параметры субтитров, языка аудиовоспроизведения, времени поиска и изображений. В зависимости от видеоисточника некоторые настройки могут быть недоступны.

1 Нажмите ≡ OPTIONS.
   ↳ Отобразится меню параметров видео.

2 Используйте кнопки **Кнопки перемещения** и **OK** для выбора и изменения:
   - **[Язык аудио]**: Выбор языка аудио для видео.
   - **[Язык субтитров]**: Выбор языка субтитров для видео.
   - **[Информация]**: Отображение информации о воспроизводимых материалах.
   - **[Набор символ.]**: Выберите набор символов, поддерживаемый субтитрами DivX.
   - **[Поиск по врем.]**: Быстрый переход к определенному разделу видео с помощью указания времени эпизода.
   - **[2-й язык аудио]**: Выбор второго языка воспроизведения для видео Blu-ray. (только для дисков Blu-ray)
   - **[2-й язык субтитров]**: Выбор второго языка субтитров для видео Blu-ray. (только для дисков Blu-ray)
   - **[Разделы]**: Выбор определенного заголовка.
   - **[Эпизоды]**: Выбор определенного раздела.
   - **[Список углов просм.]**: Выбор другого угла камеры.
   - **[Меню]**: Отображение меню диска.

- **[Выбор PIP]**: Отображение окна “картинка-в-картинке” во время воспроизведения диска Blu-ray с поддержкой функции Bonus View. (только для дисков Blu-ray)
- **[Увел]**: Увеличение масштаба видеоэпизода или изображения. Нажимайте **Кнопки перемещения** (влево/вправо) для выбора масштаба.
- **[Повтор]**: Повтор раздела или записи.
- **[Повтор. A-B]**: Указание двух точек отрезка в пределах раздела или дорожки для повторного воспроизведения или выключение режима повтора.
- **[Настр. изобр.]**: Выбор стандартного цветового параметра.

Параметры изображений

При просмотре изображения увеличивайте его масштаб, поворачивайте, добавляйте эффекты анимации в слайд-шоу и изменяйте параметры изображений.

1 Нажмите ☰ **OPTIONS**.
   ↳ Отобразится меню параметров видео.

2 Используйте кнопки **Кнопки перемещения** и **OK** для выбора и изменения:
   - **[Поворот+90]**: Поворот изображения на 90 градусов по часовой стрелке.
   - **[Поворот-90]**: Поворот изображения на 90 градусов против часовой стрелки.
   - **[Увел]**: Увеличение масштаба видеоэпизода или изображения. Нажимайте **Кнопки перемещения** (влево/вправо) для выбора масштаба.
   - **[Информация]**: Отображение информации об изображении.
   - **[Время показа слайда]**: Выбор скорости отображения для каждого изображения в слайд-шоу.
   - **[Аним. скольж.]**: Выбор анимации для слайд-шоу.
   - **[Настр. изобр.]**: Выбор стандартного цветового параметра.
   - **[Повтор]**: Повторный показ изображений из выбранной папки.

Слайд-шоу

Доступ к таким интересным функциям, как слайд-шоу с музыкой и изображениями, во время воспроизведения аудио.

Слайд-шоу из изображений

Просмотр слайд-шоу из фотографий, хранящихся на диске или запоминающем устройстве USB.

1 Выберите изображение на диске или запоминающем устройстве USB и нажмите ▶ (**Воспроизведение**).

2 Нажмите ☰ **OPTIONS**.

3 Нажмите **Кнопки перемещения** и **OK**, чтобы выбрать следующие параметры.
   - **[Аним. скольж.]**: выбор анимации для слайд-шоу.
   - **[Время показа слайда]**: установка времени отображения каждой фотографии во время слайд-шоу.

4 Нажмите ■, чтобы остановить слайд-шоу.

Музыкальное слайд-шоу

Создавайте музыкальные слайд-шоу для одновременного воспроизведения музыки и изображений.

1 Выберите музыкальную дорожку и нажмите **OK**.

2 Нажмите ⮌ **BACK** и перейдите в папку с изображениями.

3 Выберите изображение и нажмите ▶ (**Воспроизведение**), чтобы запустить слайд-шоу.

4 Нажмите ■, чтобы остановить слайд-шоу.

5 Нажмите ■, чтобы остановить воспроизведение музыки.

Радио

Слушайте радио в своем домашнем кинотеатре, который позволяет сохранить до 40 радиостанций.

Что вам потребуется

- FM-антенна.

Примечание

- AM-диапазон и цифровое радио не поддерживаются.
- Если стереосигнал не обнаружен, появится запрос на повторную установку радиостанций.
- Для улучшения качества приема расположите антенну на расстоянии от телевизора или других источников излучения.

Настройка станций.

1 Подключите FM-антенну, как описано в кратком руководстве пользователя.

2 Нажмите **RADIO**.

↳ Если радиостанции уже настроены, воспроизводится тот канал, который прослушивали последним.

↳ Если радиостанции не настроены, на индикаторной панели появится сообщение **AUTO INSTALL...PRESS PLAY**. Нажмите ▶ (**Воспроизведение**).

3 Для прослушивания или перехода к другой радиостанции используйте следующие кнопки.

Кнопка	Действие
⏮ / ⏭ или **Алфавитно-цифровые кнопки**	Выбор сохраненной радиостанции.
Кнопки перемещения (влево/вправо)	Поиск радиостанции.
Кнопки перемещения (вверх/вниз)	Настройка радиочастоты.
■	Нажмите для остановки поиска радиостанций.
⮌ BACK	Нажмите и удерживайте эту кнопку, чтобы удалить предустановленную радиостанцию.
☰ OPTIONS	Вручную: нажмите один раз для входа в режим программирования, затем нажмите еще раз для сохранения радиостанции. Автоматически: нажмите и удерживайте в течение трех секунд для повторной настройки радиостанций.
RADIO	Переключение между стерео- и монорежимом звука.

Прослушивание радио

1 Нажмите **RADIO**.

- Чтобы прослушать сохраненную радиостанцию, нажмите ⏮ или ⏭.
- Для поиска и последующего прослушивания радиостанции нажмите **Кнопки перемещения** (влево/вправо).

2 Нажмите кнопку **+/-** (**Громкость**) для изменения уровня громкости.

Шкала настройки

В некоторых странах шкалу настройки FM-радио можно переключать на 50 кГц или 100 кГц. Смена шкалы настройки приведет к удалению ранее сохраненных радиостанций.

1 Нажмите **RADIO**.

2 Нажмите ■.

3 Нажмите и удерживайте ▶ (**Воспроизведение**) для переключения между частотами 50 кГц и 100 кГц.

MP3-плеер

Подключите MP3-плеер для воспроизведения аудиофайлов и музыки.

Что вам потребуется

- MP3-плеер.
- Аудиокабель стерео 3,5 мм.

Воспроизведение музыки

1 Подключите MP3-плеер к домашнему кинотеатру, как описано в кратком руководстве пользователя.

2 Нажимайте ♪ **SOURCE**, пока на индикаторной панели не отобразится **MUSIC I-LINK**.

3 С помощью кнопок MP3-плеера выберите аудиофайлы и запустите воспроизведение.

iPod и iPhone

После подключения и настройки док-станции Philips для iPod/iPhone домашний кинотеатр можно использовать для воспроизведения музыки, фильмов и изображений с устройств iPod/iPhone.

Что вам потребуется

- Док-станция Philips (модель: Philips DCK3060).
- Желтый композитный кабель.

Примечание

- Когда домашний кинотеатр находится в режиме iPod, можно заряжать iPod/iPhone через док-станцию.

Подключение iPod или iPhone к док-станции

1 Переместите ползунок в нижней части док-станции в положение **STANDARD** и подключите док-станцию к домашнему кинотеатру.

2 Подключите желтый композитный кабель к док-станции и к телевизору.

3 Включите iPod или iPhone и установите его в док-станцию.

Воспроизведение музыки

1 Подключите iPod или iPhone к док-станции (см. ‘Подключение iPod или iPhone к док-станции’ на стр. 23).

2 Нажмите кнопку **DOCK for iPod** на пульте ДУ домашнего кинотеатра.

3 На экране iPod или iPhone выберите дорожку.

Воспроизведение видео и слайд-шоу

1 Подключите iPod или iPhone к док-станции (см. ‘Подключение iPod или iPhone к док-станции’ на стр. 23).

2 Нажмите кнопку **DOCK for iPod** на пульте ДУ домашнего кинотеатра.

3 Переключите телевизор на источник **AV/VIDEO** (соответствующий желтому композитному кабелю).

↳ На телевизоре отобразится пустой экран.

4 В меню на экране iPod или iPhone выберите необходимые видео или фотографии.

5 Чтобы просмотреть видео или фотографии, нажмите ▶ (**Воспроизведение**).

Видео с портала YouTube

Обзор, поиск и просмотр видео с портала YouTube на домашнем кинотеатре.

1 Подключите домашний кинотеатр к Интернету. (см. ‘Интернет’ на стр. 13)

2 Нажмите ⌂ (**Основное меню**).

3 Выберите значок YouTube и нажмите **OK**.

↳ Отобразится страница YouTube Leanback.

4 Для перемещения по меню YouTube Leanback и выбора параметров нажмите **Кнопки перемещения**, а затем **OK**.

5 Для выхода из YouTube и возврата в основное меню нажмите ⌂ (**Основное меню**).

Примечание

- Если ни одна из кнопок не была нажата в течение нескольких секунд, экранные кнопки и меню исчезнут.

Кнопки воспроизведения и поиска

Кнопка	Действие
Кнопки перемещения (вверх)	Отображение экранной клавиатуры. Используйте экранную клавиатуру для поиска видео.
Кнопки перемещения (вниз)	Отображение кнопок воспроизведения на экране.
Кнопки перемещения (влево/вправо)	При просмотре списка воспроизведения видео: выбор предыдущего или следующего видеоролика. Для просмотра видео пользуйтесь экранными кнопками воспроизведения.
OK	Подтверждение ввода или выбора.
▶ (**Воспроизведение**)	Запуск или возобновление воспроизведения.
❚❚	Приостановка воспроизведения.
■	Остановка воспроизведения.
⏮ / ⏭	Переход к предыдущему или следующему видеоролику.
◀◀ / ▶▶	Перемотка назад или вперед во время воспроизведения видеоролика.

Веб-альбомы Picasa

Доступ, поиск и просмотр фотографий, сохраненных в веб-альбомах Picasa, на домашнем кинотеатре.

Что вам потребуется

- Учетная запись для доступа к веб-альбомам Picasa.
- Проводная или беспроводная домашняя сеть (в зависимости от возможности подключения к сети домашнего кинотеатра).

1 Подключите домашний кинотеатр к Интернету. (см. 'Интернет' на стр. 13)

2 Нажмите ⌂ (**Основное меню**).

3 Выберите значок Picasa и нажмите **OK**.
↳ Отобразится стандартное меню Picasa.

4 Войдите в веб-альбомы Picasa, используя учетную запись Picasa.
- При первом входе в систему выберите пункт New User+ (Новый пользователь), введите имя пользователя и пароль. Сохраните данные для быстрого доступа в систему.
- Если вы являетесь зарегистрированным пользователем, выберите сохраненное имя пользователя, введите пароль.
- Для ввода имени пользователя и пароля используйте кнопки алфавитно-цифровой клавиатуры на пульте ДУ.

5 Для выбора опции нажмите **Кнопки перемещения**, а затем нажмите **OK**.
- My Photos (Мои фотографии): отображение фотографий, сохраненных в веб-альбомах Picasa, в виде миниатюр.
- Featured (Сюжетные): отображение сюжетных фотографий в веб-альбомах Picasa в виде миниатюр.
- Friends (Друзья): отображение списка друзей.
- Search (Поиск): поиск фотографий по ключевым словам.
- Favorites (Избранное): отображение веб-альбомов Picasa, добавленных в Избранное.
- Tag (Метка): отображение фотографий, отмеченных в веб-альбомах Picasa.

6 Нажмите ⌂ (**Основное меню**), чтобы выйти из меню Picasa.

Просмотр альбомов, запуск слайд-шоу

1 Нажмите **Кнопки перемещения**, выберите пункт My Photos в меню Picasa, нажмите **OK**.
↳ Отобразятся сохраненные фотоальбомы Picasa.

2 Для выбора фотографии нажмите **Кнопки перемещения**, для просмотра фотографии в полноэкранном режиме нажмите **OK**.

3 Для запуска слайд-шоу снова нажмите **OK**.

4 В режиме слайд-шоу нажмите ≡ **OPTIONS** и **Кнопки перемещения**, выберите опцию, а затем нажмите **OK**.
- Current playing (Текущее воспроизведение): отображение миниатюры текущей фотографии.
- Slideshow pause/play (Пауза/начало воспроизведения): приостановка или запуск воспроизведения слайд-шоу.
- Rotate (Поворот): поворот фотографии.
- Zoom (Масштабирование): уменьшение или увеличение фотографии.
- Effect (Эффект): выбор эффекта в режиме слайд-шоу
- Speed (Скорость): выбор скорости смены кадров в слайд-шоу.
- Friends (Друзья): добавление владельца фотографии в список друзей.

5 Нажмите ⮌ **BACK** для возврата на предыдущий экран.

EasyLink

Данный домашний кинотеатр поддерживает функцию Philips EasyLink, которая использует протокол HDMI-CEC (управление бытовой электроникой). Совместимые с EasyLink устройства, подключенные через разъемы HDMI, могут управляться одним пультом дистанционного управления.

Корпорация Philips не гарантирует 100 % функциональную совместимость со всеми устройствами, поддерживающими протокол HDMI-CEC.

Что вам потребуется

- Устройства, совместимые с HDMI-CEC.
- Соединение HDMI между подключенными устройствами.

Включение

1 Включите управление HDMI CEC на телевизоре или других подключенных устройствах. Дополнительную информацию см. в руководстве пользователя телевизора или других устройств.

2 Нажмите ⌂ (**Основное меню**).

3 Выберите **[Настройка]**, а затем нажмите **OK**.

4 Выберите **[EasyLink]** > **[EasyLink]**, а затем нажмите **OK**.

5 Выберите **[Вкл.]**, а затем нажмите **OK**.

Управление устройствами

Управляйте домашним кинотеатром и другими подключенными устройствами, совместимыми с HDMI-CEC с одного пульта ДУ.

Запуск воспроизведения одним нажатием

Если активирован запуск воспроизведения одним нажатием, телевизор автоматически переключится на необходимый канал, когда начнется воспроизведение диска на домашнем кинотеатре.

Включение режима ожидания одним нажатием

Если нажать и удерживать на пульте ДУ кнопку ⏻ (**Режим ожидания**), домашний кинотеатр и все подключенные устройства HDMI-CEC (с поддержкой этой функции) переключаются в режим ожидания.

Если на домашнем кинотеатре активирована функция перехода в режим ожидания одним нажатием, переключить его в режим ожидания можно с помощью пульта ДУ от телевизора или другого устройства HDMI-CEC.

Управление звуком
При запуске воспроизведения аудио на устройстве, для которого настроено перенаправление аудиопотока на домашний кинотеатр, последний автоматически переключается на соответствующий источник аудиосигнала.
Для использования функции управления звуком одним нажатием необходимо включить функцию управления аудиосистемой и выполнить инструкции на экране телевизора, чтобы установить соответствие между подключенными устройствами и аудиовходами домашнего кинотеатра.

Установка соответствия аудиовходов
При подключении к домашнему кинотеатру новых устройств необходимо установить соответствие между устройством и аудиовходом (см. 'Воспроизведение аудиозаписей на домашнем кинотеатре' на стр. 26).

Воспроизведение аудиозаписей на домашнем кинотеатре

Воспроизводите аудиозаписи с подключенных устройств с помощью домашнего кинотеатра.

1 Нажмите ⌂ (**Основное меню**).
2 Выберите **[Настройка]**, а затем нажмите **OK**.
3 Выберите **[EasyLink]** > **[Упр. аудиосистемой]** > **[Вкл.]**, а затем нажмите **OK**.
   - Для воспроизведения аудио через динамики телевизора выберите **[Выкл]**, пропустите следующие шаги.
4 Выберите **[EasyLink]** > **[Отобр. аудиовх.]**, а затем нажмите **OK**.
5 Для установления соответствия между аудио на подключенных устройствах и аудиовходами на домашнем кинотеатре следуйте инструкциям на телевизоре.

Примечание

- Если домашний кинотеатр подключен к телевизору через разъем HDMI ARC, убедитесь, что на домашнем кинотеатре для аудиосигнала телевизора выбран разъем ARC.

7 Изменение настроек

Этот раздел поможет вам изменить настройки домашнего кинотеатра.

Внимание

- Для оптимальной работы домашнего кинотеатра большинство параметров установлено заранее. При отсутствии особой причины для изменения рекомендуется сохранять значения по умолчанию.

Примечание

- Изменение настроек, отображаемых в сером цвете, недоступно.
- Для возврата к предыдущему меню нажмите ⮌ **BACK**. Для выхода из меню нажмите ⌂ (**Основное меню**).

Изображение

Изменение формата изображения в соответствии с предпочтениями.

Примечание

- Оптимальный параметр устанавливается для телевизора автоматически. Если параметр необходимо изменить, убедитесь, что новый параметр поддерживается телевизором.

Настройки изображения и формат

1 Нажмите ⌂ (**Основное меню**).
2 Выберите **[Настройка]**, а затем нажмите **OK**.
3 Выберите **[Видео]**, а затем нажмите **OK**.
4 Измените следующие настройки и нажмите **OK**:
   - **[Дисплей ТВ]**: формат изображения;
   - **[Настр. изобр.]**: стандартные цвета.

Цвет изображения

Технология Deep Color помогает воссоздать на экране телевизора краски природного мира и показывает живописные изображения с передачей более миллиарда цветов.

Если телевизор поддерживает технологию Deep Color и подключен к домашнему кинотеатру через HDMI-кабель, можно изменить настройки Deep Color.

1 Нажмите ⌂ (**Основное меню**).
2 Выберите **[Настройка]**, а затем нажмите **OK**.
3 Выберите **[Видео]** > **[HDMI Deep Colour]**, а затем нажмите **OK**.
4 Выберите один из следующих параметров, затем нажмите **OK**.
   - **[Авто]**: автоматический выбор HDMI Deep Color.
   - **[Вкл.]**: просмотр ярких изображений.
   - **[Выкл]**: стандартный режим отображения цвета 8 бит.

Разрешение изображения

Для настроек видео HDMI подключите домашний кинотеатр к телевизору через кабель HDMI.

1 Нажмите ⌂ (**Основное меню**).
2 Выберите **[Настройка]**, а затем нажмите **OK**.
3 Выберите **[Видео]** > **[Видео HDMI]**, а затем нажмите **OK**.
4 Измените параметры разрешения HDMI, а затем нажмите **OK**.

Звук

Изменение настроек звука в соответствии с предпочтениями.

HDMI аудио

Для воспроизведения аудио HDMI на телевизоре подключите домашний кинотеатр к телевизору через кабель HDMI.

1 Нажмите ⌂ (**Основное меню**).
2 Выберите **[Настройка]**, а затем нажмите **OK**.
3 Выберите **[Аудио]** > **[Аудио HDMI]**, а затем нажмите **OK**.
4 Выберите один из следующих параметров, затем нажмите **OK**.
   - **[Поток битов]**: вывод цифрового потока через HDMI.
   - **[Авто]**: автоматический выбор оптимального поддерживаемого аудиоформата.
   - **[Выкл]**: отключение аудиопотока с телевизора.

Night mode (Ночной режим)

Для спокойного прослушивания уменьшите уровень громких звуков при воспроизведении дисков. Ночной режим доступен для DVD-дисков в формате Dolby и Blu-ray.

1 Нажмите ⌂ (**Основное меню**).
2 Выберите **[Настройка]**, а затем нажмите **OK**.
3 Выберите **[Аудио]** > **[Ноч. режим]** > **[Вкл.]**, а затем нажмите **OK**.

Язык

Выбор языка для основного меню, аудио и субтитров.

Основное меню

1 Нажмите ⌂ (**Основное меню**).
2 Выберите **[Настройка]**, а затем нажмите **OK**.
3 Выберите **[Предпочт.]** > **[Язык меню]**, а затем нажмите **OK**.
4 Выберите язык меню, а затем нажмите **OK**.

Аудио для дисков

1 Нажмите ⌂ (**Основное меню**).
2 Выберите **[Настройка]**, а затем нажмите **OK**.

3 Выберите **[Предпочт.]** > **[Аудио]**, а затем нажмите **OK**.

4 Выберите язык аудио для дисков, а затем нажмите **OK**.

Примечание

- Если предпочитаемый язык диска недоступен, можно выбрать **[Прочие]** из списка и ввести 4-значный код языка, указанный в конце этого руководства пользователя (см. 'Коды языков' на стр. 38).
- При выборе недоступного языка домашний кинотеатр использует язык, установленный по умолчанию.

Субтитры для дисков

1 Нажмите ⌂ (**Основное меню**).

2 Выберите **[Настройка]**, а затем нажмите **OK**.

3 Выберите **[Предпочт.]** > **[Субтит.]**, а затем нажмите **OK**.

4 Выберите язык субтитров для дисков, затем нажмите **OK**.

Меню диска

1 Нажмите ⌂ (**Основное меню**).

2 Выберите **[Настройка]**, а затем нажмите **OK**.

3 Выберите **[Предпочт.]** > **[Меню диска]**, а затем нажмите **OK**.

4 Выберите язык меню для дисков, затем нажмите **OK**.

Примечание

- Если предпочитаемый язык диска недоступен, можно выбрать **[Прочие]** из списка и ввести 4-значный цифровой код языка, указанный в конце этого руководства пользователя (см. 'Коды языков' на стр. 38).
- При выборе недоступного языка домашний кинотеатр использует язык, установленный по умолчанию.

Ограничение на просмотр

Ограничение доступа к дискам, которые записаны с ограничениями на просмотр.

Пароль

На домашнем кинотеатре можно установить или изменить пароль для воспроизведения дисков с ограничениями на просмотр.

1 Нажмите ⌂ (**Основное меню**).

2 Выберите **[Настройка]**, а затем нажмите **OK**.

3 Выберите **[Предпочт.]** > **[Изменить пароль]**, а затем нажмите **OK**.

↳ Отобразится меню смены пароля.

4 Чтобы установить или изменить пароль, следуйте инструкциям на экране телевизора.

- Если пароль неизвестен или утерян, введите код "**0000**".

5 Нажмите **OK**.

Ограничения на просмотр

Некоторые диски имеют возрастные ограничения на просмотр. Можно настроить домашний кинотеатр на показ только тех программ, у которых уровень возрастного ограничения ниже, чем возраст вашего ребенка.

1 Нажмите ⌂ (**Основное меню**).

2 Выберите **[Настройка]**, а затем нажмите **OK**.

3 Выберите **[Предпочт.]** > **[Огр-ние просм.]**, а затем нажмите **OK**.

↳ Отобразится сообщение с запросом на ввод пароля.

4 Введите пароль, используя **Кнопки с цифрами**.

5 Установите уровень возрастного ограничения, затем нажмите кнопку **OK**.

- Для воспроизведения всех дисков независимо от возрастных ограничений выберите уровень **8** или **[Выкл]**.

Энергосбережение

Следующие параметры способствуют экономии электроэнергии.

Автоматический переход в режим ожидания

При воспроизведении с диска или запоминающего устройства USB домашний кинотеатр автоматически переключается в режим ожидания, если:

- он находится в режиме паузы или остановки; и
- ни одна кнопка не была нажата в течение 30 минут.

1 Нажмите ⌂ (**Основное меню**).
2 Выберите **[Настройка]**, а затем нажмите **OK**.
3 Выберите **[Предпочт.]** > **[Автомат. откл.]** > **[Вкл.]**, а затем нажмите **OK**.

Таймер отключения

Домашний кинотеатр можно автоматически перевести в режим ожидания после определенного времени.

1 Нажмите ⌂ (**Основное меню**).
2 Выберите **[Настройка]**, а затем нажмите **OK**.
3 Выберите **[Предпочт.]** > **[Таймер отключ.]**, а затем нажмите **OK**.
4 Выберите интервал времени до отключения.
   ↳ Для таймера отключения можно установить время до 60 минут. При установке для таймера значения **[Выкл]** он выключается.
5 Нажмите **OK**, чтобы активировать таймер.
   ↳ По истечении заданного времени домашний кинотеатр переключается в режим ожидания.

Заставка

Домашний кинотеатр автоматически переходит в режим отображения заставки, если:

- он находится в режиме паузы или остановки; или
- ни одна кнопка не была нажата в течение 10 минут.

1 Нажмите ⌂ (**Основное меню**).
2 Выберите **[Настройка]**, а затем нажмите **OK**.
3 Выберите **[Предпочт.]** > **[Экран. заст-ка]** > **[Вкл.]**, а затем нажмите **OK**.

Дисплей

Изменение яркости экрана домашнего кинотеатра.

1 Нажмите ⌂ (**Основное меню**).
2 Выберите **[Настройка]**, а затем нажмите **OK**.
3 Выберите **[Предпочт.]** > **[Дисплей панели]**, а затем нажмите **OK**.
4 Выберите яркость, затем нажмите **OK**.

Восстановление заводских установок

Восстановление заводских параметров домашнего кинотеатра, установленных по умолчанию. Настройки ограниченного просмотра нельзя сбросить до значений, установленных по умолчанию.

1 Нажмите ⌂ (**Основное меню**).
2 Выберите **[Настройка]**, а затем нажмите **OK**.
3 Выберите **[Доп.]** > **[Вос. настр. по умолчанию]**, а затем нажмите **OK**.
4 Выберите **[Ок]**, а затем нажмите **OK**.

8 Крепление на стене и использование подставки

Перед монтажом домашнего кинотеатра на стену или перед использованием одной подставки ознакомьтесь с правилами безопасности (см. 'Техника безопасности' на стр. 4).

При возникновении вопросов обратитесь в центр поддержки покупателей Philips, расположенный в вашей стране.

Крепление на стене

Длина/диаметр винта

Выбор настенного кронштейна зависит от вида настенного монтажа. Убедитесь в использовании винтов нужной длины и диаметра.

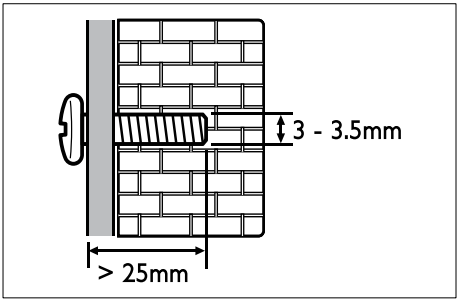

Подробную информацию о настенном креплении домашнего кинотеатра см. в руководстве по настенному монтажу.

Подставка для домашнего кинотеатра и телевизора — STS1100/STS1300

Если у вас есть телевизор Philips, вы можете установить домашний кинотеатр и телевизор на одну подставку.

Подставку STS1100 или STS1300 можно приобрести у официального дилера Philips.

Инструкции по установке подставки для домашнего кинотеатра и телевизора Philips см. в кратком руководстве по эксплуатации подставки.

STS1100:

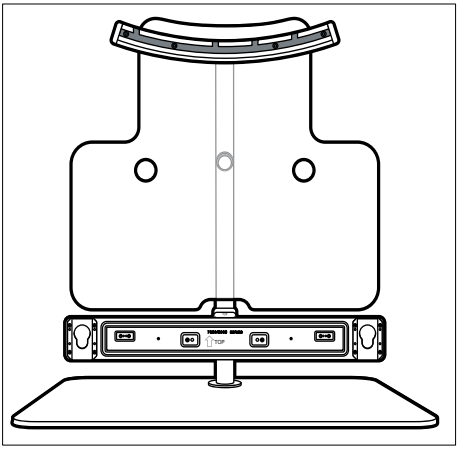

STS1300:

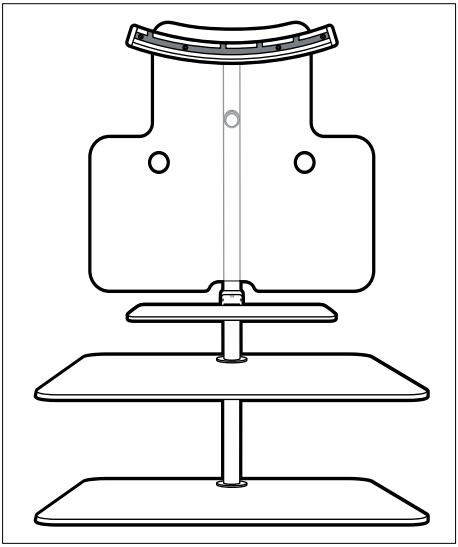

9 Обновление программного обеспечения

Чтобы пользоваться всеми лучшими функциями и поддержкой домашнего кинотеатра, следует регулярно обновлять программное обеспечение. Сравните текущую версию программного обеспечения с новейшей версией на веб-сайте www.philips.com/support.

Проверка версии ПО

1 Нажмите ⌂ (**Основное меню**).
2 Выберите **[Настройка]**, а затем нажмите **OK**.
3 Выберите **[Доп.]** > **[Инф. о версии]**, а затем нажмите **OK**.
   ↳ Отобразится версия программного обеспечения.

Обновление ПО через сеть Интернет.

1 Подключите домашний кинотеатр к сети. Используйте
   - проводное сетевое подключение; (см. 'Настройка проводной сети' на стр. 13) или
   - беспроводное сетевое подключение. (см. 'Настройка беспроводной сети' на стр. 14)
2 Нажмите ⌂ (**Основное меню**).
3 Выберите **[Настройка]**, а затем нажмите **OK**.
4 Выберите **[Доп.]** > **[Обновление ПО]** > **[Сеть]**.
   ↳ При обнаружении обновлений отобразится сообщение с запросом начать или отменить установку обновления.
5 Чтобы подтвердить установку обновления, следуйте инструкциям на экране телевизора.
   ↳ После завершения обновления домашний кинотеатр автоматически выключится и перезапустится. Если этого не произошло, отсоедините шнур питания на несколько секунд, затем снова подсоедините его.

Примечание

- Если домашнему кинотеатру не удается подключиться к серверу Philips, нажмите ⌂ (**Основное меню**) и выберите **[Настройка]** > **[Сеть]** > **[Инсталляция сети]**, чтобы настроить сеть.

Обновление ПО с помощью устройства USB

Что вам потребуется

- Флэш-накопитель USB с объемом свободного места не менее 75 МБ. Устройство USB должно быть отформатировано в системе FAT or NTFS. Не используйте жесткий диск USB.
- Компьютер с доступом к Интернету.
- Программа-архиватор должна поддерживать формат ZIP (например, программа WinZip® для Microsoft® Windows® или Stufflt® для Macintosh®).

Шаг 1. Загрузка последней версии ПО.

1 Подключите устройство USB к компьютеру.
2 В браузере перейдите на веб-сайт www.philips.com/support.
3 Найдите вашу модель устройства и на веб-сайте поддержки Philips и перейдите в раздел **ПО и драйверы**.
   ↳ Файл обновления ПО имеет формат ZIP-архива.
4 Сохраните zip-файл в корневой каталог флэш-накопителя USB.
5 С помощью программы-архиватора извлеките файл обновления ПО в корневой каталог флэш-накопителя USB.
   ↳ Файлы будут извлечены в папку **UPG_ALL** на флэш-накопителе USB.
6 Отсоедините устройство USB от компьютера.

Русский

Шаг 2. Обновление программного обеспечения.

Внимание

- Перед подключением флэш-накопителя USB к домашнему кинотеатру убедитесь в отсутствии диска в отделении и закройте его.

1 Подключите устройство USB к домашнему кинотеатру.

2 Настройте телевизор на соответствующий источник для домашнего кинотеатра.

3 Нажмите ⌂ (**Основное меню**) и выберите **[Настройка]**.

4 Выберите **[Доп.]** > **[Обновление ПО]** > **[USB]**.

5 Чтобы подтвердить установку обновления, следуйте инструкциям на экране телевизора.

↳ После завершения обновления домашний кинотеатр автоматически выключится и перезапустится. Если этого не произошло, отключите шнур питания на несколько секунд, затем снова подключите.

Примечание

- Не выключайте питание и не отсоединяйте флэш-накопитель USB во время обновления ПО.

10 Характеристики изделия

Примечание

- Характеристики и дизайн могут быть изменены без предварительного уведомления.

Коды регионов

Поддерживаемые регионы указаны на табличке, расположенной на нижней или задней панели домашнего кинотеатра

Страна	DVD	BD
Европа, Великобритания	ALL 2	B
Азиатско-тихоокеанский регион, Тайвань, Корея	ALL 3	A
Латинская Америка	ALL 4	A
Австралия, Новая Зеландия	ALL 4	B
Россия, Индия	ALL 5	C
Китай	ALL 6	C

Медиаформаты

- AVCHD, BD-RE, BD (видео), DVD (видео), DVD+R/+RW, DVD-R/-RW, DVD+R/-R DL, CD-R/CD-RW, CD (аудио), CD/SVCD (видео), файлы изображений, MP3-CD, WMA-CD, DivX (Ultra)-CD, запоминающее USB-устройство.

Форматы файлов

- Аудио: .aac, .mka, .mp3, .wma, .wav
- Видел: .avi, .divx, .mp4, .mkv, .asf, .mpg, .mpeg
- Изображения: .jpg, .jpeg, .gif, .png

Аудиоформаты

Домашний кинотеатр поддерживает следующие аудиофайлы.

Расширение	Контейнер	Аудиокодек	Скорость передачи в битах
.mp3	MP3	MP3	32 ~ 320 кбит/с
.wma	ASF	WMA	64 ~ 160 кбит/с
.aac	AAC	AAC, HE-AAC	192 кбит/с
.wav	WAV	PCM	1,4 Мбит/с
.m4a	MKV	AAC	192 кбит/с
.mka	MKA	PCM	27,648 Мбит/с
.mka	MKA	Dolby Digital	640 кбит/с
.mka	MKA	DTS core	1,54 Мбит/с
.mka	MKA	MPEG	912 кбит/с
.mka	MKA	MP3	32 ~ 320 кбит/с
.mka	MKA	WMA	64 ~ 160 кбит/с
.mka	MKA	AAC, HE-AAC	192 кбит/с

Видеоформаты

Если у вас есть телевизор высокой четкости, домашний кинотеатр позволяет воспроизводить видеофайлы со следующими характеристиками:

- разрешение: 1920 x 1080 пикселей при:
- частота кадров: 6 ~ 30 кадров в секунду;

Файлы .avi в контейнере AVI

Аудиокодек	Видеокодек	Скорость передачи в битах
PCM, Dolby Digital, DTS core, MP3, WMA	DivX 3.11, DivX4.x, DivX5.x, DivX6.x	10 Мбит/с макс.
	MPEG 1, MPEG 2	20 Мбит/с (40 Мбит/с пик.)
	MPEG 4 ASP	10 Мбит/с макс.
	H.264/AVC HP@4.1/4.0; MP@3.2/3.1/3.0	20 Мбит/с (40 Мбит/с пик.)

Файлы .divx в контейнере AVI

Аудиокодек	Видеокодек	Скорость передачи в битах
PCM, Dolby Digital, MP3, WMA	DivX 3.11, DivX4.x, DivX5.x, DivX6.x	10 Мбит/с макс.
	MPEG 1, MPEG 2	20 Мбит/с (40 Мбит/с пик.)
	MPEG 4 ASP	10 Мбит/с макс.

Файлы .mp4 или .m4v в контейнере MP4

Аудиокодек	Видеокодек	Скорость передачи в битах
Dolby Digital, MPEG, MP3, AAC, HE-AAC	MPEG 1, MPEG 2	20 Мбит/с (40 Мбит/с пик.)
	MPEG 4 ASP	10 Мбит/с макс.
	H.264/AVC HP@4.1/4.0; MP@3.2/3.1/3.0	20 Мбит/с (40 Мбит/с пик.)

Файлы .mkv в контейнере MKV

Аудиокодек	Видеокодек	Скорость передачи в битах
PCM, Dolby Digital, DTS core, MPEG, MP3, WMA, AAC, HE-AAC	MPEG 1, MPEG 2	20 Мбит/с (40 Мбит/с пик.)
	MPEG 4 ASP	10 Мбит/с макс.
	H.264/AVC HP@4.1/4.0; MP@3.2/3.1/3.0	20 Мбит/с (40 Мбит/с пик.)

Файлы формата .asf в контейнере ASF

Аудиокодек	Видеокодек	Скорость передачи в битах
PCM, Dolby Digital, MP3, WMA	MPEG 4 ASP	10 Мбит/с макс.
	H.264/AVC HP@4.1/4.0; MP@3.2/3.1/3.0	20 Мбит/с (40 Мбит/с пик.)

Файлы .mpg и .mpeg в контейнере PS

Аудиокодек	Видеокодек	Скорость передачи в битах
PCM, DTS core, MPEG, MP3	MPEG 1, MPEG 2	20 Мбит/с (40 Мбит/с пик.)
	MPEG 1, MPEG 2	20 Мбит/с (40 Мбит/с пик.)

Усилитель

- Общая выходная мощность: 400 Вт (среднеквадр.) (КНИ 30 %)/300 Вт (среднеквадр.) (КНИ 10 %)
- Частотный отклик: 20 Гц — 20 кГц/±3 дБ
- Отношение сигнал/шум: > 65 дБ (CCIR)/ (средневзвешенное)
- Входная чувствительность:
  - AUX: 500 мВ
  - Music iLink: 250 мВ

Видео

- Система сигнала: PAL/NTSC
- Выход HDMI: 480i/576i, 480p/576p, 720p, 1080i, 1080p, 1080p24

Аудио

- Цифровой аудиовход S/PDIF:
  - Коаксиальный: IEC 60958-3
  - Оптический: TOSLINK
- Частота дискретизации:
  - MP3: 32 кГц; 44,1 кГц; 48 кГц
  - WMA: 44,1 кГц, 48 кГц
- Постоянный битрейт:
  - MP3: 32 кбит/с – 320 кбит/с
  - WMA: 48 кбит/с – 192 кбит/с

Радио

- Частотный диапазон:
  - Европа/Китай: FM, 87,5 – 108 МГц (50 кГц)
  - Азиатско-Тихоокеанский регион/ Россия/Латинская Америка: FM, 87,5 – 108 МГц (50/100 кГц)
- Отношение сигнал/шум: FM 50 дБ
- Частотный отклик: FM 180 Гц – 12,5 кГц/±3 дБ

USB

- Совместимость: высокоскоростной интерфейс USB (2.0)
- Поддержка класса: класс запоминающих устройств USB Mass Storage Class (MSC)
- Файловая система: FAT16, FAT32, NTFS
- Максимальный поддерживаемый объем памяти: < 160 ГБ

Основное устройство

- Выходная мощность: 2 x 100 Вт (среднеквадр.) (КНИ 30 %)/ 2 x 75 Вт (среднеквадр.) (КНИ 10 %)
- Источник питания:
  - Европа/Китай: 220—240 В, ~50 Гц;
  - Латинская Америка/Азиатско-Тихоокеанский регион: 110—127 В/220—240 В; ~50—60 Гц;
  - Россия/Индия: 220—240 В, ~50 Гц
- Энергопотребление: 75 Вт

- Энергопотребление в режиме ожидания: ≤ 0,3 Вт
- Левый/правый динамики:
  - Сопротивление динамика: 6 Ом
  - Акустические преобразователи: 2 НЧ-динамика 64 мм (2,5'') + 1 ВЧ-динамик 25 мм (1'')
  - Частотный отклик: 150 Гц — 20 кГц
- Размеры (Ш x В x Г): 945 x 178,5 x 96 мм
- Вес: 5,0 кг

Сабвуфер

- Выходная мощность: 200 Вт (среднеквадр.) (КНИ 30 %)/ 150 Вт (среднеквадр.) (КНИ 10 %)
- Сопротивление: 3 Ом
- Акустические преобразователи: НЧ-динамик 165 мм (6,5'')
- Частотный отклик: 20 Гц — 150 Гц
- Размеры (ШxВxГ): 123 x 309 x 369 мм
- Вес: 3,6 кг
- Длина кабеля: 3 м

Крепление на стене

- Размеры (Ш x В x Г): 37,6 x 50 x 46,4 мм
- Вес: 0,05 кг (каждый)

Элементы питания для пульта ДУ

- 2 x AAA-R03-1,5 В

Лазер

- Тип лазера (диод): InGaN/AIGaN (BD), AIGaInP (DVD/CD)
- Длина волны: 405 +7 нм/-7 нм (BD), 655 +10 нм/-10 нм (DVD), 790 +10 нм/-20 нм (CD)
- Выходная мощность (макс. потребление): 20 мВт (BD), 6 мВт (DVD), 7 мВт (CD)

11 Устранение неисправностей

Предупреждение

- Риск поражения электрическим током. Запрещается снимать корпус устройства.

Для сохранения действия условий гарантии запрещается самостоятельно ремонтировать устройство.

При возникновении неполадок во время эксплуатации устройства проверьте следующие пункты, прежде чем обращаться в сервисную службу. Если проблему решить не удалось, зарегистрируйте устройство и обратитесь в службу поддержки на веб-сайте www.philips.com/welcome.

Основное устройство

Не работают кнопки домашнего кинотеатра.

- Отключите домашний кинотеатр от электросети на несколько минут и снова подключите.

На индикаторной панели отобразится ERROR.

- Отключите домашний кинотеатр от электросети на несколько минут и снова подключите.

На индикаторной панели отобразится OPEN.

- Извлеките диск из отделения для диска.
- При извлечении из отделения диска диаметром 8 дюймов сообщение **OPEN** не исчезнет с дисплея.
- Отделение для диска должно быть закрыто.
- Перед тем как закрыть отделение для диска убедитесь, что отделение для диска не блокируется посторонними предметами.

На индикаторной панели отобразится BLOCKED.

- Перед тем как закрыть отделение для диска убедитесь, что отделение для диска не блокируется посторонними предметами.

Не удается извлечь диск из отделения для диска.

- Для извлечения диска нажмите и удерживайте кнопку ■ (**Стоп**) в течение трех секунд.

- В режиме диска нажмите кнопку ■ (**Стоп**), для извлечения диска введите код **159**.
- Убедитесь, что домашний кинотеатр не находится в режиме ожидания.
- Отделение для диска заблокировано. Убедитесь в отсутствии посторонних предметов, блокирующих отделение для диска.
- Чтобы извлечь диск, закройте и снова откройте отделение для диска.

Изображение

Нет изображения.

- Убедитесь, что телевизор настроен на соответствующий источник для домашнего кинотеатра.

Отсутствует изображение на экране телевизора, подключенного через разъем HDMI.

- Убедитесь, что для подключения домашнего кинотеатра к телевизору используется высокоскоростной кабель HDMI. При использовании некоторых стандартных кабелей HDMI воспроизведение изображений, видео в формате 3D, а также работа технологии Deep Color могут не выполняться должным образом.
- Проверьте исправность кабеля HDMI. Если он неисправен, замените его на новый.
- Для восстановления разрешения изображения по умолчанию нажмите на пульте ДУ ⌂ (**Основное меню**), затем нажмите **731**.
- Измените видеопараметры HDMI или подождите 10 секунд до автоматического восстановления (см. ‘Разрешение изображения’ на стр. 27).

Диск не воспроизводит видео высокой четкости.

- Убедитесь, что на диске содержится видео высокого разрешения.
- Убедитесь, что телевизор поддерживает видео высокого разрешения.
- Для подключения к ТВ используйте кабель HDMI.

Звук

Отсутствует звук из динамиков домашнего кинотеатра.

- Подключите аудиокабель к разъемам домашнего кинотеатра и телевизора или других устройств. Однако в следующих случаях отдельное аудиоподключение не требуется.
  - Если домашний кинотеатр и телевизор подключены через разъем **HDMI ARC** или
  - если устройство подключено к разъему **HDMI IN** домашнего кинотеатра.
- Настройте звук с подключенного устройства (см. ‘Настройка звука с подключенных устройств’ на стр. 12).
- Восстановите заводские параметры домашнего кинотеатра (см. ‘Восстановление заводских установок’ на стр. 29), выключите его, а затем снова включите.
- Последовательно нажимайте кнопку **SOURCE** домашнего кинотеатра для выбора соответствующего видеовхода.

Звук искажен или присутствует эхо.

- При воспроизведении аудио с телевизора через домашний кинотеатр убедитесь, что звук на телевизоре выключен.

Аудиопоток не синхронизован с видеорядом.

- 1. Нажмите **SOUND SETTINGS**. 2. Нажмите **Кнопки перемещения** (влево/вправо) и выберите **AUD SYNC**, а затем нажмите **OK**. 3. Нажимайте **Кнопки перемещения** (вверх/вниз), чтобы синхронизировать аудиопоток с видеорядом.

Воспроизведение

Не удается воспроизвести диск.

- Очистите диск.
- Отделение для диска должно быть закрыто.
- Убедитесь, что домашний кинотеатр поддерживает тип диска (см. ‘Медиаформаты’ на стр. 32).
- Убедитесь, что домашний кинотеатр поддерживает код региона диска (см. ‘Коды регионов’ на стр. 32).
- Если используется диск DVD±RW или DVD±R, убедитесь, что диск финализирован.

Не удается воспроизвести файл DivX.

- Убедитесь, что при кодировании файла DivX был выбран профиль "Домашний кинотеатр".
- Убедитесь, что файл DivX не поврежден.

Субтитры DivX или RMVB/RM отображаются неправильно.

- Убедитесь, что названия файла субтитров и файла фильма совпадают (см. 'Субтитры' на стр. 19).
- Выберите соответствующий набор символов. 1) Нажмите ≡ **OPTIONS**. 2) Выберите **[Набор символ.]**. 3) Выберите поддерживаемый набор символов. 4) Нажмите **OK**.

Не удается прочитать содержимое запоминающего устройства USB.

- Убедитесь, что запоминающее устройство USB совместимо с домашним кинотеатром.
- Убедитесь, что файловая система на устройстве хранения USB поддерживается домашним кинотеатром.

На экране телевизора отображается значок "Недоступно" или "x".

- Действие не может быть выполнено.

Функция EasyLink не работает.

- Убедитесь, что домашний кинотеатр подключен к телевизору Philips с функцией EasyLink и функция EasyLink включена (см. 'EasyLink' на стр. 25).

При включении телевизора автоматически включается домашний кинотеатр.

- Это правильная работа устройства Philips EasyLink (HDMI-CEC). Чтобы домашний кинотеатр работал независимо, отключите функцию EasyLink.

Нет доступа к функциям BD-Live.

- Убедитесь, что домашний кинотеатр подключен к сети. Используйте проводное сетевое соединение (см. 'Проводное подключение' на стр. 13) или беспроводное сетевое соединение (см. 'Беспроводное соединение' на стр. 14).
- Убедитесь, что сеть настроена. Используйте настройку проводной сети (см. 'Настройка проводной сети' на стр. 13) или настройку беспроводной сети (см. 'Настройка беспроводной сети' на стр. 14).
- Убедитесь, что диск Blu-ray поддерживает функцию BD-Live.
- Очистите память (см. 'Очистка памяти' на стр. 18).

Изображения и видео с iPod/iPhone не воспроизводятся на экране телевизора.

- Найдите и выберите видеофайлы и изображения на экране iPod или iPhone и воспроизведите их на телевизоре.
- Убедитесь, что программное обеспечение iPod или iPhone не было взломано или незаконно модифицировано.

Изображения с iPod/iPhone не отображаются на экране телевизора.

- Подключите желтый композитный кабель док-станции iPod к телевизору.
- Переключите телевизор на источник **AV/VIDEO** (соответствующий желтому композитному кабелю).
- Нажмите кнопку воспроизведения на iPod или iPhone для запуска слайд-шоу.
- Убедитесь, что программное обеспечение iPod или iPhone не было взломано или незаконно модифицировано.

Экран телевизора остается черным при воспроизведении видео Blu-ray 3D или видео DivX с защитой от копирования.

- Убедитесь, что домашний кинотеатр подключен к телевизору через разъем HDMI.
- Переключите телевизор на правильный источник HDMI.

Сеть

Беспроводная сеть испытывает помехи или не найдена.

- Убедитесь, что беспроводная сеть не испытывает помех от микроволновых печей, телефонов DECT или других устройств Wi-Fi, находящихся поблизости.
- Установите беспроводной маршрутизатор и домашний кинотеатр на расстоянии не более пяти метров друг от друга.
- С помощью удлинительного кабеля USB подключите модуль Wi-Fi к домашнему кинотеатру.
- Если беспроводная сеть не работает должным образом, попробуйте установить проводную сеть (см. 'Настройка проводной сети' на стр. 13).

12 Коды языков

Abkhazian	6566
Afar	6565
Afrikaans	6570
Amharic	6577
Arabic	6582
Armenian	7289
Assamese	6583
Avestan	6569
Aymara	6589
Azerhaijani	6590
Bahasa Melayu	7783
Bashkir	6665
Belarusian	6669
Bengali	6678
Bihari	6672
Bislama	6673
Bokmål, Norwegian	7866
Bosanski	6683
Brezhoneg	6682
Bulgarian	6671
Burmese	7789
Castellano, Español	6983
Catalán	6765
Chamorro	6772
Chechen	6769
Chewa; Chichewa; Nyanja	7889
中文	9072
Chuang; Zhuang	9065
Church Slavic; Slavonic	6785
Chuvash	6786
Corsican	6779
Česky	6783
Dansk	6865
Deutsch	6869
Dzongkha	6890
English	6978
Esperanto	6979
Estonian	6984
Euskara	6985
Ελληνικά	6976
Faroese	7079
Français	7082
Frysk	7089
Fijian	7074
Gaelic; Scottish Gaelic	7168
Gallegan	7176
Georgian	7565
Gikuyu; Kikuyu	7573
Guarani	7178
Gujarati	7185
Hausa	7265
Herero	7290
Hindi	7273
Hiri Motu	7279
Hrwatski	6779
Ido	7379
Interlingua (International)	7365
Interlingue	7365
Inuktitut	7385

Inupiaq	7375
Irish	7165
Íslenska	7383
Italiano	7384
Ivrit	7269
Japanese	7465
Javanese	7486
Kalaallisut	7576
Kannada	7578
Kashmiri	7583
Kazakh	7575
Kernewek	7587
Khmer	7577
Kinyarwanda	8287
Kirghiz	7589
Komi	7586
Korean	7579
Kuanyama; Kwanyama	7574
Kurdish	7585
Lao	7679
Latina	7665
Latvian	7686
Letzeburgesch;	7666
Limburgan; Limburger	7673
Lingala	7678
Lithuanian	7684
Luxembourgish;	7666
Macedonian	7775
Malagasy	7771
Magyar	7285
Malayalam	7776
Maltese	7784
Manx	7186
Maori	7773
Marathi	7782
Marshallese	7772
Moldavian	7779
Mongolian	7778
Nauru	7865
Navaho; Navajo	7886
Ndebele, North	7868
Ndebele, South	7882
Ndonga	7871
Nederlands	7876
Nepali	7869
Norsk	7879
Northern Sami	8369
North Ndebele	7868
Norwegian Nynorsk;	7878
Occitan; Provencal	7967
Old Bulgarian; Old Slavonic	6785
Oriya	7982
Oromo	7977
Ossetian; Ossetic	7983
Pali	8073
Panjabi	8065
Persian	7065
Polski	8076
Português	8084

Pushto	8083
Russian	8285
Quechua	8185
Raeto-Romance	8277
Romanian	8279
Rundi	8278
Samoan	8377
Sango	8371
Sanskrit	8365
Sardinian	8367
Serbian	8382
Shona	8378
Shqip	8381
Sindhi	8368
Sinhalese	8373
Slovensky	8373
Slovenian	8376
Somali	8379
Sotho; Southern	8384
South Ndebele	7882
Sundanese	8385
Suomi	7073
Swahili	8387
Swati	8383
Svenska	8386
Tagalog	8476
Tahitian	8489
Tajik	8471
Tamil	8465
Tatar	8484
Telugu	8469
Thai	8472
Tibetan	6679
Tigrinya	8473
Tonga (Tonga Islands)	8479
Tsonga	8483
Tswana	8478
Türkçe	8482
Turkmen	8475
Twi	8487
Uighur	8571
Ukrainian	8575
Urdu	8582
Uzbek	8590
Vietnamese	8673
Volapuk	8679
Walloon	8765
Welsh	6789
Wolof	8779
Xhosa	8872
Yiddish	8973
Yoruba	8979
Zulu	9085

13 Указатель

B

BD-Live
- BD-Live 17
- отключить 18
- очистка памяти 18
- устранение неисправностей 36

Blu-ray 16

Bonus View 17

D

DivX
- код VOD 19
- набор символов 20
- субтитры 19

E

EasyLink (HDMI-CEC)
- включение режима ожидания одним касанием 25
- запуск воспроизведения одним нажатием 25
- кнопки управления 8
- сопоставление аудиовходов 26
- управление аудиосистемой 25

F

FM-антенна 9

H

HDMI
- Deep Color 27
- аудио 27
- видео 27
- ТВ (HDMI ARC) 10

HDMI-CEC 25

I

iPod и iPhone
- видео и слайд-шоу 23
- док-станция Philips 9
- музыка 23
- подключение iPod или iPhone к док-станции 23

M

MP3
- воспроизведение 23

P

Philips Easylink 25

И

изображение
- масштабирование 21
- опции 21
- параметры 26
- повернуть 21
- слайд-шоу 21
- устранение неисправностей 36

индикаторная панель 6

инструкции 2

Интернет
- BD-Live 17
- веб-альбомы Picasa 24
- видео с портала YouTube 23
- обновление программного обеспечения 31
- подключение к 13

интернет-видеосерверы
- устранение неисправностей 36

Э

элемент управления
- EasyLink (HDMI-CEC) 8
- воспроизведение диска 16
- запоминающее устройство USB 19
- ограничение на просмотр 28
- основное устройство 6
- радио 22

энергия
- автоматический переход в режим ожидания 29
- заставка 29
- таймер отключения 29
- яркость 29

З

заводские установки 29
заголовки 20
закрытие отделения для диска 6
запоминающее устройство USB
- воспроизведение 18
- кнопки управления 19
- обновление программного обеспечения 31
- опции 20
- характеристики 34

запуск воспроизведения одним нажатием 25
заставка 29
Защита авторских прав 2
звук
- звук Surround 15
- предустановленный звуковой режим 15
- синхронизация изображения и звука 17
- устранение неисправностей 36

Р

радио
- FM-антенна 9
- кнопки управления 22
- настройка станций 22
- прослушивание радио 22
- характеристики 34
- шкала настройки радио 22

разъемы
- боковые разъемы 9
- разъемы на задней панели - левая сторона 9
- разъемы на задней панели - правая сторона 10
- разъемы на задней панели - центр 10

режим ожидания 29

Б

беспроводная сеть
- Wi-Fi 14
- беспроводное соединение 14
- параметры 14
- приемное устройство Wi-Fi 14

боковые разъемы 9

В

веб-альбомы Picasa 24
видео
- HDMI deep color 27
- видео и слайд-шоу 23
- код VOD для DivX 19
- параметры изображения 26
- разрешение изображения 27
- синхронизация изображения и звука 17
- характеристики 34

видео напрокат
- устранение неисправностей 36

видео с портала YouTube 23
видеоформаты 34
включение режима ожидания одним касанием 25
включить
- BD-Live 18
- HDMI-CEC 25
- автоматический переход в режим ожидания 29
- заставка 29

воспроизведение
- DivX 19
- iPod и iPhone 23
- MP3 23
- USB 18
- диски 16
- радио 34
- устранение неисправностей 36

время поиска 20

Д

динамики
- звук Surround 15
- подключение 9

диски
- BD-Live 17
- Bonus View 17
- DivX 19
- аудио 20
- воспроизведение 16
- время поиска 20
- заголовки 20
- изображение 21
- картинка в картинке 17
- кнопки управления 16
- опции 20
- синхронизация изображения и звука 17
- субтитры 28
- язык аудио 27
- язык меню 28

дополнительные
- версия программного обеспечения 31
- восстановление настроек по умолчанию 29
- защита BD-Live 18
- обновление ПО 31

дополнительные настройки
- автоматический переход в режим ожидания 29

аудио 27
заставка 29
изменить пароль 28
индикаторная панель 29
меню диска 28
ограничение на просмотр 28
субтитры 28
таймер отключения 29
язык меню 27

Ф

формат 34

Ч

Часто задаваемые вопросы 2

Ю

юридическая информация 2

Х

характеристики 32
характеристики 34
характеристики изделия 32

А

автоматический переход в режим ожидания 29
аудио
HDMI аудио 27
громкость сабвуфера 9
источник 12
качество 12
ночной режим 27
опции 20
параметры 27
предустановленные режимы 15
установка соответствия входов 25
форматы 33
характеристики 34
язык 27
аудиоформаты 33

Ш

шкала настройки радио 22

Я

язык
2-й язык аудио 17
2-й язык субтитров 17
аудио 27
коды языков 38
меню диска 28
субтитры 28
экранное меню 27
язык аудио 27
яркость 29

У

управление аудиосистемой 25
усилитель 34
устранение неисправностей
воспроизведение 36
звук 36
изображение 36
основное устройство 35
серийный номер 2
сеть 37
соединение 35
уход
окружающая среда 6
продукт 5

Н

набор символов 20
настройка динамиков
параметры 27
предустановленные режимы 15
ночной режим 27

К

картинка в картинке
2-й язык аудио 17
2-й язык субтитров 17
код VOD для DivX 19
коды регионов 32
компьютер
подключение к 13

М

медиаформаты 32
мультимедийный контент
с диска 16
с запоминающего устройства USB 18

Русский

О

обзор
- диск 16
- запоминающее устройство USB 18
- с устройств iPod и iPhone 23

обзор
- HDMI-CEC 25
- основное устройство 6
- параметры 26
- пульт дистанционного управления 7
- разъемы 9

обновление программного обеспечения
- из сети 31
- проверка текущей версии 31
- с запоминающего USB-устройства 31

ограничение на просмотр
- ограничения 28
- пароль 28

ограничения 28

опции
- аудио 20
- видео 20
- изображение 21

основное устройство
- обзор 6
- устранение неисправностей 35
- характеристики 34

отключить
- BD-Live 18
- HDMI-CEC 25

открытие отделения для диска 6

Т

таймер отключения 29

техника безопасности
- использование продукта 4
- утилизация 6

товарные знаки 3

С

сабвуфер
- громкость сабвуфера 9
- характеристики 35

сетевой предохранитель (только для Великобритании) 2

сеть
- Wi-Fi 14
- беспроводное соединение 14
- домашняя сеть 13
- обновление программного обеспечения 31
- параметры 13
- проводное подключение 13
- устранение неисправностей 37

синхронизация изображения и звука 17

слайд-шоу
- анимация 21
- изображение 21
- музыкальный 21
- продолжительность 21

соответствие нормативам 2

сопоставление аудиовходов 26

Справка 2

субтитры
- набор символов 20
- язык 28

П

параметры
- HDMI аудио 27
- HDMI видео 27
- HDMI-CEC 25
- аудио 27
- видео 26
- восстановить 29
- заставка 29
- изображение 26
- ограничение на просмотр
  - ограничения 28
  - пароль 28
- ограничения 28
- пароль 28
- питание 29
- по умолчанию 29
- разрешение 27
- таймер отключения 29
- язык диска 28
- язык меню 27
- язык субтитров 28

параметры аудио 20

параметры видео 20

параметры изображений 21

параметры питания
- автоматический переход в режим ожидания 29
- заставка 29
- таймер отключения 29
- яркость 29

пароль 28

переработка 6

ПК
- подключение к 13

повтор 20

подключение
- аудио (аналоговый кабель) 12
- аудио (коаксиальный кабель - цифровой) 12
- аудио (оптический кабель - цифровой) 12

аудио с телевизора или других устройств 12
динамики 9
домашняя сеть 13
сабвуфер 9
ТВ (HDMI ARC) 10
ТВ (HDMI) 11
ТВ (композитный) 11
подключение iPod или iPhone к док-станции 23
положение
размещение 8
разъемы 9
проводная сеть
параметры 14
проводное подключение 13
программное обеспечение
обновление 31
проверка текущей версии 31
программное обеспечение с открытым исходным кодом 3
пульт дистанционного управления
обзор 7
элементы питания 35

Место для прикрепления кассового и товарного чеков

ГАРАНТИЙНЫЙ ТАЛОН

PHILIPS

Модель:	*Заполнение обязательно*
Серийный номер:	*Заполнение обязательно*
Дата продажи:	*Заполнение обязательно*

ПРОДАВЕЦ:

Название торговой организации:	*Заполнение обязательно*
Телефон торговой организации:	*Заполнение обязательно*
Адрес и E-mail:	*Заполнение желательно*

ПЕЧАТЬ
ПРОДАВЦА

Изделие получил в исправном состоянии.

С условиями гарантии ознакомлен и согласен.
Всё изложенное в инструкции по эксплуатации и гарантийном талоне обязуюсь выполнять и гарантирую выполнение всеми пользователями изделия.

(подпись покупателя) *(ФИО покупателя)*

Внимание! Требуйте полного заполнения гарантийного талона продавцом!

Гарантийный талон недействителен при его неправильном или неполном заполнении, без печати продавца и подписи покупателя. Кассовый и товарный чеки о покупке должны быть прикреплены к настоящему гарантийному талону.

Дополнение к инструкции пользователя

Уважаемый Потребитель!
Благодарим Вас за покупку изделия Филипс

При покупке изделия убедительно просим проверить правильность заполнения гарантийного талона. Серийный номер и наименование модели приобретенного Вами изделия должны быть идентичны записи в гарантийном талоне. Не допускается внесения в талон каких-либо изменений, исправлений. В случае неправильного или неполного заполнения гарантийного талона, а если чек не был прикреплен к гарантийному талону при покупке Вами изделия – немедленно обратитесь к продавцу.

Изделие представляет собой технически сложный товар. При бережном и внимательном отношении и использовании его в соответствии с правилами эксплуатации оно будет надежно служить Вам долгие годы. В ходе эксплуатации изделия не допускайте механических повреждений изделия, попадания вовнутрь посторонних предметов, жидкостей, насекомых и пр., в течение всего срока службы следите за сохранностью полной идентификационной информации с наименованием модели и серийного номера на изделии. Во избежание возможных недоразумений сохраняйте в течение всего срока службы документы, прилагаемые к изделию при его продаже (данный гарантийный талон, товарный и кассовый чеки, накладные, инструкцию пользователя и иные документы). Если в процессе эксплуатации Вы обнаружите, что параметры работы изделия отличаются от изложенных в инструкции пользователя, обратитесь пожалуйста за консультацией в Информационный Центр.

Изготовлено под контролем “Philips Consumer Lifestyle B.V.”, Туссендиепен 4, 9206 АД, Драхтен, Нидерланды. Импортер: ООО "Филипс", РФ, 123022 г. Москва, ул. Сергея Макеева, д 13 (в случае импортируемой продукции). Если купленное Вами изделие требует специальной установки и подключения, рекомендуем обратиться в организацию, специализирующуюся на оказании такого рода услуг. Лицо (компания), осуществившее Вам установку, несет ответственность за правильность проведенной работы. Помните, квалифицированная установка и подключение изделия существенны для его дальнейшего правильного функционирования и гарантийного обслуживания.

Сроки и условия гарантии:

Наименование Изделия	Срок гарантии	Срок службы
Телевизоры, домашние медиацентры	1 год	5 лет
Стационарные аудио и видеосистемы, переносные и автомагнитолы, автомобильные медиацентры и усилители	1 год	3 года
Портативные устройства, носимые проигрыватели, диктофоны, фоторамки, компьютерная периферия, автомобильная акустика, индивидуальные приемопередающие устройства, обучаемые пульты ДУ	1 год	1 год
Товары по уходу за детьми	2 года	2 года

Настоящие условия гарантии распространяются только на изделия, имеющие полную идентификационную информацию, приобретенные и используемые исключительно для личных, семейных, домашних и иных нужд, не связанных с осуществлением предпринимательской деятельности

Гарантийное обслуживание не распространяется на изделия, недостатки которых возникли вследствие:

1. Нарушения Потребителем правил эксплуатации, хранения или транспортировки товара;
2. Действий третьих лиц:
   - ремонта неуполномоченными лицами;
   - внесения не санкционированных изготовителем конструктивных или схемотехнических изменений и изменений программного обеспечения
   - отклонения от Государственных Технических Стандартов (ГОСТов) и норм питающих, телекоммуникационных и кабельных сетей;
   - неправильной установки и подключения изделия;
   - подключения изделия к другому изделию/товару в необесточенном состоянии
     (любые соединения должны осуществляться только после отключения всех соединяемых изделий/товаров от питающей сети).
3. Действия непреодолимой силы (стихия, пожар, молния и т.п.);

Гарантия не распространяется также на расходные материалы и аксессуары, включая, но не ограничиваясь: элементы питания (батарейки), наушники, чехлы, соединительные кабели и пр.

Дату изготовления изделия Вы можете определить по серийному номеру (xxxxГГННxxxxxx), где ГГ – год, НН номер недели, а x – любой символ. Пример расшифровки серийного номера: AJ02**1025**123456 – дата изготовления 25 неделя 2010 года. В случае затруднений при определении даты изготовления обратитесь пожалуйста в Информационный Центр.

Любую информацию об изделии, расположении сервисных центров и о сервисном обслуживании
Вы можете получить в Информационном Центре:

Телефон: (495) 961-1111 или 8 800 200-0880 (бесплатный звонок по России)
Время работы: с 9-00 до 21-00 (ежедневно, время московское)
Интернет: www.philips.ru

© 2011 Koninklijke Philips Electronics N.V.
All rights reserved.
sgptt_1132/51_v3