Register your product and get support at
www.philips.com/welcome

DCD8000

RU Руководство пользователя

PHILIPS

Содержание

1 Важная информация! 2
Техника безопасности 2
Уведомление 4

2 Микротеатр DVD 7
Введение 7
Комплект поставки 7
Описание основного устройства 8
Описание пульта ДУ 9

3 Подключение 11
Установка системы 11
Подключение контрольного кабеля 11
Подключение динамиков 11
Подключение FM-антенны 12
Подключение видео/аудиокабелей 12
Подключение питания 15

4 Начало работы 16
Подготовка пульта ДУ 16
Включение 16
Установка часов. 17
Настройка яркости дисплея 17
Включение и выключение светодиодной подсветки 17
Автоматический поиск и сохранение радиостанций 17
Определение соответствующего канала просмотра 17
Выберите соответствующую ТВ-систему. 18
Изменение языка системного меню 18

5 Воспроизведение 19
Воспроизведение диска 19
Воспроизведение с устройства USB или дисков с записью 20
Просмотр слайд-шоу с музыкальным сопровождением 20
Управление воспроизведением 21
Параметры воспроизведения 21
Возможности просмотра изображений 22

6 Воспроизведение с устройств iPod, iPhone и iPad 23
Поддержка iPod/iPhone/iPad 23
Подключение устройства iPod/iPhone/iPad 23
Воспроизведение аудио с устройств iPod, iPhone и iPad 23
Зарядка устройств iPod/iPhone/iPad 24
Извлечение устройства iPod/iPhone/iPad 24

7 Прослушивание радио 25
Настройка радиостанции 25
Автоматическое программирование радиостанций 25
Программирование радиостанций вручную 25
Переход на предустановленную радиостанцию. 26
Отображение информации системы RDS 26

8 Настройка звука 27
Регулировка уровня громкости 27
Выбор звукового эффекта 27
Отключение звука 27

9 Настройка параметров 28
Общая настройка 28
Настройка звука 29
Настройка видео 29
Предпочтения 30

10 Другие возможности 32
Включить демонстрационный режим 32
Установка будильника 32
Установка таймера отключения 33
Воспроизведение с аудиоустройства 33
Прослушивание через наушники 33

11 Сведения об изделии 34
Характеристики 34
Поддерживаемые форматы дисков 35
Информация о совместимости с USB 35
Типы программ RDS 36

12 Устранение неполадок 37

1 Важная информация!

Техника безопасности

Ознакомьтесь с символами безопасности

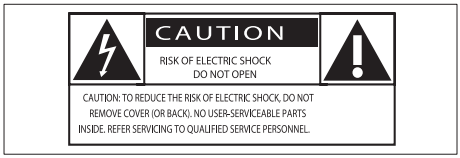

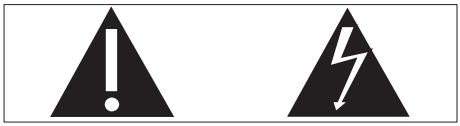

Значок молнии указывает на наличие неизолированных материалов в устройстве и опасность поражения электрическим током. В целях безопасности не снимайте корпус устройства.
Восклицательный знак указывает на функции, перед использованием которых необходимо внимательно ознакомиться с прилагаемым руководством во избежание последующих проблем с работой и обслуживанием устройства.
ОСТОРОЖНО! Для предотвращения возгорания или поражения электрическим током данное устройство запрещается подвергать воздействию дождя или влаги, а также запрещается помещать на данное устройство заполненные жидкостью сосуды, например вазы.
ВНИМАНИЕ! Во избежание поражения электрическим током сопоставьте широкий контакт с широким отверстием и вставьте вилку до упора.

Важные инструкции по безопасности

1. Ознакомьтесь с данными инструкциями.
2. Сохраните данные инструкции.
3. Обратите внимание на все предупреждения.
4. Следуйте всем указаниям.
5. Запрещается использовать данное устройство возле воды.
6. Очищайте устройство только сухой тканью.
7. Запрещается блокировать вентиляционные отверстия устройства. Устанавливайте устройство в соответствии инструкциями производителя.
8. Запрещается устанавливать устройство возле источников тепла, таких как батареи отопления, обогреватели, кухонные плиты и другие приборы (включая усилители), излучающие тепло.
9. Не наступайте на сетевой шнур и не защемляйте его, особенно в области вилки, розетки и в месте выхода из устройства.
10. Используйте только принадлежности/аксессуары, рекомендованные производителем.
11. Устанавливайте устройство только на тележку, подставку, треногу, кронштейн или стол, рекомендуемые производителем или входящие в комплект поставки. При использовании тележки передвигайте ее осторожно во избежание наклона и падения устройства.

⑫ **Отключайте устройство от сети во время грозы или во время длительного перерыва в использовании.**

⑬ **При необходимости технической диагностики и ремонта обращайтесь только к квалифицированным специалистам. Проведение диагностики необходимо при любых повреждениях устройства, таких как повреждение сетевого шнура или вилки, попадание жидкости или какого-либо предмета в устройство, воздействие дождя или влаги, неполадки в работе или падение.**

⑭ **Использование элементов питания. ВНИМАНИЕ! Для предотвращения утечки электролита и во избежание телесных повреждений, порчи имущества или повреждения устройства соблюдайте следующие правила.**

- Вставляйте элементы питания правильно, соблюдая полярность, указанную на устройстве (знаки + и -).
- Не устанавливайте одновременно элементы питания разных типов (старые и новые; угольные и щелочные и т.п.).
- При длительном перерыве в использовании извлекайте элементы питания.

⑮ **Запрещается подвергать устройство воздействию воды.**

⑯ **Не помещайте на устройство потенциально опасные предметы (например, сосуды с жидкостями, зажженные свечи).**

⑰ **Если шнур питания или ШТЕПСЕЛЬ ПРИБОРА используются для отключения устройства, доступ к разъединителю должен оставаться свободным.**

Риск перегрева! Никогда не устанавливайте устройство в ограниченном пространстве. Оставьте не менее 10 см свободного пространства вокруг устройства для обеспечения вентиляции. Убедитесь, что занавески или другие объекты не закрывают вентиляционные отверстия устройства.

Внимание

- Использование кнопок управления и регулировки или выполнение действий, отличных от описанных ниже, может привести к радиационному облучению и к другим опасным последствиям.

Предупреждение

- Запрещается снимать корпус устройства.
- Запрещается смазывать детали устройства.
- Установите устройство на плоской, твердой и устойчивой поверхности.
- Запрещается устанавливать это устройство на другие электрические приборы.
- Устройство предназначено только для домашнего использования. Расположите устройство на достаточном расстоянии от воды, влаги и сосудов с водой.
- Берегите устройство от воздействия прямых солнечных лучей, открытого огня и источников тепла.
- Запрещается смотреть на лазерный луч внутри устройства.

Правила безопасности при прослушивании

Слушайте с умеренной громкостью.

- Использование наушников при прослушивании на максимальной громкости может привести к ухудшению слуха. Данное устройство может воспроизводить звук с таким уровнем громкости, который, даже

при прослушивании менее минуты, способен привести к потере слуха у обычного человека. Возможность воспроизведения с высоким уровнем громкости предназначена для лиц с частичной потерей слуха.
- Уровень громкости может быть обманчивым. Со временем ваш слух адаптируется к более высоким уровням громкости. Поэтому после продолжительного прослушивания, то, что кажется нормальной громкостью, фактически может быть громким и вредным для вашего слуха. Во избежание этого установите безопасную громкость устройства, и подождите адаптации к этому уровню.

Для установки безопасного уровня громкости выполните следующие действия.
- Установите регулятор громкости на низкий уровень громкости.
- Постепенно повышайте уровень громкости, пока звучание не станет достаточно четким, комфортным, без искажений.

Слушайте с разумной продолжительностью.
- Прослушивание в течение длительного времени, даже при безопасном уровне громкости, может стать причиной потери слуха.
- Старайтесь использовать аудиооборудование с разумной продолжительностью и устраивать перерывы в прослушивании.

При использовании наушников соблюдайте следующие правила.
- Слушайте с умеренным уровнем громкости, с разумной продолжительностью.
- Старайтесь не увеличивать громкость, пока происходит адаптация слуха.
- Не устанавливайте уровень громкости, который может помешать вам слышать окружающие звуки.
- В потенциально опасных ситуациях следует соблюдать осторожность или временно прерывать прослушивание. Не используйте наушники во время управления транспортными средствами, а также во время катания на велосипеде, скейтборде и т.п. Это может привести к транспортно-аварийной ситуации и во многих странах запрещено законом.

Уведомление

Внесение любых изменений, неодобренных Philips Consumer Lifestyle, может привести к лишению пользователя права управлять оборудованием.

Данное изделие соответствует требованиям Европейского Союза по радиопомехам.

Данное изделие разработано и изготовлено с применением высококачественных деталей и компонентов, которые подлежат переработке и повторному использованию.

Маркировка символом перечеркнутого мусорного бака означает, что данное изделие подпадает под действие директивы Европейского Совета 2002/96/EC

Узнайте о правилах местного законодательства по раздельной утилизации электротехнических и электронных изделий.
Действуйте в соответствии с местными правилами и не выбрасывайте отработавшее изделие вместе с бытовыми отходами. Правильная утилизация отслужившего оборудования поможет предотвратить возможное вредное воздействие на окружающую среду и здоровье человека.

В изделии содержатся элементы питания, которые подпадают под действие директивы ЕС 2002/96/EC и не могут быть утилизированы вместе с бытовым мусором.Ознакомьтесь с местными правилами утилизации элементов питания. Правильная утилизация поможет предотвратить вредное воздействие на окружающую среду и здоровье человека.

Информация о влиянии на окружающую среду

Продукт не имеет лишней упаковки. Мы попытались сделать так, чтобы упаковочные материалы легко разделялись на три типа: картон (коробка), пенополистерол (буфер) и полиэтилен (мешки, защитный пенопластовый лист). Материалы, из которых изготовлена система, могут быть переработаны и вторично использованы специализированными предприятиями. Соблюдайте местные нормативы по утилизации упаковочных материалов, выработавших ресурс батареек и отслужившего оборудования.

Сведения об авторских правах

В данном изделии используется технология защиты авторских прав, защищенная некоторыми патентами США и другими правами на интеллектуальную собственность корпорации Rovi.
Разборка или реконструирование изделия запрещены.

Сведения о товарных знаках

“Сделано для iPod”, “Сделано для iPhone”, и “Сделано для iPad” означает, что данное электронное устройство разработано для подключения к iPod, iPhone или iPad и было сертифицировано разработчиком на соответствие стандартам Apple. Корпорация Apple не несет ответственности за функциональность данного устройства или за его соответствие стандартам и требованиям техники безопасности. Обратите внимание, что использование этого устройства совместно с iPod, iPhone или iPad может повлиять на работу беспроводной связи.
iPod и iPhone являются товарными знаками корпорации Apple Inc., зарегистрированными в США и других странах. iPad является товарным знаком корпорации Apple Inc.

HDMI и логотип HDMI, а также High-Definition Multimedia Interface (HDMI) являются товарными знаками или зарегистрированными товарными знаками HDMI licensing LLC в США и других странах.

DVD является товарным знаком корпорации DVD FLLC (DVD Format and Logo Corporation).

Изготовлено по лицензии Dolby Laboratories. Dolby и символ двойного D являются товарными знаками Dolby Laboratories.

О ФОРМАТЕ ВИДЕО DIVX. DivX® — это формат цифрового видео, созданный компанией DivX. Это устройство, официально сертифицированное по стандарту DivX, позволяет воспроизводить видео DivX. Посетите веб-сайт www.divx.com для получения более подробных сведений и программных средств для преобразования файлов в DivX-видео.
ОБ УСЛУГЕ DIVX VIDEO-ON-DEMAND. Это устройство, сертифицированное по стандарту DivX®, должно быть зарегистрировано для воспроизведения содержимого DivX Video-on-Demand (VOD). Для создания кода регистрации найдите раздел DivX VOD в меню настройки устройства. Перейдите на веб-сайт vod.divx.com с помощью данного кода для выполнения процедуры регистрации и получения дополнительных сведений о DivX VOD.
DivX®, DivX Certified® и связанные с ними логотипы являются товарными знаками DivX, Inc. и используются по лицензии.

Данное устройство имеет этикетку:

Примечание

- Табличка с обозначениями расположена на нижней панели устройства.

2 Микротеатр DVD

Поздравляем с покупкой и приветствуем вас в клубе Philips! Чтобы воспользоваться всеми преимуществами поддержки Philips, зарегистрируйте приобретенное устройство на сайте www.philips.com/welcome.

Введение

Это устройство позволяет:

- воспроизводить видеозаписи с устройств DVD/VCD/SVCD или запоминающих устройств USB;
- прослушивать аудиозаписи с дисков, устройств iPod/iPhone/iPad и запоминающих устройств USB;
- просматривать фотографии с дисков и запоминающих устройств USB;
- слушать радио FM.

Для создания насыщенного звука предусмотрены следующие эффекты:

- Усиление НЧ/ВЧ
- автоматическое управление громкостью (LOUDNESS).

Устройство поддерживает следующие форматы дисков/медианосителей:

Проигрыватель воспроизводит DVD-диски со следующими региональными кодами:

Код региона DVD	Страны
2	Европа

Комплект поставки

Проверьте комплектацию устройства.

- Основное устройство (DVD-проигрыватель + усилитель)
- Динамики — 2 шт.
- Кабели динамиков — 2 шт. (3 м)
- Пульт ДУ с батареями
- Кабель композитного видеосигнала (желтый)
- Композитные аудиокабели (красный/белый; 1,5 м)
- Кабель MP3 link (60 мм)
- Шнур питания
- Проводная антенна FM
- Руководство пользователя

Описание основного устройства

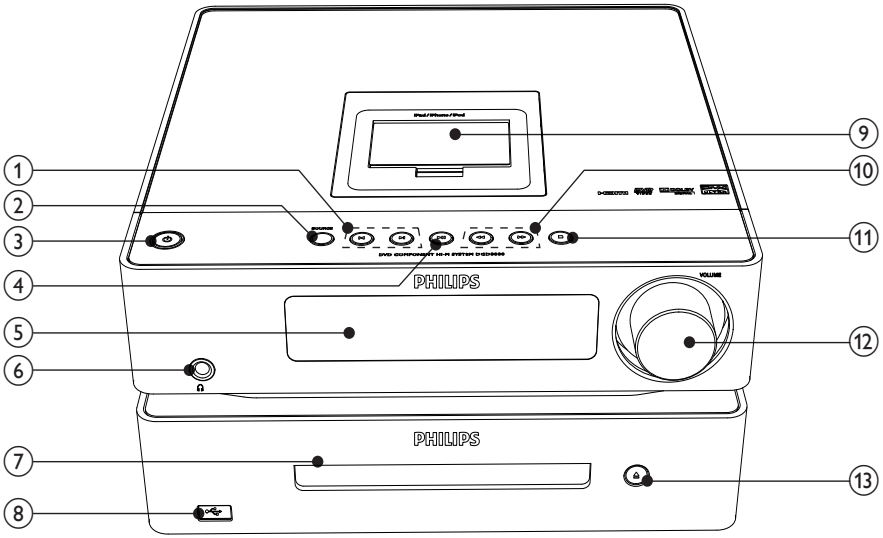

① ⏮/⏭
- Переход к предыдущей/следующей дорожке, записи или разделу.
- Выбор сохраненной радиостанции.

② SOURCE
- Выбор источника.

③ ⏻
- Включение и выключение устройства.

④ ▶II
- Запуск или приостановка воспроизведения.

⑤ Дисплей
- Отображение текущего состояния.

⑥ 🎧
- Разъем для наушников

⑦ Отделение для диска

⑧ ⭠
- USB-разъем.

⑨ Док-станция для iPod/iPhone/iPad

⑩ ◀◀/▶▶
- Поиск в пределах дорожки или диска.
- Перемещение влево/вправо по пунктам меню.
- Настройка радиостанции.
- Поворот изображения.

⑪ ■
- Остановка воспроизведения или удаление программы.

⑫ VOLUME
- Настройка громкости.
- Настройка времени.

⑬ ▲
- Открытие и закрытие отделения для диска.

Описание пульта ДУ

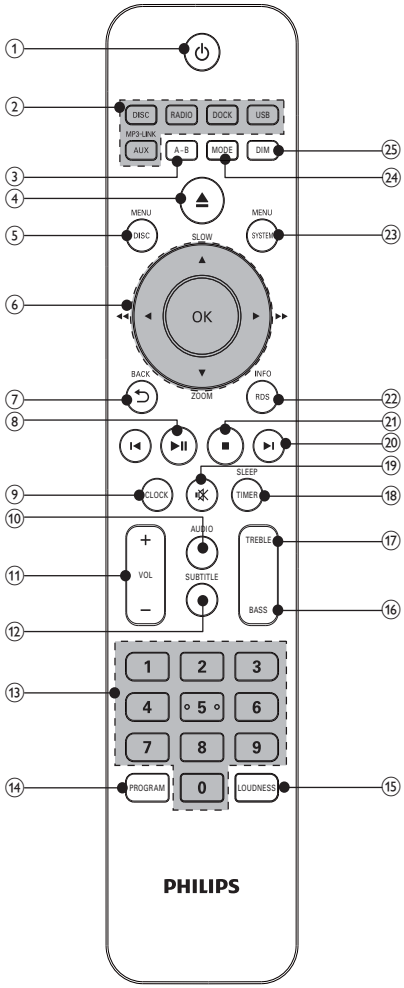

① ⏻
- Включение и выключение устройства.

② **Кнопки переключения источников**
- Выбор источника.

③ A-B
- Повтор определенной части дорожки/раздела.

④ ⏏
- Открытие и закрытие отделения для диска.

⑤ DISC MENU
- Для видеодисков: доступ к меню диска или выход из него.
- Для видеодисков с функцией PBC (управление воспроизведением): включение и отключение функции PBC.

⑥ **Кнопки перемещения**
▲ SLOW/ ▼ ZOOM
- Перемещение вверх/вниз по пунктам меню.
- Обращение изображения.
- (▲ SLOW) Для видео: выбор режима замедленной перемотки назад.
- (▲▼ ZOOM) Для видео: (удержание) увеличение и уменьшение изображения; (нажатие) выбор режима замедленной перемотки вперед.

◀/▶ (◀◀/▶▶)
- Поиск в пределах дорожки или диска.
- Перемещение влево/вправо по пунктам меню.
- Настройка радиостанции.
- Поворот изображения.

OK
- Подтверждение выбора.
- Переключение между стерео- и моносигналами радиовещания.

⑦ ⮌ BACK
- Возврат к предыдущему меню.

⑧ ▶II
- Запуск или приостановка воспроизведения.

⑨ CLOCK
- Установка часов.
- Отображение часов.

⑩ AUDIO
- Для дисков VCD: выбор стереозвучания, монозвучания левого или правого каналов.
- Для дисков DVD/DivX: выбор языка аудиовоспроизведения.

⑪ VOL +/-
- Настройка громкости.
- Настройка времени.
- Регулировка низких/высоких частот.

⑫ SUBTITLE
- Выбор языка субтитров.

⑬ Кнопки с цифрами
- Выбор записи/раздела/дорожки.

⑭ PROGRAM
- Программирование радиостанций.

⑮ LOUDNESS
- Включение и отключение функции управления громкостью.

⑯ BASS
- Включение регулировки низких частот.

⑰ TREBLE
- Включение регулировки высоких частот.

⑱ SLEEP/TIMER
- Установка таймера отключения.
- Установка будильника.

⑲ 🔇
- Отключение и включение звука.

⑳ ⏮/⏭
- Переход к предыдущей/следующей дорожке.
- Переход к предыдущей или следующей записи/разделу.
- Выбор сохраненной радиостанции.

㉑ ■
- Остановка воспроизведения.
- Удаление программы.

㉒ INFO/RDS
- Отображение информации о воспроизведении на подключенном телевизоре.
- Для выбранных FM-радиостанций: отображение информации RDS.
- Синхронизация часов с RDS.

㉓ SYSTEM MENU
- Вход и выход из меню настройки системы.

㉔ MODE
- Выбор режима повторного воспроизведения или воспроизведения в произвольном порядке.

㉕ DIM
- Выбор уровня яркости дисплея.
- Длительное нажатие: включение или выключения светодиодной подсветки на нижней части устройства и на регуляторе громкости.

3 Подключение

Установка системы

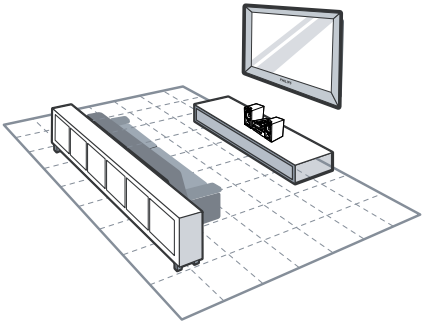

1 Поместите устройство рядом с телевизором.

2 Установите левый и правый динамики на равном расстоянии от телевизора под углом около 45 градусов к месту прослушивания.

Примечание

- Во избежание нежелательных шумов и электромагнитных помех не размещайте устройство слишком близко к приборам с магнитным излучением.
- Поместите основное устройство на стол или закрепите на стене.
- Не устанавливайте устройство в замкнутом пространстве.
- Установите устройство вблизи розетки питания переменного тока таким образом, чтобы к шнуру питания был обеспечен беспрепятственный доступ.

Подключение контрольного кабеля

- Подключите контрольный кабель на задней панели DVD-проигрывателя к **КОНТРОЛЬНЫЙ КАБЕЛЬ** разъему на задней панели усилителя.

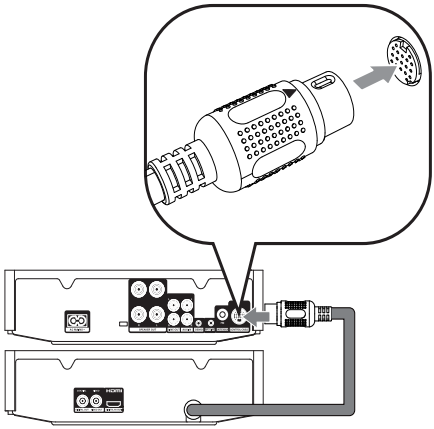

Подключение динамиков

Примечание

- Полностью вставьте зачищенную часть провода каждого динамика в разъем.
- Для оптимального звучания используйте только динамики, входящие в комплект.
- Подключайте только динамики, сопротивление которых идентично или выше сопротивления входящих в комплект динамиков.
- Разъем **DEMO** используется только для демонстрационного устройства (отсутствует в данном устройстве). Не подключайте к данному разъему другие устройства.

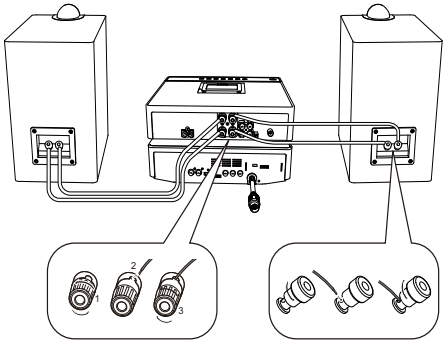

Подключение к основному устройству:

1 Отвинтите заглушки разъемов.
2 Вставьте до упора красный конец кабеля динамика в левый красный (+) разъем.
3 Закрепите винтами кабель в левом красном (+) разъеме.
4 Вставьте до упора серебристый конец кабеля динамика в левый черный (-) разъем.
5 Закрепите винтами кабель в левом черном (-) разъеме.
6 Повторите шаги 2-5 и вставьте другой кабель динамика в соответствующие разъемы.

Подключение к динамикам:

1 Отвинтите заглушки разъемов.
2 Для левого динамика: найдите кабель динамика, подключенный к левому разъему основного устройства.
3 Вставьте до упора красный конец кабеля динамика в красный (+) разъем.
4 Закрепите винтами кабель в красном (+) разъеме.
5 Вставьте до упора серебристый конец кабеля динамика в черный (-) разъем.
6 Закрепите винтами кабель в черном (-) разъеме.
7 Повторите шаги 2-6 для правого динамика.

Подключение FM-антенны

Совет

- Для улучшения качества приема полностью выдвиньте антенну и отрегулируйте ее положение.
- Для лучшего приема стереодиапазона FM подключите внешнюю FM-антенну к разъему **FM ANTENNA**.
- Устройство не поддерживает прием на средних волнах.

- Подключите поставляемую в комплекте проводную антенну FM к разъему **FM ANTENNA** устройства.

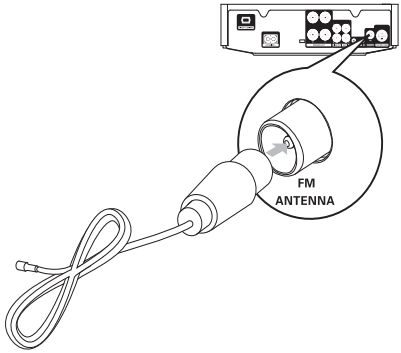

Подключение видео/аудиокабелей

Выберите оптимальное подключение видео, поддерживаемое телевизором.

- **Вариант 1.** Подключение к разъему HDMI (для телевизоров, совместимых со стандартами HDMI, DVI или HDCP).
- **Вариант 2.** Подключение к композитному видеоразъему (для стандартных телевизоров).

Вариант 1. Подключение к разъему HDMI.

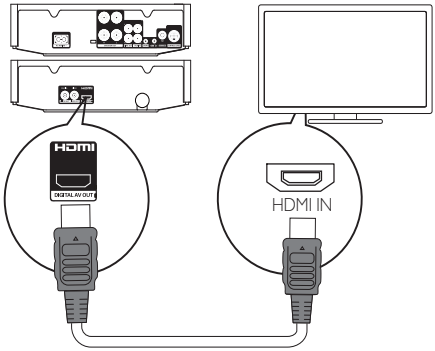

1 Подключите кабель HDMI (не входит в комплект) к:
- разъему **HDMI** (**ЦИФРОВОЙ ВЫХОД A/B**) на данном устройстве;
- входному разъему HDMI на телевизоре.

Совет

- Если телевизор оснащен только разъемом DVI, выполните подключение при помощи адаптера HDMI/DVI. Подключите аудиокабель для передачи аудиопотока.
- Если устройство подключено к телевизору с поддержкой разрешения 1080p или 1080p/24 Гц, для оптимального качества аудио- и видеосигнала Philips рекомендует использовать кабель HDMI категории 2 (высокоскоростной кабель HDMI).
- Этот тип подключения обеспечивает наилучшее качество изображения.

Вариант 2. Подключение к композитному видеоразъему.

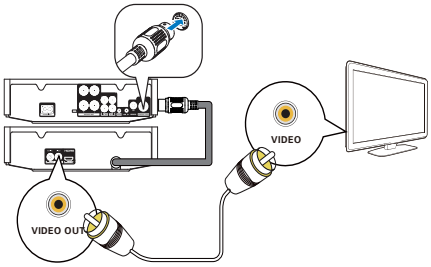

1 Подключите композитный видеокабель к:
- разъему **VIDEO** (**VIDEO OUT**) на данном устройстве;
- входному разъему VIDEO на телевизоре.

2 Подключите аудиокабели к:
- разъемам **LINE OUT-L/R** на данном устройстве;
- входным разъемам AUDIO на телевизоре.

Совет

- Входной видеоразъем на телевизоре может быть обозначен как A/V IN, VIDEO IN, COMPOSITE или BASEBAND.

Передача аудиопотока на другие устройства

Звук можно перенаправить на другие устройства.

Подключение совместимого с HDMI AV-ресивера/усилителя

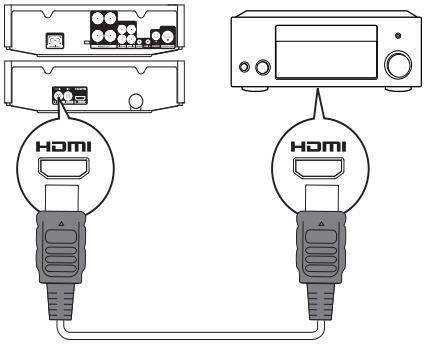

1 Подключите кабель HDMI (не входит в комплект) к:
- разъему **HDMI** (**ЦИФРОВОЙ ВЫХОД A/B**) на данном устройстве;
- входу HDMI на устройстве.

Совет

- Подключение HDMI обеспечивает наилучшее качество звука.

Подключение к цифровому AV-усилителю/ресиверу

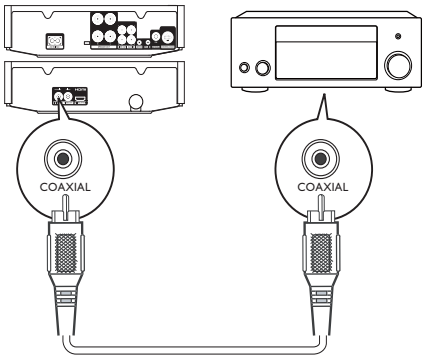

1 Подключите коаксиальный кабель (не входит в комплект) к:
- разъему **COAXIAL** (**DIGITAL OUT**) на данном устройстве;
- входному разъему COAXIAL/DIGITAL на устройстве.

Подключение аналоговой стереосистемы

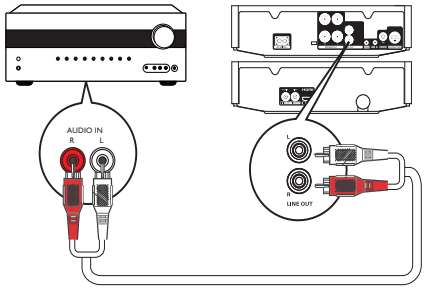

1 Подключите аудиокабели к:
- разъемам **LINE OUT-L/R на данном устройстве;**
- входным разъемам AUDIO на устройстве.

Передача аудиопотока с других устройств

Передача аудиопотока с телевизора или других устройств

Данное устройство позволяет воспроизводить звук с телевизора или других устройств, например кабельной приставки.

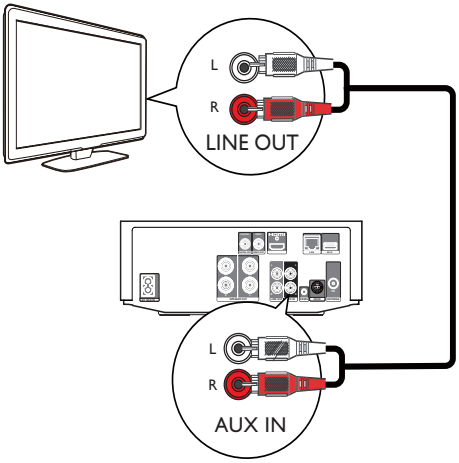

Совет

- С помощью кнопки **MP3 LINK/AUX** выберите аудиовыход для подключения.

Прослушивание аудиоплеера

С помощью данного устройства можно прослушивать записи аудиоплеера.

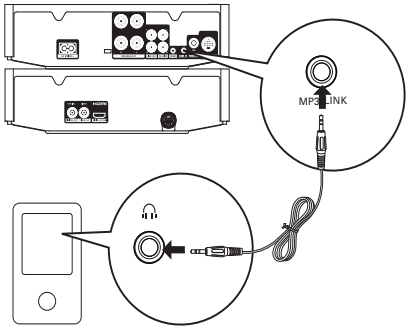

- Подключите кабель MP3 Link (входит в комплект) к разъему **MP3 LINK** и к разъему для подключения наушников на аудиоплеере.

Совет

- С помощью кнопки **MP3 LINK/AUX** выберите аудиовыход для подключения.

Подключение питания

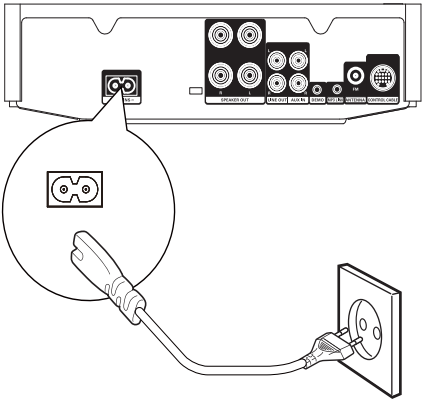

Внимание

- Риск повреждения устройства! Убедитесь, что напряжение электросети соответствует напряжению, указанному на задней или нижней панели устройства.
- Перед подключением шнура питания убедитесь, что все остальные подключения выполнены.

- Подключите шнур питания к:
  - разъему **AC MAINS~** на устройстве;
  - розетке электросети.

4 Начало работы

Внимание

- Использование кнопок управления и регулировки или выполнение действий, отличных от описанных ниже, может привести к радиационному облучению и к другим опасным последствиям.

Всегда следуйте инструкциям, приведенным в данной главе.
При обращении в Philips вам потребуется назвать номер модели и серийный номер устройства. Серийный номер и номер модели указаны на нижней панели устройства. Впишите эти номера сюда:
Номер модели

_____

Серийный номер

_____

Подготовка пульта ДУ

1 Чтобы открыть отделение для батарей, нажмите и сдвиньте крышку (см. п. “1” на рисунке).

2 Вставьте 2 батареи типа AAA, соблюдая полярность (+/-).

3 Чтобы закрыть отделение для батарей, нажмите и задвиньте крышку на место (см. п. “3” на рисунке).

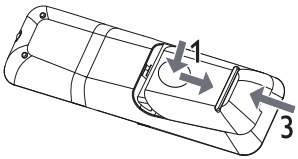

Примечание

- Элементы питания нельзя подвергать чрезмерному нагреву, такому как прямые солнечные лучи, огонь и т.п.
- Если вы не собираетесь использовать пульт ДУ в течение долгого времени, извлеките батареи.
- Не устанавливайте одновременно элементы питания разных типов (старые и новые; угольные и щелочные и т.п.).
- Элементы питания содержат химические вещества, поэтому их необходимо утилизировать в соответствии с применимыми правилами.

Включение

1 Нажмите ⏻.
   ↳ Устройство переключится на источник, который был выбран последним.

Переключение в режим ожидания

1 Чтобы переключить устройство в режим ожидания Eco Power, нажмите и удерживайте кнопку ⏻ в течение 3 секунд.
   ↳ Подсветка индикаторной панели отключится.
   ↳ Загорится красный индикатор Eco Power.

Переключение устройства в режим ожидания

1 В режиме ожидания Eco Power нажмите и удерживайте кнопку ⏻ в течение 3 секунд.
   ↳ На индикаторной панели отобразятся часы (если они настроены).
   ↳ Красный индикатор Eco Power погаснет.

Установка часов.

1 Чтобы войти в режим установки часов, в режиме ожидания нажмите и более 3 секунд удерживайте кнопку **CLOCK**.
   ↳ На дисплее прокрутится индикация **CLOCK SET**, а затем отобразится формат времени **[24H MODE]** (24-часовой формат).

2 Нажмите **VOL +/-**, чтобы выбрать **[24H MODE]** или **[12H MODE]** (12-часовой формат), а затем нажмите **CLOCK** для подтверждения.
   ↳ Начнут мигать цифры, соответствующие значению часа.

3 Нажмите **VOL +/-**, чтобы установить значение часов.

4 Нажмите **CLOCK** для подтверждения.
   ↳ Начнут мигать цифры, соответствующие значению минут.

5 Нажмите **VOL +/-**, чтобы установить значение минут.

6 Нажмите **CLOCK** для подтверждения.

Настройка яркости дисплея

1 Когда устройство находится во включенном состоянии или в режиме ожидания, нажимайте кнопку **DIM** для выбора степени яркости дисплея.

Включение и выключение светодиодной подсветки

1 В режиме включенного питания нажмите и удерживайте кнопку **DIM** для включения или выключения светодиодной подсветки на нижней панели устройства и на регуляторе громкости.

Автоматический поиск и сохранение радиостанций

Если не сохранено ни одной радиостанции, устройство может выполнить автоматическое сохранение радиостанций.

1 Включение устройства.

2 Нажмите **RADIO**.
   ↳ Отобразится **[AUTO INSTALL -- PRESS PLAY -- STOP CANCEL]** (нажмите ▶❚❚ для запуска автоматической установки или ■ — для отмены).

3 Нажмите ▶❚❚.
   ↳ Устройство автоматически сохранит радиостанции с достаточно сильным сигналом.
   ↳ Когда все доступные радиостанции будут сохранены, автоматически начнется воспроизведение первой из установленных радиостанций.

Определение соответствующего канала просмотра

1 Нажмите ⏻, чтобы включить устройство.

2 Нажмите **DISC** для перехода в режим диска.

3 Включите телевизор и настройте его на соответствующий канал видео одним из следующих способов.
   - Перейдите на последний канал телевизора, затем нажимайте кнопку переключения каналов вниз, пока не отобразится синий экран.
   - Последовательно нажимайте кнопку SOURCE на пульте дистанционного управления телевизора.

Совет

- Канал видео расположен между первым и последним каналами и может иметь название “FRONT”, “A/V IN”, “VIDEO”, “HDMI” и т. д. Для выбора правильного входного сигнала см. руководство пользователя телевизора.

Выберите соответствующую ТВ-систему.

Изменяйте эту установку только при неправильном воспроизведении видео. По умолчанию эта установка соответствует самой распространенной установке для телевизоров в вашей стране.

1 Нажмите **SYSTEM MENU**.
2 Выберите **[Уст Видео]**.
3 Выберите **[TV Type]**, затем нажмите ▶▶.
4 Выберите параметр, затем нажмите **OK**.
   - **[NTSC]** - Для телевизора с цветовой системой NTSC.
   - **[PAL]** - Для телевизора с цветовой системой PAL.
   - **[Универсальный]** - Для телевизоров, совместимых с системами PAL и NTSC.
5 Для выхода из меню нажмите **SYSTEM MENU**.

Изменение языка системного меню

1 Нажмите **SYSTEM MENU**.
2 Выберите **[Страница общей настройки]**.
3 Выберите **[Язык Дисплея]**, затем нажмите ▶▶.
4 Выберите параметр, затем нажмите **OK**.
5 Для выхода из меню нажмите **SYSTEM MENU**.

5 Воспроизведение

Внимание

- Опасность повреждения устройства! Во время воспроизведения не перемещайте устройство.

Воспроизведение диска

Внимание

- Запрещается смотреть на лазерный луч внутри устройства.
- Риск повреждения устройства! Не используйте диски с такими принадлежностями, как фиксаторы дисков или восстановители дисков.
- Не помещайте в отделение для диска никаких объектов, кроме диска.

1 Нажмите **DISC** для выбора диска в качестве источника.

2 Нажмите кнопку ▲ на передней панели.
   ↳ Откроется лоток для диска.

3 Поместите диск в лоток и нажмите кнопку ▲.
   ↳ Убедитесь, что диск расположен этикеткой вверх.

4 Воспроизведение начнется автоматически.
   - Для остановки воспроизведения нажмите ■.
   - Для приостановки/возобновления воспроизведения нажмите ▶II.
   - Для перехода к предыдущим/следующим записям/разделам/дорожкам используйте кнопку I◀ /▶I.

Если воспроизведение не началось автоматически, выполните следующие действия.

1 Выберите запись/раздел/дорожку и нажмите ▶II.

Совет

- Чтобы воспроизвести заблокированный DVD-диск, введите шестизначный пароль ограничения просмотра.

Использование меню диска

При установке диска DVD/(S)VCD на экране телевизора отображается меню.

Доступ или выход из меню вручную

1 Нажмите **DISC MENU**.

Для дисков VCD с функцией управления воспроизведением (PBC) (только версия 2.0)

Функция PBC позволяет использовать интерактивное меню на экране телевизора при воспроизведении VCD.

1 Во время воспроизведения нажмите **DISC MENU** для включения/отключения функции управления воспроизведением.
   ↳ Если функция PBC включена, отображается экранное меню.
   ↳ Если функция PBC выключена, воспроизведение возобновляется в обычном режиме.

Выбор языка воспроизведения

Для видеодисков DVD и DivX (Ultra) можно выбрать язык воспроизведения.

1 Во время воспроизведения нажмите **AUDIO**.
   ↳ Отобразится список языков. Если выбранные аудиоканалы недоступны, используется аудиоканал диска, установленный по умолчанию.

Примечание

- Для некоторых дисков DVD язык можно изменить только в меню диска. Для входа в меню нажмите **DISC MENU**.

Выбор языка субтитров

Для видеодисков DVD и DivX (Ultra) можно выбрать язык субтитров.

1 Во время воспроизведения нажимайте кнопку **SUBTITLE**.

Примечание

- Для некоторых дисков DVD язык можно изменить только в меню диска. Для входа в меню нажмите **DISC MENU**.

Воспроизведение с устройства USB или дисков с записью

На устройстве можно воспроизводить файлы изображений в форматах DivX (Ultra)/MP3/WMA/JPEG, сохраненные на дисках CD-R/RW, DVD или запоминающем устройстве USB.

1 Выбор источника.
   - Чтобы выбрать устройство USB в качестве источника, нажмите **USB**.
   - Чтобы выбрать диск, нажмите **DISC**.

2 Установите устройство USB или диск.
   ↳ Воспроизведение начнется автоматически.

Чтобы выбрать определенный файл для воспроизведения, выполните следующее.

1 Нажмите ■, чтобы остановить воспроизведение.

2 Нажмите ▲/▼, чтобы выбрать папку, затем нажмите **OK** для подтверждения.
   - Для выхода из подменю нажмите ▲/▼, выберите ⏏, а затем нажмите **OK**.

3 С помощью кнопок ▲/▼ выберите файл в папке.

4 Нажмите кнопку ▶II для запуска воспроизведения.
   - Для приостановки/возобновления воспроизведения нажмите ▶II.
   - Для перехода к предыдущему/следующему файлу нажмите I◀/▶I.
   - Для смены языка субтитров во время воспроизведения видеофайлов в формате DivX (Ultra), нажмите кнопку **SUBTITLE**.

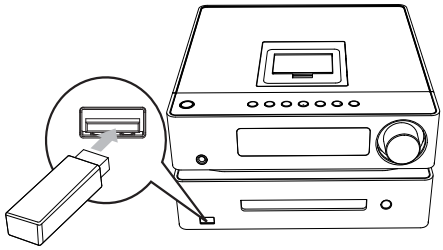

Примечание

- Можно воспроизводить только видеозаписи DivX (Ultra), которые были взяты на прокат или куплены с использованием регистрационного кода DivX устройства.
- Файлы субтитров с расширениями: .srt, .smi, .sub, .ssa, .ass поддерживаются, но не отображаются в меню навигации.
- Имя файла субтитров должно совпадать с именем видеофайла.

Просмотр слайд-шоу с музыкальным сопровождением

На этом устройстве можно прослушивать файлы в формате MP3/WMA при одновременном просмотре фотографий в формате JPEG.

Примечание

- Файлы в формате MP3/WMA и JPEG должны быть сохранены на одном диске или запоминающем устройстве USB.

1 Начните воспроизведение файла в формате MP3/WMA.

2 Перейдите к папке/альбому с фотографиями и нажмите ▶II для запуска слайд-шоу.
   ↳ Воспроизведение слайд-шоу продолжается до конца папки или альбома с фотографиям.
   ↳ Музыка продолжает играть до окончания воспроизведения последнего файла.
   - Для возврата в главное меню нажмите ⮌ BACK.
   - Для остановки слайд-шоу нажмите ■.

Управление воспроизведением

Выбор режима повторного воспроизведения или воспроизведения в произвольном порядке

1 Во время воспроизведения нажимайте MODE, чтобы выбрать режим воспроизведения.
   - Чтобы вернуться в обычный режим воспроизведения, нажимайте MODE, до тех пор, пока индикатор режима не исчезнет с дисплея.

Поиск назад/вперед

1 Во время воспроизведения видео/аудиофайлов нажимайте ◀◀ / ▶▶, чтобы выбрать скорость поиска.
   - Для перехода к обычной скорости воспроизведения нажмите ▶II.

Возобновление воспроизведения видеозаписи с точки последней остановки

Примечание

- Данная функция доступна только для воспроизведения формата VCD/DivX.

1 В режиме остановки воспроизведения (если диск не был извлечен) нажмите ▶II.

Чтобы выйти из режима возобновления воспроизведения и остановить воспроизведение выполните следующие действия.

1 В режиме остановки воспроизведения нажмите ■.

Параметры воспроизведения

Отображение информации о воспроизведении

1 Во время воспроизведения нажмите INFO/RDS для просмотра информации о воспроизведении на экране телевизора.

Увеличение и уменьшение изображения

1 Чтобы увеличить или уменьшить изображение, нажмите ▼ (ZOOM) во время воспроизведения видео.
   - Для перемещения влево/вправо по увеличенному изображению нажимайте ◀ / ▶.

Замедленная перемотка вперед

1 Во время воспроизведения видео нажмите ▼ для выбора функции замедленной перемотки вперед.
   ↳ Звук отключен.
   - Для перехода к обычной скорости воспроизведения нажмите ▶II.

Замедленная перемотка назад

1 Во время воспроизведения видео нажмите ▲ (SLOW) для выбора функции замедленной перемотки назад.
   ↳ Звук отключен.
   - Для перехода к обычной скорости воспроизведения нажмите ▶II.

Смена аудиоканала

Примечание

- Эта функция доступна только для видеодисков VCD и DivX (Ultra).

1 Во время воспроизведения последовательно нажимайте AUDIO для выбора одного из доступных на диске аудиоканалов.
   - Моно в левом канале
   - Моно в правом канале
   - Стерео

Возможности просмотра изображений

Выбор режима воспроизведения слайд-шоу

Изображения можно просматривать в форме слайд-шоу в различных режимах воспроизведения.

1 Нажмите MODE несколько раз.

Поворот изображения

1 Во время воспроизведения нажмите◀ /▶, чтобы повернуть изображение по или против часовой стрелки.

6 Воспроизведение с устройств iPod, iPhone и iPad

Благодаря данному устройству вы можете прослушивать музыку с устройств iPod, iPhone и iPad.

Примечание

- Воспроизведение звука возможно только через динамики, которые входят в комплект.

Поддержка iPod/iPhone/iPad

Настоящее устройство поддерживает следующие модели iPod, iPhone и iPad.
Разработано для моделей:

- iPod mini
- iPod touch (1, 2, 3 и 4 поколения)
- iPod nano (1, 2, 3, 4, 5 и 6 поколения)
- iPod 4G
- iPod 5G
- iPod classic
- iPhone
- iPhone 3G
- iPhone 3GS
- iPhone 4
- iPad

Примечание

- iPod с цветным дисплеем, iPod classic и iPod с видео невозможно заряжать в док-станции.

Подключение устройства iPod/iPhone/iPad

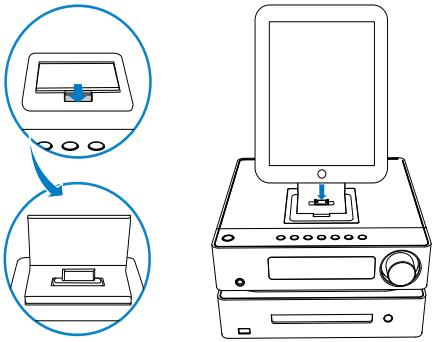

1 Поднимайте док-станцию для iPod/iPhone/iPad на верхней панели, пока не раздастся щелчок.

2 Установите устройство iPod/iPhone/iPad в док-станцию.

Воспроизведение аудио с устройств iPod, iPhone и iPad

1 Убедитесь, что устройство iPod/iPhone/iPad установлено правильно.

2 Нажмите **DOCK** для выбора устройства iPod/iPhone/iPad в качестве источника.

3 Запустите воспроизведение аудио на устройстве iPod/iPhone/iPad.
   - Для приостановки/возобновления воспроизведения нажмите кнопку **▶II**.
   - Для переключения дорожек воспользуйтесь кнопками **I◀/▶I**.
   - Перемещение по меню: нажмите **⮌ BACK** для входа в меню, затем нажмите **▲/▼**, чтобы выбрать элемент и нажмите **OK** для подтверждения.

Зарядка устройств iPod/iPhone/iPad

Если устройство подключено к источнику питания, установленный в док-станцию iPod/iPhone/iPad начинает заряжаться.

Извлечение устройства iPod/iPhone/iPad

1 Извлеките устройство iPod/iPhone/iPad из док-станции.

2 Нажмите вниз, чтобы скрыть док-станцию.

7 Прослушивание радио

Устройство может одновременно выполнять поиск и сохранение радиостанций (см. раздел "Начало работы" > "Автоматический поиск и сохранение радиостанций"). Также возможен ручной поиск и сохранение радиостанций.

Настройка радиостанции

1 Нажмите **RADIO**.

2 Нажмите и удерживайте кнопку **◀◀/▶▶** более двух секунд.
   ↳ Настройка станций с сильным сигналом производится автоматически.

3 Повторите шаг 2 для настройки других станций.
   - Для настройки станции со слабым сигналом последовательно нажимайте кнопку **◀◀/▶▶** для поиска оптимального приема.

Совет

- **[СТЕРЕО]** является настройкой по умолчанию для режима тюнера.
- В режиме тюнера нажимайте **OK** для переключения между **[СТЕРЕО]** и **[MONO]**. Устройство сохраняет настройки даже при выключении или переключении на другие источники.

Автоматическое программирование радиостанций

Примечание

- Можно запрограммировать до 20 радиостанций.

1 Нажмите и удерживайте кнопку **PROGRAM** в течение 2 секунд для включения автоматического программирования.
   ↳ Отобразится индикация **[AUTO]** (авто).
   ↳ Все найденные станции будут запрограммированы в порядке уменьшения силы сигнала.
   ↳ Первая запрограммированная радиостанция включится автоматически.

Программирование радиостанций вручную

Примечание

- Можно запрограммировать до 20 радиостанций.

1 Настройка радиостанции.

2 С помощью кнопки **PROGRAM** включите режим программирования.

3 С помощью кнопок **|◀◀/▶▶|** выберите номер (от 1 до 20) для этой радиостанции, затем нажмите кнопку **PROGRAM** для подтверждения.
   ↳ Отобразится номер предустановленной станции и ее частота.

4 Повторите вышеперечисленные шаги для программирования других станций.

Примечание

- Для смены запрограммированной радиостанции сохраните под ее номером другую станцию.

Переход на предустановленную радиостанцию.

1 С помощью кнопок **I◀/▶I** выберите нужный номер предустановленной станции.

Отображение информации системы RDS

RDS (система радиоданных) — это служба, которая обеспечивает отображение дополнительной информации, предоставляемой FM-радиостанциями. При настройке станции RDS отобразятся значок RDS и название станции.

1 Настройте радиостанцию RDS.

2 Нажимайте кнопку **INFO** или **RDS** для просмотра следующей информации (при ее наличии).
   - ↳ Название станции
   - ↳ Тип программы, например **[NEWS]** (новости), **[SPORT]** (спорт), **[POP M]** (поп-музыка)...
   - ↳ Частота

Примечание

- Вы можете ознакомиться с типами программ RDS (см. раздел “Информация об изделии” > “Типы программ RDS”).

Синхронизация часов с системой радиоданных RDS

Часы на устройстве можно синхронизировать с системой радиоданных RDS.

1 Настройте радиостанцию с RDS, которая передает сигналы времени.

2 Нажмите и удерживайте кнопку **INFO/RDS** не менее 2 секунд.
   - ↳ На дисплее отобразится индикация **[CT SYNC]**, и устройство автоматически определит время RDS.

Примечание

- Точность установленного времени зависит от станции с RDS, передающей сигнал времени.

8 Настройка звука

Регулировка уровня громкости

1 Во время воспроизведения воспользуйтесь кнопками **VOL +/-** для увеличения/уменьшения уровня громкости.

Выбор звукового эффекта

Примечание

- Невозможно использовать несколько звуковых эффективно одновременно.

Регулировка уровня низких частот

1 Во время воспроизведения нажмите **BASS**, чтобы перейти к настройке уровня низких частот.

2 Нажмите **VOL +/-**, чтобы настроить низкие частоты.

Регулировка уровня высоких частот

1 Во время воспроизведения нажмите **TREBLE**, чтобы перейти к настройке уровня высоких частот.

2 Нажмите **VOL +/-**, чтобы настроить высокие частоты.

Выбор автоматического управления громкостью

Функция громкости обеспечивает автоматическое усиление звукового эффекта низких и высоких частот при низкой громкости (чем больше громкость, тем тише звучание низких и высоких частот).

1 Во время воспроизведения нажмите кнопку **LOUDNESS** для включения/отключения автоматического контроля громкости.

Отключение звука

1 Во время воспроизведения нажмите 🔇 для отключения/включения звука.

9 Настройка параметров

1 Нажмите **SYSTEM MENU**.
2 Перейдите на страницу настройки.
3 Выберите параметр, затем нажмите ▶▶.
4 Выберите параметр, затем нажмите **OK**.
   - Для возврата к предыдущему меню нажмите ◀◀.
   - Для выхода из меню нажмите **SYSTEM MENU**.

Общая настройка

На странице **[Страница общей настройки]** можно настроить следующие функции:

[Бл Диска]
Ограничение воспроизведения определенных дисков. Перед началом воспроизведения установите диск в отделение для диска (можно установить ограничения не более чем для 40 дисков).
- **[Блок]** — Ограничение доступа к текущему диску. Чтобы разблокировать диск и начать воспроизведение, необходимо ввести пароль.
- **[Разбл]** — Воспроизведение всех дисков.

Совет

- Для установки или изменения пароля перейдите к **[Предпочит. Уст]**>**[Пароль]**.

[Затемн Дисплея]
Измените уровень яркости индикаторной панели устройства.
- **[100%]** — стандартный уровень яркости.
- **[70%]** — средний уровень яркости.
- **[40%]** — минимальный уровень яркости.

[Язык Дисплея]
Выбор языка экранного меню.

[Сохранение Экрана]
Экранная заставка защищает экран телевизора от повреждений в результате длительного воздействия статического изображения.
- **[Включено]** – Включение экранной заставки.
- **[Выключено]** – Отключение экранной заставки.

[Таймер отключения]
Автоматическое переключение в режим ожидания спустя установленное время.
- **[15 Мин]**, **[30 Мин]**, **[45 Мин]**, **[60 Мин]**, **[90 mins]**, **[120 mins]** — выбор времени обратного отсчета до перехода устройства в режим ожидания.
- **[Выключено]** — отключение режима автоматического выключения.

[Код Vod DivX(R)]
Отображение регистрационного кода DivX®.

Совет

- Введите регистрационный код DivX устройства при прокате или покупке видео с www.divx.com/vod. Видео DivX, купленные или взятые в прокат через DivX® VOD (Видео по заказу) могут воспроизводиться только устройством, для которого они зарегистрированы.

Настройка звука

На странице **[Уст. аудио]** можно настроить следующие функции:

[Аудио HDMI]

При подключении устройства и телевизора при помощи кабеля HDMI выберите установку аудиовыхода для этого подключения.

- **[Включено]** – воспроизведение аудиопотока с телевизора и устройства. Если аудиоформат не поддерживается диском, звук будет низведен до двухканального (линейный PCM).
- **[Выключено]** - отключение аудиопотока с телевизора. Звук исходит только из устройства.

[Audio Sync]

Во время воспроизведения видеодиска установите время задержки звука по умолчанию.

1) Нажмите **OK**.
2) Выберите в меню задержку динамика, затем нажмите кнопку ◀◀/▶▶ для установки времени задержки.
3) Нажмите **OK** для подтверждения выбора и выхода из меню.

[Ноч. режим]

Приглушение громких звуков и увеличение громкости тихих звуков, что позволяет просматривать фильмы DVD при небольшом уровне громкости, не мешая окружающим.

- **[Вкл.]** — для тихого просмотра ночью (только для DVD).
- **[Выкл]** — объемное звучание с полным динамическим диапазоном.

Настройка видео

На странице **[Уст. видео]** можно настроить следующие функции:

[Тип Телевидения]

Изменяйте эту установку только при неправильном воспроизведении видео. По умолчанию эта установка соответствует самой распространенной установке для телевизоров в вашей стране.

- **[PAL]** — для телевизоров, совместимых с системой PAL.
- **[Универсальный]** — для телевизоров, совместимых с системами PAL и NTSC.
- **[NTSC]** — для телевизоров, совместимых с системой NTSC.

[Дисплей ТВ]

Формат изображения определяет экранный формат в соответствии с типом подключенного телевизора.

4:3 Pan Scan (PS) 4:3 Letter Box (LB) 16:9 (Wide Screen)

- **[4:3 Pan Scan]** – Для телевизора с форматом экрана 4:3: полноэкранное изображение с обрезанными боковыми краями.
- **[4:3 Letter Box]** – Для телевизора с форматом экрана 4:3: широкоэкранное изображение с черными полосами сверху и снизу.
- **[16:9 Широкий экран]** – Для широкоэкранного телевизора: формат 16:9.

[Настр. изобр.]

Выбор набора настроек цвета изображения.

- **[Стандартный]** — исходная цветовая схема.
- **[Яркий]** — яркая цветовая схема.

- **[Приглушенный]** — мягкая цветовая схема.
- **[Личный]** — настройка параметров цвета. Установите уровень яркости, контраста, резкости/оттенка и цветовую насыщенность в меню, а затем нажмите кнопку **OK**.

[Установка HDMI]
При подключении устройства и телевизора при помощи кабеля HDMI выберите оптимальную настройку HDMI, поддерживаемую телевизором.

- **[Видео HDMI]** — выбор разрешения для видеофайлов формата HD.
- **[Широкоэк.форм.]** — выбор формата отображения для широкоэкранных видеофайлов.
- **[HDMI Deep Color]** — создание ярких изображений с более высоким уровнем детализации оттенков при записи видео с применением технологии Deep Color и подключении к телевизору с поддержкой данной функции.
- **[Устан. EasyLink]** — данное устройство поддерживает функцию Philips EasyLink, использующую протокол HDMI CEC (управление бытовой электроникой). Для управления устройствами с поддержкой EasyLink, подключенными с помощью соединения HDMI, можно использовать один пульт ДУ.
  - **[EasyLink]** — включение или отключение функции EasyLink.
  - **[1 наж.-воспр.]** — если функция активирована, подключенный телевизор с поддержкой HDMI CEC автоматически переключится на канал HDMI при воспроизведении диска.
  - **[1 наж.-реж.ож.]** — если функция активирована, нажмите и удерживайте кнопку ⏻ на пульте ДУ устройства для одновременного переключения всех устройств с поддержкой HDMI CEC в режим ожидания.
  - **[Управление звуком]** — при воспроизведении аудио с подключенных устройств основное устройство переключится на соответствующий источник аудио автоматически. Если функция активирована, перейдите к **[Отобр. аудиовх.]** для поиска и отображения всех подключенных устройств.
  - **[Отобр. аудиовх.]** — при правильной установке соответствия аудиовходов устройство автоматически выполняет переход к воспроизведению аудио с проигрывающего устройства.

Примечание

- Для использования функции EasyLink необходимо включить на телевизоре/устройствах управление HDMI CEC. Для получения более подробной информации см. руководства пользователя телевизора/устройств.
- Philips не гарантирует 100 % совместимости со всеми устройствами, поддерживающими HDMI CEC.

Предпочтения

На странице **[Предпочт-я]** можно настроить следующие функции:

[Аудио]
Выбор языка аудио для диска.

[Субтит.]
Выбор языка субтитров для диска.

[Меню диска]
Выбор языка для меню диска.

Примечание

- Если на диске недоступен выбранный язык, используется язык, установленный по умолчанию.
- Для некоторых DVD смена языка субтитров/аудиосопровождения возможна только из меню диска.

[Родной]
Ограничение доступа к дискам, которые не рекомендуются для просмотра детям. Данные типы DVD должны быть записаны с ограничением на просмотр.

1) Нажмите **OK**.
2) Выберите уровень ограничения, затем нажмите **OK**.
3) Для ввода пароля нажимайте кнопки цифровой клавиатуры.

Примечание

- Для воспроизведения дисков с ограничением выше установленного в **[Родной]** уровня необходимо ввести пароль.
- Ограничения зависят от страны. Для разрешения просмотра всех дисков выберите "**8**".
- На некоторых дисках указаны ограничения, но сами диски записаны без ограничения. Для таких DVD данная функция не применима.

[Пбс]
Включение или выключение меню содержимого дисков форматов VCD/SVCD с функцией управления воспроизведением (PBC).

- **[Включено]** - отображение индексного меню при загрузке диска для воспроизведения.
- **[Выключено]** – пропуск меню и начало воспроизведения с первого заголовка.

[Отображ. MP3/JPEG]
Выбор отображения папок или всех файлов.

- **[Просмотр файлов]** — отображение всех файлов.
- **[Просмотр папок]** — отображение папок с файлами MP3/WMA.

[Пароль]
Установка или изменение пароля для заблокированных дисков или воспроизведение DVD с ограничением.

1) Используйте кнопки цифровой клавиатуры для ввода '000000' или последнего установленного пароля в поле **[Стар. Пароль]**.
2) Введите новый пароль в поле **[Новый Пароль]**.
3) Повторно введите новый пароль в поле **[Подтверждение пароля]**.
4) Нажмите **OK** для выхода из меню.

Примечание

- Если вы забыли пароль, введите '000000' перед установкой нового.

[Подзаг. DivX]
Выберите набор символов, поддерживаемый субтитрами DivX.

Примечание

- Убедитесь, что файл субтитров имеет то же имя, что и файл фильма. Например, если имя файла фильма "Movie.avi", то текстовый файл должен иметь название "Movie.sub" или "Movie.srt".

[Инфо о версии]
Отображение версии программного обеспечения устройства.

[Станд.]
Восстановление заводских настроек по умолчанию, за исключением пароля и настроек ограничения на просмотр.

10 Другие возможности

Включить демонстрационный режим

Вы можете просмотреть обзор всех функций.

1 В режиме ожидания с отображением часов (если они установлены) нажмите ■ на устройстве для включения демонстрационного режима.
   ↳ Начнется демонстрация основных доступных функций.

Для отключения демонстрационного режима:

1 Нажмите ■ на основном устройстве еще раз.

Установка будильника

Данная система может быть использована в качестве будильника. Для сигнала будильника можно выбрать следующие источники: CD, список воспроизведения iPod/iPhone/iPad, FM или USB.

Примечание

- Убедитесь в правильности установки часов.

1 В режиме ожидания нажмите и удерживайте кнопку **SLEEP/TIMER**, пока на дисплее не прокрутится индикация **[TIMER SET]** (установка будильника).

2 Нажмите кнопку выбора источника для выбора соответствующего источника: CD, список воспроизведения iPod/iPhone/iPad, FM или USB.
   - Если в качестве источника мелодии будильника выбран список воспроизведения iPod/iPhone/iPad, необходимо создать на устройстве iPod/iPhone/iPad список воспроизведения "PHILIPS".
   - Если на устройстве iPod/iPhone/iPad не существует списка воспроизведения под именем "PHILIPS" или же в списке нет композиций, устройство выберет в качестве источника мелодии будильника iPod/iPhone/iPad.

3 Нажмите **SLEEP/TIMER** для подтверждения.
   ↳ Отобразятся и начнут мигать цифры, соответствующие значению часа.

4 Нажимайте кнопку **VOL +/-**, чтобы установить значение часа, а затем снова нажмите кнопку **SLEEP/TIMER**.
   ↳ Отобразятся и начнут мигать цифры, соответствующие значению минут.

5 Нажимайте кнопку **VOL +/-** для установки значения минут, а затем нажмите кнопку **SLEEP/TIMER** для подтверждения.

6 Нажимайте кнопку **VOL +/-** для регулировки громкости, затем нажмите кнопку **SLEEP/TIMER** для подтверждения.
   ↳ На дисплее появится значок часов.

Установка/отключение будильника

1 В режиме ожидания нажимайте **SLEEP/TIMER**.
   ↳ Если будильник включен, отобразится индикация ⏲.
   ↳ Если будильник отключен, индикатор ⏲ исчезает с дисплея.

Совет

- Будильник недоступен, если в качестве источника сигнала выбрано "**MP3 LINK/AUX**".
- Если выбран источник CD/USB/iPod/iPhone/iPad, но не вставлен диск или не подключено устройство USB/iPod/iPhone/iPad, то устройство автоматически переключится в режим радио.

Установка таймера отключения

Данное устройство может автоматически переключаться в режим ожидания по истечении установленного периода времени.

1 Когда устройство включено, последовательно нажимайте кнопку **SLEEP/TIMER** для выбора периода времени (в минутах).
   ↳ Если таймер отключения включен, отображается индикация zzZ.

Деактивация таймера отключения

1 Несколько раз нажмите кнопку **SLEEP/TIMER**, пока не появится **[SLE OFF]** (таймер отключения выкл.).
   ↳ После сброса таймера отключения индикация zzZ исчезает с дисплея.

Воспроизведение с аудиоустройства

С помощью этого устройства можно прослушивать музыку с аудиоустройств.

1 Убедитесь, что внешнее аудиоустройство подключено к данному устройству (см. раздел "Подключение" > "Подключение внешнего аудиоустройства").
2 Нажмите **MP3 LINK/AUX** несколько раз для выбора в качестве аудиовхода разъем **MP3-LINK** или разъемы **AUX IN** (**L** и **R**).
3 Включите воспроизведение на устройстве (см. руководство пользователя устройства).

Прослушивание через наушники

1 Подключите наушники к разъему 🎧.

11 Сведения об изделии

Примечание

- Информация о продукте может быть изменена без предварительного уведомления.

Характеристики

Усилитель

Номинальная выходная мощность	2X80 Вт (среднеквадр.)
Частотный отклик	30 Гц - 16000 Гц, ±3 дБ
Отношение сигнал/шум	> 82 дБА
Вход Aux	1000 мВ (среднеквадр.), 22 кОм

Диск

Тип лазера	Полупроводниковый
Диаметр диска	12 см/8 см
Декодирование видео	MPEG-1 / MPEG-2 / Divx
Видео ЦАП	12 бит
Система сигнала	PAL / NTSC
Видеоформат	4:3 / 16:9
Отношение сигнал/шум (видео)	> 57 дБ
Аудио ЦАП	24 бит / 96 кГц
Коэффициент нелинейных искажений	< 0,1% (1 кГц)
Частотный отклик	4 Гц – 20 кГц (44,1 кГц) 4 Гц – 22 кГц (48 кГц) 4 Гц – 24 кГц (96 кГц)
Отношение сигнал/шум	> 82 дБА

Радио (FM)

Частотный диапазон	87,5 – 108 МГц
Шкала настройки	50 кГц
Чувствительность — моно, отношение сигнал/шум: 26 дБ	< 22 дБ
Чувствительность — стерео, отношение сигнал/шум: 46 дБ	< 43 дБ
Селективность поиска	< 28 дБ
Коэффициент нелинейных искажений	< 2 %
Отношение сигнал/шум	>50 дБ

Динамики

Сопротивление динамиков	6 Ом
Преобразователь динамика	НЧ-динамик 13 см + купольный ВЧ-динамик 2,5 см
Чувствительность	> 86 дБ/м/Вт±4 дБ/м/Вт

Общая информация

Сеть переменного тока	220–240 В~, 50/60 Гц
Энергопотребление во время работы	45 Вт
Энергопотребление в режиме ожидания Eco Power	< 0,5 Вт
Композитный видеовыход	1,0 Vp-p, 75 Ом
Коаксиальный выход	0,5 Vpp ± 0,1 Vpp, 75 Ом
Выход для наушников	2 x 15 мВт, 32 Ом
Прямой порт USB	Версия 2.0
Размеры	
- Основное устройство (Ш x В x Г)	270 X 146 X 295 мм
- Динамики (Ш x В x Г)	180 X 325 X 282 мм
Вес	
- С упаковкой	16,5 кг
- Основное устройство	4,8 кг
- Динамики	2 x 4,6 кг

Поддерживаемые форматы дисков

- Цифровые видеодиски (DVD)
- Video CD (VCD)
- Super Video CD (SVCD)
- Перезаписываемые цифровые видеодиски (DVD+RW)
- Компакт-диски (CD)
- Файлы изображений (Kodak, JPEG) на CDR(W)
- DivX(R) на CD-R(W)
- DivX 3.11, 4.x и 5.x
- WMA

Поддерживаемые форматы дисков MP3-CD:

- ISO 9660
- Макс. количество символов в названии трека/альбома: 12 символов
- Макс. количество записей и альбомов: 255.
- Макс. количество вложенных каталогов - 8 уровней.
- Макс. количество альбомов: 32.
- Макс. количество дорожек MP3: 999.
- Поддерживаемые частоты выборки для дисков MP3: 32 кГц, 44,1 кГц, 48 кГц.
- Поддерживаемые скорости передачи MP3: 32, 64, 96, 128, 192, 256 (Кбит/с).
- Не поддерживаются следующие форматы:
  - Файлы *.VMA, *.AAC, *.DLF, *.M3U,
  - *.PLS, *.WAV
  - Название альбома/записи не на английском языке
  - Диски, записанные в формате Joliet
  - MP3 Pro и MP3 с подписью ID3

Информация о совместимости с USB

Совместимые устройства USB:

- флэш-накопитель USB (USB 2.0 или USB 1.1)
- плеер с флэш-памятью USB (USB 2.0 или USB 1.1)
- Карты памяти (для работы с данным устройством требуется дополнительное устройство считывания карт памяти)

Поддерживаемые форматы:

- Формат файловой системы устройства USB или карты памяти: FAT12, FAT16, FAT32 (объем сектора: 512 байт)
- Скорость передачи MP3 (скорость передачи данных): 32-320 Кбит/с и переменная скорость передачи данных
- WMA v9 или более ранней версии
- Каталоги с вложениями до 8 уровней
- Количество альбомов/ папок: макс. 99
- Количество дорожек/ записей: макс. 999
- Тэг ID3 v2.0 или более поздней версии
- Имя файла в Unicode UTF8 (максимальная длина: 128 байтов)

Неподдерживаемые форматы:

- Пустые альбомы: пустой альбом — это альбом, не содержащий файлов MP3/WMA. Альбом не будет отображаться на дисплее.
- Файлы неподдерживаемых форматов пропускаются. Например, документы Word (.doc) или файлы MP3 с расширением .dlf игнорируются и не воспроизводятся.
- Аудиофайлы AAC, WAV, PCM
- Файлы WMA, защищенные от копирования (DRM) (.wav, .m4a, .m4p, .mp4, .aac)
- Файлы WMA в формате Lossless (без потери качества)

Типы программ RDS

НЕТ ТИПА	Нет типа программы RDS
NEWS	Служба новостей
AFFAIRS	Политика и текущие известия
INFO	Специальные информационные программы
SPORT	Спортивные передачи
EDUCATE	Образование и повышение квалификации
DRAMA	Радиопьесы и литература
CULTURE	Культура, религия и общество
SCIENCE	Научные передачи
VARIED	Развлекательные программы
POP M	Популярная музыка
ROCK M	Рок-музыка
MOR M	Легкая музыка
LIGHT M	Легкая классическая музыка
CLASSICS	Классическая музыка
OTHER M	Специальные музыкальные программы
WEATHER	Погода
FINANCE	Финансы
CHILDREN	Программы для детей
SOCIAL	Общественные темы
RELIGION	Религия
PHONE IN	Прямой эфир
TRAVEL	Путешествия
LEISURE	Досуг
JAZZ	Джазовая музыка
COUNTRY	Музыка кантри
NATION M	Национальная музыка
OLDIES	Музыка в стиле ретро
FOLK M	Народная музыка
DOCUMENT	Документальные передачи
TES (Проверка)	Проверка сигнала будильника
ALARM	Будильник

12 Устранение неполадок

Внимание

- Запрещается снимать корпус устройства.

Для сохранения действия условий гарантии запрещается самостоятельно ремонтировать систему.
При возникновении неполадок в процессе использования данной системы проверьте следующие пункты, прежде чем обращаться в сервисную службу. Если не удается решить проблему, обратитесь на веб-сайт Philips (www.Philips.com/support). При обращении в компанию Philips устройство должно находиться поблизости, номер модели и серийный номер должны быть известны.

Отсутствует питание

- Убедитесь, что шнур питания устройства подключен правильно.
- Проверьте наличие электропитания в сетевой розетке.
- В целях экономии энергии система отключается автоматически через 15 минут после окончания воспроизведения дорожки и отсутствия управления.

Диск не найден

- Вставьте диск.
- Убедитесь, что диск вставлен правильно.
- Подождите, пока высохнет сконденсированная влага на линзе.
- Замените или очистите диск.
- Используйте финализированные компакт-диски и диски соответствующих форматов.

Нет изображения

- Проверьте видеоподключение.
- Переключите телевизор на соответствующий канал видео.

Черно-белое или искаженное изображение

- Диск не поддерживает стандарт цветовой системы телевизора (PAL/NTSC).
- В некоторых случаях может появиться небольшое искажение изображения. Это не является неисправностью.
- Очистите диск.

Формат изображения изменить невозможно, даже если установлен формат экрана телевизора.

- Формат изображения зафиксирован на диске DVD.
- Некоторые ТВ-системы на позволяют изменить формат изображения.

Нет звука или звук с помехами

- Отрегулируйте громкость.
- Отключите наушники.
- Проверьте правильность подключения динамиков.
- Проверьте правильность зажима оголенных концов проводов динамиков в клеммах.

Пульт ДУ не работает

- Перед нажатием любой функциональной кнопки выберите необходимый источник с помощью пульта ДУ, а не главного устройства.
- Поднесите пульт ДУ ближе к устройству.
- Установите элементы питания, соблюдая полярность (+/–), как указано на устройстве.
- Замените элементы питания.
- Направьте пульт ДУ непосредственно на датчик на передней панели устройства.

Диск не воспроизводится

- Вставьте считываемый диск этикеткой вверх.
- Убедитесь в соответствии типа, цветовой системы и регионального кода диска. Убедитесь в отсутствии на диске царапин или пятен.
- Нажмите **SYSTEM MENU** для выхода из меню настройки системы.

- Отключите ввод пароля при ограничении на просмотр или измените уровень ограничения.
- В системе присутствует сконденсированная влага. Извлеките диск и оставьте систему включенной приблизительно на час. Отключите и снова подключите сетевую вилку, затем включите систему еще раз.
- В целях экономии энергии система автоматически отключается через 15 минут после окончания воспроизведения диска и отсутствия управления.

Не удалось воспроизвести файлы DivX.

- Убедитесь, что видеофайл DivX не поврежден.
- Убедитесь, что файл имеет допустимое расширение.
- Согласно требованиям по защите авторских прав в цифровой среде, использование аналогового видеоподключения (композитного, компонентного или Scart) недопустимо для просмотра видеофайлов с защитой DRM. Для воспроизведения файлов потребуется перенести видеоконтент на диск.

Плохой прием радиосигнала

- Увеличьте расстояние между устройством и телевизором или видеомагнитофоном.
- Полностью расправьте антенну FM.
- Подключите наружную антенну FM.

Невозможно установить язык аудио или субтитров

- Диск записан без возможности изменения языка аудио или субтитров.
- На диске заблокирована функция изменения языка аудио или субтитров.

Не отображаются некоторые файлы, сохраненные на устройстве USB.

- Количество папок и файлов, сохраненных на устройстве USB, превышает максимальное допустимое. Это не является неисправностью.
- Форматы данных файлов не поддерживаются.

USB-устройство не поддерживается

- Данное устройство USB несовместимо с этим устройством. Повторите попытку, используя другое устройство USB.

Не работает таймер

- Правильно установите значения часов.
- Включите таймер.

Настройки часов/таймера удалены

- Произошел сбой электропитания, или сетевой шнур был отсоединен.
- Сбросьте настройки часов/таймера.

Место для прикрепления кассового и товарного чеков

ГАРАНТИЙНЫЙ ТАЛОН

PHILIPS

Модель:	*Заполнение обязательно*
Серийный номер:	*Заполнение обязательно*
Дата продажи:	*Заполнение обязательно*

ПРОДАВЕЦ:

Название торговой организации:	*Заполнение обязательно*
Телефон торговой организации:	*Заполнение обязательно*
Адрес и E-mail:	*Заполнение желательно*

ПЕЧАТЬ
ПРОДАВЦА

Изделие получил в исправном состоянии.

С условиями гарантии ознакомлен и согласен.
Всё изложенное в инструкции по эксплуатации и гарантийном талоне обязуюсь выполнять и гарантирую выполнение всеми пользователями изделия.

(подпись покупателя) ***(ФИО покупателя)***

Внимание! Требуйте полного заполнения гарантийного талона продавцом!

Гарантийный талон недействителен при его неправильном или неполном заполнении, без печати продавца и подписи покупателя. Кассовый и товарный чеки о покупке должны быть прикреплены к настоящему гарантийному талону.

Дополнение к инструкции пользователя

Уважаемый Потребитель!
Благодарим Вас за покупку изделия Филипс

При покупке изделия убедительно просим проверить правильность заполнения гарантийного талона. Серийный номер и наименование модели приобретенного Вами изделия должны быть идентичны записи в гарантийном талоне. Не допускается внесения в талон каких-либо изменений, исправлений. В случае неправильного или неполного заполнения гарантийного талона, а если чек не был прикреплен к гарантийному талону при покупке Вами изделия – немедленно обратитесь к продавцу.

Изделие представляет собой технически сложный товар. При бережном и внимательном отношении и использовании его в соответствии с правилами эксплуатации оно будет надежно служить Вам долгие годы. В ходе эксплуатации изделия не допускайте механических повреждений изделия, попадания вовнутрь посторонних предметов, жидкостей, насекомых и пр., в течение всего срока службы следите за сохранностью полной идентификационной информации с наименованием модели и серийного номера на изделии. Во избежание возможных недоразумений сохраняйте в течение всего срока службы документы, прилагаемые к изделию при его продаже (данный гарантийный талон, товарный и кассовый чеки, накладные, инструкцию пользователя и иные документы). Если в процессе эксплуатации Вы обнаружите, что параметры работы изделия отличаются от изложенных в инструкции пользователя, обратитесь пожалуйста за консультацией в Информационный Центр.

Изготовлено под контролем “Philips Consumer Lifestyle B.V.”, Туссендиепен 4, 9206 АД, Драхтен, Нидерланды. Импортер: ООО "Филипс", РФ, 119048 г. Москва, ул. Усачева, д. 35А (в случае импортируемой продукции). Если купленное Вами изделие требует специальной установки и подключения, рекомендуем обратиться в организацию, специализирующуюся на оказании такого рода услуг. Лицо (компания), осуществившее Вам установку, несет ответственность за правильность проведенной работы. Помните, квалифицированная установка и подключение изделия существенны для его дальнейшего правильного функционирования и гарантийного обслуживания.

Сроки и условия гарантии:

Наименование Изделия	Срок гарантии	Срок службы
Телевизоры, домашние медиацентры	1 год	5 лет
Стационарные аудио и видеосистемы, переносные и автомагнитолы, автомобильные медиацентры и усилители	1 год	3 года
Портативные устройства, носимые проигрыватели, диктофоны, фоторамки, компьютерная периферия, автомобильная акустика, индивидуальные приемопередающие устройства, обучаемые пульты ДУ	1 год	1 год
Товары по уходу за детьми	2 года	2 года

Настоящие условия гарантии распространяются только на изделия, имеющие полную идентификационную информацию, приобретенные и используемые исключительно для личных, семейных, домашних и иных нужд, не связанных с осуществлением предпринимательской деятельности

Гарантийное обслуживание не распространяется на изделия, недостатки которых возникли вследствие:

1. Нарушения Потребителем правил эксплуатации, хранения или транспортировки товара;
2. Действий третьих лиц:
   - ремонта неуполномоченными лицами;
   - внесения не санкционированных изготовителем конструктивных или схемотехнических изменений и изменений программного обеспечения
   - отклонения от Государственных Технических Стандартов (ГОСТов) и норм питающих, телекоммуникационных и кабельных сетей;
   - неправильной установки и подключения изделия;
   - подключения изделия к другому изделию/товару в необесточенном состоянии
     (любые соединения должны осуществляться только после отключения всех соединяемых изделий/товаров от питающей сети).
3. Действия непреодолимой силы (стихия, пожар, молния и т.п.);

Гарантия не распространяется также на расходные материалы и аксессуары, включая, но не ограничиваясь: элементы питания (батарейки), наушники, чехлы, соединительные кабели и пр.

Дату изготовления изделия Вы можете определить по серийному номеру (xxxxГГННxxxxxx), где ГГ – год, НН номер недели, а x – любой символ. Пример расшифровки серийного номера: AJ02**1025**123456 – дата изготовления 25 неделя 2010 года. В случае затруднений при определении даты изготовления обратитесь пожалуйста в Информационный Центр.

Любую информацию об изделии, расположении сервисных центров и о сервисном обслуживании
Вы можете получить в Информационном Центре:

Телефон: (495) 961-1111 или 8 800 200-0880 (бесплатный звонок по России)
Время работы: с 9-00 до 21-00 (ежедневно, время московское)
Интернет: www.philips.ru

© 2011 Koninklijke Philips Electronics N.V.
All rights reserved.
DCD8000_UM_12_V2.0