Enregistrez votre produit et obtenez de l'assistance sur le site
www.philips.com/welcome

PV7002i

PV9002i

Mode d'emploi

PHILIPS

Table des matières

1 Consignes de sécurité importantes 2

2 Votre système multimédia pour la voiture 4
Contenu de l'emballage 4
iPod/iPhone compatibles 5

3 Prise en main 6
Fixation des écrans aux appuie-têtes 6
Fixation des écrans aux appuie-têtes 7
Branchement de l'adaptateur allume-cigare 8
Connexion de votre iPhone/iPad/iPod 8
Utilisation du support pour porte-gobelet 9
Gestion du câble pour station d'accueil dans votre voiture 10

4 Lecture 12
Réglage du volume 13
Utilisation du séparateur d'écouteurs 13

5 Spécificités 15

6 Dépannage 16

7 Avertissement 18

1 Consignes de sécurité importantes

- Tenez compte de tous les avertissements.
- Respectez toutes les consignes.
- N'utilisez pas cet appareil à proximité d'une source d'eau.
- Nettoyez l'appareil avec un chiffon sec uniquement.
- N'obstruez pas les orifices de ventilation. Installez l'appareil conformément aux consignes du fabricant.
- N'installez pas l'appareil à proximité de sources de chaleur telles que des radiateurs, registres de chaleur, poêles ou autres appareils (amplificateurs par exemple) produisant de la chaleur.
- Évitez de marcher sur le cordon d'alimentation ou de le pincer, notamment au niveau des fiches, des prises de courant et de son point de sortie sur l'appareil.
- Utilisez uniquement les pièces de fixation/accessoires spécifié(e)s par le fabricant.
- Débranchez cet appareil en cas d'orage ou pendant les longues périodes d'inutilisation.
- Confiez toutes les tâches de maintenance à un personnel qualifié. Des travaux de maintenance sont nécessaires en cas d'endommagement de l'appareil : par exemple, endommagement du cordon d'alimentation ou de la fiche, déversement de liquide ou chute d'objets à l'intérieur de l'appareil, exposition de l'appareil à la pluie ou à l'humidité, dysfonctionnement ou chute de l'appareil.
- Votre appareil ne doit pas être exposé aux fuites goutte à goutte ou aux éclaboussures.
- Ne placez pas d'objets susceptibles d'endommager votre appareil à proximité de celui-ci (par exemple, objets remplis de liquide ou bougies allumées).
- Si la fiche d'alimentation ou un coupleur d'appareil est utilisé comme dispositif de découplage, celui-ci doit rester facilement accessible.

Avertissement

- Ne retirez jamais le boîtier de l'appareil.
- Veillez à maintenir un accès facile à l'adaptateur allume-cigare, à la fiche ou à l'adaptateur pour débrancher l'appareil.

Signification des symboles de sécurité

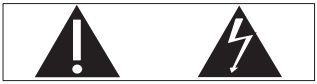

Ce symbole éclair signifie que les composants non isolés de votre appareil peuvent provoquer une décharge électrique. Pour la sécurité de votre entourage, ne retirez pas le couvercle du produit.
Le point d'exclamation signale des points importants et vous invite à consulter la documentation fournie afin d'éviter tout problème de fonctionnement et de maintenance.
AVERTISSEMENT : afin de limiter les risques d'incendie ou de décharge électrique, cet appareil doit être conservé à l'abri de la pluie ou de l'humidité. Aucun objet rempli de liquide, tel qu'un vase par exemple, ne doit être placé sur l'appareil.
ATTENTION : pour éviter tout risque d'électrocution, veillez à aligner la broche large de la fiche sur l'encoche large correspondante, en l'insérant au maximum.

2 Votre système multimédia pour la voiture

Félicitations pour votre achat et bienvenue chez Philips ! Pour profiter pleinement de l'assistance offerte par Philips, enregistrez votre produit à l'adresse suivante : www.philips.com/welcome.

Contenu de l'emballage

Vérifiez que vous avez bien reçu les éléments suivants :

- Écrans LCD avec sangles de fixation
- Support pour porte-gobelet
- Câble vidéo et de recharge pour iPhone/iPad/iPod
- Attache de câbles
- Séparateur d'écouteurs
- Sac de transport
- Adaptateur allume-cigare
- Mode d'emploi

Remarque

- Les images sont présentées à titre indicatif uniquement. Philips se réserve le droit de modifier la couleur/conception sans notification préalable.

iPod/iPhone compatibles

L'appareil prend en charge les modèles d'iPod/iPhone suivants :
Compatible avec :

- iPod touch (1ère, 2ème, 3ème et 4ème générations)
- iPad (1ère, 2ème et 3ème générations)
- iPod nano (5ème et 6ème générations)
- iPhone 4S
- iPhone 4
- iPhone 3GS
- iPhone 3G
- iPhone

3 Prise en main

Suivez toujours les instructions pour installer votre double lecteur station d'accueil dans votre voiture.

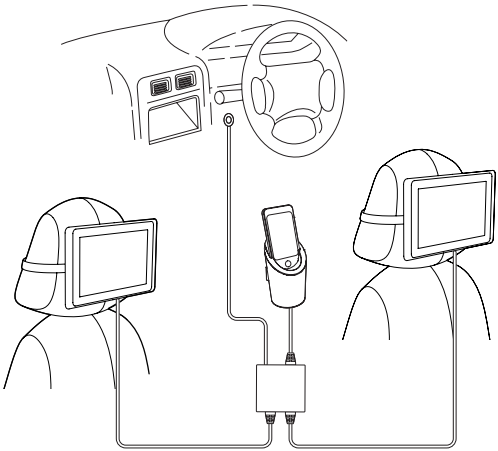

Fixation des écrans aux appuie-têtes

1 Positionnez l'écran à l'arrière de l'appuie-tête et tirez sur la sangle autour de l'appuie-tête.

2 Attachez la sangle pour maintenir l'écran sur l'appuie-tête.

3 Suivez les étapes ci-dessus pour fixer l'autre écran à l'appuie-tête.

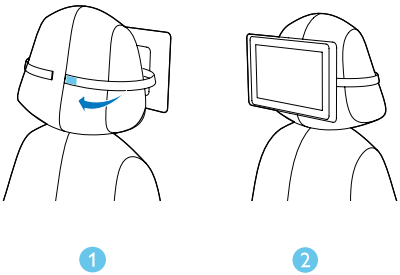

Fixation des écrans aux appuie-têtes

Connectez le câble pour iPhone/iPad/iPod à la prise du câble pour station d'accueil des écrans.

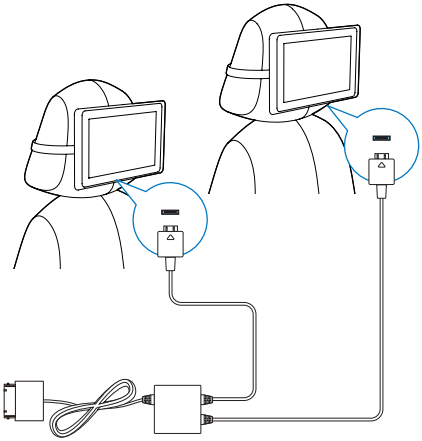

Branchement de l'adaptateur allume-cigare

1 Branchez l'adaptateur allume-cigare sur l'allume-cigare.
2 Connectez la fiche d'alimentation au câble pour iPhone/iPad/iPod.

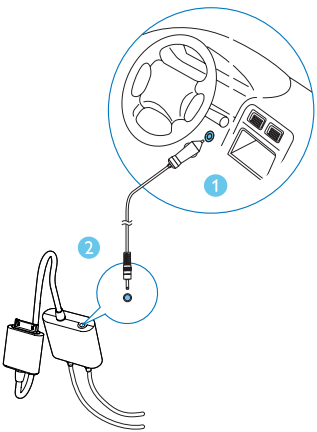

Connexion de votre iPhone/iPad/iPod

Connectez votre iPhone/iPad/iPod au connecteur du câble pour iPhone/iPad/iPod.

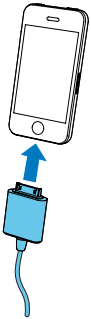

Utilisation du support pour porte-gobelet

1 Placez le support pour porte-gobelet dans le porte-gobelet.

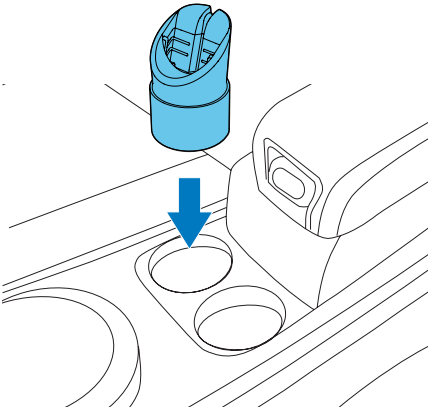

2 Placez dans le support pour porte-gobelet votre iPhone relié au câble pour iPhone/iPad/iPod, en veillant à faire passer ce dernier le long des rainures au dos du support.

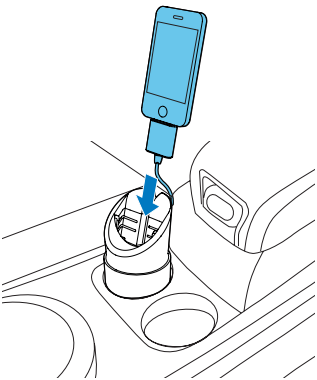

Remarque

- Le support pour porte-gobelet peut accueillir l'iPhone 4 sans étui de protection uniquement.

Gestion du câble pour station d'accueil dans votre voiture

1 Acheminez les câbles autour des barres situées sous les appuie-têtes des sièges arrière.

2 Fixez le boîtier séparateur du câble pour iPhone/iPad/iPod à l'intérieur de la voiture en utilisant l'adhésif fourni.

3 Reliez le câble de l'adaptateur allume-cigare et le câble du support pour iPhone/iPad/iPod à l'aide de l'attache de câbles.

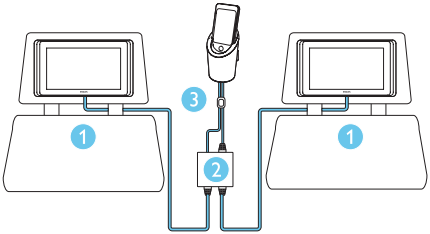
3
1
2
1

4 Lecture

Sélectionnez la vidéo ou le contenu multimédia que vous souhaitez lire sur l'iPhone/iPad/iPod.

↳ L'interface du lecteur multimédia s'affiche alors sur l'écran de l'iPhone/iPad/iPod.

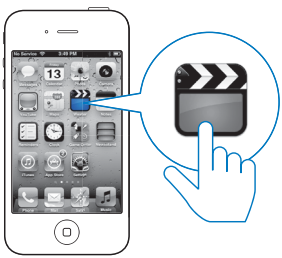

↳ Le contenu multimédia s'affiche sur les écrans TwinPlay.

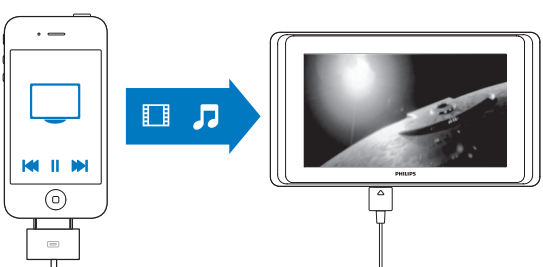

Réglage du volume

Faites tourner la molette vers la gauche ou vers la droite pour ajuster le volume des haut-parleurs intégrés.

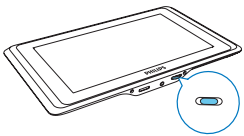

Utilisation du séparateur d'écouteurs

Utilisez le séparateur d'écouteurs pour connecter les deux paires d'écouteurs, ce qui vous permettra, ainsi qu'à votre ami, d'apprécier ensemble un film ou de la musique sans déranger les autres.

Remarque

- Les écouteurs illustrés ne sont pas fournis.

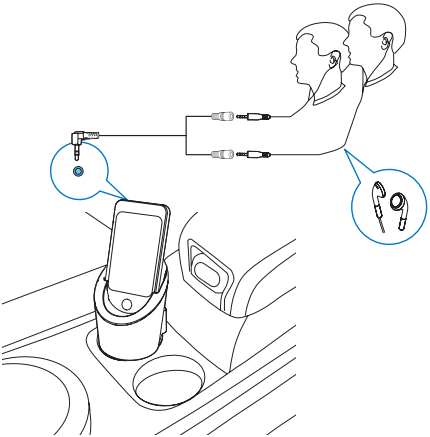

5 Spécificités

Amplificateur

Puissance de sortie nominale	2 x 0,6 W RMS
Rapport signal/bruit	> 55 dBA

Informations générales

Puissance d'entrée	Cordon pour allume-cigares 12 V
Puissance de sortie	12 V 2 A
Consommation électrique en mode de fonctionnement	18 W
Consommation électrique en mode veille	< 1 W
Charge max. pour iPod/iPhone/iPad	5 V 2,1 A
Dimensions du PV9002i	
Unité principale (l x H x P)	266 x 152 x 19,3 mm
Dimensions du PV7002i	
Unité principale (l x H x P)	217,3 x 124,3 x 18,5 mm
Poids du PV9002i	
Unité principale	0,435 kg
Avec emballage	1,433 kg
Poids du PV7002i	
Unité principale	0,29 kg
Avec emballage	1,064 kg

Remarque

- Les modèles d'iPod suivants ne sont pas pris en charge : iPod classic, iPod 4G, iPod 5G.

6 Dépannage

Avertissement

- Ne retirez jamais le boîtier de l'appareil.

Pour que votre garantie reste valide, n'essayez jamais de réparer le système vous-même.
En cas de problème lors de l'utilisation de cet appareil, vérifiez les points suivants avant de faire appel au service d'assistance. Si aucune solution à votre problème n'a été trouvée, rendez-vous sur le site Web Philips (www.philips.com/support).
Lorsque vous contactez Philips, placez votre appareil à portée de main et gardez le numéro de modèle et le numéro de série de l'appareil à disposition.

Le produit prend-il en charge le mode miroir d'écran d'iDevices ?

- Non. Lorsque les films ou les diaporamas photo sont lus sur les écrans LCD, votre iPod/iPhone/iPad ne lit pas le même contenu simultanément.

J'entends uniquement le son et aucune image vidéo ne s'affiche sur les écrans. Que faire ?

- Assurez-vous que votre iPod/iPhone/iPad et les prises latérales des écrans sont bien connectés.
- Le produit prend uniquement en charge la vidéo en définition standard (SD). La vidéo en haute définition (l'HD) n'est pas prise en charge.
- Lors de la lecture de fichiers musicaux MP3, aucune vidéo ne s'affiche à l'écran.

La vidéo à l'écran n'est pas centrée.

- Vous pouvez parfois être confronté(e) à ce problème lors de la lecture d'une vidéo en ligne ne répondant pas entièrement aux caractéristiques du connecteur vidéo Apple.

Impossible d'afficher une photo à l'écran.

- Lors de la visualisation de photos, réglez votre iPod/iPhone/iPad en mode diaporama.

Le volume ne change pas lorsque je règle le volume de l'iPhone/iPod/iPad.

- Le volume se règle au moyen de la touche de volume de l'unité. Il ne changera donc pas si vous le réglez au moyen de l'iPhone/iPod/iPad. C'est normal.

7 Avertissement

Toute modification apportée à cet appareil qui ne serait pas approuvée expressément par Philips Consumer Lifestyle peut invalider l'habilitation de l'utilisateur à utiliser l'appareil.

CE

Ce produit est conforme aux spécifications d'interférence radio de la Communauté Européenne.

Cet appareil a été conçu et fabriqué avec des matériaux et des composants de haute qualité pouvant être recyclés et réutilisés.

La présence du symbole de poubelle sur roues barrée sur un produit indique que ce dernier est conforme à la directive européenne 2002/96/CE.
Veuillez vous renseigner sur votre système local de gestion des déchets d'équipements électriques et électroniques.
Respectez la réglementation locale et ne jetez pas vos anciens appareils avec les ordures ménagères. La mise au rebut correcte de votre ancien appareil permet de préserver l'environnement et la santé.

Informations sur l'environnement

Tout emballage superflu a été supprimé. Nous avons fait notre possible pour permettre une séparation facile de l'emballage en trois matériaux : carton (boîte), polystyrène moussé (qui amortit les chocs) et polyéthylène (sacs, feuille protectrice en mousse).
Votre appareil se compose de matériaux recyclables et réutilisables à condition d'être démontés par une entreprise spécialisée. Respectez les réglementations locales pour vous débarrasser des emballages, des piles usagées et de votre ancien équipement.

Be responsible
Respect copyrights

La réalisation de copies non autorisées de contenu protégé contre la copie, notamment de programmes informatiques, fichiers, diffusions et enregistrement sonores, peut représenter une violation de droits d'auteur et une infraction à la loi. Cet appareil ne doit en aucun cas être utilisé à de telles fins.

Made for iPod iPhone iPad

« Made for iPod » (Compatible avec l'iPod), « Made for iPhone » (Compatible avec l'iPhone) et « Made for iPad » (Compatible avec l'iPad) signifient qu'un appareil électronique est conçu spécialement pour être connecté à un iPod, iPhone ou iPad et que le développeur certifie que le produit satisfait aux normes de performances Apple. Apple n'est pas responsable du fonctionnement de cet appareil ou de sa conformité aux normes de sécurité et aux normes réglementaires. Notez que l'utilisation de cet accessoire avec un iPod, un iPhone ou un iPad peut affecter les performances sans fil.
iPod et iPhone sont des marques commerciales d'Apple Inc. déposées aux États-Unis et dans d'autres pays. iPad est une marque commerciale d'Apple, Inc.

Specifications are subject to change without notice
© 2012 Koninklijke Philips Electronics N.V.
All rights reserved.

PV7002i/PV9002i_12_UM_V1.0