Register your product and get support at

www.philips.com/welcome

AZ1850

PT **Manual do utilizador**

PHILIPS

Português

1 Importante

Segurança

Importantes instruções de segurança

1. Leia estas instruções.
2. Guarde estas instruções.
3. Respeite todos os avisos.
4. Siga todas as instruções.
5. Não use o aparelho perto de água.
6. Limpe-o apenas com um pano seco.
7. Não bloqueie as ranhuras de ventilação. Instale-o de acordo com as instruções do fabricante.
8. Não o instale perto de fontes de calor como radiadores, condutas de ar quente, fogões ou outros aparelhos (incluindo amplificadores) que emitam calor.
9. Evite que o cabo de alimentação seja pisado ou de algum modo manipulado, sobretudo nas fichas, receptáculos e no ponto de saída do aparelho.
10. Use apenas acessórios especificados pelo fabricante.
11. Use apenas o suporte, suporte móvel, tripé ou mesa especificados pelo fabricante ou fornecidos com o aparelho. Em caso de utilização de um suporte móvel, tenha cuidado ao mover o

suporte móvel/aparelho de modo a evitar quedas que possam resultar em ferimentos.

⑫ Desligue o aparelho durante a ocorrência de trovoadas ou quando não o utilizar por longos períodos.

⑬ Solicite sempre assistência junto de pessoal qualificado. É necessária assistência quando o aparelho foi de algum modo danificado – por exemplo, danos no cabo ou ficha de alimentação, derrame de líquidos ou introdução de objectos no interior do aparelho, exposição do aparelho a chuva ou humidade, funcionamento anormal do aparelho ou queda do mesmo.

⑭ Utilização das pilhas ATENÇÃO – Para evitar derrame das pilhas e potenciais danos físicos, materiais ou da unidade:

- Coloque todas as pilhas da forma correcta, com as polaridades + e – como marcadas na unidade.
- Não misture pilhas (velhas com novas, de carbono com alcalinas, etc.).
- Retire as pilhas quando o aparelho não for utilizado por longos períodos.
- As pilhas não deverão ser expostas a calor excessivo, tal como a luz solar, fogo ou outro.

⑮ O aparelho não deve ser exposto a gotas ou salpicos.

⑯ Não coloque quaisquer fontes de perigo em cima do aparelho (por exemplo, objectos com líquidos ou velas acesas).

⑰ Este produto pode conter chumbo e mercúrio. A eliminação destes materiais pode estar regulamentada por razões ambientais. Para mais informações acerca da sua eliminação ou reciclagem, contacte as autoridades locais ou a Electronic Industries Alliance em www.eiae.org.

⑱ **Não permita que as crianças utilizem sem vigilância aparelhos eléctricos.**
Não permita que crianças ou adultos com capacidades físicas, sensoriais ou mentais reduzidas, ou pessoas com falta de experiência/ conhecimento, utilizem aparelhos eléctricos sem vigilância.

Aviso

- Nunca retire o revestimento deste aparelho.
- Nunca lubrifique nenhum componente deste aparelho.
- Nunca coloque este aparelho em cima de outros aparelhos eléctricos.
- Mantenha este aparelho afastado de luz solar directa, fontes de chamas sem protecção ou fontes de calor.
- Nunca olhe para o raio laser no interior deste aparelho.
- Garanta o acesso fácil ao cabo ou tomada de alimentação ou ao adaptador de corrente para que possa desligar o aparelho da corrente.

Segurança auditiva

Ouça a um volume moderado:

A utilização de auscultadores com o volume alto pode prejudicar a sua audição. Este produto pode produzir sons em gamas de decibéis que podem provocar perda de audição numa pessoa normal, mesmo que a exposição seja inferior a um minuto. As gamas de decibéis superiores destinam-se a pessoas que possam sofrer de perda de audição.
O som pode ser enganador. Com o tempo, o "nível de conforto" da sua audição adapta-se a volumes de som superiores. Deste modo, após uma audição prolongada, um som considerado "normal" pode na verdade ser um som alto e prejudicial para a audição. Para evitar que isto aconteça, defina o volume num nível seguro antes de os seus ouvidos se adaptarem e deixe ficar.

Para estabelecer um nível de volume seguro:
Regule o controlo de volume para uma definição baixa.
Aumente ligeiramente o som até que o nível de som seja confortável e nítido, sem distorção.
Ouça durante períodos de tempo razoáveis:
A exposição prolongada ao som, mesmo em níveis normalmente "seguros", também pode causar a perda de audição.
Certifique-se de que utiliza o seu equipamento de forma sensata e que efectua as devidas pausas.
Certifique-se de que respeita as seguintes directrizes ao utilizar os auscultadores.
Ouça a um volume moderado durante períodos de tempo razoáveis.
Tenha cuidado para não ajustar o volume à medida que a sua audição se adapta.
Não aumente o volume de forma a que não consiga ouvir o que se passa à sua volta.
Deve ter cuidados especiais ou deixar de utilizar temporariamente o dispositivo em situações potencialmente perigosas.
Não utilize auscultadores durante a condução de um veículo motorizado, ao andar de bicicleta ou skate, etc.; pode constituir um perigo para o trânsito e é ilegal em muitas zonas.

- Quando a ficha de alimentação ou o dispositivo de ligação de um aparelho forem utilizados como dispositivo de desactivação, o dispositivo de desactivação deve estar pronto para ser utilizado de imediato.

Atenção

- A utilização de controlos ou ajustes no desempenho de procedimentos para além dos que são aqui descritos pode resultar em exposição perigosa à radiação ou funcionamento de risco.

Aviso

Este produto cumpre os requisitos de interferências de rádio da União Europeia.
Este produto cumpre os requisitos das seguintes directivas e directrizes: 2004/108/EC + 2006/95/EC
Quaisquer mudanças ou modificações a este dispositivo sem a autorização expressa da Philips Consumer Electronics poderão invalidar a autoridade do utilizador para utilizar o equipamento.

Reciclagem

O produto foi concebido e fabricado com materiais e componentes de alta qualidade, que podem ser reciclados e reutilizados.

Quando este símbolo de um caixote de lixo com um traço por cima constar de um produto, significa que esse produto está abrangido pela Directiva Europeia 2002/96/CE:
Nunca elimine o seu produto com o lixo doméstico comum. Informe-se acerca do sistema de recolha selectiva local para produtos eléctricos e electrónicos. A eliminação correcta do seu produto antigo evita potenciais consequências nocivas para o ambiente e para a saúde pública.
O seu produto funciona com pilhas abrangidas pela Directiva Europeia 2006/66/CE, que não podem ser eliminadas com os resíduos domésticos comuns.

Quando vir o símbolo do latão cruzado com o símbolo químico 'Pb', significa que as baterias cumprem os requisitos definidos pela directiva no que respeita ao chumbo:
Informe-se acerca das regras locais quanto à recolha selectiva de baterias. A correcta eliminação das baterias ajuda a evitar

consequências potencialmente negativas para o ambiente e a saúde humana.
Pode ser necessária autorização para a gravação ou reprodução de material. Consulte a Lei de 1956 sobre os direitos de autor e as Leis de 1958 a 1972 sobre protecção de artistas.

Informações ambientais
Omitiram-se todas as embalagens desnecessárias. Procurámos embalar o produto para que simplificasse a sua separação em três materiais: cartão (embalagem), pasta de papel (protecção) e polietileno (sacos, folha de espuma protectora).
O sistema é constituído por materiais que podem ser reciclados e reutilizados se desmontados por uma empresa especializada. Cumpra os regulamentos locais no que respeita à eliminação de embalagens, pilhas gastas e equipamentos obsoletos.

Be responsible
Respect copyrights

A realização de cópias não autorizadas de material protegido contra cópia, incluindo programas informáticos, ficheiros, difusões e gravações de som, pode constituir uma violação dos direitos de autor e ser ónus de uma ofensa criminal. Este equipamento não deve utilizado para tais fins.

Aviso referente à marca comercial

Os logótipos USB-IF são marcas comerciais do Universal Serial Bus Implementers Forum, Inc.

Windows Media e o logótipo Windows são marcas registadas ou marcas comerciais registadas da Microsoft Corporation nos Estados Unidos e/ou em outros países.

Este aparelho contém esta etiqueta:

2 O seu CD Soundmachine

Introdução

Com este aparelho, poderá desfrutar de música a partir de discos de áudio, dispositivos externos e poderá ouvir estações de rádio.
O aparelho oferece várias definições de efeitos sonoros que enriquecem o som com Digital Sound Control (DSC) e Dynamic Bass Boost (DBB).
O aparelho é compatível com os seguintes formatos:

Nota

- A placa de identificação encontra-se na parte posterior do aparelho.

Conteúdo da embalagem

Verifique e identifique o conteúdo da embalagem:

- Unidade principal
- Cabo de alimentação CA
- Telecomando

- Manual do utilizador
- Manual de início rápido

Descrição geral da unidade principal

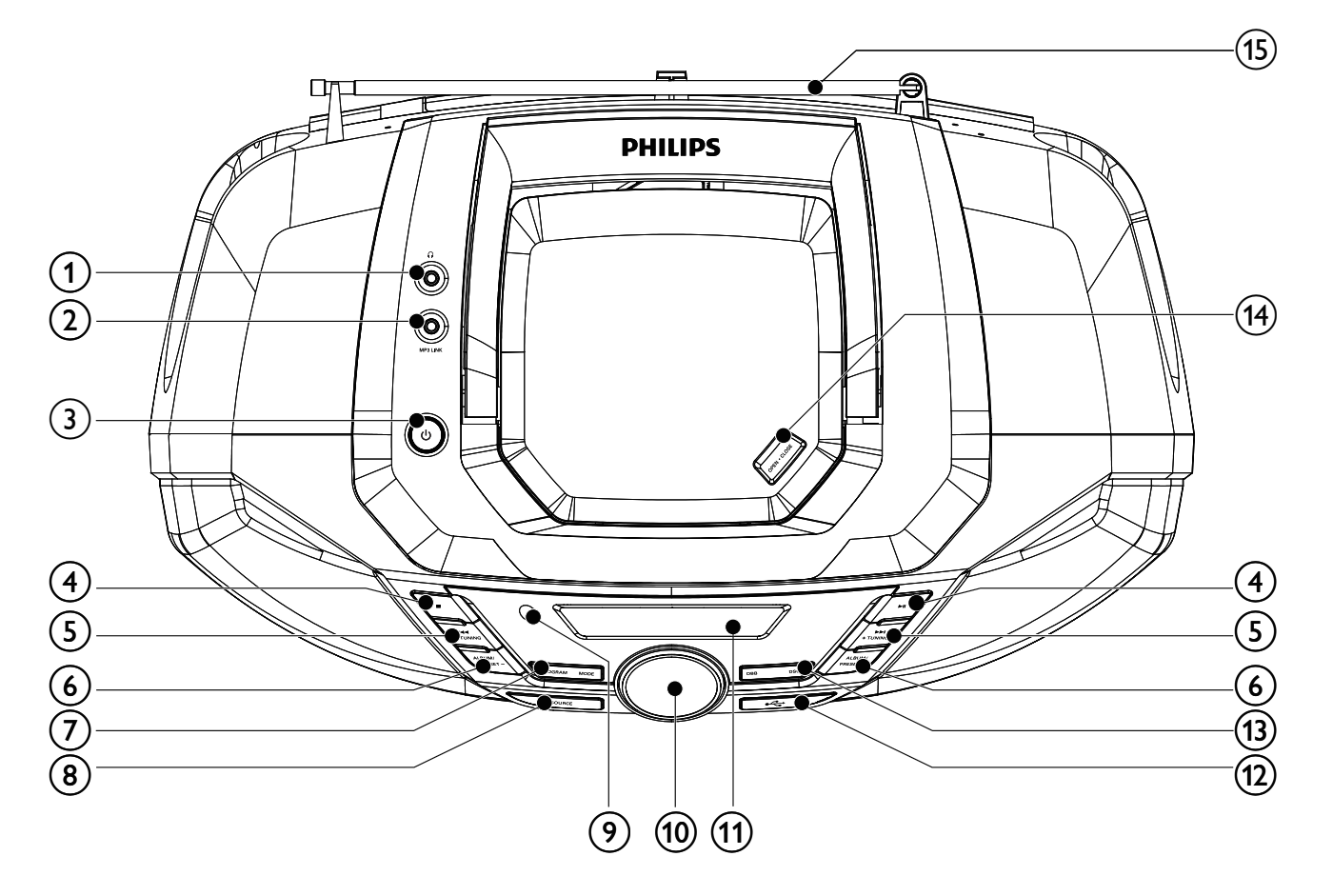

1 🎧

- Tomada para auscultadores.

2 MP3 LINK

- Tomada para um dispositivo de áudio externo.

3 ⏻

- Ligar/desligar a unidade.

4 ■

- Parar a reprodução.
- Apagar um programa.

▶❚❚

- Iniciar ou pausar a reprodução do disco.

⑤ |◀◀/▶▶|

- Saltar para a faixa anterior/seguinte.
- Sintonizar uma estação de rádio.
- Pesquisar numa faixa.

⑥ ALBUM/PRESET -/+

- Seleccionar uma estação de rádio programada.
- Saltar para o álbum anterior/seguinte.

⑦ PROGRAM

- Programar faixas e navegar no programa.

MODE

- Seleccionar um modo de reprodução: REPEAT ou SHUFFLE.

⑧ SOURCE

- Seleccionar uma fonte.

⑨ IR

- Sensor do telecomando.

⑩ - VOLUME +

- Ajustar o volume.

⑪ Painel de apresentação

- Apresentar o estado actual.

⑫ ⭠

- Tomada USB.

⑬ DBB

- Ligar/desligar o Dynamic Bass Boost.

DSC

- Seleccionar um efeito de som predefinido

⑭ OPEN•CLOSE

- Abrir/fechar o compartimento do disco.

⑮ Antena

Descrição geral do telecomando

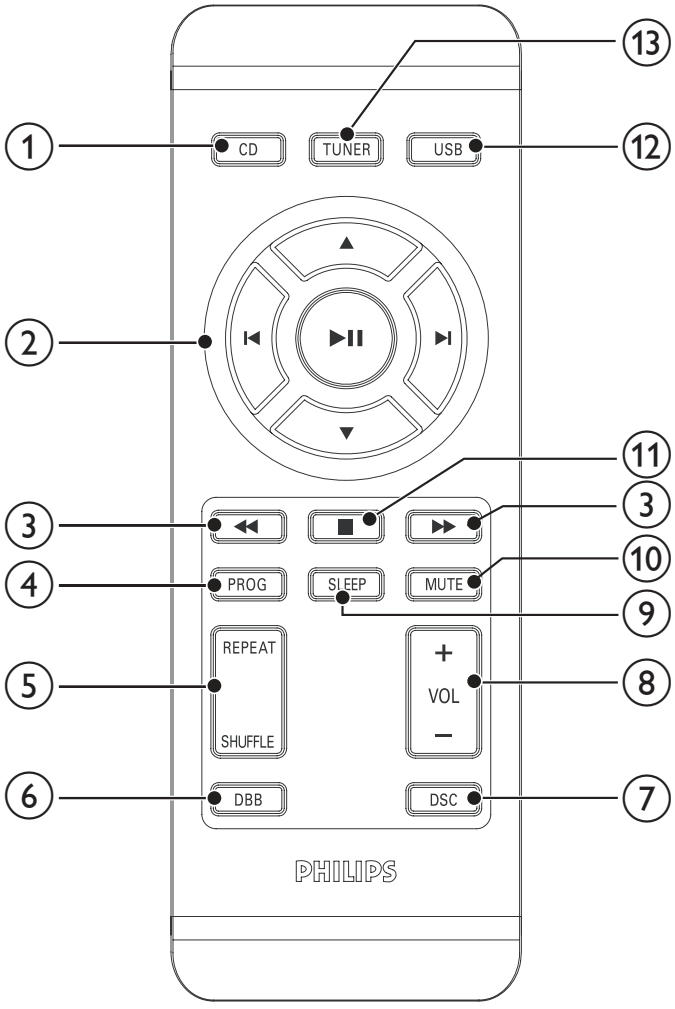

① CD

- Seleccionar uma fonte de disco.

② ▲/▼

- Saltar para o álbum anterior/seguinte.
- Seleccionar uma estação de rádio programada.

|◀/▶|

- Saltar para a faixa anterior/seguinte.

▶❚❚

- Iniciar ou interromper a reprodução.

③ ◀◀/▶▶

- Pesquisar numa faixa.

④ PROG

- Programar estações de rádio.
- Programar faixas.

⑤ REPEAT

- Seleccionar os modos de reprodução de repetição.

SHUFFLE

- Seleccionar os modos de reprodução aleatória.

⑥ DBB

- Ligar/desligar o Dynamic Bass Boost.

⑦ DSC

- Seleccionar um efeito de som predefinido

⑧ VOL +/-

- Ajustar o volume.

⑨ SLEEP

- Definir o temporizador.
- Ligar/desligar a retroiluminação do ecrã da unidade principal.

⑩ MUTE

- Retirar o som ou repor o volume.

⑪ ■

- Parar a reprodução
- Apagar um programa.

⑫ USB

- Seleccionar a fonte USB.

⑬ TUNER

- Seleccionar o sintonizador como fonte.

3 Introdução

Atenção

- A utilização de controlos ou ajustes no desempenho de procedimentos para além dos que são aqui descritos pode resultar em exposição perigosa à radiação ou funcionamento de risco.

Siga sempre as instruções neste capítulo pela devida sequência.
Se contactar a Philips, ser-lhe-ão pedidos os números de modelo e de série do seu aparelho. Os números de modelo e de série encontram-se na base do seu aparelho. Anote os números aqui:
Nº de modelo _____
Nº de série _____

Instalar as pilhas

Nota

- Pode utilizar as duas pilhas e a corrente CA como fornecimento de energia para este aparelho.
- As pilhas não são fornecidas com os acessórios.

1 Abra o compartimento das pilhas.
2 Coloque 6 pilhas (tipo: R-20, UM-1 ou D-Cell) com a polaridade correcta (+/-) conforme indicado.
3 Feche o compartimento das pilhas.

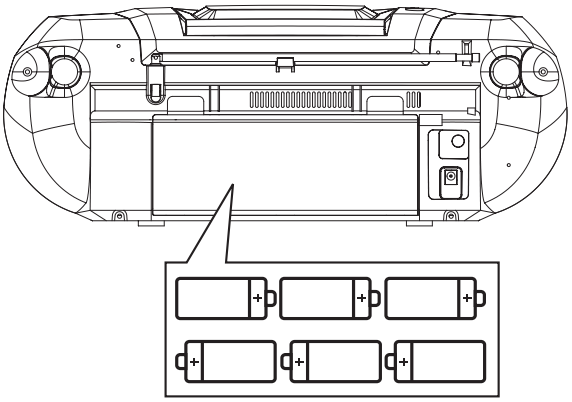

Preparar o telecomando

Atenção

- Risco de explosão! Mantenha as pilhas afastadas do calor, luz solar ou chamas. Nunca elimine as pilhas queimando-as.
- Risco de redução da vida útil das pilhas! Nunca misture pilhas de marcas ou tipos diferentes.
- Risco de danos no produto! Retire as pilhas do telecomando quando não o utilizar por longos períodos.

Na primeira utilização:

1 Retire a película protectora para activar as pilhas do telecomando.

Para substituir as pilhas do telecomando:

1 Abra o compartimento das pilhas.

2 Insira 1 pilha CR2025 com a polaridade correcta (+/-), conforme indicado.

3 Feche o compartimento das pilhas.

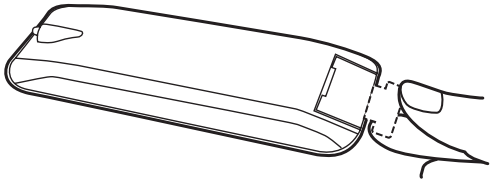

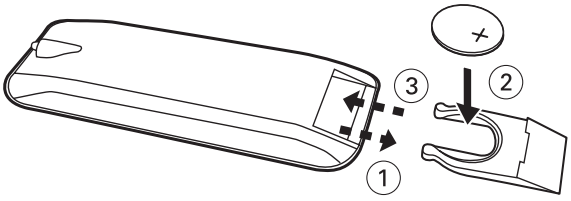

Ligar a corrente

Aviso

- Risco de danos no produto! Certifique-se de que a tensão da fonte de alimentação corresponde à tensão impressa na parte posterior ou inferior do aparelho.
- Risco de choque eléctrico. Ao desligar a alimentação CA, desligue sempre a ficha da tomada. Nunca puxe o cabo.

Nota

- Instale o aparelho perto de uma tomada de alimentação eléctrica e onde seja fácil aceder à ficha de alimentação.

1 Ligue o cabo de alimentação CA à entrada CA do aparelho e à tomada de alimentação eléctrica.
   - Para desligar completamente o aparelho, desligue o cabo de alimentação CA da tomada de alimentação eléctrica.

Nota

- Para economizar energia: depois de utilizar, desligue o aparelho.

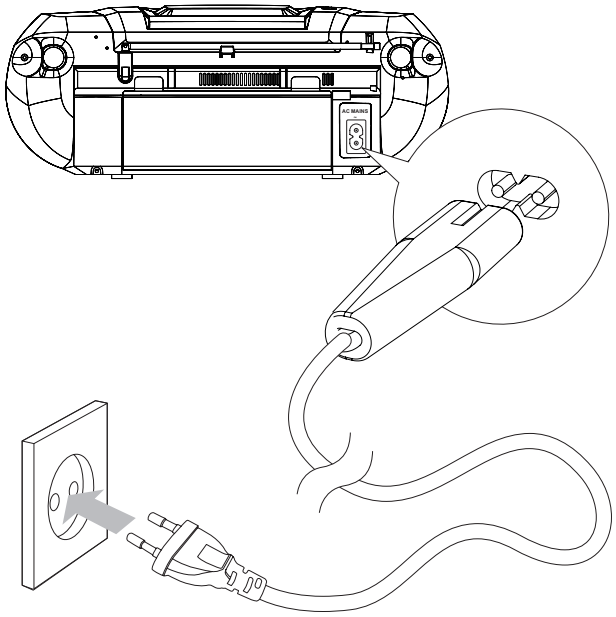

Ligar

1 Prima ⏻.

↳ A unidade muda para a última fonte seleccionada.

4 Reprodução

Reproduzir CD

1 Prima **CD** para seleccionar a fonte de disco.

2 Prima **OPEN•CLOSE** para abrir a gaveta do disco.

3 Introduza um disco com o lado impresso voltado para cima e feche a gaveta do disco.

↳ A reprodução inicia automaticamente.

- Para interromper/retomar a reprodução, prima ▶❚❚.

- Para parar a reprodução, prima ■.
- Para ficheiros MP3/WMA: para seleccionar um álbum, prima ▲/▼.
- Para saltar para uma faixa, prima ⏮/⏭.
- Para procurar dentro de uma faixa, prima e mantenha premido ◀◀/▶▶. Solte para retomar a reprodução normal.

Reproduzir a partir de dispositivos USB

Nota

- Certifique-se de que o dispositivo USB contém conteúdos áudio reproduzíveis para formatos suportados.

1 Encaixe o conector USB no dispositivo na tomada ⭠.
2 Seleccione a fonte **USB**.
3 Prima a unidade ▲/▼ para seleccionar uma pasta.
4 Prima ⏮/⏭ para seleccionar um ficheiro.
5 Prima ▶❚❚ para iniciar a reprodução.
   - Para parar a reprodução, prima ■.
   - Para pausar/retomar a reprodução, prima ▶❚❚.

Ouvir um dispositivo externo

Pode ouvir leitores MP3 através deste aparelho.

1 Utilize um cabo com fichas de 3,5 mm nas duas pontas (não fornecido) para ligar à tomada **MP3 LINK** (3,5 mm) do aparelho e à tomada dos auscultadores de um leitor MP3.

5 Opções de reprodução

Ajustar o nível do volume

1 Durante a reprodução, prima **VOL +/-** para aumentar/reduzir o nível do volume.

Seleccionar um efeito de som predefinido

1 Durante a reprodução, prima **DSC** repetidamente para seleccionar:
- [POP] (pop)
- [JAZZ] (jazz)
- [CLASSIC] (clássica)
- [ROCK] (rock)

Melhorar desempenho dos graves

1 Durante a reprodução, prima **DBB** para activar ou desactivar a melhoria de baixos.
↳ Se a função som DBB estiver activada, DBB é apresentado.

Cortar o som

1 Durante a reprodução, prima **MUTE** para cortar/repor o som.

Seleccionar modos de reprodução

1 Prima **MODE** repetidamente para seleccionar o modo de reprodução:
- **[⟲]** (repetir) – repetir uma faixa
- **[⟲ ALL]** (repetir tudo) - repetir um CD/programa completo
- **[⤮]** (aleatório) - repetir as faixas de forma aleatória
- **[⤮⟲ALL]** (repetir tudo aleatoriamente) - repetir todas as faixas de forma aleatória.

2 Para voltar à reprodução normal, prima **MODE** repetidamente, até que os ícones do modo de repetição deixem de ser apresentados.

Dica

- Quando está a reproduzir faixas programadas, apenas pode seleccionar ⤮ e ⤮⟲ALL.

Programar faixas

Pode programar um máximo de 20 faixas.

1 No modo CD/USB, na posição parada, prima **PROG** para activar o modo de programação.
↳ [PROG] (programa) fica intermitente.

2 Para faixas MP3/WMA, prima **ALBUM/PRESET +/-** para seleccionar um álbum.

3 Prima **⏮/⏭** para seleccionar um número de faixa e, em seguida, prima **PROG** para confirmar.

4 Repita os passos 2 a 3 para programar mais faixas.

5 Prima ▶II para reproduzir todas as faixas programadas.

↳ Durante a reprodução, [PROG] é apresentado.

- Para apagar a programação, na posição parada, prima ■.
- Para rever a programação, na posição parada, mantenha **PROG** premido durante mais de 2 segundos.

6 Ouvir rádio

Sintonizar uma estação de rádio

Nota

- Para uma óptima recepção, estenda completamente e ajuste a posição da antena.

1 Prima **TUNER** para seleccionar FM ou MW.

2 Prima e mantenha premido ◀◀/▶▶ por mais de 2 segundos.

↳ [SEARCH] (pesquisa) é apresentado.

↳ O rádio sintoniza para uma estação com uma recpção forte automaticamente.

3 Repita o passo 2 para sintonizar mais estações.

- Para sintonizar uma estação fraca, prima repetidamente ◀◀ /▶▶ até encontrar a melhor recepção.

Programar estações de rádio automaticamente

Nota

- Pode programar, no máximo, 20 estações de rádio FM e 20 estações de rádio MW.

1 No modo de sintonizador, prima e mantenha **PROG** premido durante mais de 2 segundos para activar o modo de programação automática.
   ↳ [AUTO STORE] (programação automática) é apresentado no visor.
   ↳ Todas as estações disponíveis são programadas pela ordem da força da recepção da banda.
   ↳ A primeira estação de rádio programada é transmitida automaticamente.

Programar estações de rádio manualmente

Nota

- Pode programar, no máximo, 20 estações de rádio FM e 20 estações de rádio MW.

1 Sintonizar uma estação de rádio.
2 Prima **PROG** para activar o modo de programação.
   ↳ [PROG] (programa) fica intermitente no visor.

3 Prima ▲▼ para atribuir um número (1 a 20 para FM e 1 a 20 para MW) a esta estação de rádio e, em seguida, prima **PROG** para confirmar.

↳ O número predefinido e a frequência da estação predefinida são apresentados no visor.

4 Repita os passos acima para programar outras estações.

Nota

- Para substituir uma estação programada, guarde outra estação no seu lugar.

Seleccionar uma estação de rádio programada.

1 No modo de sintonizador, prima ▲▼ para seleccionar um número programado.

7 Outras funções

Definir o temporizador

Esta unidade pode mudar automaticamente para o modo de standby após um período de tempo predefinido.

1 Com a unidade ligada, prima **SLEEP** repetidamente para definir um período de tempo (em minutos).

↳ Se o temporizador tiver sido activado, o visor mostra z².

Para desactivar o temporizador

1 Prima **SLEEP** repetidamente até **[SLEEP OFF]** (temporizador desligado) ser apresentado.

↳ Quando o temporizador é desactivado, desaparece do visor.

Ligar/desligar a retroiluminação do ecrã

Ligar/desligar a retroiluminação do ecrã da unidade principal,

1 Prima e mantenha premido **SLEEP**.

8 Informações do produto

Nota

- As informações do produtos estão sujeitas a alteração sem aviso prévio.

Especificaçõest

Disco

Tipo de Laser	Semicondutor
Diâmetro do disco	12 cm/8 cm
Discos compatíveis	CD-DA (CD de áudio), CD-R, CD-RW, CD MP3
CDA áudio	24 Bits / 44,1 kHz
Distorção harmónica total	< 1%

Frequência de resposta	60Hz -16 kHz
Relação S/R	> 62 dBA

Sintonizador

Gama de sintonização	FM: 87.5 - 108 MHz; MW: 531 - 1602 kHz
Grelha de sintonização	50 kHz (FM); 9 kHz (MW)
Distorção harmónica total	< 3%
Relação sinal/ruído	> 50 dB

Geral

Fonte de alimentação	220-240 V~, 50-60 Hz; ou CC 6X1,5 V ⎓ / TAMANHO "D" / R20 CELL
Consumo de energia em funcionamento	10 W
Consumo de energia em modo de standby	<1 W
Dimensões - Unidade principal (L x A x P)	435 x 170 x 270 mm
Peso	2,79 kg

Formatos de discos MP3 suportados

- ISO9660, Joliet
- Número máximo de títulos: 512 (dependendo do comprimento do nome do ficheiro)
- Número máximo de álbuns: 255
- Frequências de amostragem suportadas: 32 kHz, 44,1 kHz, 48 kHz
- Taxas de bits suportadas: 32~256 (kbps), taxas de bits variáveis

Informações de reprodução USB

Dispositivos USB compatíveis:

- Memória flash USB (USB 2.0 ou USB1.1)
- Leitores flash USB (USB 2.0 ou USB1.1)
- cartões de memória (necessita de um leitor de cartões adicional para funcionar com este aparelho).

Formatos suportados:

- USB ou formato de ficheiro de memória FAT12, FAT16, FAT32 (tamanho do sector: 512 bytes)
- Taxa de bits MP3 (velocidade dos dados): 32-320 kbps e taxa de bits variável.
- WMA v9 ou anterior
- O directório aceita um máximo de 8 níveis
- Número de álbuns/pastas: máximo 99
- Número de faixas/títulos: no máximo 999
- Nome do ficheiro em Unicode UTF8 (comprimento máximo: 128 bytes)

Formatos não suportados:

- Álbuns vazios: um álbum vazio é um álbum que não contém ficheiros MP3/WMA e não será apresentado no ecrã.
- Os formatos de ficheiro não suportados serão ignorados. Por exemplo, os documentos Word (.doc) ou ficheiros MP3 com a extensão. dlf são ignorados e não são reproduzidos.
- Ficheiros de áudio AAC, WAV, PCM
- Ficheiros WMA com protecção DRM (.wav, .m4a, .m4p, .mp4, .aac)
- Ficheiros WMA em formato Lossless

Manutenção

Limpar a cabine

- Utilize um pano macio levemente humedecido com uma solução com um detergente suave. Não utilize uma solução que contenha álcool, amoníacos ou abrasivos.

Limpar discos

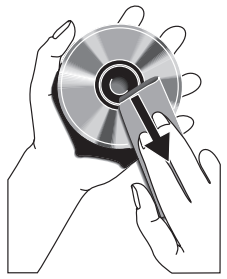

- Quando um disco estiver sujo, retire a sujidade com um pano de limpeza. Limpe o disco a partir do centro para fora.
- Não utilize solventes como benzina, diluentes, produtos de limpeza ou vaporizadores anti-estáticos concebidos para discos analógicos.

Limpar a lente do disco

- Depois do uso prolongado, sujidade ou pó podem acumular-se na lente do disco. Para garantir uma boa qualidade de reprodução, limpe a lente do disco com o produto de limpeza para lentes de CD da Philips ou com qualquer outro produto de limpeza disponível no mercado. Siga as instruções fornecidas com o produto de limpeza.

9 Resolução de problemas

Aviso

- Nunca retire o revestimento deste aparelho.

A garantia torna-se inválida, se tentar reparar o sistema sozinho.
Se tiver dificuldades ao utilizar este aparelho, verifique os seguintes pontos antes de solicitar assistência. Se o problema persistir, consulte o Web site da Philips (www.Philips.com/support) ou contacte a Philips (consulte as informações de contacto). Se contactar a Philips, certifique-se de que tem o aparelho por perto e de que os números de série e de modelo estão disponíveis.

Sem corrente

- Certifique-se de que o cabo de alimentação está seguramente ligado.
- Verifique se a tomada de CA tem corrente.
- Certifique-se de que as pilhas estão correctamente instaladas.

Sem som ou som distorcido

- Ajuste o volume.

Sem resposta da unidade

- Desligue e ligue novamente a ficha de corrente de CA e, em seguida, ligue novamente o sistema.
- Como uma função de poupança de energia, a unidade desliga-se automaticamente 15 minutos depois da reprodução da faixa chegar ao fim e não existir qualquer actividades dos controlos.

O telecomando não funciona

- Antes de premir qualquer botão de função, seleccione a fonte correcta com o telecomando em vez da unidade principal.
- Reduza a distância entre o telecomando e a unidade.
- Introduza as pilhas com as respectivas polaridades (símbolos +/–) alinhadas conforme indicado.
- Substitua as pilhas.
- Aponte o telecomando na direcção do sensor, localizado na parte frontal da unidade.

Dispositivo USB incompatível.

- O dispositivo USB é incompatível com o aparelho. Tente outro dispositivo.

Nenhum disco detectado

- Introduza um disco.
- Verifique se o disco está inserido ao contrário.
- Aguarde até que a condensação de humidade na lente desapareça.
- Substitua ou limpe o disco.
- Utilize um CD finalizado ou um disco de formato correcto.

Má recepção de rádio

- Aumente a distância entre a unidade e o televisor ou videogravador.
- Estenda completamente a antena de FM.
- Ligue uma antena FM externa.

© 2010 Koninklijke Philips Electronics N.V.

All rights reserved.

AZ1850_12_UM_V2.0