Registrera din produkt och få support på

www.philips.com/welcome

AD200

Användarhandbok

PHILIPS

Innehållsförteckning

1 Viktigt! 2

2 Din dockningshögtalare 3
Introduktion 3
Förpackningens innehåll 3
Översikt över huvudenheten 3

3 Innan du börjar 4
Ansluta strömmen 4
Slå på enheten 4

4 Uppspelning 5
Lyssna på iPod/iPhone 5
Justera ljudet 5
Kompatibilitet 5
Ladda iPod/iPhone 5
Spela upp från en extern enhet 5

5 Specifikationer 7
Förstärkare 7
Allmän information 7

6 Felsökning 8

7 Obs! 9
Återvinning 9

1 Viktigt!

- Läs de här instruktionerna.
- Läs och ta till dig varningstexten.
- Följ samtliga instruktioner.
- Använd inte apparaten i närheten av vatten.
- Installera den inte i närheten av någon värmekälla, som element, varmluftsintag, spis eller annan utrustning som avger värme (inklusive förstärkare).
- Skydda elkabeln så att den inte blir trampad på eller kommer i kläm, särskilt intill kontakter, extrauttag och precis vid apparathöljet.
- Använd endast kringutrustning och tillbehör som är godkända av leverantören.
- Dra ur kontakten till apparaten vid åskväder samt när den inte ska användas på länge.
- Överlåt allt underhåll till kvalificerad servicepersonal. Service är nödvändig när apparaten har skadats på något sätt, till exempel om en elkabel eller kontakt är skadad, vätska eller främmande föremål har kommit in i apparaten, apparaten har utsatts för regn eller fukt, inte fungerar som den ska eller om den har fallit i golvet.
- Apparaten får inte utsättas för vattendroppar eller vattenstrålar.
- Placera inga potentiellt skadliga föremål på enheten (t.ex. vattenfyllda kärl eller levande ljus).
- Om adaptern används som frånkopplingsenhet ska den vara lätt att komma åt.

Varning

- Ta aldrig bort höljet från apparaten.
- Smörj aldrig någon del av produkten.
- Placera aldrig produkten ovanpå någon annan elektrisk utrustning.

2 Din dockningshögtalare

Gratulerar till din nya produkt och välkommen till Philips! Genom att registrera din produkt på www.philips.com/welcome kan du dra nytta av Philips support.
Om du kontaktar Phillips behöver du ange modell- och serienumret till apparaten. Modell- och serienumret finns på apparatens undersida.
Skriv numren här:
Modellnummer _____
Serienr _____

Introduktion

Med den här dockningshögtalaren kan du:
- Lyssna på musik på iPod/iPhone.
- Ladda iPod/iPhone/iPad.
- Lyssna på musik på en extern ljudspelare via en MP3 link-kabel.

Förpackningens innehåll

Kontrollera och identifiera innehållet i förpackningen:
- Huvudenhet
- Nätadapter
- Snabbstartguide

Översikt över huvudenheten

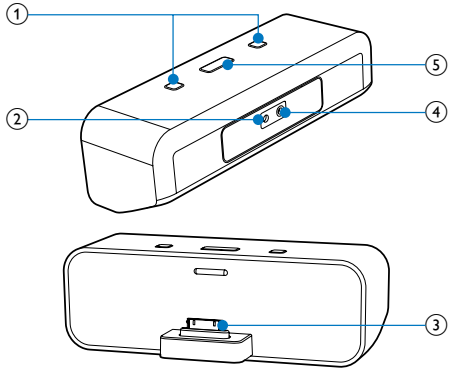

1 **+/-**
- Justera volymen.

2 **Nätuttag**
- Anslut nätadaptern.

3 **Docka för iPod/iPhone**

4 **MP3-LINK**
- Ansluta en extern ljudspelare.

5 ⏻
- Slå på/stänga av enheten.

3 Innan du börjar

Följ alltid anvisningarna i det här kapitlet i rätt följd.

Ansluta strömmen

Var försiktig

- Risk för produktskada! Kontrollera att nätspänningen motsvarar den spänning som är tryckt på undersidan av enheten.
- Risk för elektriska stötar! När du kopplar bort nätadaptern ska du alltid dra ut kontakten ur uttaget. Dra aldrig i sladden.
- Se till att alla andra anslutningar har gjorts innan du ansluter nätadaptern.

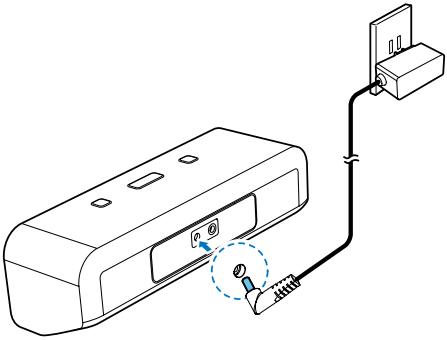

Anslut nätadaptern med ena änden till elkontakten på enhetens baksida och den andra till strömförsörjningen.

Slå på enheten

Starta enheten genom att trycka flera gånger på ⏻ på enhetens ovansida.

4 Uppspelning

Lyssna på iPod/iPhone

1 Anslut din iPod/iPhone/.

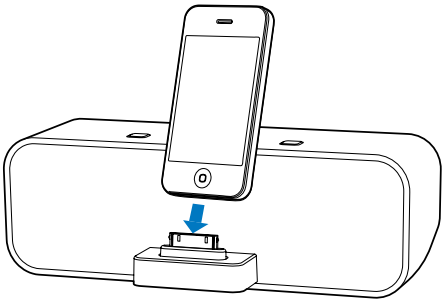

2 Spela upp från din iPod/iPhone.
↳ Musiken på telefonen spelas via enheten.

Justera ljudet

För att justera ljudet trycker du på knappen **+** /**-**.

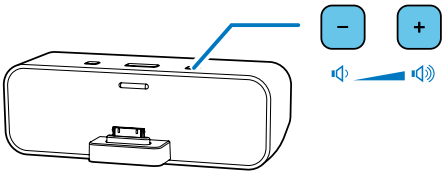

Kompatibilitet

Apple iPod-modeller med 30-stifts dockningskontakt enligt följande:

- iPod touch (4:e generationen)
- iPod touch (3:e generationen)
- iPod touch (2:a generationen)
- iPod touch (1:a generationen)
- iPod nano (6:e generationen)
- iPod nano (5:e generationen)
- iPod nano (4:e generationen)
- iPod nano (3:e generationen)
- iPod nano (2:a generationen)
- iPod nano (1:a generationen)
- iPod Mini
- iPod classic
- iPod med video
- iPod med färgskärm
- iPhone 4
- iPhone 3GS
- iPhone 3G
- iPhone

Ladda iPod/iPhone

När systemet är anslutet till elnätet börjar den dockade iPod-/iPhone-enheten att laddas.

Spela upp från en extern enhet

Du kan även lyssna på en extern ljudspelare via enheten.

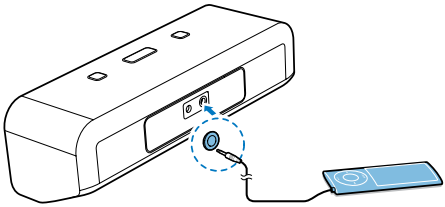

Anslut MP3 link-kabeln med ena änden till uttaget **MP3-LINK** på baksidan och den andra till uttaget för stereohörlurar.

5 Specifikationer

Förstärkare

Nominell uteffekt	2 x 2 W RMS

Allmän information

Nätström	Ineffekt: 100-240 V~, 50/60 Hz, 0,3 A; Uteffekt: DC 5,9 V ⎓ 1 500 mA (Varumärkesnamn: Philips; Modellnummer: S009GV0590150)
Effektförbrukning vid användning	8 W
Effektförbrukning i standbyläge	< 1 W
Storlek – Huvudenhet (B x H x D)	18,5 x 63,5 x 82 mm
Vikt - Huvudenhet	0,68 kg

6 Felsökning

Varning

- Ta aldrig bort höljet från apparaten.

Försök aldrig reparera systemet själv. Om du gör det gäller inte garantin.
Om det uppstår problem vid användningen av apparaten bör du kontrollera nedanstående punkter innan du begär service. Om problemet kvarstår går du till Philips webbplats (www.philips.com/welcome). När du kontaktar Philips bör du ha både apparaten samt modell- och serienumret till hands.

Ingen ström

- Se till att enhetens nätadapter är korrekt ansluten.
- Se till att det finns ström i nätuttaget.

Inget ljud.

- Justera volymen.

Dockad iPod/iPhone kan inte laddas

- Se till att enheten är kompatibel med iPod/iPhone.
- Se till att enheten är ansluten till iPod/iPhone.
- Ta bort fodralet från iPod/iPhone.

7 Obs!

Eventuella förändringar av den här enheten som inte uttryckligen har godkänts av Philips Consumer Lifestyle kan frånta användaren rätten att använda utrustningen.

CE

Användning av den här produkten överensstämmer med EU:s förordningar om radiostörningar.

Återvinning

Produkten är utvecklad och tillverkad av högkvalitativa material och komponenter som både kan återvinnas och återanvändas.
Symbolen med en överkryssad soptunna som finns på produkten innebär att produkten följer EU-direktivet 2002/96/EC:

Kassera aldrig produkten med annat hushållsavfall. Ta reda på de lokala reglerna om separat insamling av elektriska och elektroniska produkter. Genom att kassera dina gamla produkter på rätt sätt kan du bidra till att minska möjliga negativa effekter på miljö och hälsa.
Produkten innehåller batterier som följer EU-direktivet 2006/66/EC och den kan inte kasseras med normalt hushållsavfall.

Ta reda på de lokala reglerna om separat insamling av batterier. Genom att kassera dina batterier på rätt sätt kan du bidra till att minska möjliga negativa effekter på miljö och hälsa.

Miljöinformation

Allt onödigt förpackningsmaterial har tagits bort. Vi har försökt göra paketeringen lätt att dela upp i tre olika material: kartong (lådan), polystyrenskum (buffert) och polyeten (påsar, skyddande skumskiva).
Systemet består av material som kan återvinnas och återanvändas om det monteras isär av ett specialiserat företag. Följ de lokala föreskrifterna för kassering av förpackningsmaterial, använda batterier och gammal utrustning.

Made for iPod iPhone

Made for iPod (Skapad för iPod) och Made for iPhone (Skapad för iPhone) betyder att ett elektroniskt tillbehör har utformats för att passa särskilt med iPod eller iPhone, och har certifierats av utvecklaren för att uppfylla Apples prestandastandard. Apple ansvarar inte för den här enhetens funktion eller dess uppfyllande av standarder för säkerhet och användning. Observera att användningen av det här tillbehöret med iPod eller iPhone kan påverka den trådlösa kapaciteten.
IPod och iPhone är varumärken som tillhör Apple AB, registrerad i USA och andra länder.

Kommentar

- Typplattan sitter på baksidan av apparaten.

Specifications are subject to change without notice
© 2011 Koninklijke Philips Electronics N.V.
All rights reserved.

AD200_12_UM_V1.0