MCM 277

快速啓用指南

步驟A	連接
步驟B	設置
步驟C	欣賞

箱中有何物品?

開箱后你應找到如下物品。

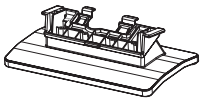

FM 拖尾天線

FM 拖尾天線

MW 天線

遙控器及
一個 CR2025 電池

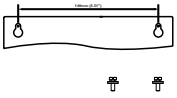

挂牆安裝套件
(一塊模板，兩支螺絲)

快速啟用指南

用户手冊

PHILIPS

步驟A 連接

將底座固定在機上

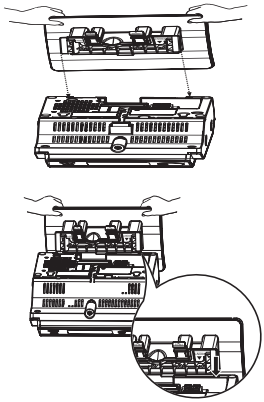

1. 將 MCM277 放在一個平穩的表面上，背面朝上。
2. 如圖所示，將底座對準本機底部的插槽，▼ **FRONT** 朝下。
3. 將底座向下推入槽中。

提示

– 對於牆上安裝，請參閱用户手冊中的附錄：如何將 MCM277 安裝在牆上。你可能需要請一位合資格的人員幫助你進行牆上安裝工作。

背面連接

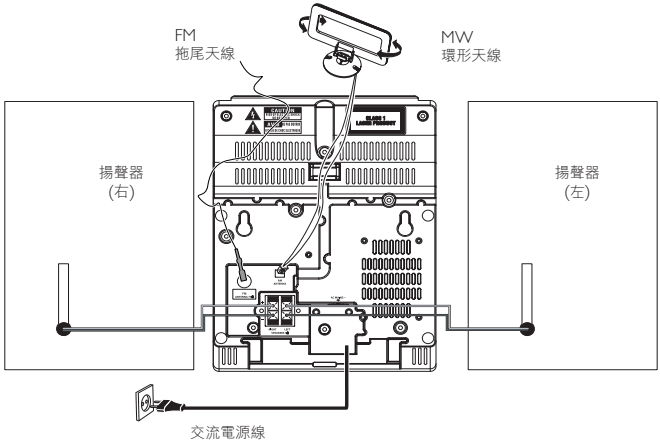

1. 將左邊揚聲器導線連接至 **LEFT** (紅或黑色) 端子，將右邊揚聲器導線連接 **RIGHT** (紅或黑色) 端子。
2. 展開 FM 拖尾天線並把它連接到 **FM ANTENNA** 端子。
3. a. 組裝環形天線；
   b. 將環形天線的插頭插入 **AM ANTENNA** 插口。
4. 將交流電源線插入牆上的交流電源插座。

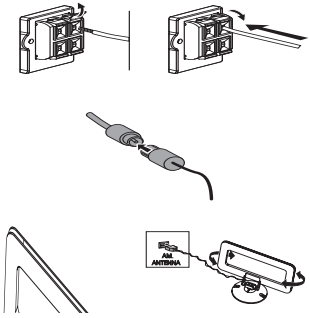

步驟B 設置

設定時鐘

1 在待機模式中，按住遙控器上的 **DISPLAY/CLOCK** 鍵。
➜ 首次設定時鐘，會出現 24 HR 或 12 HR 字樣。要選擇 24 小時或 12 小時時鐘制式，
a. 按 **VOL +/-** 鍵一次或多次。
b. 按 **DISPLAY/CLOCK** 鍵確定。
➜ 指示時間的小時數字開始閃動。

2 按住或重複按 **VOL +/-** 鍵設定小時。

3 按 **DISPLAY/CLOCK** 鍵確定。

4 按住或重複按 **VOL +/-** 鍵設定分鐘。

5 按 **DISPLAY/CLOCK** 鍵確定。

重要事項！
— 使用遙控器之前，先拉出遙控器的塑膠保護片。

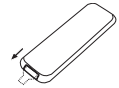

Remove the plastic protective sheet

遙控器使用注意事項：
*— 首先按遙控器上的其中一個聲源選擇鍵（如：**DISC** 或 **TUNER**）選擇你想要控制的聲源。*
— 然後選擇所要的功能（如：▶II ⏮, ⏭）。

步驟C 欣賞

播放光碟

本機可播放所有預錄的音頻光碟 (CDDA)，所有刻錄已完成的音頻可刻錄光碟 (CD-R)和可重刻錄光碟 (CD-RW)，MP3/WMA-CD 光碟 (帶有 MP3/WMA 文件的 CD-R/CD-RW 光碟)。

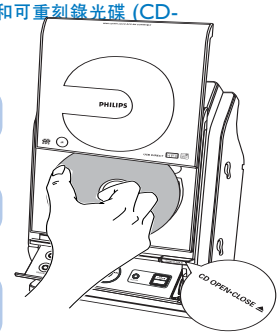

1 按 **SOURCE** (或遙控器上的 **CD**) 鍵一次或多次以選擇光碟聲源。

2 按 **CD OPEN•CLOSE ⏏** 鍵打開光碟艙。

3 裝入一張光碟，有標簽的一面朝上。再按 **CD OPEN•CLOSE ⏏** 鍵關閉光碟艙。

4 按 **▶ II** 鍵開始播放。

5 要停止播放，按 **STOP ■** 鍵。

步驟C 欣賞

調諧選台

1 按 **SOURCE** (或遙控器上的 **TUNER**) 鍵一次或多次以選擇收音機聲源。

2 按住 **PROG** 鍵直至 AUTO (自動)字樣出現。
➜ ⓟ 圖符閃動。可接收到的電台將被編輯：先是 FM 電台，接著是MW 電台。

3 按 ▲/ ▼ 鍵 一次或多次直至所需的預設電台顯示。

播放 USB 大容量儲存設備

本 Hi-Fi 系統可播放 USB 快閃記憶體 (USB 2.0 或 USB1.1)，
USB 閃存播放器 (USB 2.0 或 USB1.1)， 記憶卡 (需要讀卡器與這台 Hi-Fi 系統配合使用)。

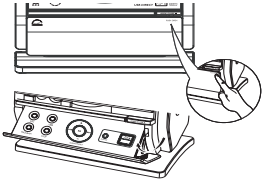

1 確定你已將本機的可摺疊式控制面板打開。

2 將 USB 設備的 USB 插頭插入本機可摺疊式控制面板上的 ¥°§f°C

3 按 **SOURCE** (或遙控器上的 **USB**) 鍵一次或多次以選擇 USB 。

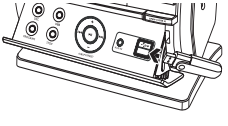

4 如同在 CD 光碟上播放曲目集/曲目一樣播放 USB 的音頻文件。

5 按 **STANDBY-ON** ⏻ 鍵關機。

有關播放功能和附加功能的詳述，請參閱隨附的機主手冊。

© Royal Philips Electronics N.V. 2008
All rights reserved.