Register your product and get support at
Registre su producto y obtenga asistencia en
Registre seu produto e obtenha assistência em

www.philips.com/welcome

CEM1000

ZH-HK 快速啟用指南

PHILIPS

1

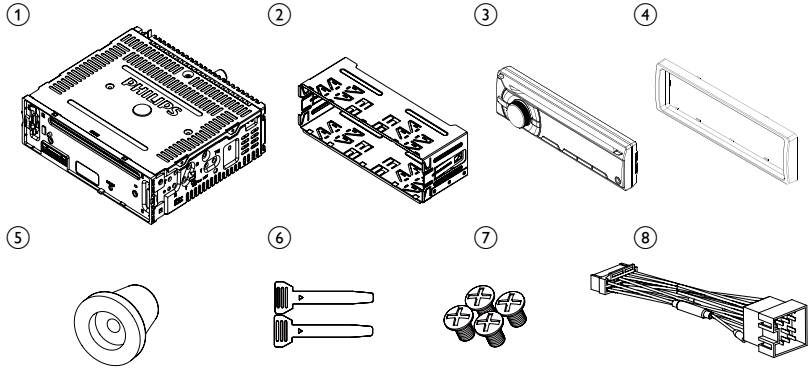

2

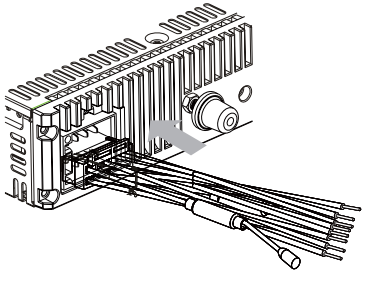

3

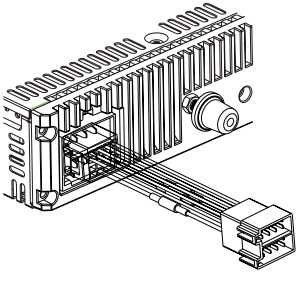

4

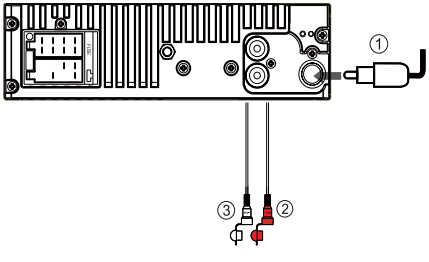

5

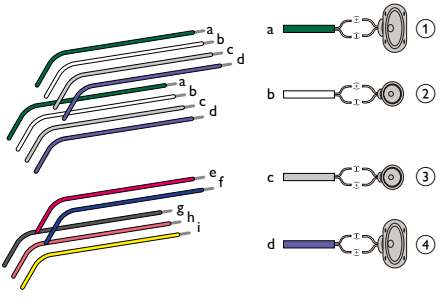

5

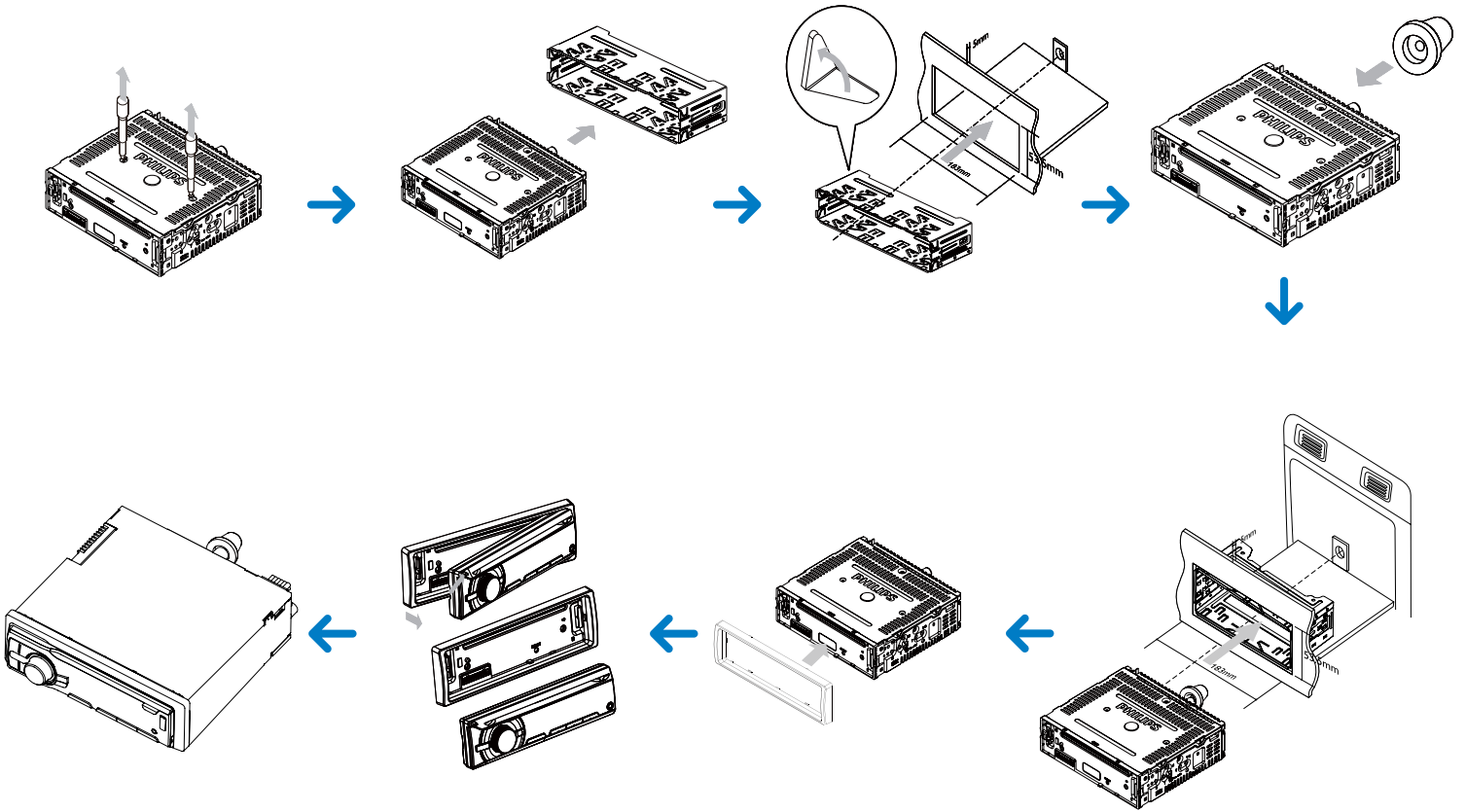

简体中文

部件概述 1

这些随附部件是连接和安装本装置所必需的。

① 车内音响系统
② 机套
③ 前面板
④ 调整片
⑤ 橡胶软垫
⑥ 拆卸工具
⑦ 螺钉（4 颗）
⑧ 标准 ISO 连接器

选择国家/地区

1 按 ⏻启动本装置。
2 旋转 ⏻ 选择一个选项：
- [USA]（美国）
- [Latin]（拉丁美洲）
- [Europe]（西欧）
- [ASIA]（亚太）
- [Mid-East]（中东）
- [Russia]（俄罗斯）

3 按 ⏻ 确认。

连接

适用于具有 ISO 接器的汽 2 3 4

1 从汽车仪表盘中拉出 ISO 连接器，将其连接至随附的标准连接器的较大端。
2 将随附的标准连接器的另一端连接至本装置。
3 如图所示，连接天线和扩音器（如果适用）。 您可以通过 RCA-TO-RCA 线缆（未随附）将车载音响连接到扩音器。

	连接器	连接至
1	ANTENNA	天线
2	REAR LINE OUT R	后置右扬声器
3	REAR LINE OUT L	后置左扬声器

适用于 有 ISO 接器的汽 4 5

1 如图所示，连接天线和扩音器（如果适用）。
2 断开随附的标准连接器的较大端。
3 仔细检查汽车的导线，然后将其连接至随附的标准连接器。

1	绿色/黑色线	左扬声器（后置）
2	白色/黑色线	左扬声器（前置）
3	灰色/黑色线	右扬声器（前置）
4	紫色/黑色线	右扬声器（后置）

e	红色	当处于 ON/ACC 时，点火钥匙为 +12V 直流
f	蓝色	马达/电动天线中继控制线/扩音器中继控制线
g	黑色	接地
h	黄色	连接始终可供电的 +12V 汽车电池

4 将随附的标准连接器连接至本装置。

安装到仪表板 6

1 如果汽车没有车载驱动器或导航电脑，请断开汽车电池的负极。
2 拆除装置顶部的两颗螺钉。
3 用随附的拆卸工具拆除安装机套。
4 将机套装入仪表盘，向外弯曲卡舌以固定机套。
5 将随附的橡胶软垫置于安装螺栓的末端上。
6 将装置滑入仪表盘，直至听到“咔哒”声。
7 重新连接汽车电池的负极。

安装前面板 6

1 安装调整片。
2 将面板的右端插入底架直至其正确锁定。
3 按面板左侧，直至该机制锁入到位。

开机

1 按 ⏻ 启动本装置。
   - 要关闭装置，请按住 ⏻ 超过 3 秒钟。

设置时钟

1 按 MENU。
2 反复按 ▲ 或 ▼，直至显示当前时间。
3 顺时针旋转 ⏻，设置小时。
4 按 ⏻ 确认。
5 逆时针旋转 ⏻，设置分钟。
6 按 ⏻ 确认。

查看时钟

1 反复按住 OPTIONS 直到显示时钟。

收听广播

1 反复按 SOURCE，选择调谐器。
2 按 ▲ 或 ▼ 选择频段：[FM1]、[FM2]、[FM3]、[AM1] 或 [AM2]。
3 按 ⏮ 或 ⏭，手动调谐至电台。
   - 电台开始广播。
   - 要自动搜索电台，请按住 ⏮ 或 ⏭ 超过 3 秒钟。

© 2010 Koninklijke Philips Electronics N.V.
All rights reserved.
Document order number: CEM1000_00_QSG_V3.0