Siempre a su disposición para ayudarle

Para registrar su producto y obtener información de contacto y asistencia, visite
www.philips.com/welcome

¿Alguna pregunta? Contacte con Philips

FX20X

Manual rápido del usuario

PHILIPS

Specifications are subject to change without notice
© 2014 Koninklijke Philips Electronics N.V.
All rights reserved.

FX20X_77_Short User Manual_V1.0

Seguridad

Símbolos de seguridad

Símbolos de seguridad

El símbolo del rayo indica que los componentes sin aislamiento situados dentro de la unidad pueden generar descargas eléctricas. Para garantizar la seguridad de todas las personas de su hogar, no retire la cubierta del producto.

El signo de exclamación indica características importantes cuya información debe leerse en los manuales adjuntos para evitar problemas durante el funcionamiento y las tareas de mantenimiento.

ADVERTENCIA: para reducir el riesgo de incendios y descargas eléctricas, no exponga el aparato a la lluvia ni a la humedad, ni coloque encima objetos que contengan líquidos (por ejemplo, jarrones).

PRECAUCIÓN: para evitar descargas eléctricas, introduzca por completo el contacto ancho de la clavija en la ranura ancha de la toma de corriente.

Instrucciones de seguridad importantes

1. Lea estas instrucciones.
2. Conserve estas instrucciones.
3. Preste atención a todas las advertencias.
4. Siga todas las instrucciones.
5. No utilice este aparato cerca del agua.
6. Limpie sólo con un paño seco.
7. No bloquee los orificios de ventilación. Instale según las instrucciones© del fabricante.
8. No instale cerca de fuentes de calor, como radiadores, rejillas de calefacción, estufas u otros aparatos (incluidos amplificadores) que produzcan calor.
9. Proteja el cable de alimentación de manera que nadie lo pise y que no quede presionado, particularmente en los enchufes, tomas de corriente, y en el punto en que salen del aparato.
10. Utilice solamente los accesorios especificados por el fabricante.
11. Utilice solamente con el carro, bandeja, trípode, soporte o mesa que especifica el fabricante o que se vende con el aparato. Si utiliza un carro, tenga cuidado al mover el carro y el aparato en conjunto para evitar lesiones a causa de un posible volcamiento.

12. Desenchufe el aparato durante tormentas eléctricas o si no va a utilizarlo durante un período prolongado.
13. Envíe todas las reparaciones a personal de servicio calificado. El aparato debe repararse si presenta algún tipo de daño, ya sea en el cable o en el enchufe de suministro eléctrico, si se produjo un derrame de líquidos o cayó algún objeto sobre el aparato, si la unidad estuvo expuesta a la lluvia o humedad, o si el aparato no funciona normalmente o se cayó.
14. PRECAUCIÓN en el uso de pilas – Para evitar filtración de las pilas que puede causar lesiones personales, daños a la propiedad o daños a la unidad:
    - Instale todas las pilas correctamente con los polos + y - orientados según se indica en la unidad.
    - No mezcle pilas (por ejemplo, pilas viejas y nuevas, de carbón y alcalinas, etc.).
    - Quite las pilas cuando no vaya a usar la unidad durante un período prolongado.
15. No exponga el equipo a goteos ni salpicaduras.
16. No coloque sobre el aparato objetos que puedan acarrear un peligro (por ejemplo, objetos que contengan líquido o velas encendidas).
17. Cuando se utiliza el enchufe de electricidad o un conector como dispositivo de desconexión, el dispositivo debe ofrecer fácil acceso.

Riesgo de sobrecalentamiento. Nunca instale este aparato en un espacio reducido. Deje siempre un espacio de 10 cm, como mínimo, alrededor de este aparato para que se ventile. Asegúrese de que las ranuras de ventilación de este aparato nunca estén cubiertas por cortinas u otros objetos.

Advertencia

- No extraiga la cubierta de la unidad.
- No lubrique ninguna pieza de esta unidad.
- Coloque esta unidad sobre una superficie plana, sólida y estable.
- Nunca coloque esta unidad sobre otro equipo eléctrico.
- Utilice la unidad solo en interiores. Mantenga la unidad lejos del agua, la humedad y objetos que contengan líquidos.
- No exponga la unidad de forma directa a la luz solar, al calor o las llamas.

Precaución

- No mire nunca al haz de luz láser que está dentro de la unidad.

Aviso

Cualquier cambio o modificación que se realice en este dispositivo sin la aprobación expresa de Philips Consumer Lifestyle puede anular la autorización del usuario para utilizar el equipo.

Este producto ha sido diseñado y fabricado con materiales y componentes de alta calidad que pueden reciclarse y reutilizarse.

Nunca se deshaga del producto con el resto de la basura doméstica. Infórmese acerca de la reglamentación local sobre la recolección de productos eléctricos y electrónicos por separado. La correcta eliminación de estos productos ayuda a evitar posibles consecuencias negativas en el medioambiente y la salud.

Su producto contiene baterías que no pueden desecharse junto con los residuos habituales.

Infórmese de la reglamentación local sobre la recolección de pilas por separado. La correcta eliminación de las pilas ayuda a evitar posibles consecuencias negativas en el medioambiente y la salud.

Para obtener más información sobre los centros de reciclado de su zona, visite www.recycle.philips.com.

Be responsible
Respect copyrights

La copia no autorizada de material protegido, incluidos programas informáticos, archivos, difusiones y grabaciones de sonido, puede infringir los derechos de propiedad intelectual y constituir un delito. Este equipo no debe utilizarse para tales fines.

Información medioambiental

Se han suprimido todos los embalajes innecesarios. Nos hemos esforzado por lograr que el embalaje sea fácil de separar en tres materiales: cartón (caja), espuma de poliestireno (corcho) y polietileno (bolsas, lámina de espuma protectora).

El sistema se compone de materiales reciclables que pueden volver a utilizarse si los desarma una empresa especializada. Siga las normas locales de eliminación de materiales de embalaje, baterías agotadas y equipos antiguos.

Bluetooth

La marca denominativa Bluetooth® y los logotipos son marcas comerciales registradas de propiedad de Bluetooth SIG, Inc. y cualquier uso de tales marcas por parte de Philips Consumer Lifestyle es en virtud de una licencia.

nfc

N Mark es una marca comercial o marca comercial registrada de NFC Forum, Inc. en los Estados Unidos y otros países.

Este artefacto incluye esta etiqueta:

CLASS 1
LASER PRODUCT

Nota

- La placa de identificación está ubicada en la parte posterior de la unidad.

Especificaciones

Amplificador

Potencia de salida total	300 W RMS
Respuesta de frecuencia	60 Hz -20 KHz, ±3 dB
Relación señal/ruido	>70 dBA
Entrada AUX	2000 mV RMS 22 kohm
Entrada de audio	1000 mV RMS 22 kohm

Discos

Tipo de láser	Semiconductor
Diámetro del disco	12 cm / 8 cm
Discos compatibles	CD-DA, CD-R, CD-RW, MP3-CD
DAC de audio	24 bits / 44,1 kHz
Distorsión armónica total	<30 % (1 kHz)
SNR de audio	>70 dBA

Sintonizador

Alcance de sintonización	FM: 87,5 - 108 MHz AM: 531 - 1.602 kHz (9 KHz); 530 -1.700 KHz (10 KHz)
Intervalo de sintonización	50 kHz (FM), 9 kHz/10 KHz (AM)
AM	Antena tipo bucle

Parlantes

Impedancia de los parlantes	8 ohmios
Controlador del parlante	Woofer de 5,25"*2 + tweeter de 2"* 2
Sensibilidad	86 dB/1 m/1 w

Información general: especificaciones

Alimentación de CA	110 V-240 V~/50-60 Hz
Consumo de energía en funcionamiento	60 W
USB directo	Versión 2.0
Bluetooth	
Versión Bluetooth®	V2.1 + EDR
Banda de frecuencia	ISM de 2,402 - 2,480 GHz
Alcance	10 m (espacio abierto)
Dimensiones	
Unidad principal (ancho × alto × profundidad)	467 × 140 × 320 mm
Caja del parlante (ancho × alto × profundidad)	204 × 309 × 145 mm
Peso	
Unidad principal	3,1 kg
Caja del parlante	2,2 kg cada uno

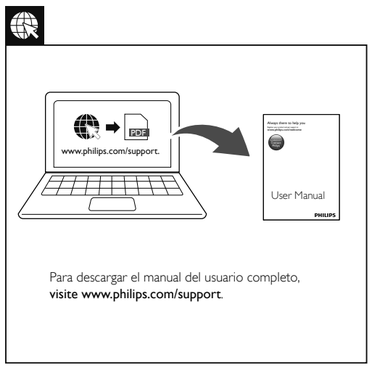

Para descargar el manual del usuario completo, visite www.philips.com/support.

CERTIFICADO DE GARANTÍA EN ARGENTINA

IMPORTANTE
El presente certificado de garantía es válido únicamente en la República Argentina.
Para que el mismo tenga validez, es imprescindible que esté completado por la casa vendedora y ser presentado por el usuario conjuntamente con la factura original de compra.

Producto: _____ Modelo: _____

Nro. De Serie: _____ Fecha de Venta: _____

Firma y sello de la casa vendedora: _____

Fabricante/Importador: Philips Argentina S.A.
y/o Fábrica Austral de Productos Eléctricos S.A.
Dirección: Vedia 3892 – Buenos Aires, Argentina.

PHILIPS

PHILIPS ARGENTINA S.A. en adelante denominada "la empresa", garantiza al comprador de este producto, a partir de la fecha de adquisición y por el término de:

- **6 (seis) meses** para los siguientes productos: Mini Sistemas Hi Fi, Micro Sistemas Hi Fi, Parlantes para iPhone & iPod Hi Fi, Reproductores de CD Portátiles, Stereos para automóvil, Parlantes y Potencias para automóvil, Reproductores de audio digital, Radio relojes, Radios portátiles, Cámaras fotográficas digitales y Marcos digitales para fotos, Auriculares / audífonos, accesorios para aplicaciones
- **1 (un) año** para los siguientes productos: Home Theaters, Reproductores de Blu-ray, Reproductores de DVD, Micro Theaters / Micro Sistemas con DVD, Mini Sistemas Hi Fi con reproducción de DVD, Reproductores de DVD Portátiles, Teléfonos,MP3 y MP4

el normal funcionamiento contra cualquier defecto de fabricación y/o vicio de material, y se compromete a reparar el mismo –sin cargo alguno para el adquiriente- cuando el mismo fallare en situaciones normales de uso y bajo las condiciones que a continuación se detallan:

1. Este certificado de garantía es válido únicamente en la República Argentina.
2. El certificado debe ser completado por la casa vendedora y ser presentado por el usuario conjuntamente con la factura original de compra.
3. Serán causas de anulación de esta garantía, en los casos que corresponda:
   3.1. Uso impropio o distinto del uso doméstico.
   3.2. Exceso o caídas de tensión eléctrica que implique uso en condiciones anormales.
   3.3. Instalación y/o uso en condiciones distintas a las marcadas en el "Manual de instalación y uso" que se adjunta al producto.
   3.4. Cualquier intervención al artefacto por terceros no autorizados por la empresa.
4. La garantía carecerá de validez si se observare lo siguiente:
   4.1. Enmiendas o raspaduras en los datos incluidos en la etiqueta del artefacto, certificado de garantía o factura.
   4.2. Falta de factura original de compra que detalle tipo de artefacto, modelo, número de serie y fecha que coincida con los del encabezamiento del presente certificado.
5. No están cubiertos por esta garantía los siguientes casos:
   5.1. Los daños ocasionados al exterior del gabinete.
   5.2. Las roturas, golpes, caídas o rayaduras causadas por traslados.
   5.3. Los daños o fallas ocasionados por deficiencias, sobretensiones, descargas o interrupciones del circuito de conexión del artefacto a fuentes de energía (Red eléctrica, pilas, baterías, etc) que no sean las especificadas en el Manual de uso del mismo.
   5.4. Las fallas, daños, roturas o desgastes producidos por el maltrato o uso indebido del artefacto y/o causadas por inundaciones, incendios, terremotos, tormentas eléctricas, golpes o accidentes de cualquier naturaleza.
   5.5. Las fallas o daños ocasionados en desperfectos en la línea telefónica.
   5.6. Las fallas producidas por una mala recepción ocasionada en el uso de una antena deficiente o en señales de transmisión débiles.
6. Las condiciones de instalación y uso del artefacto se encuentran detalladas en el Manual de Uso del mismo.
7. La empresa no asume responsabilidad alguna por los daños personales o a la propiedad al usuario o a terceros que pudieran causar la mala instalación o uso indebido del artefacto, incluyendo en este último caso a la falta de mantenimiento.
8. En caso de falla, el usuario deberá requerir la reparación a la empresa a través del Service Oficial y/o Talleres Autorizados más próximos a su domicilio y cuyo listado se acompaña al presente. La empresa asegura al usuario la reparación y/o reposición de piezas para su correcto funcionamiento en un plazo no mayor a 30 días contados a partir de la fecha de solicitud de reparación, salvo caso fortuito, fuerza mayor.
9. Toda intervención del servicio técnico realizada a pedido del usuario dentro del plazo de garantía, que no fuera originada por falla o defecto alguno cubierto por este certificado, deberá ser abonada por el interesado de acuerdo a la tarifa vigente.
10. El presente certificado anula cualquier otra garantía implícita o explícita, por la cual y expresamente no autorizamos a ninguna otra persona, sociedad o asociación a asumir por nuestra cuenta ninguna responsabilidad con respecto a nuestros productos.
11. En caso de que durante el período de vigencia de esta garantía el artefacto deba ser trasladado a las Delegaciones Oficiales y/o Talleres Autorizados de Service para su reparación, el transporte será realizado por la empresa y serán a su cargo los gastos de flete y seguros y cualquier otro que deba realizarse para su ejecución.

Centros de Atención al Cliente

ARGENTINA
Tel.: **0800-888-7532**
(Número gratuito)
(011) **4544-2047**
Para más Información visite nuestra web: **www.philips.com.ar**

ATTENDANCE S.A.
Av. Monroe 3351 | Tel.: (011) 4545-5574 - 4545-4700

DIG TRONIC
Av San Martín 1762 | Tel.: (011) 4583-1501

GATTUSO DEMETRIO
Juan Bautista Alberdi 3425 | Tel.: (011) 4619-1631

■ **CAPITAL FEDERAL**

ELECTARG S.R.L.
Centro: Av. Córdoba 1357 - Tel.: (011) 4811-0084/9/1050
Caballito: J. M. Moreno 267 - Tel.: (011) 4903-6967/ 6854/8983
Saladillo: Saladillo 2527 - Tel.: (011) 5554-9400

■ **GRAN BUENOS AIRES**

Florencio Varela	Casa Torres S.A.	San Martín 2574 (011) 4255-5854
Lomas de Zamora	Attendance S.A.	Av. Hipólito Yrigoyen 9228 (011) 4282-7410 (011) 4292-8400 (011) 4239-2115 (011) 4244-0697
Lomas de Zamora	Electarg S.R.L.	Italia 78 (011) 4224-6040 (0237) 463-8500 (011) 4292-5565 (011) 4244-1496
Moreno Morón Olivos	Argentronica Servitronic Electarg S.R.L.	Teniente Camilli 1102 Nva. S.ta. Buen Viaje 1222 D.F. Sarmiento 3362 (011) 4739-7117 (011) 4255-5854 (011) 4233-5700 (011) 4654-8003
Quilmes	Casa Torres S.A.	Pellegrini 140 (011) 4619-8619 (011) 4252-4409 (011) 4664-4131 (011) 4749-4040 (011) 4767-2515 (011) 4768-5249
Banos Mejía Sarmiento San Miguel Tigre Villa Ballester	Electarg S.R.L. Argentronic M.C.Zaina y Asoc. SRL TecnoSat/Miguel Peritronic Servotronic	Belgrano 224 Av. Belgrano 899 Belgrano 999 Almirante Brown 529 José Hernández 3064 (011) 4252-0219 (011) 4664-4040 (011) 4767-2515 (011) 4768-5249

■ **BUENOS AIRES**

Azul	Herlein Raúl Horacio	Av. 25 de Mayo 1227 (02281) 42-8719
Bahía Blanca	Neltron	Soler 535 (0291) 453-5329
Banadero	Juan Francisco Mazzarella	Arauz 847 (03229) 48-4321
Berisso	Electrónica Bender	Calle 158 n°107 (0221) 46-14984 (03469) 42-0372
Junín	José Capurzo	Primera Junta 436 (02346) 42-4235
Junín	Junín Service	Calle 532 (02362) 44-2154
La Plata	Hi Fidelity	Av. 7 N° 1033 (0221) 457-0100
Luján	Electro Hogar	25 de Mayo 280 (02323) 43-8931
Mar de Ajó	Tauro Electrónica	Jorge Newbery 1434 (02257) 42-1750
Mar del Plata	Centra Service - Tonelli	Olazábal 2249 (0223) 472-1639 (0223) 472-3957
Mar del Plata	Service Integral	Salta 3519 (0223) 476-0108 (0223) 475-4949
Mar del Plata	Tecnientro – Leiva Electrónica Camejo	Montevideo 208 Calle 63 1745
Maximo Paz	Calcagni Carlos Alberto	Zabala 794
Necochea	ACVSistemas	Dr. Alem 758
Pehuajó	Servitec	Av. Alvarez 148
Pergamino	Electrónica Meridiale	Mitre 1995
San Nicolás	Lazzarini Oscar Rafael	Peregrini 524
San Pedro	Saini Fabian y Sergio	Av. Belgrano 562
Tandil	Electrónica Spinozzi	Irazaingo 1030
Tres Arroyos		
Zárate		

■ **CATAMARCA**

S. F. del Valle de Catamarca	Unicom Central de Servicios	San Martín 225 (03833) 45-1498

■ **CHACO**

Resistencia	Frieschi Jorge Oscar	Av. Hermanderias 431 (03722) 42-6030

■ **CHUBUT**

Comodoro Rivadavia	C.A.S. SRL	Alem 145 (0297) 444-2629 (0297) 15-625-0555
Esquel	Laboratorio Electronico	Mitre 738 (02945) 45-1457
Pto. Madryn	Center Electronica	Sarmiento 588 (02965) 45-8439
Trelew	Fagotron Electrónica	Brasil 253 (02965) 42-7073

■ **CORDOBA**

Alta Gracia	Ser. Tec. Especializ.– Bicicgia	Velez Sarsfield 19 (03547) 15-45-9936 (03547) 43-0848
Córdoba	Electarg S.R.L.	Avenida Colón 544 (0351) 425-5999 (0351) 15-670-0070
Córdoba	Servelco SRL	Pje. E. Marsilla 635 (0351) 472-4008 (0351) 15-517-2024
Río Cuarto	Capaldi Abel	Paunero 832 (0358) 462-3084
Río Tercero	Service Omega	Homero Manzi 149 (03571) 42-3330
Villa María	Grasso Electrónica	Bv. Alvear 541 (0353) 452-1366
Villa María	Vanguard Sistemas Electronicos	México 421 (0353) 453-2951

■ **CORRIENTES**

Corrientes	Los Magos	San Martín 569 (03783) 46-6791

■ **ENTRE RIOS**

C. del Uruguay	LTV Service	9 de Julio 1442 (03442) 43-3026
Concordia	El Taller – Mavric	San Martín 297 (0345) 421-7069
Gualeguaychú	Centro de Servicios Electronicos	Santiago Díaz 22 (03446) 42-8380
Paraná	Laser Electrónica	Pascual Palma 382 (0343) 431-3055 (0343) 432-0636

■ **FORMOSA**

Formosa	Vallejos Televisión	Mitre 276 (03717) 43-5985

■ **JUJUY**

Perico	Electrónica Pie-Chiz – Portido	Escolastico Zegada 47 (0388) 49-11696
S. S. de Jujuy	Total Service Jujuy	Urdininea 233 (0388) 431-0911

■ **LA PAMPA**

Gral. Pico	Electrónica M.D.	Calle 20 N° 370 (02302) 42-5047
Santa Rosa	Tecnicoyl Centro de Servicios	Av. Roca 179 (02954) 42-6602 (02954) 42-6808

■ **LA RIOJA**

La Rioja	Telecolor Vásquez	Espatta 450 – B° Evita (03822) 46-5354

■ **MENDOZA**

Godoy Cruz	Video Sistemas	Fray Luis Beltran 129 (0261) 424-1111/37
San Rafael	Dhger Service Técnico	Chile 314 (02627) 42-5020 (0261) 424-9601

■ **MISIONES**

El Dorado	Telesonn	Potonia 24 (03751) 42-4014 (03751) 42-3943
Leandro N. Alem	Megatones	C. de Obligado 247 (03754) 42-0248
Posadas	Electrónica Cejo	Av. Lopez Torres 2623 (03752) 42-5921 (03752) 46-7653

■ **NEUQUEN**

Cutral-Có	Servitran	Di Pasto 570 (0299) 496-1957
Neuquén	Gatti Electrónica	J.A. Roca 1124 (0299) 443-4855 (0299) 443-1489
Neuquén	Tevesur	Fatherringham 110 (0299) 443-0679
S. Martín de los Andes	Zener Electrónica	Elordi 614 (02972) 42-5155

■ **RIO NEGRO**

Río Colorado	A.V.C Electronica	Saenz Peña 207 (02931) 43-2688
Bariloche	Hi Fidelmica- Sobotny	Av. 12 de Octubre 1575 (02944) 43-0219

■ **SALTA**

Salta	Service Salta	Alvarado 1066 (0387) 431-7256

■ **SAN JUAN**

San Juan	King Electrónica	Mendoza 802 (Sur) (0264) 422-8918 (0264) 422-2720

■ **SAN LUIS**

San Luis	Rizzotto Carlos Antonio	Junín 679 (02652) 42-8747
Villa Mercedes	Electronica Ciancia	León Guillet 380 (02657) 42-3990

■ **SANTA CRUZ**

Río Gallegos	Cosmos Video	Mariano Moreno 46 (02966) 42-0456 (02966) 43-7902

■ **SANTA FE**

Rafaela	Francesconi Reparaciones	Bv. Roca 475 (03492) 42-2232
Reconquista	Stporitos Alfredo	Haberenger 1516 (03482) 42-5232
Rosario	Electarg S.R.L.	Italia 1320 (0341) 421-7710
Rosario	Imagen Sonido – Maria	Pte. Roca 371 (0341) 440-1598
Rosario	SIP S.R.L.	España 470 (0341) 425-2625 (0341) 425-8180
San Jorge	Mandrilla Alcides	H/Yrigoyen 1543 (03408) 44-1613
Santa Fé	Electro TV	Belgrano 2700 (0342) 452-0204
Santa Fé	Litoral Service SRL	9 de Julio 2785 (0342) 453-3563
Santa Fé	Litoral Service SRL	9 de Julio 2785 (0342) 453-3563
Santa Fé	Siglo XXI	Aristóbulo del valle 4554 (0342) 457-2827
Santo Tome	Siglo XXI	Falucho 2201 (0342) 475-1528
Venado Tuerto	Degnamin Adriana Juan	Av. Hipólito Yrigoyen 1289 (03462) 42-4613 (03462) 46-3548

■ **SANTIAGO DEL ESTERO**

Sgto. del Estero	Barchini Raúl Enrique	Rivadavia 833 (0385) 421-3872

■ **TUCUMAN**

S.M. De Tucumán	Edo Mag SRL	Marco Avellaneda 129 (0381) 422-9078

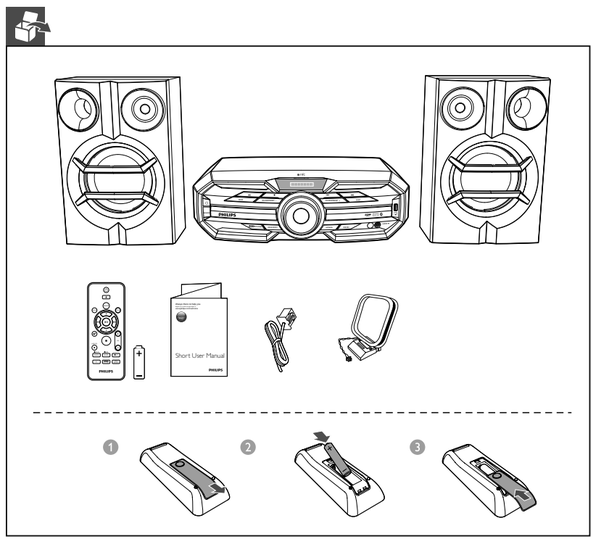

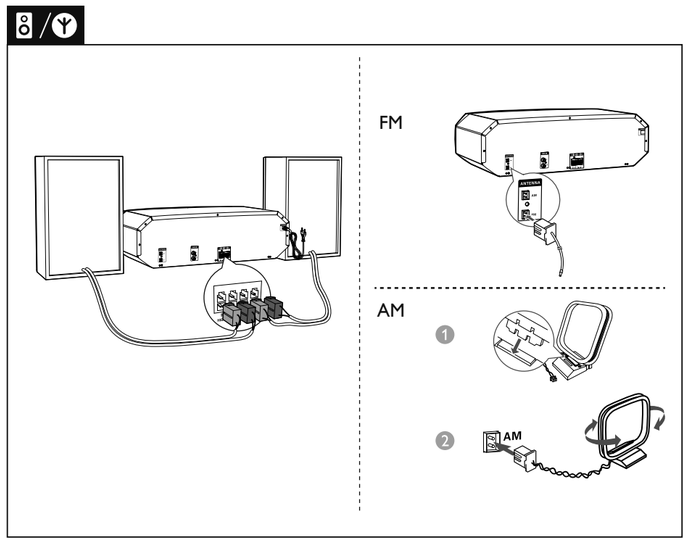

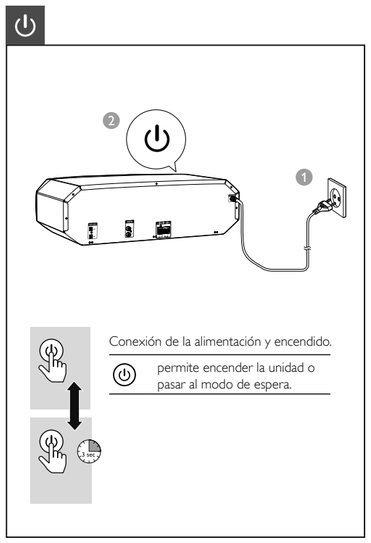

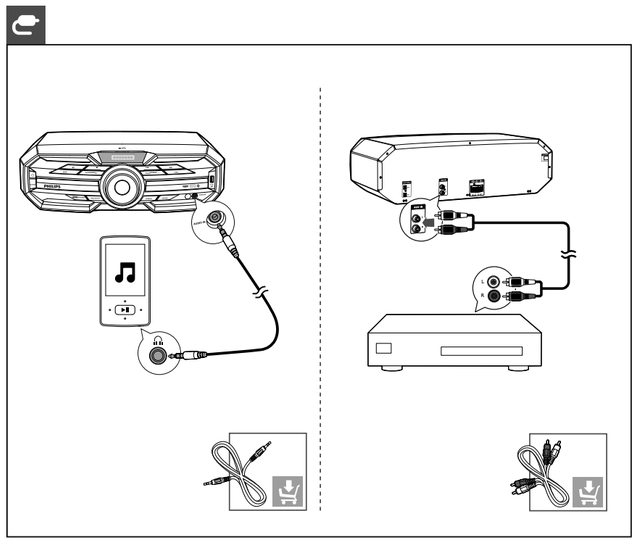

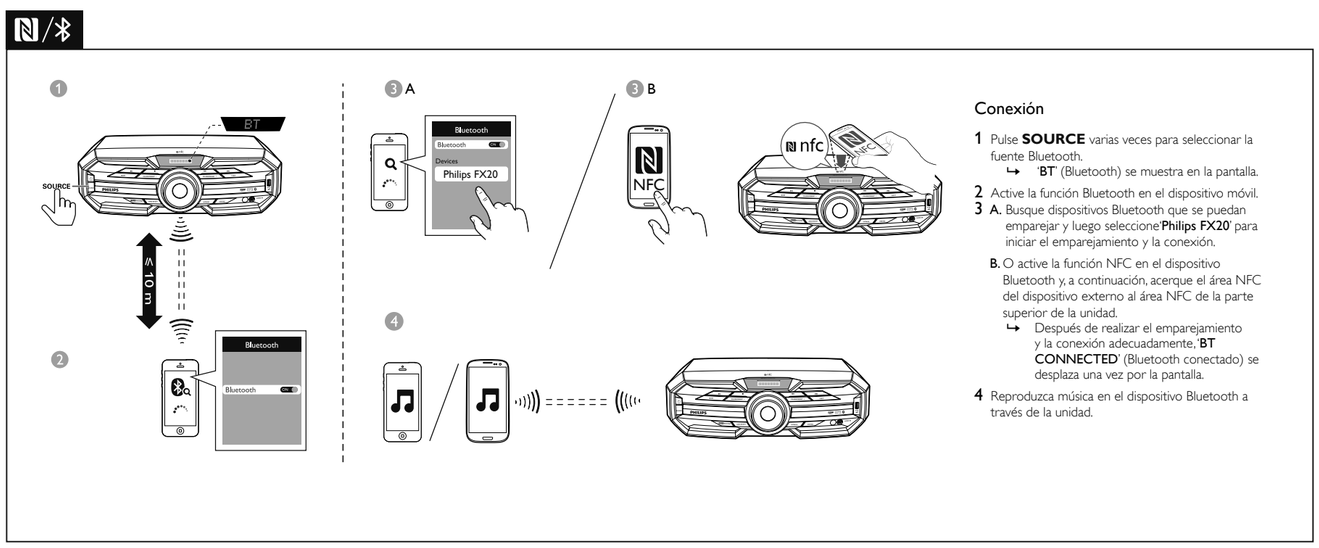

Conexión

1 Pulse **SOURCE** varias veces para seleccionar la fuente Bluetooth.
↳ '**BT**' (Bluetooth) se muestra en la pantalla.

2 Active la función Bluetooth en el dispositivo móvil.

3 A. Busque dispositivos Bluetooth que se puedan emparejar y luego seleccione '**Philips FX20**' para iniciar el emparejamiento y la conexión.

B. O active la función NFC en el dispositivo Bluetooth y, a continuación, acerque el área NFC del dispositivo externo al área NFC de la parte superior de la unidad.
↳ Después de realizar el emparejamiento y la conexión adecuadamente, '**BT CONNECTED**' (Bluetooth conectado) se desplaza una vez por la pantalla.

4 Reproduzca música en el dispositivo Bluetooth a través de la unidad.

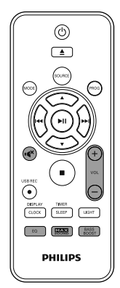

Botón	Función
🔇	Desactiva o activa el sonido.
— VOL +	Sube o baja el volumen.
BASS BOOST	Activa o desactiva la optimización dinámica de graves.
MAX SOUND	Activa o desactiva el refuerzo de la potencia al instante para el sonido.
EQ	Selecciona un efecto de sonido preestablecido: ROCK, POP, HIP-HOP, REGUETON o PARTY.

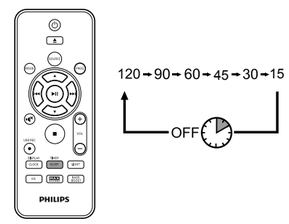

Cuando la unidad esté encendida, pulse **SLEEP/TIMER** varias veces para seleccionar un período establecido (en minutos).

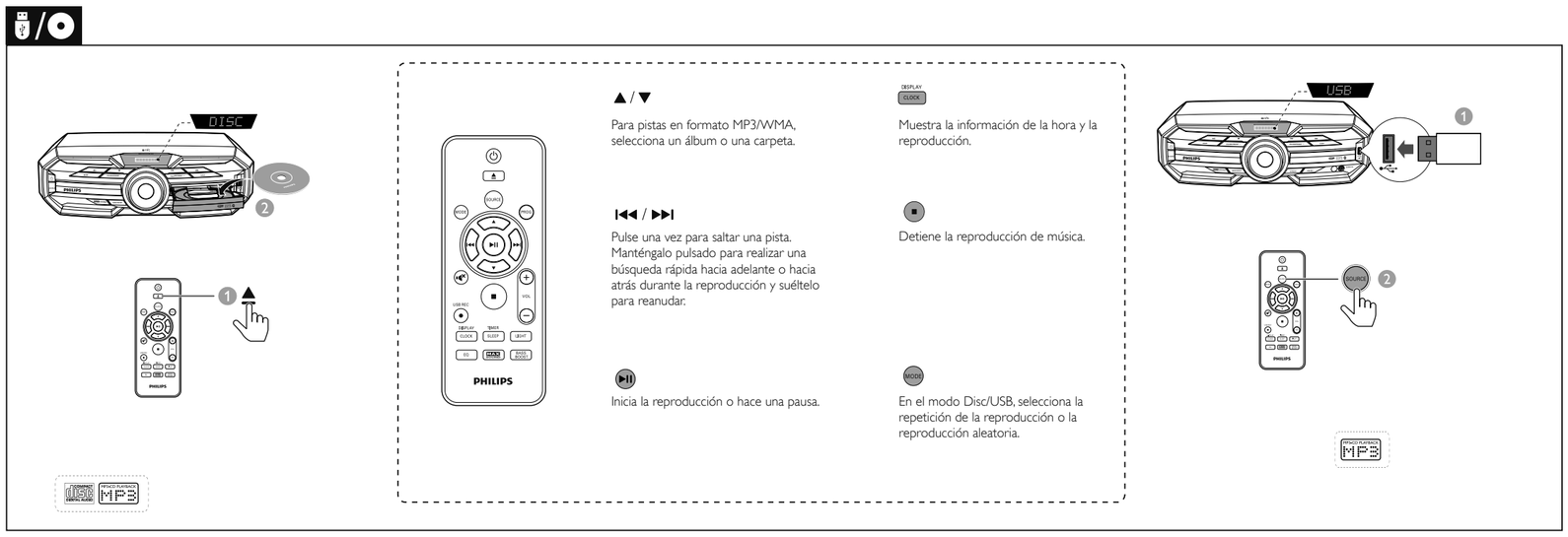

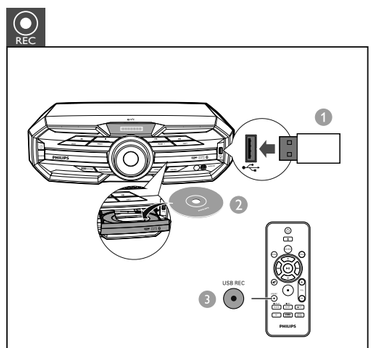

1 Conecte un dispositivo USB con espacio libre.
2 Seleccione la fuente de disco y cargue un disco.
3 Pulse **USB REC** para iniciar la grabación.

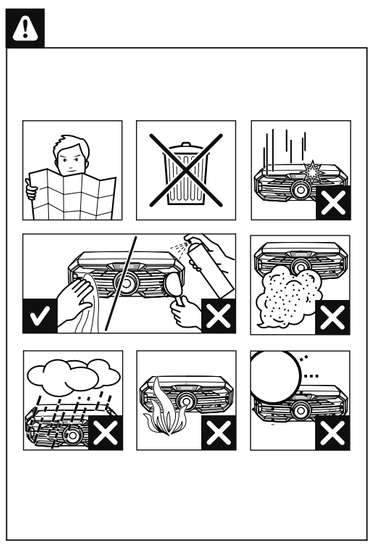

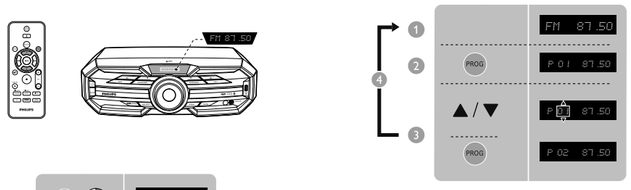

Programación manual de emisoras de radio

1 Sintoniza una emisora de radio.
2 Pulse **PROG** para activar el modo de programa.
3 Pulse ▲/▼ para asignar un número a esta emisora de radio y, a continuación, pulse **PROG** para confirmar.
4 Repita los pasos anteriores para programar otras emisoras.

Almacena las emisoras de radio automáticamente

1 Mantenga pulsado **PROG** para activar el modo de programación automática.
2 Pulse ▲/▼ para seleccionar las presintonías.

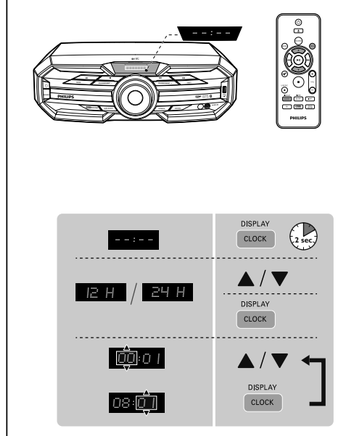

1 En el modo de espera, mantenga pulsado **CLOCK/DISPLAY** durante más de dos segundos para activar la configuración del reloj.
2 Pulse ▲/▼ varias veces para seleccionar el formato de 12 o 24 horas y, a continuación, pulse **CLOCK/DISPLAY** para confirmar.
3 Pulse ▲/▼ varias veces para ajustar la hora y luego pulse **CLOCK/DISPLAY** para confirmar.
4 Pulse ▲/▼ varias veces para ajustar los minutos y, a continuación, pulse **CLOCK/DISPLAY** para confirmar el ajuste del reloj.

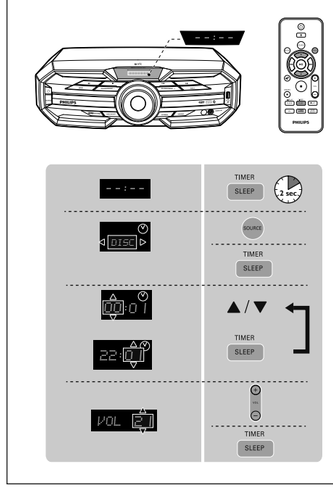

1 Mantenga pulsado **SLEEP/TIMER** durante más de dos segundos para activar la configuración del temporizador.
2 Pulse **SOURCE** varias veces para seleccionar una fuente entre DISC, USB, FM y AM, y, a continuación, pulse **SLEEP/TIMER** para confirmar.
3 Pulse ▲/▼ varias veces para ajustar la hora y luego pulse SLEEP/TIMER para confirmar.
4 Pulse ▲/▼ varias veces para ajustar los minutos y, a continuación, presione **SLEEP/TIMER** para confirmar.
5 Pulse **VOL +/-** varias veces para seleccionar el nivel de volumen y luego pulse **SLEEP/TIMER** para confirmar el ajuste del temporizador.