Sempre perto para ajudá-lo

Registre seu produto e obtenha suporte em
www.philips.com/welcome

Questões?
Contacte a
Philips

NTRX700

Manual do Usuário

PHILIPS

Sumário

1 Importante 2
Segurança 2
Aviso 3

2 Seu Mini Hi-Fi System 5
Introdução 5
Conteúdo da caixa 5
Visão geral da unidade principal 6
Visão geral do controle remoto 7

3 Conectar 9
Conectar a antena FM 9
Conectar a antena AM 9
Conectar as caixas acústicas 9
Conecte o LED da caixa acústica 10
Conectar à rede elétrica 10

4 Primeiros passos 11
Preparar o controle remoto 11
Ligar 11

5 Reproduzir a partir de um disco ou USB 12
Reproduzir um disco 12
Reproduz a partir de um dispositivo USB A 12
Opções de reprodução 13

6 Reproduza áudio via Bluetooth 15

7 Ouvir um dispositivo externo 17
Ouvir um MP3 player 17
Ouvir outros dispositivos de áudio 17

8 Ouvir rádio 18
Sintonize uma estação de rádio 18
Programar estações de rádio manualmente 18
Programar estações de rádio automaticamente 18
Selecionar uma estação de rádio pré-sintonizada 18
Alterar grade de sintonia AM 18

9 Ajustar volume e efeito sonoro 20
Aplicar o efeito AUTO DJ 20
Aplica efeitos de DJ manualmente 20
Ajustar o volume 20
Selecionar um efeito sonoro predefinido 20
Aprimorar graves 21
Aplicar NX Bass 21
Controles de ajuste do equalizador 21
Silenciar o som 21

10 Outras funções 22
Mixagem de som 22
Gravação USB 22
Karaokê 23

11 Informações do produto 24
Especificações 24
Informações sobre reprodução USB 24
Formatos de disco MP3 suportados 25
Manutenção 25

12 Solução de problemas 26

1 Importante

Segurança

Conheça os símbolos de segurança

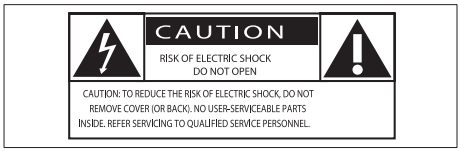

Este 'raio' indica a presença de material sem isolamento no interior do aparelho que pode causar choque elétrico. Para a segurança de todas as pessoas em sua casa, não remova a tampa do produto.
O "ponto de exclamação" alerta para recursos cuja documentação fornecida deve ser cuidadosamente lida para evitar problemas de operação e manutenção.
AVISO: para reduzir o risco de incêndio ou choque elétrico, este aparelho não deve ser exposto à chuva ou umidade. Objetos que contêm líquidos, como vasos, não devem ser colocados sobre o aparelho.
CUIDADO: para evitar choque elétrico, conecte todo o pino largo do plugue à sua respectiva entrada.

Instruções de segurança importantes

1. Leia estas instruções.
2. Guarde estas instruções.
3. Preste atenção a todos os avisos.
4. Siga todas as instruções.
5. Não use este equipamento próximo à água.
6. Para limpeza, use apenas um pano seco.
7. Faça a instalação de acordo com as instruções do fabricante.
8. A instalação não deve ser feita perto de fontes de calor, como aquecedores, grades de passagem de ar quente, fogões ou outros equipamentos (incluindo amplificadores) que geram calor.
9. Proteja o fio elétrico para que não seja pisado nem comprimido, principalmente na parte dos plugues e das tomadas elétricas e na parte em que os plugues e as tomadas saem do equipamento.
10. Use somente os acessórios especificados pelo fabricante.
11. Use somente o carrinho, suporte, tripé, prateleira ou a mesa especificada pelo fabricante ou vendida com o equipamento. Se usar um carrinho, tome cuidado ao movê-lo e ao transportar o equipamento para evitar que caiam e provoquem acidentes.

12. Desconecte o equipamento durante tempestades com trovões ou quando não for usado por um longo período.
13. Todos os serviços técnicos devem ser prestados por profissionais especializados. Os serviços técnicos são necessários quando o equipamento apresenta algum tipo de avaria, como fio elétrico ou plugue danificado, líquidos derramados ou objetos caídos no interior do equipamento, equipamento exposto a chuva ou umidade, operação anormal ou queda.
14. CUIDADO com o uso de pilhas/baterias – Para evitar vazamentos nas pilhas/baterias, o que pode resultar em

danos pessoais e materiais ou danos ao aparelho:

- Instale as pilhas/baterias corretamente, conforme os símbolos + e - marcados no aparelho.
- Não misture as pilhas/baterias (antigas com novas ou de carbono com alcalinas, etc.).
- Remova as pilhas/baterias quando não utilizar o aparelho por um longo período.
- As baterias/pilhas (conjunto de pilhas ou baterias instaladas) não devem ser expostas a calor excessivo, como luz do sol ou fogo.

⑮ **O equipamento não deve ser exposto a respingos.**

⑯ **Não coloque sobre este equipamento nada que possa danificá-lo (por exemplo, objetos contendo líquidos e velas acesas).**

⑰ **Quando o plugue de ALIMENTAÇÃO ou um acoplador de aparelhos é usado como o dispositivo de desconexão, esse dispositivo deve ficar prontamente operável.**

Aviso

- Nunca remova o gabinete do aparelho.
- Não lubrifique nenhuma parte do dispositivo.
- Não coloque esse dispositivo sobre outro aparelho elétrico.
- Mantenha o dispositivo longe da luz solar direta, de chamas ou do calor.
- Não olhe para o feixe de laser dentro do dispositivo.
- Garanta a facilidade de acesso ao cabo, à tomada ou ao adaptador de energia caso seja necessário desconectar o dispositivo da tomada elétrica.

Cuidado

- O uso de controles ou ajustes ou o desempenho de procedimentos diferentes dos contidos neste documento podem resultar em exposição perigosa à radiação ou outras operações inseguras.

Aviso

Qualquer alteração ou modificação feita neste dispositivo sem a aprovação expressa da Philips Consumer Lifestyle poderá anular a autoridade do usuário para operar o equipamento.

Be responsible
Respect copyrights

A criação de cópias não autorizadas de materiais protegidos contra cópia, incluindo programas de computador, arquivos, transmissões e gravações sonoras, pode representar uma violação a direitos autorais e constitui um crime. Este equipamento não deve ser usado para tais propósitos.

Seu produto foi projetado e fabricado com materiais e componentes de alta qualidade, que podem ser reciclados e reutilizados.

Nunca descarte o seu produto junto com outros tipos de lixos domésticos. Procure informar-se a respeito das regras locais de coleta seletiva de produtos elétricos e eletrônicos e de pilhas/baterias. O descarte correto desses produtos ajuda a prevenir consequências potencialmente negativas para o meio ambiente e para a saúde humana.

Seu produto contém pilhas/baterias que não podem ser descartadas com o lixo doméstico convencional.

Procure informar-se a respeito das regras locais de coleta seletiva de pilhas/baterias. O descarte correto de pilhas/baterias ajuda a prevenir conseqüências potencialmente negativas para o meio ambiente e para a saúde humana.

Visite www.recycle.philips.com para obter mais informações sobre o centro de reciclagem mais próximo.

Informações ambientais

Todas as embalagens desnecessárias foram eliminadas. Procuramos facilitar a separação do material da embalagem em três categorias: papelão (caixa), espuma de poliestireno (proteção) e polietileno (sacos, folhas protetoras de espuma).

O seu sistema consiste em materiais que poderão ser reciclados e reutilizados se forem desmontados por uma empresa especializada. Observe a legislação local referente ao descarte de material de embalagem, baterias descarregadas e equipamentos antigos.

Este aparelho inclui este rótulo:

Nota

- A placa do modelo está localizada na parte posterior do aparelho.

2 Seu Mini Hi-Fi System

Parabéns pela aquisição e seja bem-vindo à Philips! Para aproveitar o suporte que a Philips oferece, registre seu produto em www.philips.com/welcome.

Introdução

Com este aparelho, você pode ouvir áudio de discos, dispositivos USB, dispositivos Bluetooth ou dispositivos externos. Também é possível curtir estações de rádio nele.
Para aprimorar o som, o aparelho oferece os seguintes efeitos sonoros:

- Controle de som digital (DSC)
- Dynamic Bass Boost (DBB)
- Efeitos de DJ
- Aprimoramento do NX Bass

O aparelho suporta os seguintes formatos de mídia:

Conteúdo da caixa

Verifique e identifique o conteúdo da embalagem:

- 1 unidade principal
- 1 caixa acústica
- Controle remoto com duas pilhas AAA
- 1 antena de fio FM
- 1 antena de quadro AM
- Guia rápido

Visão geral da unidade principal

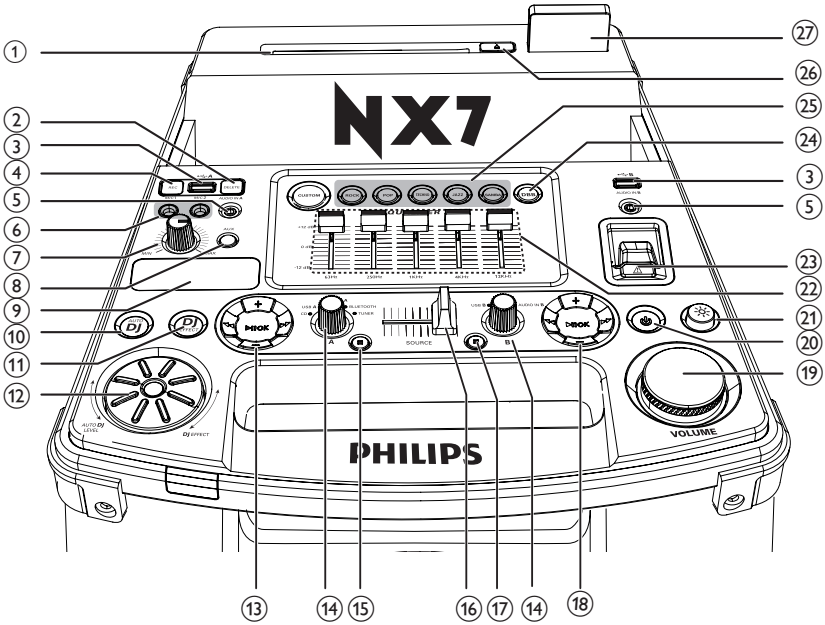

① Abertura para disco

② DELETE
- No modo USB A, excluir os arquivos de áudio armazenados em um dispositivo USB.

③ ⭠ A/B
- Tomadas para dispositivos de armazenamento em massa USB.

④ REC
- Grava em um dispositivo USB.

⑤ AUDIO IN A/B
- Entrada de áudio (3,5 mm) para dispositivo de áudio externo.

⑥ MIC 1/2 (Portas de microfone)
- Entrada para microfone.

⑦ MIC - Botão de volume
- Gire para ajustar o volume do microfone.

⑧ AUX
- Seleciona uma fonte de áudio de DVD, PC, TV ou GAME.

⑨ Display
- Mostra o status.

⑩ AUTO DJ
- No modo USB A, aplica efeito AUTO DJ automaticamente.

⑪ DJ EFFECT
- No modo Disc/USB A/Bluetooth/ Tuner/Audio in A, aplica efeitos de DJ manualmente.

⑫ DJ EFFECT - botão
- Aumenta/diminui o efeito DJ e de AUTO DJ.

⑬ Painel de controle de reprodução (esquerdo)
- Controle de reprodução para os modos **Source A** (incluindo modos

Disc, USB A, Bluetooth, Tuner e Audio in A).

⑭ **Botão de seleção de fontes**
- Seleciona uma fonte.

⑮ ■ **(esquerdo)**
- No modo Disc/USB A, interrompe a reprodução.
- No modo Disco/USB A, apaga programas.
- Sai do processo de gravação.
- No modo Tuner, alterne entre as bandas de FM e AM.

⑯ **CROSS FADER ASSIGN**
- Ajusta o balanço do canal esquerdo/direito durante a reprodução.

⑰ ■ **(direito)**
- No modo USB B, interrompe a reprodução.

⑱ **Painel de controle de reprodução (direito)**
- Controle reprodução para os modos **Source B** (incluindo os modos USB B e Audio in B).

⑲ **Botão de volume**
- Gira para aumentar/diminuir o volume.

⑳ ⏻
- Liga o aparelho ou o alterna para o modo de espera.

㉑ ☼
- Ativa ou desativa o efeito de iluminação do alto-falante.

㉒ **Equalizador personalizado**
- Move as barras deslizantes para ajustar as definições do equalizador para cada um dos cinco intervalos de frequência.

㉓ **Botão NX Bass**
- Ativa o efeito NX Bass.

㉔ **DBB**
- Ativa/Desativa o reforço dinâmico de graves.

㉕ **Teclas de efeito sonoro**
- Seleciona uma configuração do equalizador de som.

㉖ ⏏
- Abre ou fecha o slot de disco.

㉗ **Indicador do Bluetooth**

Visão geral do controle remoto

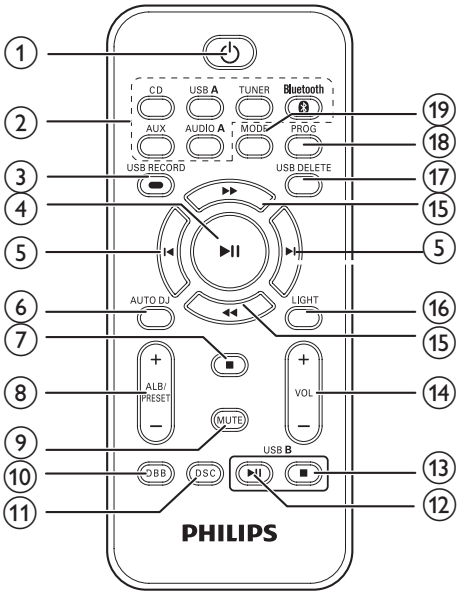

① ⏻
- Liga o aparelho ou o alterna para o modo de espera.

② **Botões de seleção de origem**
- Seleciona uma fonte.

③ **USB RECORD**
- Grava em um dispositivo USB.

④ ▶II
- No modo Disc/USB A/Bluetooth, inicia ou interrompe a reprodução.

⑤ ⏮ / ⏭
- No modo Disc/USB A/Bluetooth, pula para a próxima faixa/faixa anterior.

⑥ AUTO DJ
- No modo USB A, aplica automaticamente o efeito AUTO DJ.

⑦ ■
- No modo Disc/USB A, interrompe a reprodução.
- No modo Disco/USB A, apaga programas.
- Sai do processo de gravação.

⑧ ALB/PRESET+/-
- Pula para o álbum anterior/seguinte.
- Seleciona uma estação de rádio pré-sintonizada.

⑨ MUTE
- Silencia/ativa o volume.

⑩ DBB
- Ativa/Desativa o reforço dinâmico de graves.

⑪ DSC
- Seleciona uma configuração do equalizador de som.

⑫ USB B ▶❚❚
- No modo USB B, inicia ou pausa a reprodução.

⑬ USB B ■
- No modo USB B, interrompe a reprodução.

⑭ VOL +/-
- Ajusta o volume.

⑮ ◀◀ / ▶▶
- Ajusta a radiofrequência.
- No modo Disc/USB A, faz busca em uma faixa.

⑯ LIGHT
- Ativa ou desativa o efeito de iluminação do alto-falante.

⑰ USB DELETE
- No modo USB A, exclui arquivos de áudio armazenados em um dispositivo de armazenamento USB.

⑱ PROG
- Programa faixas.
- Programa estações de rádio.

⑲ MODE
- No modo Disc/USB A, seleciona "repetir reprodução" ou "reprodução aleatória".

3 Conectar

Conectar a antena FM

Conectar a antena FM fornecida à entrada **FM** na parte posterior da unidade principal.

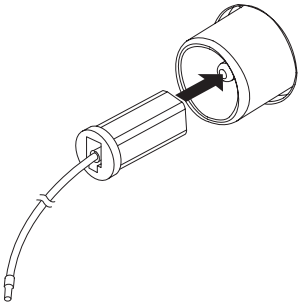

Conectar a antena AM

1 Monte a antena de quadro AM.

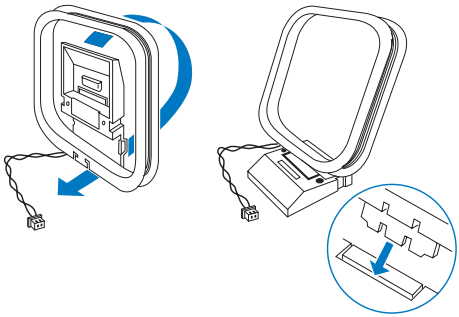

2 Conecte a antena de quadro AM à entrada **AM** na parte posterior da unidade principal. Ajuste a posição da antena para obter a melhor recepção.

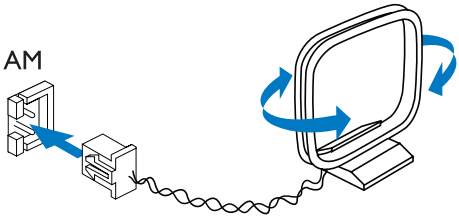

Conectar as caixas acústicas

Nota

- Para um som ideal, use somente as caixas acústicas fornecidas.
- Conecte somente caixas acústicas com impedância do mesmo nível ou superior ao das caixas acústicas fornecidas. Consulte a seção Especificações neste manual.

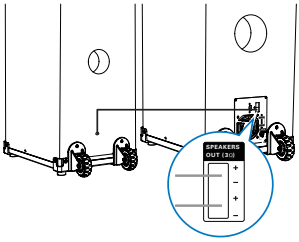

Conectar as caixas acústicas

Insira os fios da caixa acústica completamente nas **SPEAKER OUT** tomadas.

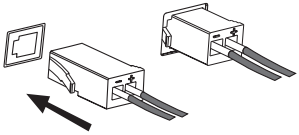

Conecte o LED da caixa acústica

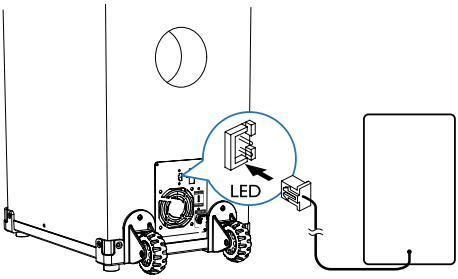

1 Procure uma entrada LED na parte posterior da unidade principal.

2 Insira o conector do cabo LED à entrada LED.

Conectar à rede elétrica

1 Caso a tensão da fonte de energia seja de 110 V a 127 V, ajusta o seletor de tensão (localizado no painel traseiro da unidade) para 110 V a 127 V.

2 Conecte o plugue de energia AC à tomada.

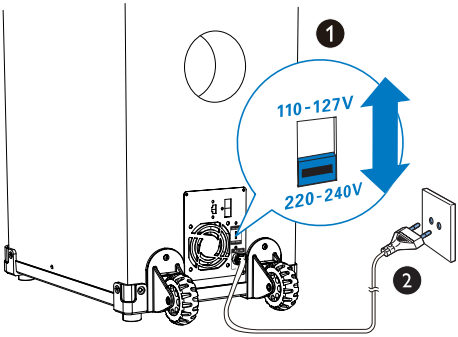

Cuidado

- Risco de danos ao produto! Verifique se a tensão da fonte de alimentação corresponde à tensão definida no seletor de tensão na parte posterior da unidade.
- Antes de se conectar à energia AC, verifique se todas as outras conexões foram estabelecidas.

Dica

- Quando você não estiver utilizando nem transportando a unidade, mantenha o cabo de energia organizado e acima do chão, coloque o cabo de alimentação com um prendedor de cabos no painel traseiro da unidade principal.

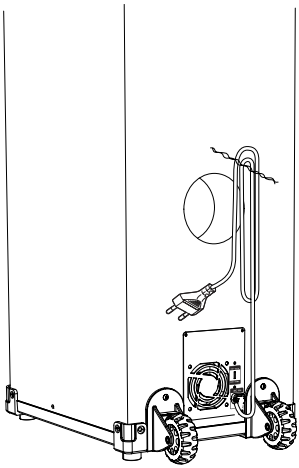

4 Primeiros passos

Cuidado

- O uso de controles ou ajustes ou o desempenho de procedimentos diferentes dos contidos neste documento podem resultar em exposição perigosa à radiação ou outras operações inseguras.

Siga sempre as instruções contidas neste capítulo, respeitando a seqüência.
Ao entrar em contato com a Philips, você será solicitado a fornecer os números do modelo e de série do equipamento, localizados na parte inferior do próprio equipamento. Escreva os números aqui:
Nº do modelo _____
Nº de série _____

Preparar o controle remoto

Nota

- Risco de explosão! Mantenha as pilhas distantes do calor, da luz do sol ou do fogo. Não incinere as pilhas.
- Há perigo de explosão caso a pilha seja substituída incorretamente. Substitua somente por tipo igual ou equivalente.

Para substituir a bateria do controle remoto:

1 Abra o compartimento da bateria.
2 Insira duas pilhas do tipo AAA observando a polaridade correta (+/-), conforme indicado.
3 Feche o compartimento da bateria.

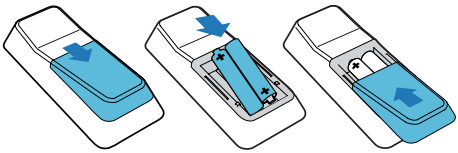

Nota

- Se você não for usar o controle remoto durante um período longo, retire as pilhas.
- Não use combinações de pilhas novas e antigas ou de diferentes tipos.
- As pilhas contêm substâncias químicas que exigem cuidados especiais em seu descarte.

Ligar

Pressione ⏻.
↳ O aparelho alterna para a última origem selecionada.

Alternar para o modo de espera

Pressione ⏻ para alternar o aparelho para o modo de espera.
↳ A luz de fundo no display acende.

5 Reproduzir a partir de um disco ou USB

Reproduzir um disco

1 Pressione **CD** para selecionar a origem de disco.

2 Insira um disco na bandeja, com o lado impresso voltado para cima.

3 Pressione ▶❚❚ para iniciar a reprodução.
- Para pausar/reiniciar a reprodução, pressione ▶❚❚.
- Para interromper a reprodução, pressione ■.
- Para selecionar outra faixa, pressione ❙◀ / ▶❙.
- Para selecionar um álbum, pressione **ALB/PRESET+/-**.
- Para pesquisar em uma faixa, pressione e segure ◀◀ / ▶▶ e solte para retornar à reprodução normal.

Reproduz a partir de um dispositivo USB A

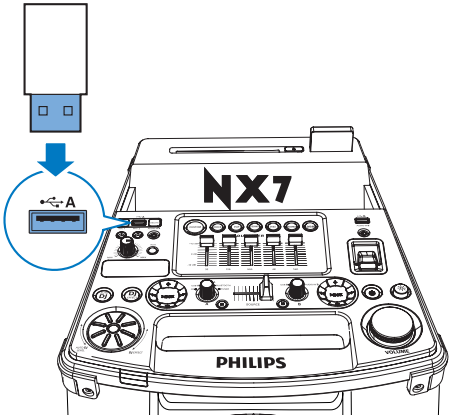

Nota

- Para ser reproduzido, verifique se os formatos dos arquivos de áudio do dispositivo USB são compatíveis.

1 Insira a tomada USB do dispositivo na entrada ⭠ A.

2 Pressione **USB A** para selecionar USB A como fonte.

3 Deslize o **CROSS FADER ASSIGN** para sua extrema esquerda.

4 Pressione **ALB/PRESET+/-** para selecionar um álbum.

5 Pressione ❙◀ / ▶❙ para selecionar um arquivo de áudio.

6 Pressione ▶❚❚ para iniciar a reprodução.
- Para pausar/reiniciar a reprodução, pressione ▶❚❚.
- Para interromper a reprodução, pressione ■.
- Para pesquisar em um arquivo de áudio, pressione e segure ◀◀ / ▶▶ e solte para retornar à reprodução normal.

Reproduzir de um dispositivo USB B

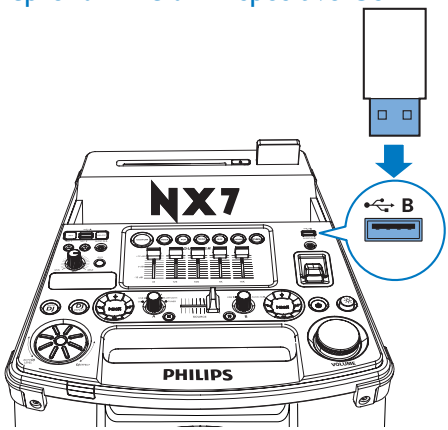

1 Insira a tomada USB do dispositivo na entrada ⭠ B.

2 Gire o botão de fonte para selecionar a fonte **USB B**.

3 Deslize o **CROSS FADER ASSIGN** para sua extrema direita.

4 Use o painel de reprodução de controle (direito) na parte superior da unidade principal para reprodução:
- Para iniciar a reprodução, pressione ▶II.
- Pressione +/- para selecionar um álbum.
- Pressione ◀◀ / ▶▶ para selecionar um arquivo de áudio.
- Para pausar/reiniciar a reprodução, pressione ▶II.
- Para parar a reprodução, pressione ■ (direito) na unidade principal.
- Para pesquisar em um arquivo de áudio, pressione e segure ◀◀ / ▶▶ e solte para retornar à reprodução normal.

Excluir o conteúdo de um dispositivo USB

1 Durante a reprodução do conteúdo de um dispositivo USB, pressione I◀ / ▶I para selecionar um arquivo de áudio.
- Para excluir uma pasta de áudio, na posição de parada, pressione **ALB/ PRESET+/-** para selecionar uma pasta de áudio.

2 Pressione **USB DELETE**.
↳ Uma mensagem de confirmação é exibida.

3 Enquanto a mensagem é exibida, pressione **USB DELETE** novamente para confirmar.
- Para cancelar, pressione ■.

Nota

- A função não está disponível no modo USB B.

Opções de reprodução

Repetir a reprodução e reproduzir aleatoriamente

1 Pressione **MODE** várias vezes para selecionar:
- **REP-1**: reproduz repetidamente a faixa atual.
- **REP-ALL**: reproduz repetidamente todas as faixas.
- **SHUFFLE**: reproduz aleatoriamente todas as faixas.

2 Para retornar à reprodução normal, pressione **MODE** várias vezes até que os modos de reprodução não sejam mais exibidos.

Nota

- A reprodução aleatória não pode ser selecionada durante a reprodução de faixas programadas.
- Esta função só está disponível nos modos Disc e USB A.

Programar faixas

Você pode programar no máximo 40 faixas.

1 No modo Disc/USB A, pressione ■ para pausar a reprodução.

2 Pressione **PROG** para ativar o modo de programação.
↳ Um número de posição piscará na tela.

3 Para reproduzir faixas em MP3, pressione **ALB/PRESET+/-** e selecione um álbum.

4 Pressione ⏮ / ⏭ para selecionar um número de faixa e então, pressione **PROG** para confirmar a seleção.

5 Repita as etapas 2 a 4 para selecionar e armazenar todas as faixas a ser programadas.

6 Pressione ▶❚❚ para reproduzir a faixa programada.
- Para apagar a programação, pressione ■ duas vezes.

Nota

- A função não está disponível no modo USB B.

6 Reproduza áudio via Bluetooth

O aparelho usa a tecnologia wireless Bluetooth para transmitir músicas entre o dispositivo Bluetooth e o sistema.

Nota

- Antes de conectar um dispositivo Bluetooth a este aparelho, familiarize-se com os recursos Bluetooth do dispositivo.
- A faixa operacional de alto desempenho entre a unidade e o dispositivo emparelhado é de, aproximadamente, 10 metros (30 pés).
- Qualquer obstáculo entre a unidade e o telefone pode reduzir a faixa operacional.
- Mantenha o aparelho longe de outros dispositivos eletrônicos que podem causar interferência.

1 Pressione **Bluetooth** para ligar a função Bluetooth do aparelho.
   ↳ O indicador Bluetooth começa a piscar.

2 No modo Bluetooth, vá para **[Configurações]** (Ajustes)> **[Wireless and networks]** (Wireless e redes)> **[Bluetooth settings]** (Configurações do Bluetooth).

3 Toque em **[Bluetooth]** (Bluetooth) para ligar a função Bluetooth do dispositivo.

4 Toque em **[Search for devices]** (Pesquisar outros dispositivos).
   ↳ Uma solicitação de emparelhamento do Bluetooth será exibida.

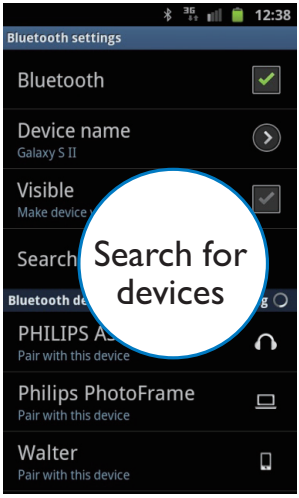

5 Toque em **[Accept]]** (Aceitar) para começar a emparelhar o dispositivo com o aparelho.

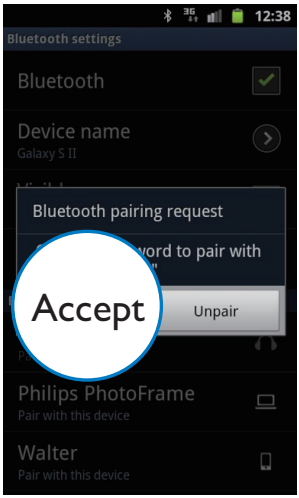

   ↳ A mensagem **[PHILIPS NTRX700]** (Philips NTRX700) é exibida.
   ↳ Se a conexão for bem-sucedida, outro ícone Bluetooth será exibido no topo da tela.

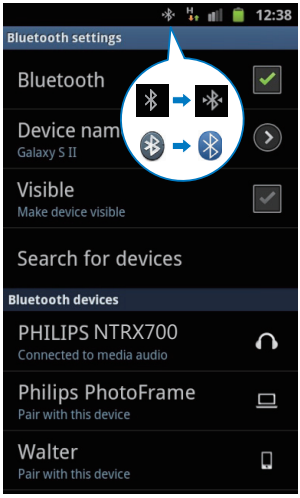

↳ Depois de estabelecer a conexão Bluetooth, é possível curtir as músicas do telefone no aparelho.

Dica

- Outros dispositivos podem ter maneiras diferentes de ativar a função Bluetooth.

7 Ouvir um dispositivo externo

Você pode ouvir um dispositivo de áudio externo usando as caixas acústicas dessa unidade.

Ouvir um MP3 player

1 Pressione **AUDIO A** várias vezes para selecionar a fonte MP3 Link.

2 Conecte um cabo de ligação de áudio de 3,5 mm (não fornecido):
- à entrada **AUDIO IN A** (3,5 mm) do aparelho.
- à entrada para fone de ouvido no MP3 player.

3 Inicie a reprodução do dispositivo (consulte o manual do usuário do dispositivo).

Dica

- Se o MP3 player estiver conectado à tomada **AUDIO IN B**, utilize o botão de seleção de fonte na unidade principal para selecionar a fonte Audio In B.

Ouvir outros dispositivos de áudio

Você pode conectar um PC ou outros dispositivos de áudio.

1 Pressione **AUX** repetidamente para selecionar DVD, PC, TV ou VIDEOGAME como fonte.

2 Conecte os cabos de áudio (branco/vermelho, não fornecidos):
- às entradas **AUX** (branca/vermelha) na parte posterior da unidade principal.
- à entrada para fone de ouvido do PC ou nas saídas de áudio de um dispositivo externo.

3 Inicie a reprodução do dispositivo (consulte o manual do usuário do dispositivo).

8 Ouvir rádio

Sintonize uma estação de rádio

1 Pressione **TUNER** no controle remoto, ou ■ (Esquerda) na unidade principal repetidamente para selecionar FM ou AM.

2 Pressione e segure as teclas ◀◀ / ▶▶.
   ↳ [SEARCH] (pesquisar) é exibido.
   ↳ O rádio sintoniza automaticamente uma estação com um sinal forte.

3 Repita a etapa 2 para sintonizar mais estações.
   - Para sintonizar uma estação com sinal fraco, pressione ◀◀ / ▶▶ repetidamente até encontrar um sinal melhor.

Programar estações de rádio manualmente

Você pode programar no máximo 30 estações de rádio FM e 10 estações de rádio AM pré-sintonizadas.

1 Sintonizar uma estação de rádio.

2 Pressione **PROG** para ativar o modo de programação.
   ↳ Um número de posição é exibido.

3 Pressione **ALB/PRESET+/-** para atribuir um número a essa estação de rádio e pressione **PROG** para confirmar.

4 Repita as etapas acima para programar outras estações.

Dica

- Para substituir uma estação programada, armazene outra estação em seu lugar.

Programar estações de rádio automaticamente

No modo sintonizador, pressione e segure **PROG** por mais de 2 segundos para ativar o modo de programação automática.
   ↳ [AUTO] (automático) é exibido.
   ↳ O aparelho armazena automaticamente as estações de rádio com sinal forte o suficiente.
   ↳ Quando todas as estações de rádio disponíveis estiverem armazenadas, a primeira estação de rádio armazenada será sintonizada automaticamente.

Selecionar uma estação de rádio pré-sintonizada

No modo sintonizador, pressione **ALB/PRESET+/-** para selecionar um número predefinido.

Dica

- Posicione a antena o mais distante possível de TVs, videocassetes ou outras fontes de radiação.
- Para obter a melhor recepção, estenda totalmente a antena e ajuste a posição.

Alterar grade de sintonia AM

Em alguns países, o intervalo de frequência de rádio AM entre canais adjacentes é de 10 kHz (9 kHz em algumas regiões).

1 Selecione o sintonizador como origem.

2 Matenha pressionado ■ por mais de cinco segundos.

↳ O intervalo de frequência é alterado para 9 kHz ou 10 kHz.

↳ Todas as estações pré-sintonizadas são apagadas e reprogramadas no modo AM.

9 Ajustar volume e efeito sonoro

Aplicar o efeito AUTO DJ

A função AUTO DJ adiciona automaticamente vários efeitos sonoros e de reprodução às suas músicas:

Efeitos	Descrição
Auto effect	Adiciona diferentes efeitos sonoros às músicas automaticamente.
Cross fade	Atenua um trecho da música e, simultaneamente, realça outro trecho da música.
Back spin	Retrocede a música até um ponto anterior.
Loop	Repete a reprodução de uma seção da música.
Beat box	Adiciona efeitos de beat box à música.
Voice sampling	Adiciona um som durante a reprodução.

- Para aplicar efeitos AUTO DJ, pressione **AUTO DJ** repetidamente para selecionar:
  - [METAL] (Metal)
  - [PARTY] (Festa)
- Para desativar os efeitos AUTO DJ, pressione **AUTO DJ** repetidamente para selecionar [AUTO DJ OFF] (Desligar AUTO DJ).
- Para ajustar a frequência de ocorrência e o nível de som dos efeitos adicionados, gire o botão **DJ EFFECT**.

Nota

- Esses efeitos são adicionados para aplicação automática e aleatória.
- A função só está disponível no modo USB A.

Aplica efeitos de DJ manualmente

Você mesmo também pode adicionar efeitos de DJ predefinidos.

- Pressione **DJ EFFECT** repetidamente para selecionar os seguintes efeitos:
  - [SCRATCH] (arranhão)
  - [REVERB] (reverb)
  - [BEAT BOX] (beat box)
  - [YEAH] (yeah)
- Para desativar os efeitos de DJ, pressione **DJ EFFECT** repetidamente para selecionar [OFF] (desativar).
- Para ajustar o nível de som dos efeitos adicionados, gire o botão **DJ EFFECT**.

Nota

- A função não está disponível nos modos USB B e Audio in B.

Ajustar o volume

1 Durante a reprodução, pressione **VOL +/-** para aumentar/diminuir o volume.

Selecionar um efeito sonoro predefinido

Com o DSC (Controle de som digital), você curte efeitos de som especiais.
Durante a reprodução, pressione **DSC** repetidamente para selecionar:

- [ROCK] (rock)
- [POP] (pop)
- [TECHNO] (techno)
- [JAZZ] (jazz)
- [SAMBA] (samba)

Aprimorar graves

O melhor ajuste de DBB (Reforço dinâmico de graves) é gerado automaticamente para cada seleção de DSC. Você pode selecionar manualmente o ajuste de DBB mais adequado ao ambiente.

- Durante a reprodução, pressione **DBB** repetidamente para selecionar:
  - DBB 1
  - DBB 2
  - DBB 3
  - [DBB OFF] (Desligar DBB)

Aplicar NX Bass

O efeito NX Bass adiciona características nítidas e vibrantes às suas músicas com pouco ruído de fundo.

1 Abra a tampa no botão NX Bass.

2 Pressione o botão NX Bass. O som mudará em 3 etapas:
  - Etapa 1: o volume do som aumenta um nível e permanece nesse nível por 5 segundos. O painel do visor apresenta [FIRING] (iniciando);
  - Etapa 2: o volume do som diminui gradualmente ao seu nível original em 10 segundos. O painel do visor apresenta [DISCHARGING] (finalizando);
  - Etapa 3: o volume do som fica no nível normal por 40 segundos. O painel do visor apresenta [RECHARGING] (recarregando).

Nota

- Para reativar o efeito NX Bass, pressione o botão novamente depois que as 3 etapas forem completadas.

Controles de ajuste do equalizador

O Equalizador personalizado permite que você aumente/diminua o ganho dos intervalos de frequência específicos e ajuste a saída de áudio segundo as suas preferências.

- Move as barras deslizantes para ajustar as definições do equalizador para cada um dos cinco intervalos de frequência.

Silenciar o som

Durante a reprodução, pressione **MUTE** para silenciar/ativar o som.

10 Outras funções

Mixagem de som

Você pode reproduzir a partir de uma fonte **Source A** (modo Disc/USB A/Bluetooth/Tuner/Audio in A) e de uma fonte **Source B** (modo USB B/Audio in B) simultaneamente.

1 Reproduzir a partir de uma fonte **Source A**.
   - Disc - selecione o modo Disc e insira um disco. Selecione uma faixa e inicie a reprodução.
   - Tuner - sintonize uma estação de rádio.
   - Audio in A - selecione uma fonte Audio in A e, em seguida, conecte e inicie a reprodução de um dispositivo externo.
   - USB A - selecione o modo USB A e conecte um dispositivo USB a uma entrada ⭠ A. Selecione uma faixa e inicie a reprodução.
   - Bluetooth - conecte e reproduza a partir de um dispositivo Bluetooth.

2 Reproduzir a partir de uma fonte **Source B** (modo Audio in B/USB B).
   - Audio in B - selecione uma fonte Audio in B e, em seguida, conecte e inicie a reprodução de um dispositivo externo.
   - USB B- selecione o modo USB B e conecte um dispositivo USB B a uma entrada ⭠ B. Selecione uma faixa e inicie a reprodução.

3 Utilize o **CROSS FADER ASSIGN** para ajustar o balanço do canal esquerdo/direito durante a reprodução.

Gravação USB

Faixas de CDs de áudio, arquivos MP3, rádio e áudio de dispositivos externos são gravados no formato .MP3.
Ao gravar pela primeira vez em um dispositivo USB, uma pasta será criada automaticamente no dispositivo USB. Sempre que você gravar em um dispositivo USB, os arquivos gravados serão armazenados em uma subpasta dessa pasta. Os arquivos e subpastas são nomeados numericamente, na ordem em que são criados.

Nota

- Essa função só está disponível para a entrada ⭠ A.

Gravar em um dispositivo USB

1 Conecte um dispositivo USB à entrada ⭠ A.

2 Prepare a origem a ser gravada.
   - Disco - selecione a origem disco e insira um disco. Você pode selecionar uma faixa para iniciar a gravação.
   - Rádio - sintonize uma estação de rádio.
   - AUDIO IN/AUX (Entrada de áudio/auxiliar) - selecione a fonte Audio in/AUX e, em seguida, conecte e inicie a reprodução de um dispositivo externo. Karaokê - cantar durante o karaokê.
   - **USB B** - conecte um dispositivo USB "fonte" à entrada ⭠ B. Gire o botão de seleção de fonte para selecionar a fonte **USB B** e selecione um arquivo de áudio a ser reproduzido.

3 Pressione **USB RECORD** para iniciar a gravação.
   - Para o modo Disc, pressione **USB RECORD** repetidamente para selecionar:

   Ⓐ [REC ONE] (gravar um): a primeira faixa/faixa atual é gravada.

Ⓑ [REC ALL] (gravar tudo): todas as faixas/faixas restantes são gravadas.

↳ A reprodução inicia automaticamente do início do disco/faixa selecionada e a gravação é iniciada.

- Para interromper a gravação, pressione ■.

Nota

- Se o dispositivo USB não tiver memória suficiente para armazenar os arquivos de áudio, será exibida uma mensagem indicando que a memória está cheia.
- Esta função não está disponível em modo Mix sound.
- Esta função não está disponível quando os efeitos **AUTO DJ** ou **DJ EFFECT** são aplicados.

Karaokê

Você pode conectar um microfone e cantar com a origem da música.

1 Gire o botão de volume **MIC** até o nível mínimo.

2 Conecte um microfone a uma porta de microfone **MIC 1/2** na unidade.

3 Pressione **CD**, **TUNER**, **USB A**, **AUDIO A** ou **AUX** para selecionar a fonte e iniciar a reprodução.

4 Cante pelo microfone.
   - Para ajustar o volume da origem, pressione **VOL +/-**.
   - Para ajustar o volume do microfone, gire o botão de volume **MIC**.

11 Informações do produto

Nota

- As informações do produto estão sujeitas a alterações sem aviso prévio.

Especificações

Amplificador

Potência total de saída:	1100 W (RMS)
Resposta em frequência	60 Hz - 16kHz
Relação de sinal/ruído	> 65 dBA
Aux In/Mp3 Link	1500 mV/2000 mV

Disco

Tipo de laser	Semicondutor
Diâmetro do disco	12 cm/8 cm
Discos suportados	CD-DA, CD-R, CD-RW, CD de MP3
DAC de áudio	24 bits / 44,1 kHz
Distorção harmônica total	<1%
Resposta em frequência	60 Hz -16 kHz
Relação sinal/ruído	> 65 dBA

Alto-falantes

Impedância do alto-falante	2 x 3ohm

Sintonizador

Faixa de sintonia	FM: 87,5 - 108 MHz; AM: 531 - 1602 kHz (9 KHz); 530 - 1700 KHz (10 KHz)
Grade de sintonia	100 KHz (FM); 9 KHz/10 KHz (AM)
Número de pré-sintonias	30 FM, 10 AM
FM	fio - 75 ohm
AM	antena de quadro

Informações gerais

Alimentação AC	110 V - 127/220 V-240 V, 50/60 Hz
Consumo de energia em operação	170 W
Consumo de energia no modo de espera	35 W
USB Direct	Versão 2.0/1.1
Porta USB	DC 5V, 500mA
Dimensões Unidade principal (L x A x P)	390 x 1137 x 477 mm
Peso (sem as caixas acústicas)	26,2 kg

Informações sobre reprodução USB

Dispositivos USB compatíveis:

- Memória flash USB (USB 2.0)
- Players flash USB (USB 2.0)
- cartões de memória (requerem um leitor de cartão adicional para funcionar com este aparelho)

Formatos suportados:

- USB ou formato de arquivo de memória FAT12, FAT16, FAT32 (tamanho do setor: 512 bytes)
- Taxa de bits de MP3 (taxa de dados): 32-320Kbps e taxa de bits variável

- Aninhamento de diretórios em até oito níveis
- Número de álbuns/pastas: máximo 99
- Número de faixas/títulos: no máximo 999
- Etiqueta ID3 v1.2 ou posterior
- Nome do arquivo em Unicode UTF8 (tamanho máximo: 128 bytes)

Formatos não suportados:

- Álbuns vazios: é um álbum que não contém arquivos MP3, e não será exibido no display.
- Os formatos de arquivo não suportados são ignorados. Por exemplo, documentos do Word (.doc) ou arquivos MP3 com extensão .dlf são ignorados e não são reproduzidos.
- Arquivos de áudio AAC, WAV, PCM
- Arquivos WMA

Formatos de disco MP3 suportados

- ISO9660, Joliet
- Número máximo de títulos: 999 (dependendo do tamanho do nome do arquivo)
- Número máximo de álbuns: 99
- Freqüências de amostragem suportadas: 32 kHz, 44,1 kHz, 48 kHz
- Taxas de bits suportadas: 32 a 320 (kbps), taxas de bits variáveis
- Etiqueta ID3 v1.2 ou posterior
- Aninhamento de diretórios em até oito níveis

Manutenção

Limpeza do gabinete

- Use um pano macio levemente umedecido com uma solução suave de detergente. Não use soluções que contenham álcool, destilados, amônia ou abrasivos.

Limpeza de discos

- Quando um disco ficar sujo, limpe-o com uma flanela. Passe a flanela a partir do centro do disco para fora.

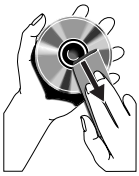

- Não use solventes como benzina, diluentes, produtos de limpeza disponíveis no mercado nem sprays antiestáticos destinados a discos analógicos.

Limpeza da lente do disco

- Após um período de uso prolongado, sujeira ou poeira pode ficar acumulada na lente do disco. Para garantir a boa qualidade da reprodução, limpe a lente do disco com o Limpador de Lentes para CD Philips ou outro limpador disponível no mercado. Siga as instruções fornecidas com o limpador.

12 Solução de problemas

Cuidado

- Nunca remova a tampa do aparelho.

Para manter a garantia válida, nunca tente consertar o aparelho por conta própria.
Se tiver problemas ao usar o aparelho, verifique os seguintes pontos antes de solicitar atendimento: Se o problema persistir, acesse o site da Philips em (www.philips.com/support).
Ao entrar em contato com a Philips, esteja próximo ao aparelho e tenha em mãos os números do modelo e de série.

Sem energia

- Verifique se o plugue do fio elétrico AC do aparelho está devidamente conectado.
- Verifique se há energia na tomada AC.
- Para economizar energia, o aparelho entra automaticamente no modo de espera 15 minutos após o fim de uma reprodução e se nenhuma operação for executada.

Sem som ou som deficiente

- Ajuste o volume.
- Verifique se as caixas acústicas estão conectadas corretamente.
- Verifique se os fios da caixa acústica estão presos.

As saídas de som esquerda e direita estão invertidas

- Verifique as conexões das caixas acústicas e o local onde estão instaladas.

O aparelho não responde

- Desconecte o aparelho da tomada AC, reconecte-o e ligue-o novamente.

O controle remoto não funciona

- Antes de pressionar qualquer botão de função, selecione primeiro a origem correta com o controle remoto em vez de pela unidade principal.
- Reduza a distância entre o controle remoto e o aparelho.
- Insira as pilhas com as polaridades (sinais +/–) alinhadas, conforme indicado.
- Substitua as pilhas.
- Aponte o controle remoto diretamente para o sensor existente na parte frontal da unidade principal.

Nenhum disco detectado

- Insira um disco.
- Verifique se o disco foi inserido ao contrário.
- Aguarde até que a umidade e a condensação na lente evaporem.
- Troque ou limpe o disco.
- Use um CD finalizado ou um disco com formato correto.

Não é possível exibir alguns arquivos na memória flash USB

- O número de pastas ou arquivos na memória flash USB ultrapassou certo limite. Isso não é uma falha.
- Os formatos desses arquivos não são suportados.

Dispositivo USB não suportado

- O dispositivo USB é incompatível com o aparelho. Tente usar outro.

Não é possível aplicar efeitos sonoros ao reproduzir a partir de um dispositivo USB B.

- O modo USB B não é compatível com **DBB**, **DSC**, **DJ EFFECT** ou efeitos AUTO DJ.

Não é possível excluir arquivos de um dispositivo USB B.

- O modo USB B modo não suporta a função USB Delete.

Má recepção do rádio

- Aumente a distância entre o aparelho e a TV ou o videocassete.
- Se o sinal estiver muito fraco, ajuste a antena ou conecte uma antena externa para melhorar a recepção.

Evite o uso prolongado do aparelho com volume superior a 85 decibéis, pois isto poderá prejudicar a sua audição.

Recomendamos ajustar o volume a partir de um nível baixo até poder ouví-lo confortavelmente e sem distorções.
A tabela abaixo lista alguns exemplos de situações e respectivos níveis de pressão sonora em decibéis.

Nível de Decibéis	Exemplos
30	Biblioteca silenciosa, sussurros leves
40	Sala de estar, refrigerador, quarto longe do trânsito
50	Trânsito leve, conversação normal, escritório silencioso
60	Ar condicionado a uma distância de 6 m, máquina de costura
70	Aspirador de pó, secador de cabelo, restaurante ruidoso
80	Tráfego médio de cidade, coletor de lixo, alarme de despertador a uma distância de 60 cm
OS RUÍDOS ABAIXO PODEM SER PERIGOSOS EM CASO DE EXPOSIÇÃO CONSTANTE	
90	Metrô, motocicleta, tráfego de caminhão, cortador de grama
100	Caminhão de lixo, serra elétrica, furadeira pneumática
120	Show de banda de rock em frente às caixas acústicas, trovão
140	Tiro de arma de fogo, avião a jato
180	Lançamento de foguete

Informação cedida pela Deafness Research Foundation, por cortesia

CERTIFICADO DE GARANTIA NO BRASIL

Este produto é garantido pela Philips do Brasil Ltda. por um período de 12 meses contados a partir da sua data de compra. Para que a garantia tenha validade, é imprescindível a apresentação da nota fiscal de compra do produto.

1. A Philips do Brasil Ltda. assegura ao proprietário deste produto a garantia de 365 dias (90 dias de garantia legal e 275 dias de garantia adicional) contados a partir da data de compra do produto conforme expresso na nota fiscal de compra, que passa a fazer parte deste deste certificado.
2. Esta garantia perderá a validade se:
   a. O defeito apresentado for ocasionado por uso indevido ou em desacordo com o seu manual de instruções.
   b. O produto for alterado, violado ou reparado por pessoa não autorizada pela Philips.
   c. O produto for ligado a fonte de energia (rede elétrica, pilhas, bateria ect.) de características diferentes das recomendadas no manual de instruções e/ou no produto.
   d. O número de série que identifica o produto estiver de alguma forma adulterado ou rasurado.
3. Estão excluídos desta garantia defeitos decorrentes do descumprimento do manual de instruções do produto, de casos fortuitos ou de força maior, bem como aqueles causados por agentes da natureza e acidentes.
4. Excluem-se igualmente desta garantia defeitos recorrentes do uso regular dos produtos em serviços não domésticos/residenciais ou em desacordo com as recomendações de uso descritas no manual do produto.
5. Nos municípios onde não exista posto de assistência técnica autorizada Philips, as despesas de transporte do produto e/ou do técnico autorizado correrão por conta do consumidor requerente do serviço.
6. A garantia não é válida se o produto necessitar de modificações ou adaptações para habilitá-lo a funcionar em qualquer outro país que não aquele para o qual foi designado, fabricado, aprovado e/ou autorizado ou tenha sofrido qualquer dano decorrente deste tipo de modificação.

Woox Innovations Indústria Eletrônica Ltda.

No Brasil, para informações adicionais sobre o produto, entre em contato com o CIC – Centro de Informações ao Consumidor através dos telefones (11) 2926 -0870 (Grande São Paulo) e 0800-014 -8080 (Demais localidades).

Horário de atendimento: de segunda a sexta-feira, das 8h às 20h e sábados das 8h às 13h.

Visite também nossa página de suporte ao consumidor no website www.philips.com.br/suporte, onde está disponível a lista completa e atualizada das assitências técnicas autorizadas Philips.

Lista de Serviço Autorizado - Brasil

ACRE

CRUZEIRO DO SUL	68-33227216
RIO BRANCO	68-32217642

ALAGOAS

ARAPIRACA	82-35222367
MACEIO	82-32417237
PALMEIRA DOS INDIOS	82-34213452
UNIAO DOS PALMARES	82-32811305

AMAPA

MACAPA	96-32175934

AMAZONAS

MANAUS	92-36633366
MANAUS	92-32324252

BAHIA

BARREIRAS	77-36113854
CAMACARI	71-36219447
CRUZ DAS ALMAS	75-36212839
EUNAPOLIS	73-32815181
FEIRA DE SANTANA	75-32232882
GUANAMBI	77-34512791
ILHEUS	73-32315995
IRECE	74-36410202
ITABUNA	73-36137777
JEQUIE	73-35254141
JUAZEIRO	74-36116456
LAURO DE FREITAS	71-33784021
PAULO AFONSO	75-32811349
RIBEIRA DO POMBAL	75-32761853
SALVADOR	71-32473659
SALVADOR	71-32072070
SALVADOR	71-33356233
SENHOR DO BONFIM	74-35413143
SERRINHA	75-32611794
SANTO ANTONIO DE JESUS	75-36314470
TEIXEIRA DE FREITAS	73-30111600
VITORIA DA CONQUISTA	77-34221917

CEARÁ

CRATEUS	88-36910019
FORTALEZA	85-40088555
IGUATU	88-35810512
ITAPIPOCA	88-36312030
JUAZEIRO DO NORTE	88-35871973
SOBRAL	88-36110605
TIANGUA	88-36713336
UBAJARA	88-36341233

DISTRITO FEDERAL

BRASILIA	61-33549615
BRASILIA	61-34451991

ESPIRÍTO SANTO

CACHOEIRA DE ITAPEMIRIM	28-35223524
COLATINA	27-37222288
GUARAPARI	27-33614355
LINHARES	27-33715052
SAO MATEUS	27-37635597
VILA VELHA	27-32891233
VITORIA	27-32233899

GOIÁS

ANAPOLIS	62-33243562
CALDAS NOVAS	64-34532878
CATALAO	64-34412786
FORMOSA	61-36318166
GOIANESIA	62-33534967
GOIANIA	62-32510933
GOIANIA	62-32292908
JATAI	64-36363638
LUZIANIA	61-36228519
TRINDADE	62-35051505
URUACU	62-33571285

MARANHÃO

ACAILANDIA	99-35381889
BACABAL	99-36212794
CAXIAS	99-35212377
CODO	99-36612942
IMPERATRIZ	99-35232906
PEDREIRAS	99-36423142
SANTA INES	98-36537553
SAO JOSE DE RIBAMAR	98-32241581
SAO LUIS	98-33122976

MATO GROSSO

BARRA DO GARCAS	66-34011394
CUIABA	65-33176464
LUCAS DO RIO VERDE	65-35491333
RONDONOPOLIS	66-34233888
VARZEA GRANDE	65-36826502

MATO GROSSO DO SUL

CAMPO GRANDE	67-33831540
DOURADOS	67-34217117

MINAS GERAIS

ARAGUARI	34-32416026
ARAXA	34-36611132
ARCOS	37-33513455
BELO HORIZONTE	31-32254066
BETIM	31-35322088
BOM DESPACHO	37-35222511
CONTAGEM	31-33912994
CORONEL FABRICIANO	31-38411804
DIVINOPOLIS	37-32212353
ELOI MENDES	35-32641245
GOVERNADOR VALADARES	33-32716040
GUAXUPE	35-35514124
IPATINGA	31-38222332
ITABIRA	31-38316218
ITAJUBA	35-36211315
ITAUNA	37-32412468
JOAO MONLEVADE	31-38512909
JUIZ DE FORA	32-32151514
LAVRAS	35-38210550
MANHUACU	33-33314735
MONTE CARMELO	34-38422082
MONTES CLAROS	38-32218925
MURIAE	32-37224334
PASSOS	35-35214342
PATOS DE MINAS	34-38222588
POCOS DE CALDAS	35-37224618
PONTE NOVA	31-38172486
POUSO ALEGRE	35-34212120
SAO JOAO DEL REI	32-33718306
SAO SEBASTIAO DO PARAISO	35-35313094
SETE LAGOAS	31-37718570
TEOFILO OTONI	33-35225831
UBA	32-35323626
UBERABA	34-33332520
UBERLANDIA	34-32123636
VARGINHA	35-32216827
VICOSA	31-38918000

PARÁ

ALTAMIRA	91-35154349
ANANINDEUA	91-32354831
BELEM	91-32421090
BELEM	91-32542424
CAPANEMA	91-34621100
MARABA	94-33215574
PARAGOMINAS	91-30110778
SANTAREM	93-35235322
TUCURUI	94-37871140

PARAÍBA

CAMPINA GRANDE	83-33212128
GUARABIRA	83-32711159
JOAO PESSOA	83-32469689

PARANÁ

ARAPONGAS	43-32521606
CASCAVEL	45-32254005
CIANORTE	44-36292842
CURITIBA	41-32648791
FOZ DO IGUACU	45-35234115
IRATI	42-34221337
LONDRINA	43-33210077
MARINGA	44-32264620
PARANAGUA	41-34235914
PARANAVAI	44-34234711
PATO BRANCO	46-32242786
PONTA GROSSA	42-30275061
RIO NEGRO	47-36450251
SANTO ANTONIO DA PLATINA	43-35341809
UMUARAMA	44-30561485

A lista completa e atualizada dos nossos postos autorizados está disponível no site www.philips.com.br/suporte

LISTA DE SERVIÇO AUTORIZADO - BRASIL

PERNAMBUCO

CAMARAGIBE	81-34581246
CARUARU	81-37220235
GARANHUNS	87-37610085
PAULISTA	81-34331142
RECIFE	81-34656042
RECIFE	81-32286123
SAO LOURENCO DA MATA	81-35253369
SERRA TALHADA	87-38311401

PIAUÍ

PARNAIBA	86-33222877
TERESINA	86-32230825
TERESINA	86-32214618

RIO DE JANEIRO

BARRA DO PIRAI	24-24437745
BELFORD ROXO	21-27795797
BOM JESUS DO ITABAPOANA	22-38312216
CABO FRIO	22-26451819
CAMPOS DOS GOYTACAZES	22-27221499
DUQUE DE CAXIAS	21-27711508
ITAGUAI	21-26886491
ITAPERUNA	22-38236825
MAGE	21-26333342
NITEROI	21-26220157
NOVA FRIBURGO	22-25227692
PETROPOLIS	24-22454997
RESENDE	24-33550101
RIO DE JANEIRO	21-24264702
RIO DE JANEIRO	21-25892030
RIO DE JANEIRO	21-25096851
RIO DE JANEIRO	21-24315759
RIO DE JANEIRO	21-33810711
SAO GONCALO	21-27013214
TERESOPOLIS	21-27439467

RIO GRANDE DO NORTE

MOSSORO	84-33164448
NATAL	84-32132345
PAU DOS FERROS	84-33512334

RIO GRANDE DO SUL

BAGE	53-32411295
BENTO GONCALVES	54-34526825
CANELA	54-32821551
CAXIAS DO SUL	54-30211808
ERECHIM	54-33211933
FARROUPILHA	54-32683603
FREDERICO WESTPHALEN	55-37441850
GRAVATAI	51-30422830
IJUI	55-33327766
LAJEADO	51-37145155
MARAU	54-33424571
MONTENEGRO	51-36324187
NOVO HAMBURGO	51-35823191
OSORIO	51-36632524
PASSO FUNDO	54-33111104
PELOTAS	53-32223633
PORTO ALEGRE	51-32226941
PORTO ALEGRE	51-33256653
RIO GRANDE	53-32323211
SANTA CRUZ DO SUL	51-37153048
SANTA MARIA	55-30282235
SANTA ROSA	55-35128982
TRES DE MAIO	55-35358727
VACARIA	54-32311396
VENANCIO AIRES	51-37411443

RONDÔNIA

CACOAL	69-34431415
PORTO VELHO	69-32273377

RORAIMA

BOA VISTA	95-32249605

SANTA CATARINA

ARARANGUA	48-35220304
BALNEARIO CAMBORIU	47-33630706
BLUMENAU	47-33233907
BRUSQUE	47-33557518
CANOINHAS	47-36223615
CHAPECO	49-33221144
CONCORDIA	49-34423704
CRICIUMA	48-21015555
CURITIBANOS	49-32410851
FLORIANOPOLIS	48-32049700
ITAJAI	47-33444777
JARAGUA DO SUL	47-33722050
JOACABA	49-35220418
JOINVILLE	47-34331146
LAGES	49-32244414
LAGUNA	48-36443153
RIO DO SUL	47-35211920
RIO NEGRINHO	47-36440979
SAO MIGUEL DO OESTE	49-36220026
TUBARAO	48-36261651

SÃO PAULO

AGUAS DE LINDOIA	19-38241524
AMERICANA	19-34062914
AMPARO	19-38072674
ARACATUBA	18-36218775
ARARAQUARA	16-33368710
ASSIS	18-33242649
ATIBAIA	11-44118145
AVARE	14-37322142
BARRETOS	17-33222742
BAURU	14-31049551
BIRIGUI	18-36416376
BOTUCATU	14-38134090
CAMPINAS	19-37372500
CATANDUVA	17-35232524
CRUZEIRO	12-31433859
DIADEMA	11-40430669
FERNANDOPOLIS	17-34423752
FRANCA	16-37223898
GUARATINGUETA	12-31335030
GUARULHOS	11-24431153
IBITINGA	16-33417665
INDAIATUBA	19-38753831
ITAPETININGA	15-32710936
ITAQUAQUECETUBA	11-46404162
ITU	11-40230188
ITUVERAVA	16-37293365
JALES	17-36324479
JAU	14-36222117
JUNDIAI	11-39644284
LEME	19-35713528
LIMEIRA	19-34413286
LINS	14-35227283
MARILIA	14-34547437
MATAO	16-33821046
MAUA	11-45145233
MOGI DAS CRUZES	11-47941814
MOGI GUAÇU	19-38181171
OSASCO	11-36837343
OURINHOS	14-33225457
PIRACICABA	19-34340454
PORTO FERREIRA	19-35851891
PRESIDENTE PRUDENTE	18-39161028
REGISTRO	13-38212324
RIBEIRAO PRETO	16-36368156
SALTO	11-40296563
SANTO ANDRE	11-49905288
SANTOS	13-32272947
SAO BERNARDO CAMPO	11-41257000
SAO CAETANO DO SUL	11-42275339
SAO CARLOS	16-33614913
SAO JOAO DA BOA VISTA	19-36232990
SAO JOSE DO RIO PARDO	19-36085760
SAO JOSE DO RIO PRETO	17-32325680
SAO JOSE DOS CAMPOS	12-39239508
SAO PAULO	11-29791184
SAO PAULO	11-56676090
SAO PAULO	11-22722245
SAO PAULO	11-39757996
SAO PAULO	11-38457575
SAO PAULO	11-22966122
SAO PAULO	11-25770899
SAO PAULO	11-32222311
SAO ROQUE	11-47125635
SOROCABA	15-32241170
TABOAO DA SERRA	11-47871480
TAQUARITINGA	16-32524039
TAUBATE	12-36219080
TUPA	14-34962596
VALINHOS	19-38716629
VOTUPORANGA	17-34214940

SERGIPE

ARACAJU	79-32176080
ITABAIANA	79-34313023
LAGARTO	79-36312656

TOCANTINS

ARAGUAINA	63-34111818
GURUPI	63-33511038
PALMAS	63-32175628

Specifications are subject to change without notice
© 2013 Koninklijke Philips Electronics N.V.
All rights reserved.

NTRX700_55_UM_PT_V2.0