MP3-CD Mini Hi-Fi System

FWM575

User manual

Manual do usuário

Manual del usuario

PHILIPS

México

Es necesario que lea cuidadosamente su instructivo de manejo.

Descripción:	**Minisistema de Audio**
Modelo :	**FWM575/55**
Alimentación:	**110–127 / 220–240V~; 50–60 Hz**
Consumo:	**165W**
Importador:	**Philips Mexicana, S.A. de C.V.**
Domicilio:	**Av. La Palma No.6**
	Col. San Fernando La Herradura
	Huixquilucan
Localidad y Tel:	**Edo. de México C.P. 52784**
	Tel.52 69 90 00
Exportador:	**Philips Electronics HK, Ltd.**
País de Origen:	**China**
Nº de Serie:	_____

LEA CUIDADOSAMENTE ESTE INSTRUCTIVO ANTES DE USAR SU APARATO.

AVISO IMPORTANTE

Philips Mexicana, S.A. de C.V. no se hace responsable por daños o desperfectos causados por:

- ***Maltrato, descuido o mal uso, presencia de insectos o roedores (cucarachas, ratones etc.).***
- ***Cuando el aparato no haya sido operarado de acuerdo con el instructivo del uso, fuera de los valores nominales y tolerancias de las tensiones (voltaje), frecuencia (ciclaje) de alimentación eléctrica y las características que deben reunir las instalaciones auxiliares.***
- ***Por fenómenos naturales tales como: temblores, inundaciones, incendios, descargas eléctricas, rayos etc. o delitos causados por terceros (choques asaltos, riñas, etc.).***

CAUTION

Use of controls or adjustments or performance of procedures other than herein may result in hazardous radiation exposure or other unsafe operation.

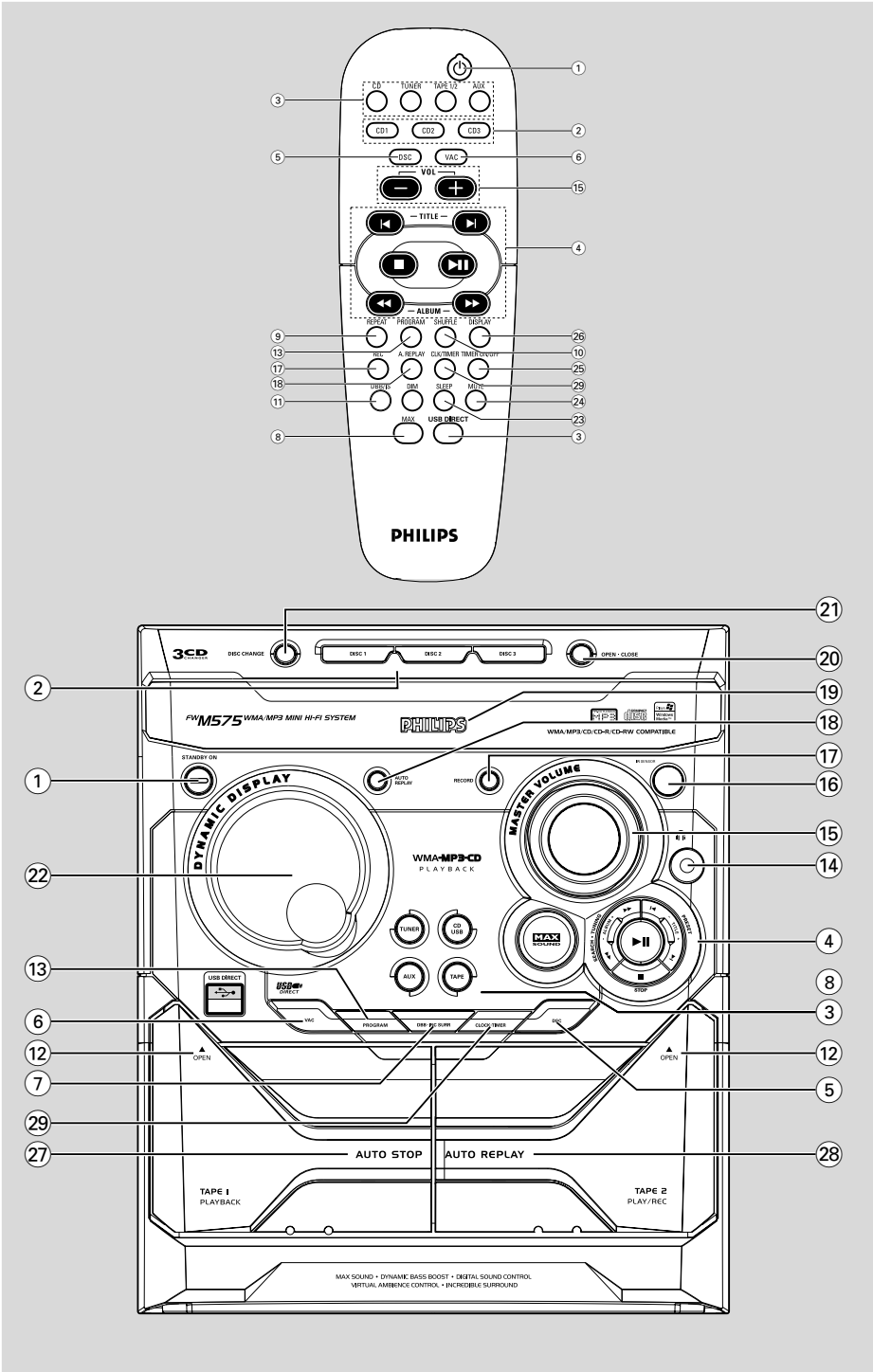
CD
TUNER
TAPE 1/2
AUX
CD1
CD2
CD3
DSC
VAC
VOL
TITLE
ALBUM
REPEAT
PROGRAM
SHUFFLE
DISPLAY
REC
A. REPLAY
CLK/TIMER
TIMER DISPLAY
VIRTUAL
DIM
SLEEP
MUTE
MAX
USB DIRECT
PHILIPS
3CD CHANGER
DISC CHANGE
DISC 1
DISC 2
DISC 3
OPEN - CLOSE
FW M575 WMA/MP3 MINI HI-FI SYSTEM
PHILIPS
WMA/MP3/CD-R/CD-RW COMPATIBLE
STANDBY ON
AUTO REPLAY
RECORD
DYNAMIC DISPLAY
MASTER VOLUME
WMA-MP3-CD PLAYBACK
TUNER
CD USB
AUX
TAPE
MAX SOUND
SEARCH - TUNING
PROG
STOP
USB DIRECT
VAC
PROGRAM
DRC REC SURR
CLOCK TIMER
REC
OPEN
AUTO STOP
AUTO REPLAY
TAPE 1 PLAYBACK
TAPE 2 PLAY/REC
MAX SOUND • DYNAMIC BASS BOOST • DIGITAL SOUND CONTROL
VIRTUAL AMBIENCE CONTROL • INCREDIBLE SURROUND

DEMO MODE

To turn ON

Press & HOLD DEMO STOP button for 5 seconds

To turn OFF

Press & HOLD DEMO STOP button for 5 seconds

PLUG & PLAY -for tuner installation

1

Plug in the unit

2

Follow instructions in the display

3

Press "PLAY"

Index

English ---------- 6

Español ---------- 30

Português ---------- 54

English

Español

Português

Índice

Informações Gerais
Acessórios fornecidos 55
Informações ambientais 55
Informações sobre segurança 55

Preparativos
Ligações na retaguarda 56–57
Energia Eléctrica
Ligação das Antenas
Ligação das Colunas
Ligações opcionais 57
Conexão de um dispositivo USB ou cartão de memória
Introduzir baterias no controlo remoto 57

Controlos
Controlos na aparelhagem e controlo remoto 58–59

Funções Básicas
Plug & Play 60
Modo de demonstração 61
Ligar a aparelhagem 61
Comutar a aparelhagem para o modo espera61
Modo de obscurecimento 61
Controlo de volume 62
Controlo sonora 62
MAX Sound - som óptimo
VAC
DSC
DBB
Incredible Surround

Funcionamento do CDs/MP3-CDs
Discos para leitura 63
Sobre o MP3 disco 63
Colocar os discos 63
Leitura de discos 64
Substituir discos durante a leitura 64
Seleccionar uma faixa/passagem pretendida 64
Seleccionar um Álbum/Título 64
Diferentes modos de reprodução: shuffle e repeat 65
Programar as faixas dos discos 65
Apagar o programa 65

Recepção de Rádio
Sintonização de estações de rádio 66
Memorizar estações de rádio 66–67
Programação de Posições Automáticas
Programa de Posições Manual
Sintonizar estações de rádio memorizadas .. 67
Alteração da grade de sintonia 67

Funcionamento/Gravação de Cassetes
Colocar uma cassete 68
Leitura de cassetes 68
Rebobinar e avançar rapidamente 69
Informações gerais sobre a gravação 69
Preparação para gravar 69
Gravação de um toque 69
Gravação sincronizada de CDs/USB 70
Cópia de cassetes 70

Fontes Externas
Ligue equipamento exterior 71
Utilização de um dispositivo de armazenamento em massa USB 71

Relógio/Temporizador
Visualizar o relógio 73
Acertar o relógio 73
Definição do temporizador 74
Para desactivar a TIMER
Para activar a TIMER
Definição do temporizador para desligar 74

Especificações 75

Manutenção 76

Resolução de Problemas 76–77

Português

IMPORTANTE!
O seletor de tensão localizado na parte inferior do sistema vem ajustado de fábrica em 220 V-240 V. Nos paises que operam com 110 V-127 V, ajuste em 110 V-127 V antes de ligar o sistema.

Acessórios fornecidos

- 2 caixas de altifalante
- Controlo remoto
- Antena de quadro MW
- Antena de cabo FM
- Cabo eléctrico

Informações ambientais

Todo o material de embalagem desnecessário foi omitido. Tentámos fazer com que a embalagem fosse facilmente dividida em três materiais: cartão (caixa), esferovite (amortecedor) e polietileno (sacos, folha de espuma de protecção).

A aparelhagem é constituída por materiais recicláveis e reutilizáveis se for desmontada por uma empresa especializada. Os regulamentos locais relativos ao descarte de materiais de embalagem, baterias usadas e equipamento antigo devem ser cumpridos.

Informações sobre segurança

- Antes de utilizar a aparelhagem, verifique se a tensão de funcionamento indicada na placa de tipo (ou a tensão indicada ao lado do selector de tensão) coincide com a tensão da rede eléctrica local. Caso contrário, consulte o representante da marca.
- Coloque a aparelhagem numa superfície plana, rígida e estável.
- Coloque a aparelhagem num local com ventilação correcta para impedir a acumulação de calor no seu interior. Deixe no mínimo um espaço de 10 cm atrás e por cima da aparelhagem e 5 cm nos lados.
- A ventilação não deverá ser impedida pela cobertura das aberturas de ventilação com itens, tais como jornais, toalhas, cortinas, etc.
- Não exponha a aparelhagem, baterias ou discos a humidade excessiva, chuva, areia ou calor provocado por aquecedores ou a luz solar directa.
- Não devem ser colocadas sobre o aparelho fontes de chama descoberta, tais como velas acesas.
- Não deverão ser colocados sobre o aparelho objectos contendo líquidos, tais como jarras.
- L'apparecchio non deve venir esposto a sgocciolamento e a schizzi.
- As peças mecânicas da aparelhagem contêm chumaceiras auto-lubrificantes e, por isso, não devem ser oleadas nem lubrificadas.
- Se a aparelhagem for transferida directamente de um local frio para um local quente ou for colocada num compartimento muito húmido, é possível a formação de condensação na lente da unidade de leitura de discos no interior da aparelhagem. Se isso acontecer, o leitor de CDs não terá um funcionamento normal. Deixe a aparelhagem ligada durante cerca de uma hora sem nenhum disco introduzido para ser possível uma leitura normal.
- As peças mecânicas da aparelhagem contêm chumaceiras auto-lubrificantes e, por isso, não devem ser oleadas nem lubrificadas.
- **Se a aparelhagem for comutada para o modo Espera, continua a haver consumo de energia. Para desligar completamente a aparelhagem, retire o cabo eléctrico da respectiva tomada.**

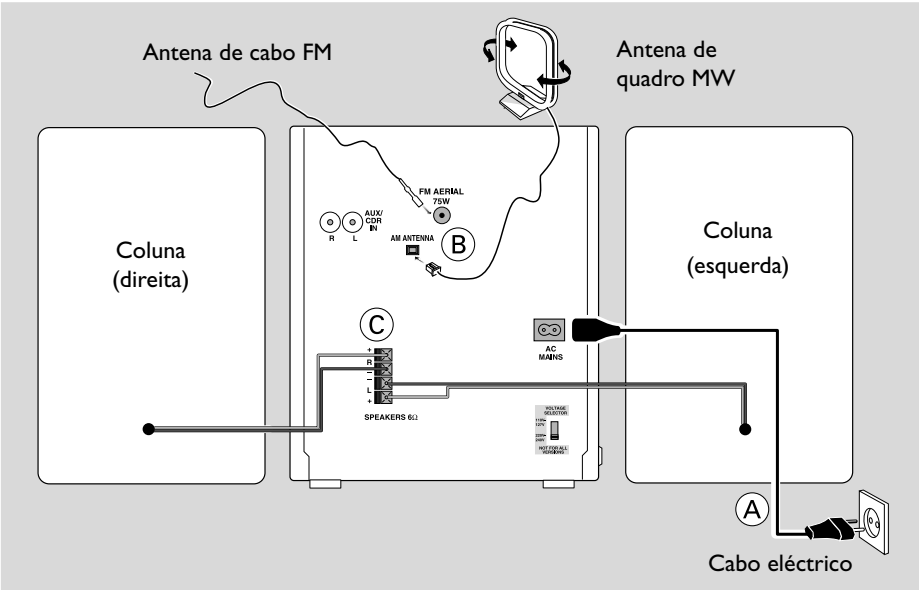

Ligações na retaguarda

A placa de tipo encontra-se na retaguarda da aparelhagem.

Ⓐ Energia Eléctrica

– Antes de ligar o cabo eléctrico à respectiva tomada, certifique-se de que procedeu a todas as outras ligações.
– O seletor de tensão localizado na parte inferior do sistema vem ajustado de fábrica em 220V-240V. Nos paises que operam com 110V-127V, ajuste em 110V-127V antes de ligar o sistema.

ADVERTÊNCIA!
– Para obter o melhor desempenho possível, utilize sempre o cabo eléctrico original.
– Nunca faça nem altere ligações com a aparelhagem ligada.

Para evitar o sobreaquecimento da aparelhagem, foi incorporado um circuito de segurança. Assim, em condições extremas, é possível que a aparelhagem comute automaticamente para o modo Espera. Nesse caso, deixe a aparelhagem arrefecer antes de voltar a utilizá-la *(não disponível em todas as versões)***.**

Ⓑ Ligação das Antenas

Ligue a antena de quadro MW e a antena FM aos respectivos terminais. Regule a posição da antena para obter uma boa recepção.

Antena MW

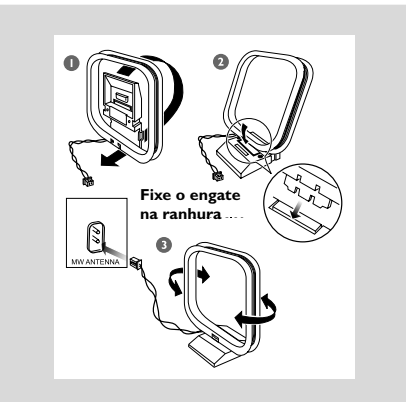

- Posicione a antena tão longe quanto possível de um televisor, videogravador ou qualquer outra fonte de radiações.

Antena FM

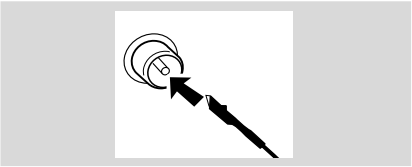

- Para uma melhor recepção estereofónica FM, ligue uma antena FM exterior ao terminal FM ANTENNA.

Ⓒ Ligação das Colunas

Colunas Frontais

Ligue os cabos das colunas aos terminais SPEAKERS, a da direita a "**R**" e a da esquerda a "**L**", o fio colorido (marcado) a "+" e o preto (não marcado) a "−".

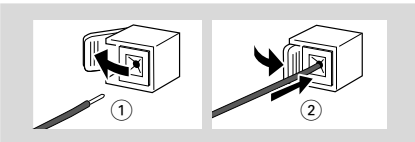

- Prenda a parte descascada do fio conforme ilustrado.

Notas:

– Para obter o melhor desempenho sonoro, utilize as colunas fornecidas.

– Não ligue mais do que uma coluna a qualquer par de terminais de colunas +/−.

– Não ligue colunas com uma impedância inferior à das colunas fornecidas. Consulte a secção ESPECIFICAÇÕES do presente manual.

Ligações opcionais

O equipamento opcional e os cabos de ligação não são fornecidos. Consulte as instruções de funcionamento do equipamento ligado para obter mais informações.

Conexão de um dispositivo USB ou cartão de memória

Conectando um dispositivo de armazenamento em massa USB ao sistema Hi-Fi, você pode desfrutar da música guardada no dispositivo através dos potentes altifalantes do sistema Hi-Fi .

- WesternIntroduza a ficha USB do dispositivo USB na tomada ⭠ da unidade.

para dispositivos com cabo USB:

1. Introduza uma ficha do cabo USB (não incluído) na tomada ⭠ da unidade.
2. Insira a outra ficha do cabo USB no terminal de saída USB do dispositivo USB

para o cartão de memória:

1. Insira o cartão de memória num leitor de cartões
2. Utilize um cabo USB (não incluído) para ligar o leitor de cartões à tomada ⭠ da unidade.

Conexão a um dispositivo que não seja USB

Ligue os terminais OUT esquerdo e direito áudio de um televisor, videogravador, leitor de Discos Laser, leitor de DVDs ou gravador de CDs aos terminais **AUX**.

Nota:

– Se ligar equipamento com uma saída mono (um único terminal de saída áudio), ligue-o ao terminal esquerdo AUX. Em alternativa, é possível utilizar um cabo "simples para duplo" (com som mono).

Introduzir baterias no controlo remoto

Introduza duas baterias (tipo R06 ou AA) no controlo remoto com a polaridade correcta, conforme indicado pelos símbolos "+" e "−" no interior do respectivo compartimento.

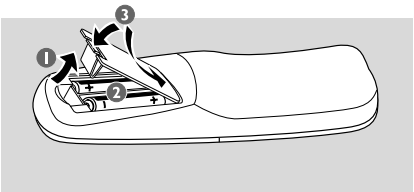

ATENÇÃO!

– Retire as baterias se estiverem gastas ou não forem utilizadas durante muito tempo.

– Não utilize baterias novas e velhas nem misture diversos tipos de baterias.

– As baterias contêm substâncias químicas, por isso, o seu descarte deve ser criterioso.

Português

Controlos *(ilustração na página 3)*

Controlos na aparelhagem e controlo remoto

① **STANDBY ON ⏻**
– para ligar a aparelhagem ou comutá-la para o modo Espera.

② **DISC 1/2/3 (CD 1/2/3)**
– para escolher um tabuleiro de discos para leitura.

③ **Selecção da fonte** – para seleccionar o seguinte:

CD/USB *(só na aparelhagem)*
– para alternar entre o disco ou a fonte USB.

CD (no controlo remoto)
– para seleccionar a fonte do disco.
– prima repetidamente para seleccionar uma gaveta de discos para a reprodução.

TUNER
– para seleccionar uma banda : FM ou MW.

TAPE (TAPE 1/2)
– para seleccionar o leitor de cassetes 1 ou 2.

AUX
– para seleccionar a entrada para um aparelho adicional : AUX.

USB DIRECT (no controlo remoto)
– para seleccionar directamente a fonte USB.

④ **Selecção de Modo**

ALBUM – / + ◀◀ ▶▶
para MP3-CD/USB para seleccionar o álbum anterior/seguinte.
para CD ..... para pesquisar para trás/ frente.
para Tuner ..... para sintonizar uma frequência radioeléctrica inferior ou superior.
para Tape ..... para rebobinar ou bobinar rapidamente.
para Clock ..... *(só na aparelhagem)* para acertar a hora.

STOP ■
para CD/MP3-CD/USB para parar a leitura ou apagar um programa.
para Tuner ..... *(só na aparelhagem)* para parar a programação.
para Tape ..... para parar a leitura ou gravação.
para Demo ..... *(só na aparelhagem)* para activar/desactivar a demonstração.
para Clock ..... *(só na aparelhagem)* para sair do acerto da hora ou cancelar.
para Plug & Play .... *(só na aparelhagem)* para sair do modo "plug & play".

▶II
para CD/MP3-CD/USB para iniciar ou interromper a leitura.
para Tape ..... para iniciar a leitura.
para Plug & Play .... *(só na aparelhagem)* para iniciar o modo "Plug & Play".

TITLE – / + ⏮ / ⏭ PRESET
para MP3-CD/USB para seleccionar o título anterior/seguinte.
para CD ..... para saltar para o início da faixa actual, anterior ou seguinte.
para Tuner ..... para seleccionar uma estação rádio memorizada.
para Clock ..... *(só na aparelhagem)* para acertar os minutos.

⑤ **DSC**
– Selecciona diferentes tipos de sons predefinidos nas configurações do equalizador. (OPTIMAL, JAZZ, ROCK ou TECHNO)

⑥ **VAC**
– Selecciona diferentes tipos de meio ambiente, baseados nas configurações do equalizador. (HALL, CONCERT ou CINEMA)

⑦ **DBB/INC. SURR (DBB/IS)**
– para seleccionar um nível de reforço de graves. (DBB 1, DBB 2, DBB 3 ou DBB OFF)
– para activar ou desactivar o efeito de som "surround".

⑧ **MAX SOUND (MAX)**
– para activar ou desactivar a mistura óptima das diversas características sonoras.

⑨ **REPEAT**
– para ler repetidamente faixa(s)/disco(s)/ programa.

⑩ **SHUFFLE**
– Liga/desliga o modo de leitura aleatória.

⑪ **DIM**
– para seleccionar brilhos diferentes no visor : DIM 1, DIM 2, DIM 3 ou DIM OFF (desligado).

⑫ **OPEN ▲**
– para abrir a porta do leitor de cassetes.

⑬ **PROGRAM**
para CD/ MP3-CD para programar faixas dos discos.
para Tuner ..... para programar estações rádio memorizadas.
para Clock ..... para seleccionar o modo de 12 ou 24 horas.

⑭ 🎧
– para ligar os auriculares.

⑮ **MASTER VOLUME (VOL -/+)**
– para activar ou desactivar a mistura óptima das diversas características sonoras.

⑯ **IR SENSOR**
– sensor para o comando a distância de infravermelhos.

⑰ **RECORD (REC)**
– para começar a gravação no gravador 1 ou 2.

⑱ **AUTO REPLAY (A. REPLAY)**
– para seleccionar leitura contínua só no modo AUTO REPLAY (leitura automática) ou ONCE (uma vez).

⑲ **Tabuleiro de Disco**

⑳ **OPEN•CLOSE**
– para abrir ou fechar o tabuleiro de discos.

㉑ **DISC CHANGE**
– para substituir disco(s).

㉒ **Ecrã de informação**
– para visualizar o estado actual da aparelhagem.

㉓ **SLEEP**
– para activar, desactivar ou acertar temporizador de dormir.

㉔ **MUTE**
– Desactiva ou activa o volume.

㉕ **TIMER ON/OFF**
– activa e desactiva ou regula o temporizador.

㉖ **DISPLAY**
– Apresenta o nome do álbum e título do disco MP3.

㉗ **Gravador 1**

㉘ **Gravador 2**

㉙ **CLOCK•TIMER (CLK/ TIMER)**
– para visualizar o relógio.

㉚ **USB DIRECT**
– tomada de um dispositivo USB

Notas relativas ao controlo remoto:
– Em primeiro lugar, seleccione a fonte que pretende controlar, premindo uma das teclas de selecção de fonte existentes no controlador remoto (por exemplo, CD ou TUNER).
– Depois, seleccione a função pretendida (por exemplo, ►, I◄, ►I).

Funções Básicas

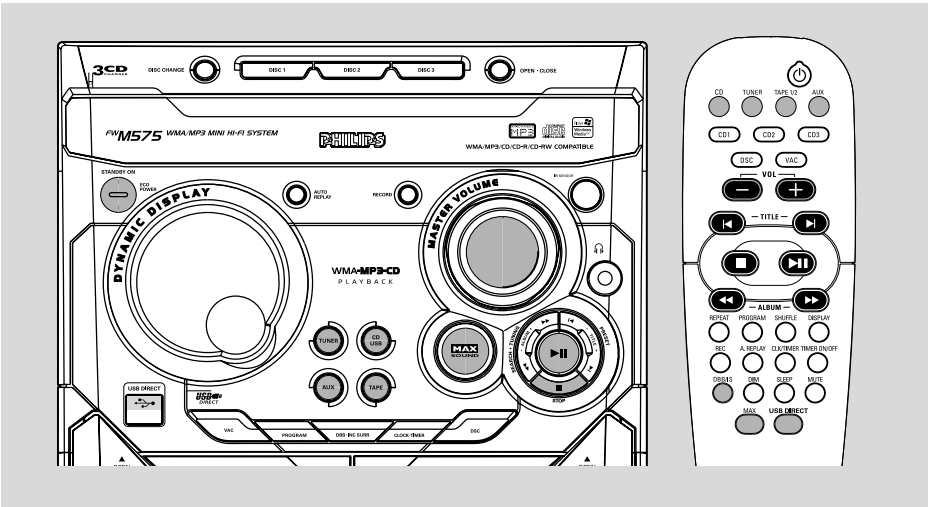

IMPORTANTE!
Antes de utilizar a aparelhagem, conclua os procedimentos de preparação.

Plug & Play *(para instalação de sintonizador)*

O "Plug & Play" permite memorizar automaticamente todas as estações de rádio disponíveis.

Primeira configuração/ligação

1. Ao ligar a alimentação eléctrica, aparece a seguinte mensagem "AUTO INSTALL - PRESS PLAY".
2. Prima ▶❚❚ na aparelhagem para dar início à instalação.
   ➜ A mensagem "PLUG AND PLAY" .... "INSTALL" aparecerá seguida de "TUNER" e, depois, "AUTO".
   ➜ **PROG** fica intermitente.
   ➜ Todas as estações de rádio disponíveis com um sinal suficientemente forte devem ser memorizadas automaticamente, começando pela banda FM e depois pela banda MW.
   ➜ Depois de todas as estações de rádio disponíveis terem sido memorizadas ou a totalidade das 40 memórias estar ocupada, a última estação de rádio memorizada será reproduzida.

Para voltar a instalar o Plug & Play

1. No modo Espera ou Demonstração, prima e mantenha premido ▶❚❚ na aparelhagem até a mensagem "AUTO INSTALL - PRESS PLAY" aparecer.
2. Prima novamente ▶❚❚ para iniciar a instalação.
   ➜ Todas as estações rádio anteriormente memorizadas serão substituídas.

Para sair sem memorizar o "Plug & Play"

- Prima ■ na aparelhagem.
  ➜ Se não terminar a instalação do "Plug & Play", a funcionalidade será reiniciada da próxima vez que a aparelhagem for novamente ligada.

Notas:
– Ao ligar a electricidade, é possível que o tabuleiro dos discos abra e feche para inicializar a aparelhagem.
– Se, durante o "Plug & Play" não for detectada nenhuma frequência estéreo, aparecerá a mensagem "CHECK ANTENNA".
– Durante o "Plug & Play", se não for premido nenhum botão no espaço de 15 segundos, a aparelhagem abandonará automaticamente o modo "Plug & Play".

Modo de demonstração

A aparelhagem dispõe de um modo de demonstração que apresenta as diversas funcionalidades disponibilizadas.

Para activar a demonstração

- **No modo de espera**, pressione e segure ■ no sistema durante 5 segundos para mudar para o modo de demonstração.

Para desactivar a demonstração

- Pressione e segure ■ no sistema durante 5 segundos para mudar para o modo de espera.

Ligar a aparelhagem

No modo Espera/Demonstração

- Prima **STANDBY ON/**⏻ para ligar na última fonte seleccionada.
- Prima **CD**, **TUNER**, **TAPE** (**TAPE 1/2**) ou **AUX**.
- Prima **OPEN•CLOSE**, **DISC 1/2/3**(**CD 1/2/3**), **DISC CHANGE**.
  ➜ A aparelhagem passa para o modo CD.

Comutar a aparelhagem para o modo espera

No modo de Demonstração

- Prima e mantenha premido ■ na aparelhagem.

Em qualquer outro modo de fonte (salvo o modo Espera de Economia de Energia)

- Prima **STANDBY ON** (ou ⏻ no controlo remoto).
  ➜ A hora aparecerá no visor quando o sistema estiver no modo de espera..

Modo de obscurecimento

Pode seleccionar o brilho pretendido do visor.

- Em qualquer outro modo de fonte (salvo o modo Espera de Economia de Energia ou espera), prima repetidamente **DIM MODE** para seleccionar o modo de visualização DIM 1, DIM 2, DIM 3 ou DIM OFF.
  ➜ **DIM** aparecerão no visor, salvo no modo DIM OFF.

DIM mode	Brightness	Spectrum Analyser
1	normal	off
2	half	on
3	half	off
OFF	normal	on

Controlo de volume

Regule o **VOLUME** para aumentar (rode o botão no sentido dos ponteiros do relógio ou prima VOLUME +) ou diminuir (rode o botão no sentido contrário ao dos ponteiros do relógio ou prima VOLUME −) o nível do som.

Para ouvir com auriculares

- Ligue a ficha dos auriculares à tomada 🎧 na parte frontal da aparelhagem.
  ➜ As colunas serão silenciadas.

Para desligar temporariamente o volume

- Prima **MUTE** no controlo remoto.
  ➜ A leitura continuará sem som e a mensagem "MUTE" aparecerá.
- Para repor o volume, prima novamente **MUTE** ou aumente o nível do VOLUME.

Português

Controlo sonora

Para uma melhor audição, seleccione um dos seguintes controlos de navegação sonora de cada vez: MAX, DSC ou VEC.

MAX Sound - som óptimo

O MAX sound proporciona a melhor mistura das diversas características sonoras (por exemplo, DSC, VEC, DBB).

- Prima repetidamente **MAX SOUND** (ou **MAX** no controlo remoto.
  ➜ Se activado, **MAX SOUND** aparecerá no visor e o botão MAX SOUND acende-se.
  ➜ Se activado, "MAX OFF" é visualizado e o botão MAX apaga-se.

Nota:
– Ao seleccionar o MAX sound, todos os outros modos de navegação sonora serão automaticamente desligados.

VEC (Virtual Environment Control) - Controlo de Ambiente Virtual

A funcionalidade VEC permite regular a aparelhagem de modo a seleccionar um tipo de ambiente.

- Prima VEC para seleccionar : CINEMA, HALL ou CONCERT.
  ➜ O VEC seleccionado é apresentado.

Nota:
– Ao seleccionar VEC, a funcionalidade "Incredible Surround" será automaticamente ligada.

DIGITAL SOUND CONTROL (DSC) - Controlo de Som Digital

A característica DSC permite-lhe apreciar efeitos sonoros especiais com programações prévias de compensação, proporcionando a melhor reprodução musical.

- Prima **DSC** para seleccionar OPTIMAL, JAZZ, ROCK ou TECHNO.
  ➜ O DSC seleccionado é apresentado.

DBB (Dynamic Bass Boost) - Auxiliar Dinâmico de Graves

A funcionalidade DBB permite melhorar o desempenho dos graves.

- Prima **DBB** para seleccionar DBB 1, DBB 2, DBB 3 ou DBB OFF.
  ➜ **DBB** aparecerão no visor, salvo no modo DBB OFF.

Nota:
– Alguns CDs ou cassetes podem ter sido gravados em modulação elevada que, com o volume alto, provocam eventualmente distorção. Se isso acontecer, desactive o e o DBB ou reduza o volume.

Selecção automática DSC-DBB
A melhor definição DBB é automaticamente gerada para cada selecção DSC. É possível seleccionar manualmente a definição DBB que melhor se adequé ao local de audição.

DSC	DBB
JAZZ	off
ROCK	on (3)
TECHNO	on (3)
OPTIMAL	on (2)

Incredible Surround

A funcionalidade "Incredible Surround" amplia a distância virtual entre as colunas frontais para obtenção de um efeito estéreo excepcionalmente largo e envolvente.

- Pressione e segure **DBB•INC SURR** (ou **IS** no controlo remoto) até que "INC SUR" seja visualizado.
  ➜ Se for activado, a mensagem **INCR SUR** aparecerá no visor e "INCR SUR" será apresentado.
  ➜ Se for desactivado, "IS OFF" será apresentado.

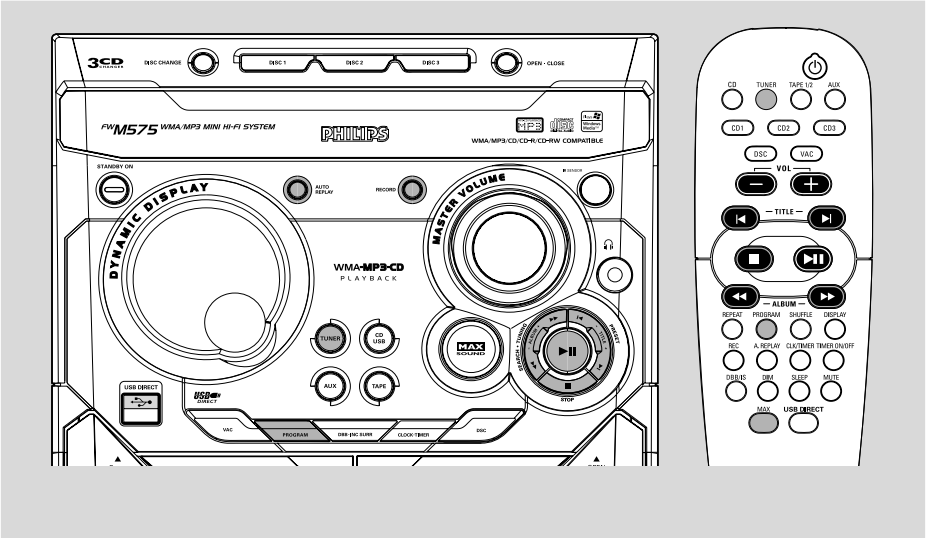

IMPORTANTE!

– Esta aparelhagem destina-se a discos regulares. Assim, não utilize acessórios como anéis estabilizadores de discos ou folhas de tratamento de discos, etc., disponíveis no mercado porque poderão encravar o mecanismo do permutador.

– Não coloque mais do que um disco em cada tabuleiro.

Discos para leitura

A aparelhagem pode ler todos os CDs áudio digitais, discos CD Graváveis áudio digitais finalizados (CDR) e discos CD Reescrevíveis áudio digitais finalizados (CDRW).
MP3-CDs (CD-ROMs com faixas de MP3)

Sobre o MP3 disco

Formatos suportados

– ISO9660, Joliet, Multisession
– O número máximo de faixas mais o álbum é de 300
– Directório embutido máximo é de 8 níveis
– O número de álbuns máximo é 32
– O número máximo de faixas de programa de MP3 é 99
– Taxa de bits VBR suportada
– As frequências de amostragem suportada para os discos MP3 são: 32 kHz, 44,1 kHz, 48 kHz
– As taxas de bit suportadas para os discos MP3 são: 32, 64, 96, 128, 192, 256 (kbps)

Colocar os discos

1. Prima **OPEN•CLOSE** para a abrir o tabuleiro de discos.
2. Coloque um máximo de dois discos nos tabuleiros de discos individuais. Para colocar o terceiro disco, prima **DISC CHANGE**.
   ➜ O tabuleiro de discos rodará até o tabuleiro vazio ficar pronto para colocação.

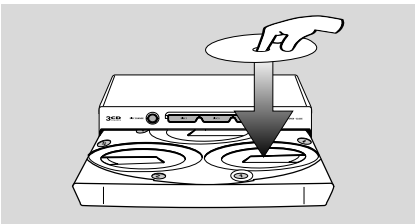

Português

3 Prima **OPEN•CLOSE** para a fechar o tabuleiro de discos.
➜ A mensagem "READING" será apresentada. O tabuleiro de discos seleccionado, o número total de faixas e o tempo de leitura aparecerão no visor.
➜ Um botão aceso indica que está um disco colocado no tabuleiro.
➜ **Para um disco MP3**, o nome do primeiro álbum e título percorrerá o visor uma vez, seguindo-se "Axx Txxx".

Notas:
– Coloque os discos com a etiqueta virada para cima.
– Para garantir um bom desempenho da aparelhagem, espere que o tabuleiro de discos leia totalmente o(s) disco(s) antes de prosseguir.
– No que respeita ao MP3-CD, o tempo de leitura do(s) disco(s) pode ser superior a 10 segundos devido ao grande número de faixas contidas num disco.

Leitura de discos

Para reproduzir o disco actual no disco.

- Prima ▶ II .
➜ O disco actual será reproduzido uma vez, depois pára.
➜ Durante a leitura, o tabuleiro seleccionado, o número da faixa e o tempo de leitura da faixa actual aparecem no visor.
➜ **Para discos MP3**, **TITLE** é visualizado. Para discos de modo misto, só será seleccionado um modo para leitura, consoante o formato de gravação.

Para ler somente um disco

- No modo CD, prima **DISC 1/2/3** (ou **CD 1/2/3** no controlo remoto).
➜ O disco seleccionado será lido uma vez e, depois, pára.

Para interromper a leitura

- Prima ▶II.
➜ O tempo da faixa actual fica intermitente.
- Para retomar a leitura, prima novamente ▶II.

Para parar a leitura

- Prima **STOP■**.

MP3-CD

- Prima **DISPLAY** durante a leitura para mostrar o nome do título e álbum.

Substituir discos durante a leitura

1 Prima **DISC CHANGE**.
➜ O tabuleiro do disco abre sem interromper a leitura actual.
2 Para substituir o disco interior, prima novamente **DISC CHANGE**.
➜ "CHANGE DISC" aparecerá e a leitura do disco será interrompida.
➜ O tabuleiro fechará para retirar o disco interior e, depois, reabrirá com o disco interior acessível.

Seleccionar uma faixa/passagem pretendida

Para procurar uma passagem específica durante a leitura

- Prima e mantenha premido **ALBUM-/+** ◀◀ ▶▶ e, depois, liberte quando encontrar a passagem pretendida.
➜ Durante a procura, o volume é reduzido.

Para seleccionar uma faixa pretendida

- Prima repetidamente **TITLE-/+** |◀ / ▶| até a faixa pretendida aparecer no visor.
- Se a leitura for interrompida, prima ▶II para iniciar a leitura.

Seleccionar um Álbum/Título (somente discos MP3)

Para seleccionar um álbum pretendido

- Prima repetidamente **ALBUM-/+** ◀◀ ▶▶ .
➜ O nome do álbum mover-se-á uma vez ao longo do mostrador.

Para seleccionar um título pretendido

- Prima repetidamente **TITLE-/+** |◀ / ▶|.
➜ O nome do título mover-se-á uma vez ao longo do mostrador.

Nota:
– O álbum e título serão visualizados somente uma vez, quando seleccionado. Para visualizar novamente, pressione repetidamente o botão DISPLAY para visualizar ALBUM e TÍTULO alternativamente.

Diferentes modos de reprodução: shuffle e repeat

É possível seleccionar e alterar os vários modos de leitura antes ou durante a leitura.

1. Pressione REPEAT no controlo remoto para seleccionar:
   ➜ "REPEAT TRACK" – para repetir a reprodução da faixa actual.
   ➜ "REPEAT DISC" – para repetir a reprodução do disco actual.
   ➜ "REPEAT OFF" – para parar a função repetição e a reprodução da faixa actual.

- Para retomar a reprodução normal, pressione REPEAT até que "REPEAT OFF" seja visualizado.

2. Pressione SHUFFLE no controlo remoto para seleccionar:
   ➜ "SHUFFLE ON" – para reprodução aleatória do disco actual.
   ➜ "SHUFFLE OFF" – para parar a função aleatória e a reprodução da faixa actual .

- Para retomar a reprodução normal, pressione SHUFFLE até que "SHUFFLE OFF" seja visualizado.
  ➜ **REP** ou **SHUF** é visualizado, excepto para o modo SHUFFLE OFF (ALEATÓRIO DESLIG.)

Nota:
– Durante o modo de reprodução do programa ou reprodução de um CD MP3, não é possível repetir a reprodução do disco actual (Modo de Repetição do Disco).

Programar as faixas dos discos

Com a leitura parada, é possível programar as faixas. É possível memorizar um máximo de 99 faixas em qualquer ordem.

1. Coloque os discos pretendidos no tabuleiro (consulte "Colocar Discos").
2. Prima o botão **DISC 1/2/3** para seleccionar um disco.
3. Prima **PROG** para iniciar a programação.
   ➜ **PROG** fica intermitente.
4. Prima repetidamente **TITLE-/+** ⏮ / ⏭ para seleccionar a faixa pretendida.

- No caso de um MP3-CD, prima **ALBUM-/+** ◀◀ ▶▶ e **TITLE-/+** ⏮ / ⏭ para seleccionar o Álbum e o Título pretendido a programar.

5. Prima **PROG** para memorizar a faixa.
6. Para terminar a pesquisa, prima **uma vez STOP■**.
   ➜ **PROG** permanece e o modo programa continua activo.
   ➜ O número total de faixas programadas e o tempo total de leitura aparecerão no visor.
   ➜ **Para discos MP3**, o tempo total de leitura não é visualizado.
7. Prima ▶II para iniciar a leitura do programa.
   ➜ A mensagem "PLAY PROGRAM" será apresentada.

Notas:
– Não é possível criar um programa com faixas MP3 de CDs múltiplos ou combinadas com faixas áudio normais.
– Se o tempo total de leitura for superior a "99:59" então, "- - : - -" aparecerá no visor em vez do tempo total de leitura.
– Se tentar programar mais de 40 faixas, a mensagem "PROGRAM FULL" aparecerá no visor.
– Durante a programação, se não premir nenhum botão no espaço de 20 segundos, a aparelhagem sairá automaticamente do modo Programa.

Para visualizar o programa

- Interrompa a leitura e prima repetidamente **TITLE-/+** ⏮ / ⏭.
- Para sair do modo visualização, prima **STOP■**.

Apagar o programa

- Prima **uma vez STOP■** com a leitura parada ou **duas vezes** durante a leitura.
  ➜ **PROG** desaparece e "PROGRAM CLEARED"" aparece.

Nota:
– O programa será apagado se a aparelhagem for desligada da corrente eléctrica ou se o tabuleiro de discos for aberto.

Para Gravar, consulte "Funcionamento/ Gravação de Cassetes".

Português

Recepção de Rádio

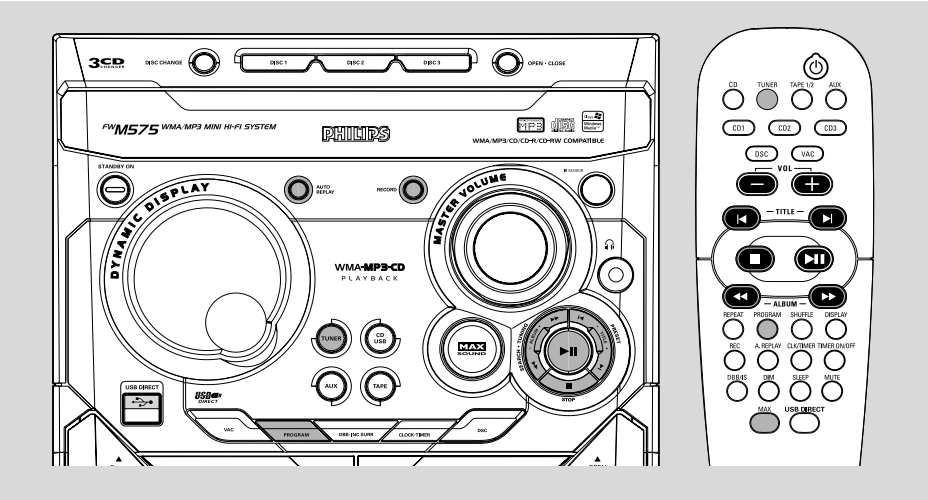

Sintonização de estações de rádio

1. Prima **TUNER** para seleccionar o modo Sintonizador.
   ➜ A mensagem "TUNER" será apresentada. Volvidos alguns segundos, a actual frequência será apresentada.
2. Prima novamente **TUNER** para seleccionar da banda pretendida: FM ou MW.
3. Prima e mantenha premido **ALBUM-/+ ◀◀ ▶▶** até a indicação da frequência começar a mudar, depois, liberte.
   ➜ O visor apresentará "SEARCH" até uma estação de rádio com sinal suficientemente potente ser encontrada.
4. Repita, se necessário, a etapa 3 até encontrar a estação desejada.

- Para sintonizar uma estação fraca, pressione por momentos **ALBUM-/+ ◀◀ ▶▶** tantas vezes quantas as que forem necessárias para obter uma recepção óptima.

Memorizar estações de rádio

É possível memorizar um máximo de 40 estações de rádio.

Programação de Posições Automáticas

- Definição do "Plug & Play" (consulte "Funções Básicas – Plug & Play").

1. Prima **TUNER** para seleccionar o modo Sintonizador.

Para iniciar a memorização de posições automática a partir de um número predefinido

- Prima **TITLE-/+ ⏮ / ⏭ PRESET** para seleccionar o número predefinido pretendido.
  ➜ Relativamente às estações de rádio que foram memorizadas numa das posições, não voltarão a ser memorizadas noutra posição.

2. Prima e mantenha premido **PROGRAM** até "AUTO" aparecer no visor.
   ➜ **PROG** fica intermitente.
   ➜ É visualizada a indicação AUTO e as estações disponíveis serão programadas por ordem de intensidade de recepção da faixa de frequência. Será então reproduzida a última pré-sintonização memorizada automaticamente.
   ➜ Depois de todas as estações de rádio disponíveis terem sido memorizadas ou a totalidade das 40 memórias estar ocupada, a última estação de rádio memorizada será reproduzida.

Para interromper a memorização de posições automáticas

- Prima **PROGRAM** ou **STOP ■** na aparelhagem.

Português

Nota:
– Se não for seleccionado nenhum número de posição, a predefinição automática terá início na posição (1) e todas as anteriores predefinições serão apagadas.

Programa de Posições Manual

1. Sintonize uma estação desejada (consulte "Sintonização de estações de rádio").
2. Prima **PROGRAM**.
   ➜ **PROG** fica intermitente.
   ➜ O número predefinido seguinte disponível será apresentado para selecção.

Para memorizar uma estação de rádio noutra posição

- Prima **TITLE-/+** ⏮ / ⏭ **PRESET** para seleccionar o número predefinido pretendido.

3. Prima novamente **PROGRAM** para memorizar a estação de rádio.
   ➜ **PROG** desaparecerá do visor.

- Repita os ***passos 1–3*** para memorizar outras estações de rádio.

Para sair do modo de memorização manual

- Prima ■ na aparelhagem.

Notas:
– Se tentar memorizar mais de 40 estações de rádio, a mensagem "FULL" aparecerá no visor.
– Durante a programação, se não premir nenhum botão no espaço de 20 segundos, a aparelhagem sairá automaticamente do modo Programa.

Sintonizar estações de rádio memorizadas

- Depois de memorizar as estações de rádio, prima **TITLE-/+** ⏮ / ⏭ **PRESET** para seleccionar o número da posição pretendida.
  ➜ O número predefinido, a frequência e a banda aparecerão no visor.

Para Gravar, consulte "Funcionamento/ Gravação de Cassetes".

Alteração da grade de sintonia
(não disponível em todas as versões)

Nas Américas do Norte e do Sul, o intervalo de freqüência entre canais contíguos na faixa MW é de 10 kHz (9 kHz em algumas áreas). O intervalo de freqüência predefinido de fábrica é de 9 kHz.

A mudança da grade de sintonia apaga todas as estações de rádio memorizadas anteriormente.

1. Desconecte o sistema da fonte de alimentação CA (retire o fio da tomada da parede).
2. Pressionando e mantendo pressionados **TUNER** e ▶▶ na unidade principal, reconecte o sistema à fonte de alimentação CA.
   ➜ O visor mostrará "GRID 9" ou "GRID 10".

Notas:
– GRID 9 e GRID 10 indicam que a grade de sintonia está no intervalo de 9 kHz e de 10 kHz, respectivamente.

Português

Funcionamento/Gravação de Cassetes

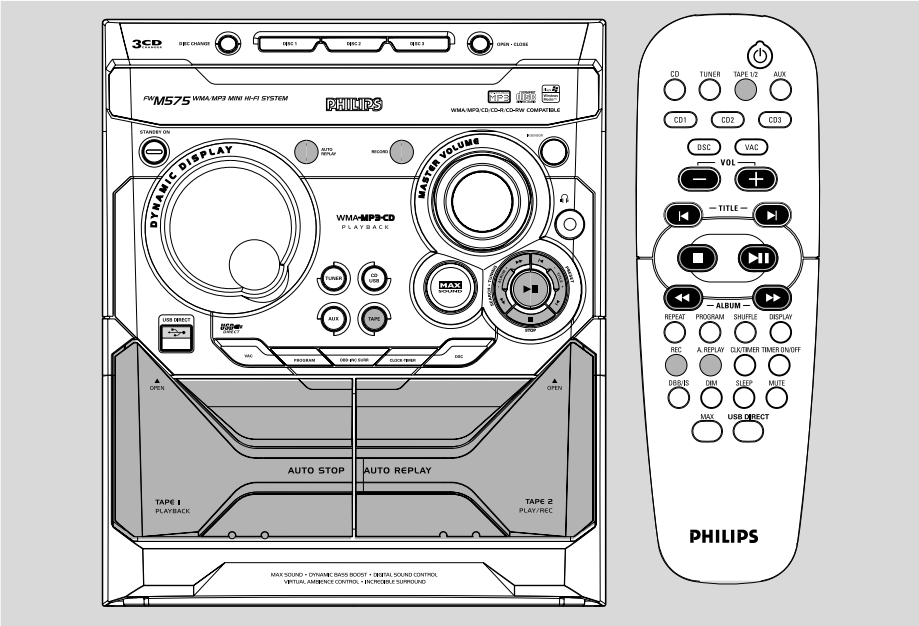

IMPORTANTE!

– Antes de ler uma cassete, verifique e ajuste a fita solta com um lápis. A fita solta pode encravar ou partir no interior do mecanismo.

– A cassete de C-120 tem uma fita extremamente fina, sendo facilmente deformada ou danificada. A sua utilização nesta aparelhagem não é recomendada.

– Guarde as cassetes à temperatura da sala e não as coloque demasiado perto de um campo magnético (por exemplo, um transformador, televisor ou coluna).

Colocar uma cassete

1. Prima **OPEN** para abrir a porta do leitor de cassetes.

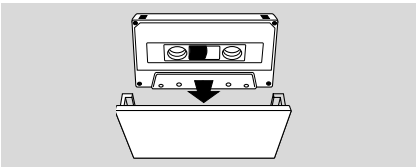

2. Coloque a cassete com o lado aberto para baixo e a bobina cheia para a esquerda.

3. Feche a porta do gravador.

Leitura de cassetes

Para ler um leitor de cassetes seleccionado

1. Prima repetidamente **TAPE** (ou **TAPE 1/2** no controlo remoto) para seleccionar no leitor de cassetes 1 ou 2.
2. Prima ▶ ❚❚ .

Para parar a leitura

- Prima ■.

Para seleccionar a repetição automática ou uma só leitura

- Prima repetidamente **AUTO REPLAY** (ou **A.REPLAY**) para seleccionar os diversos modos de leitura.
  ➜ "AUTO REPLAY" ( ) ou "ONCE" ( ) aparecerá no visor.

  AUTO REPLAY …a cassete é rebobinada automaticamente no final da leitura para ser novamente lida. Será repetida um máximo de 20 vezes.

ONCE ..... a cassete lerá uma vez o lado escolhido e, depois, para parar.

Rebobinar e avançar rapidamente

1. Interrompa a leitura e prima repetidamente ◀◀ ▶▶.
   ➜ A cassete para automaticamente no final da inversão ou do avanço rápido.
2. Prima ■ para parar a inversão ou o avanço rápido.

Nota:
– Durante a rebobinagem ou o avanço rápido de uma cassete, é ainda possível seleccionar outra fonte (por exemplo, CD ou TUNER).

Informações gerais sobre a gravação

- Para gravação, utilize exclusivamente cassetes do tipo I IEC (cassete normal).
- O nível de gravação é definido automaticamente, independentemente da posição do Volume, DBB, DSC, etc.

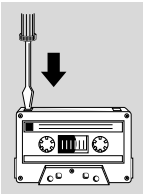

- Em ambas as extremidades, a fita é presa com fita especial. No início e fim da cassete, não fica nada gravado durante seis a sete segundos.
- Para impedir uma gravação acidental, parta a patilha existente do lado esquerdo do lado que pretende proteger.
- Se a mensagem "CHECK TAPE" aparecer, a patilha de protecção foi partida. Coloque um pouco de fita adesiva sobre o orifício.

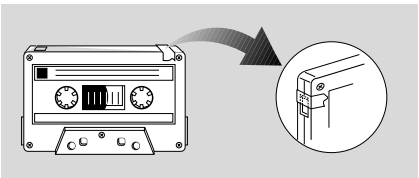

IMPORTANTE!
– A gravação é autorizada no caso de direitos de autor e outros direitos de terceiros não serem violados.
– Só é possível gravar no leitor de cassetes 2.

Preparação para gravar

1. Prima **TAPE** para seleccionar TAPE 2.
2. Coloque uma cassete a gravar no leitor de cassetes 2 com a fita toda para a esquerda.
3. Prepare a fonte a gravar.
   CD – coloque o(s) disco(s).
   TUNER – sintonize a estação de rádio pretendida.
   TAPE – coloque uma cassete gravada no leitor de cassetes 1 com a fita totalmente para esquerda.
   AUX – ligue equipamento exterior.
   USB – ligue um dispositivo de armazenamento em massa USB.

Durante a gravação
➜ **REC** fica intermitente.

- Não é possível escutar outra fonte, salvo para copia de cassetes.
- Não é possível activar a função do temporizador durante a gravação ou copia de cassetes.

Gravação de um toque

1. Prima **CD**, **TUNER**, **AUX** ou **USB** para seleccionar a fonte.
2. Inicie a leitura da fonte seleccionada.
3. Prima **RECORD** para iniciar a gravação.

Para interromper a gravação
- Prima ■ na aparelhagem.

Nota:
– No modo TAPE, não é possível a Gravação de Um Toque, "SELECT SOURCE" será apresentado.

Português

Gravação sincronizada de CDs/ USB

1 Para seleccionar o disco ou USB.

- Prima **TITLE-/+** ⏮ / ⏭ para seleccionar a faixa desejada, depois pressione **RECORD** para iniciar a gravação.
- É possível programar as faixas pela ordem que pretender que sejam gravadas (consulte "Funcionamento do CD – Programar as faixas dos discos").

2 Prima **RECORD** para iniciar a gravação.
➜ O disco começará automaticamente a leitura.

Para interromper a gravação

- Prima **STOP** ■.
➜ A gravação e a leitura do disco são automaticamente interrompidas.

Cópia de cassetes

1 Coloque uma cassete gravada no leitor de cassetes 1.

- Pode colocar a cassete na passagem a partir da qual pretende iniciar a gravação.

2 Prima **RECORD**.
➜ A leitura e a gravação começam em simultâneo.
➜ A mensagem "DUB" será apresentada.

- A cópia de cassetes só é possível num dos lados da cassete. Para continuar a gravação no lado inverso, no final do lado A, coloque as cassetes no lado B e repita o procedimento.

Para parar a cópia

- Prima ■.

Notas:
– A cópia de cassetes só é possível do gravador de cassettes 1 para o gravador de cassettes 2.
– Para garantir boas cópias, utilize cassetes da mesma duração.

Ligue equipamento exterior

1 Ligue os terminais de saída áudio (televisor, videogravador, leitor de Discos Laser, leitor de DVDs e gravador de CDs) aos terminais **AUX** da aparelhagem.

2 Prima **AUX** para seleccionar o modo externo.
➜ A mensagem "AUX" aparecerá.

Notas:
– Todas as funcionalidades de controlo de som (por exemplo, DSC ou DBB) podem ser seleccionadas.
– Consulte as instruções de funcionamento do equipamento ligado para obter mais informações.

Para Gravar, consulte "Funcionamento/ Gravação de Cassetes".

Utilização de um dispositivo de armazenamento em massa USB

Conectando um dispositivo de armazenamento em massa USB ao sistema Hi-Fi, você pode desfrutar da música guardada no dispositivo através dos potentes altifalantes do sistema Hi-Fi

Reprodução de um dispositivo de armazenamento em massa USB
Dispositivos de armazenamento em massa USB compatíveis

Com o sistema Hi-Fi, você pode utilizar:
– Memória Flash USB (USB 2.0 ou USB 1.1)
– USB flash players (USB 2.0 ou USB 1.1)
– Leitores de cartões de memória flash USB (requer um leitor de cartões adicional para funcionar com o sistema Hi-Fi)

Notas:
– Para alguns leitores flash USB (ou dispositivos de memória), o conteúdo guardado é gravado utilizando tecnologia de protecção dos direitos de autor. Esse conteúdo protegido não será reproduzido em quaisquer outros dispositivos (tal como este sistema Hi-Fi)

Formatos suportados:
– USB ou formato de ficheiro de memória FAT12, FAT16, FAT32 (tamanho sector: 512 - 65,536 bytes)
– taxa de bits MP3 (taxa de dados): 32-320 kbps e taxa de bits variável
– WMA versão 9 ou mais recente
– Directório aninhando até um máximo de 8 níveis
– Número de álbuns/ pastas: máximo 99
– Número de faixas/títulos: máximo 400
– tag ID3 v2.0 ou mais recente
– Nome do ficheiro em Uicode UTF8 (comprimento máximo: 128 bytes)

O sistema não reproduzirá ou suportará o seguinte:
– Álbuns vazios: um álbum vazio é um álbum que não contém ficheiros MP3/MWA, e não será visualizado no visor.
– Os ficheiros de formatos não suportados serão omitidos. Isto significa que por ex: documentos Word .doc ou ficheiros MP3 com extensão .dlf são ignorados e não serão reproduzidos.
– AAC, WAV, PCM ficheiros áudio
– Ficheiros WMA protegidos por DRM
– Ficheiros no formato WMA Lossless (sem perca de qualidade)

Como transferir ficheiros de música desde o PC para um dispositivo de armazenamento em massa USB

Arrastando e soltando ficheiros de música, você pode transferir facilmente a sua música favorita desde o PC para um dispositivo de armazenamento em massa USB.

Para o leitor flash, você também pode utilizar o seu software de gestão de música para executar a transferência da música.
No entanto, aqueles ficheiros WMA poderão ser impossíveis de reproduzir devido a razões de compatibilidade.

Português

Como organizar os seus ficheiros MP3/ WMA no dispositivo de armazenamento em massa USB

Este sistema Hi-Fi pesquisará por ordem os ficheiros MP3/WMA nas pastas/sub-pastas/ títulos.
Exemplo:

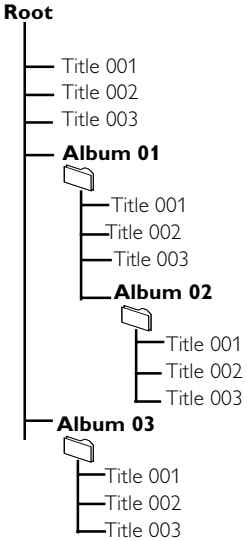

Ordenar os seus ficheiros MP3/WMA nas diferentes pastas ou sub-pastas conforme requerido.

Notas:
*– Se não organizou os seus ficheiros MP3/WMA em álbuns no disco, um álbum "**00**" é automaticamente atribuído a todos esses ficheiros.*
– Assegure-se de que os nomes dos ficheiros MP3 terminam com .mp3
– Para ficheiros WMA protegidos por DRM, utilize o Windows Media Player 10 (ou mais recente) para gravar/converter. Visite a página web www.microsoft.com para detalhes sobre Windows Media Player e WM DRM (Gestão dos Direitos Digitais do Formato Windows Media).

1. Verifique se o dispositivo USB se encontra devidamente conectado. (ver **Instalação: Ligar um aparelho adicional**)
2. Pressione **CD/USB** uma vez ou mais para seleccionar **USB** (no comando a distância, pressione **USB DIRECT**).
   – NO AUDIO será exibido se não for encontrado nenhum ficheiro áudio no dispositivo USB.
3. Reproduza os ficheiros áudio do USB tal como faz com os álbuns/faixas de um CD (Vide **CD/ MP3-CD**)

Notas:
– Por razões de compatibilidade, a informação do álbum/faixa poderá diferir do que é visualizado através do software de gestão de música do leitor
– Os nomes do ficheiros e os tags ID3 serão exibidos como — caso estes não se encontrem em Inglês

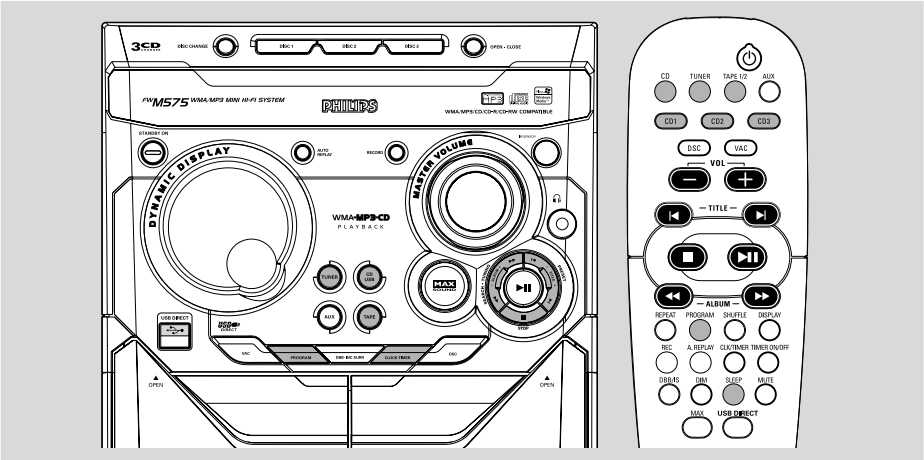

IMPORTANTE!
– No modo Espera Economia de Energia, não é possível utilizar a função de relógio ou temporizador.

Visualizar o relógio

O relógio (se estiver acertado) será exibido no modo Espera.

Para visualizar o relógio em qualquer modo de fonte (por exemplo, CD ou SINTONIZADOR)

- Prima **CLOCK•TIMER**.
  ➜ O relógio será apresentado durante alguns segundos.
  ➜ Se o relógio não tiver sido acertado, "-- -- : -- --" aparecerá.

Acertar o relógio

O relógio pode ser acertado no formato de 12 ou 24 horas (por exemplo, "AM 12:00" ou "00:00").

1. No modo em espera ou visualização do relógio, prima **uma vez CLOCK•TIMER**. Em qualquer outro modo de fonte, prima **duas vezes CLOCK•TIMER**.
2. Prima repetidamente **PROGRAM** para seleccionar o modo do relógio.
   ➜ "AM 12:00" ou "00:00" ficará intermitente.
3. Prima repetidamente **ALBUM-/+** ◀◀ ▶▶ na aparelhagem para acertar a hora.
4. Prima repetidamente **TITLE-/+** ⏮ / ⏭ na aparelhagem para acertar os minutos.
5. Prima novamente **CLOCK•TIMER** para memorizar a hora acertada.
   ➜ O relógio começa a funcionar.

Para sair sem memorizar a hora acertada

- Prima **STOP** ■ na aparelhagem.

Notas:
– O acerto do relógio será cancelado se o cabo eléctrico for desligado ou se houver um corte da energia eléctrica.
– Durante o acerto do relógio, se não premir nenhum botão no espaço de 90 segundos, a aparelhagem sairá automaticamente do modo de acerto do relógio.

Definição do temporizador

A aparelhagem pode ser ligada no modo CD, SINTONIZADOR ou USB a uma hora predefinida, servindo de alarme.

IMPORTANTE!
– Antes de definir o temporizador, certifique-se de que o relógio está acertado.
– O temporizador será sempre ligado depois de ter sido definido.
– O temporizador não será activado se estiver em andamento uma gravação.
– O volume do temporizador aumentará gradualmente do nível mínimo até atingir o último nível de volume utilizado.

Português

Relógio/Temporizador

Português

1 Prima e mantenha premido **CLOCK•TIMER** durante mais de **dois segundos** para seleccionar o modo temporizador.
➜ A última definição do temporizador ficará intermitente.
➜ **TIMER** fica intermitente.
➜ A fonte seleccionada será iluminada.

2 Prima **CD**, **TUNER** ou **TAPE** para seleccionar a fonte pretendida.

● Certifique-se de que a fonte da música foi preparada.
CD – coloque o(s) disco(s). Para iniciar a partir de uma faixa específica, faça um programa (consulte "Funcionamento do CD – Programar as faixas dos discos").
TUNER – sintonize a estação de rádio pretendida.
TAPE - coloque uma cassette gravada no gravador 2.

3 Prima repetidamente **ALBUM-/+** ◀◀ ▶▶ na aparelhagem para acertar a hora de modo a que o temporizador se inicie.

4 Prima repetidamente **TITLE-/+** ⏮ / ⏭ na aparelhagem para acertar os minutos de modo a que temporizador se inicie.

5 Prima **CLOCK•TIMER** para memoriar a hora de início.
➜ **TIMER** ficará no visor.

● À hora definida, a fonte seleccionada começará a ser lida.

Para sair sem memorizar a hora acertada

● Prima **STOP** ■ na aparelhagem.

Notas:
– Se a fonte seleccionada (CD) não estiver disponível quando a hora definida for atingida, o SINTONIZADOR será automaticamente seleccionado.
– Durante o acerto do temporizador, se não premir nenhum botão no espaço de 90 segundos, a aparelhagem sairá automaticamente do modo de acerto do temporizador.

Para desactivar a TIMER

● Prima **TIMER ON/OFF** no controlo remoto.
➜ O visor apresentará "OFF" e **TIMER** aparecerá no visor.

Para activar a TIMER

● Prima **TIMER ON/OFF** no controlo remoto.
➜ A informação da hora definida será apresentada durante alguns segundos e **TIMER** aparecerá no visor.

Definição do temporizador para desligar

O temporizador de desligar permite à aparelhagem comutar automaticamente para o modo espera a uma hora predefinida.

1 Prima repetidamente **SLEEP** no controlo remoto para seleccionar uma hora de repetição.
➜ As selecções são as seguintes (tempo em minutos):
15 → 30 → 45 → 60 → OFF → 15 …
➜ A mensagem "SLEEP XX" ou "OFF" será apresentada. "XX" é o tempo em minutos.

2 Ao atingir a duração pretendida, deixe de premir o botão o botão **SLEEP**.
➜ **SLEEP** aparecerá no visor, salvo no modo "OFF".
➜ O Temporizador de Desligar está definido. Antes de a aparelhagem comutar para o modo espera, será apresentada uma contagem de 10 segundos.
"SLEEP 10" → "SLEEP 9"... → "SLEEP 1" → "SLEEP"

Para verificar o tempo remanescente depois de o temporizador de desligar ser activado

● Prima **uma vez SLEEP**.

Para alterar o temporizador de desligar predefinido

● Prima novamente **SLEEP** enquanto o tempo remanescente de desligar é apresentado.
➜ O visor apresentará as opções de desligar com temporizador seguintes.

Para desactivar o Temporizador de Desligar

● Prima repetidamente **SLEEP** até aparecer "OFF" ou prima o botão **STANDBY ON** ⏻.

AMPLIFICADOR

Potência de saída ..... 3000 W PMPO
..... 2 x 110 W RMS(1)
Relação sinal – ruído ..... 67 dB A (IEC)
Resposta de frequência ..... 50 – 15000 Hz
Sensibilidade de entrada
AUX/CDR In ..... 500 mV / 900mV
Saída
Colunas ..... 8 W
Auriculares ..... 32 W
(1) (8 Ω, 1 kHz, 10% THD)

LEITOR DE CDs/MP3-CD

Número de faixas programáveis 99
Resposta de frequência ..... 50 – 20000 Hz -3dB
Relação sinal – ruído ..... 75 dB A
Separação de canais ..... 60 dB (1 kHz)
Distorção total harmónica ..... < 0.003%
MPEG 1 Camada 3 (MP3-CD ..... MPEG AUDIO
Taxa de bit do MP3-CD ..... 32-256 kbps
(128 kbps advised)
Resposta de Frequência ..... 32, 44.1, 48 kHz

RECEPÇÃO DE RÁDIO

Gama de ondas FM ..... 87.5 – 108 MHz
Gamas de onda MW (9 kHz) .....
..... 531 – 1602 kHz
Número de memórias (10 kHz) .....
..... 530 – 1700 kHz
Número de memórias 40
Antena
FM ..... Fio de 75 Ω
MW ..... Antena de quadro

Leitor de USB

USB 12Mb/s, V1.1
..... support MP3 and WMA files
Número de álbuns/ pastas ..... máximo 99
Número de faixas/títulos ..... máximo 400

LEITOR DE CASSETES

Resposta de frequência
Cassete normal (tipo I) 80 – 12500 Hz (8 dB)
Relación señal/ruido
Cassete normal (tipo I) ..... ≥ 48 dBA
Flutuação de velocidade ..... ≤ 0.4% DIN

COLUNAS

Sistema ... baixo reflexo de dupla porta de 2 vias
Impedância ..... 8 Ω
Woofer ..... 1 x 5.5"
Tweeter ..... 1 x 2"
Dimensões (l x a x e) ..... 248 x 310 x 195 (mm)
Peso ..... 3.65 kg each

GERAL

Material/acabamento ..... Polistireno/Metal
Consumo de Energia. .. 110 – 127 / 220 – 240 V;
..... 50/60 Hz Commutable
Consumo de Energia
Activa ..... 165 W
Espera ..... ≤ 15 W
Dimensões (l x a x e) ..... 265 x 310 x 367 (mm)
Peso (sem colunas) ..... 9.1 kg

As especificações e o aspecto exterior são sujeitos a alterações sem aviso prévio.

Manutenção

Limpar a Caixa

- Utilize um pano macio ligeiramente húmido com um detergente suave. Não utilize uma solução com álcool, amoníaco ou abrasivos.

Limpar Discos

- Quando um disco fica sujo, limpe-o com um pano de limpeza. Limpe o disco do centro para fora. Não esfregue em círculos.
- Não utilize solventes como benzina, diluente, produtos de limpeza vendidos em lojas ou pulverizadores anti-estáticos destinados a discos analógicos.

Limpar a lente do disco

- Após uma utilização prolongada, é provável que a lente do disco acumule sujidade e poeira. Para garantir uma boa qualidade de leitura, limpe a lente do ©sco com um produto de limpeza de lentes de CD da Philips ou qualquer outro produto semelhante vendido em lojas. Siga as instruções fornecidas com o produto de limpeza.

Limpar as Cabeças e os Trajectos da Fita

- Para garantir uma boa qualidade de gravação e leitura, limpe as cabeças (A), o(s) cabrestante(s) (B) e o(s) rolo(s) de pressão (C) após 50 horas de funcionamento.
- Utilize um cotonete ligeiramente humedecido com líquido de limpeza ou álcool.
- Pode ainda limpar as cabeças, lendo uma vez uma cassete de limpeza.

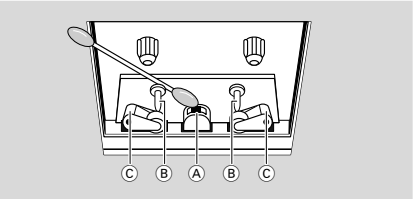

Desmagnetizar as cabeças

- Utilize uma cassete de desmagnetização disponível no representante.

Resolução de Problemas

ADVERTÊNCIA!
Em nenhuma circunstância deverá tentar reparar a aparelhagem por si próprio porque, se o fizer, a garantia perderá a validade. Não abra o sistema porque poderá sofrer choques eléctricos.

Se ocorrer uma avaria, verifique primeiramente os pontos enumerados a seguir antes de levar a aparelhagem para reparação. Se não conseguir resolver um problema recorrendo a estes conselhos, consulte o representante ou centro de assistência.

Problema	Solução
A mensagem "NO DISC" é apresentada.	✔ Coloque um disco. ✔ Verifique se o disco está colocado com a etiqueta para baixo. ✔ Espere que a condensação existente na lente desapareça. ✔ Substitua ou limpe o disco, consulte "Manutenção". ✔ Utilize um CD-ROM finalizado ou um disco do formato MP3-CD correcto.
A mensagem "DISC NOT FINALIZED" é apresentada.	✔ Use a finalised CD-RW or CD-R.
Alguns ficheiros do dispositivo USB não são exibidos	✔ Verifique se o número de pastas excede 99 ou se o número de títulos excede 400.
"DEVICE NOT SUPPORTED" navega pelo visor.	✔ Retire o dispositivo de armazenamento em massa USB ou seleccione outro dispositivo.

A recepção de rádio é fraca.	✔ Se o sinal for demasiado fraco, regule a antena ou ligue uma antena exterior para uma melhor recepção. ✔ Aumente a distância entre a aparelhagem Hi-Fi mini e o televisor ou videogravador.
A gravação ou a leitura não é feita.	✔ Limpe as peças do gravador, consulte "Manutenção". ✔ Utilize exclusivamente cassetes NORMAL (IEC I). ✔ Aplique um pouco de fita adesiva no orifício da patilha partida.
A porta do gravador não abre.	✔ Retire o cabo eléctrico e volte a colocá-lo, ligando novamente a aparelhagem.
A aparelhagem não reage quando os botões são premidos	✔ Retire o cabo eléctrico e volte a colocá-lo, ligando novamente a aparelhagem.
Não há som ou o som é de fraca qualidade.	✔ Regule o volume. ✔ Desligue os auriculares. ✔ Verifique se as colunas estão correctamente ligadas. ✔ Verifique se a parte descascada dos fios das colunas estão presos. ✔ Certifique-se de que o CD MP3 foi gravado no âmbito da taxa de bits 32-256 kpbs com frequências de amostragem a 48 kHz, 44.1 kHz ou 32 kHz.
As saídas sonoras esquerda e direita estão invertidas.	✔ Verifique as ligações das colunas e o local.
O controlo remoto não funciona correctamente.	✔ Seleccione a fonte (CD ou TUNER, por exemplo) antes de premir o botão de função (▶ , ⏮ , ⏭). ✔ Reduza a distância entre o controlo remoto e a aparelhagem. ✔ Introduza as baterias com as polaridades (sinais +/-) alinhadas de acordo com a indicação. ✔ Substitua as baterias. ✔ Aponte o controlo remoto na direcção do sensor IR da aparelhagem.
O temporizador não funciona.	✔ Acerte correctamente o relógio. ✔ Prima e mantenha premido CLOCK•TIMER para ligar o temporizador. ✔ Se estiver a realizar uma gravação ou copia de cassetes, interrompa-a.
Nem todos os botões iluminados apresentam luz.	✔ Prima DIM para seleccionar o modo de visualização DIM OFF.
A definição Relógio/Temporizador é apagada.	✔ Houve uma interrupção do fornecimento eléctrico ou o cabo eléctrico foi desligado. Volte a acertar o relógio/temporizador.
A aparelhagem apresenta automaticamente funcionalidades e os botões ficam intermitentes.	✔ Prima e mantenha premido ■ na aparelhagem para desligar a demonstração.

POLIZA DE GARANTIA

ESTA POLIZA ES GRATUITA

Este aparato ha sido cuidadosamente diseñado y se ha fabricado con los mejores materiales bajo un estricto control de calidad, garantizando su buen funcionamiento por los periodos establecidos según el aparato (ver lista en la parte inferior) **a partir de la entrega del aparato al consumidor.**

Esta póliza incluye la reparación o reposición gratuita de cualquier parte o componente que eventualmente fallase y la mano de obra necesaria para su reparación, así como los gastos de transportación razonablemente erogados dentro de nuestros centros de servicio, misma que se hará efectiva en cualquiera de nuestros centros de servicio autorizados en el país.
Si su aparato llegase a requerir de nuestro servicio de garantía, acuda al centro de servicio más cercano a su domicilio, de tener alguna duda por favor llame a nuestra **CENTRO DE INFORMACIÓN AL CLIENTE LADA** sin costo en toda la republica al **01 800 504 62 00** en donde con gusto le indicaremos el centro de servicio autorizado más cercano a su domicilio.

PHILIPS MEXICANA S.A. de C.V. a través de sus centros de servicio autorizados **reparará y devolverá a usted su aparato en un plazo no mayor a 20 días hábiles**, contados a partir de la fecha de ingreso, impresa en la orden de servicio de cualquiera de nuestros centros de servicio autorizados.

La garantía de esta póliza cubre cualquier desperfecto o daño eventualmente ocasionado por los trabajos de reparación y/o traslado del aparato en el interior de nuestros centros de servicio autorizados.

Esta póliza sólo tendrá validez, si está debidamente requisitada, sellada por la casa vendedora, en caso de extravío de esta póliza, podrá hacer efectiva su garantía con la presentación de su factura de compra.

ESTA POLIZA NO SE HARA EFECTIVA EN LOS SIGUIENTES CASOS:

- Cuando el aparato sea utilizado en condiciones distintas a las normales.
- Cuando el aparato no haya sido operado de acuerdo con el instructivo de uso que se le acompaña.
- Cuando la causa de la falla o mal funcionamiento sea consecuencia de una reparación inadecuada o alteración producida por personas no autorizadas por PHILIPS MEXICANA S.A. de C.V.

PERIODOS DE GARANTIA

36 MESES. – Monitores para computadora.

12 MESES. – Televisores con y sin reproductor de video digital DVD, videocassetteras, reproductores de discos de video digital DVD, reproductores de disco de video digital con pantalla incluida, grabadores reproductores de disco de video digital DVD, grabadores reproductores de disco compacto, Radiograbadoras con y sin reproductor de disco compacto, reproductores de disco compacto portátil, video proyectores (excepto la lámpara) , cámaras de video, decodificadores de señal (IRD), televisores para hotel, sistemas de observación, televisores de proyección, teléfonos celulares, pagers, minisitemas de audio, minisistemas de audio con reproductor de disco de video digital integrado, microsistemas de audio, sistemas de cine en casa, sistemas reproductores de disco de video digital, equipos modulares, sintoamplificadores, facsímils, LNB, antenas de recepción de satélite, DVD ROM, CDR ROM y CDRW ROM para computadora.

6 MESES. – Radiograbadoras con y sin reproductor de disco compacto, reproductores de cassette portátil, reproductores de disco compacto portátil, radio relojes, radios A.M./F.M., reproductores de audio digital MP3 (internet), auto estéros y teléfonos inalámbricos.

3 MESES. – Accesorios, controles remotos, bocinas, cinta para fax y para cámaras de videoconferencia.

PHILIPS

ACRE
RIO BRANCO (68) 2249116

ALAGOAS
ARAPIRACA (82) 5222367
MACEIÓ (82) 2417237
PALMEIRA DOS ÍNDIOS (82) 4213452
UNIÃO DOS PALMARES (82) 2811305

AMAZONAS
MANAUS (92) 6633366
MANAUS (92) 6333035

AMAPÁ
MACAPÁ (96) 2234869
MACAPÁ (96) 2236109
SANTANA (96) 2811080

BAHIA
ALAGOINHAS (75) 4211128
BARREIRAS (77) 6117592
BOM JESUS DA LAPA (77) 4814335
BRUMADO (77) 4412381
CAETITÉ (77) 4541183
CAMAÇARI (71) 6218288
CATU (71) 6411982
CÍCERO DANTAS (75) 2782440
CRUZ DAS ALMAS (75) 6212839
ESPLANADA (75) 4271454
EUNÁPOLIS (73) 2815181
FEIRA DE SANTANA (75) 2232882
GANDU (73) 2541592
ILHÉUS (73) 2315995
IPIAU (73) 5311219
IRECÊ (74) 6411248
ITABERABA (75) 2512358
ITABUNA (73) 6137777
ITAPETINGA (77) 2613003
JACOBINA (74) 6213451
JEQUIÉ (73) 5254141
JEQUIÉ (73) 5254421
JUAZEIRO (74) 6116456
JUAZEIRO (74) 6111002
MURITIBA (75) 4241908
PAULO AFONSO (75) 2811349
POÇÕES (77) 4311523
RIBEIRA DO POMBAL (75) 2761853
SALVADOR (71) 2072791
SALVADOR (71) 3356233
SANTO AMARO (75) 2411340
SENHOR DO BONFIM (74) 5413143
SERRINHA (75) 2611794
SANTO ANTONIO DE JESUS (75) 6314470
VALENÇA (75) 6413710
VITÓRIA DA CONQUISTA (77) 4241183

CEARÁ
BREJO SANTO (88) 5310133
CRATÉUS (88) 6910019
CRATO (88) 5212501
FORTALEZA (85) 2875506
FORTALEZA (85) 2573155
IGUATU (88) 5810512
ITAPIPOCA (88) 6312030
JUAZEIRO DO NORTE (88) 5112667
LIMOEIRO DO NORTE (88) 4231938
ORÓS (88) 5841271
SOBRAL (88) 6110605
UBAJARA (88) 6341233

DISTRITO FEDERAL
BRASÍLIA (61) 2269898
BRASÍLIA (61) 2482825
GAMA (61) 5564840
TAGUATINGA (61) 3526655

ESPÍRITO SANTO
ALEGRE (27) 5526349
ALFREDO CHAVES (27) 2691326
ARACRUZ (27) 32561251
BAIXO GUANDU (27) 7321142
BARRA SÃO FRANCISCO (27) 37562245
CACHOEIRO DO ITAPEMIRIM (27) 35219372
CASTELO (27) 5421811
COLATINA (27) 37222288
GUARAPARI (27) 3614355
LINHARES (273) 3710858
NOVA VENÉCIA (27) 37521729
PINHEIROS (27) 7651303
SÃO DOMINGOS DO NORTE (27) 7421237
SÃO GABRIEL DA PALHA (27) 7271153
SÃO MATEUS (27) 7631366
VILA VELHA (27) 32891233
VITÓRIA (27) 32233899

GOIÁS
ANÁPOLIS (62) 3243562
CAÇU (62) 6561811
CATALÃO (62) 4412786
GOIANÉSIA (62) 3531302
GOIÂNIA (62) 2919095
GOIÂNIA (62) 2292908
GOIATUBA (62) 4952401
INHUMAS (62) 5111840
IPAMERI (62) 4511184
IPORÁ (62) 6032342
ITAPURANGA (62) 3551484
ITUMBIARA (62) 4310837
JATAÍ (62) 6314819
JUSSARA (62) 3731806
PIRES DO RIO (62) 4611133
PORANGATU (62) 3671799
RIALMA (62) 3971320
RIO VERDE (62) 6210173
SÃO MIGUEL DO ARAGUAIA (62) 3641301
TRINDADE (62) 5051505
URUAÇU (62) 3571285

MARANHÃO
AÇAILÂNDIA (98) 5381889
BACABAL (98) 6216370
BALSAS (98) 5410113
CAROLINA (98) 7311335
CAXIAS (98) 5212377
CHAPADINHA (98) 4711364
CODÔ (98) 6611277
COELHO NETO (98) 4731351
IMPERATRIZ (98) 5244969
PRESIDENTE DUTRA (98) 6631815
PRESIDENTE DUTRA (98) 6631309
SANTA INÊS (98) 6532006
SÃO JOSÉ DE RIBAMAR (98) 2241581
SÃO LUÍS (98) 2323236

MINAS GERAIS
ALFENAS (35) 32923911
ALMENARA (33) 7211234
ANDRADAS (35) 37312970
ARAXÁ (34) 36611132
ARCOS (37) 33513455
BAMBUÍ (34) 34311473
BARBACENA (32) 33310283
BELO HORIZONTE (31) 32733777
BELO HORIZONTE (31) 34420944
BELO HORIZONTE (31) 32254066
BETIM (31) 35322088
BOA ESPERANÇA (35) 38512295
BOM DESPACHO (37) 5212906
BOM DESPACHO (37) 5222511
CARANGOLA (32) 37412017
CARATINGA (33) 3212379
CÁSSIA (35) 35412293
CATAGUASES (32) 34215321
CAXAMBU (35) 33413661
CONGONHAS (31) 7311638
CONSELHEIRO LAFAIETE (31) 7612871
CONTAGEM (31) 3953461
CONTAGEM (31) 33912994
CORONEL FABRICIANO (31) 38411804
CURVELO (38) 37213009
DIVINÓPOLIS (37) 32212353
FORMIGA (37) 33212868
FRUTAL (34) 34235279
GOVERNADOR VALADARES (33) 32716650
GUAXUPÉ (35) 35513891
GUAXUPÉ (35) 5514124
IPATINGA (31) 8222332
ITABIRA (31) 38316218
ITAJUBÁ (35) 36211315
ITAPECERICA (37) 3411326
ITAÚNA (37) 2412468
ITUIUTABA (34) 32682131
JANAÚBA (38) 38211605
JOÃO MONLEVADE (31) 38512909
JOÃO MONLEVADE (31) 8521112
JOÃO PINHEIRO (38) 35611327
JUIZ DE FORA (32) 32151514
LAGOA DA PRATA (37) 2611908
LAGOA SANTA (31) 6812311
LAVRAS (35) 38219188
MANHUAÇU (33) 3314735
MANTENA (33) 2411625
MONTE CARMELO (34) 38422082
MONTE SANTO DE MINAS (35) 35911888
MONTES CLAROS (38) 32218925
MURIAÉ (32) 7224334
MUZAMBINHO (35) 5712419
NANUQUE (33) 36212165
NOVA LIMA (31) 35412026
OLIVEIRA (37) 33314444
PARÁ DE MINAS (37) 2316369
PARACATU (38) 36711250
PASSOS (35) 35214342
PATOS DE MINAS (34) 38222588
PATROCÍNIO (34) 8311531
PEDRO LEOPOLDO (31) 36612784
PIRAPORA (38) 37414197
PITANGUI (37) 2714101
PIUI (37) 33714632
POÇOS DE CALDAS (35) 37224448
POÇOS DE CALDAS (35) 37222531
PONTE NOVA (31) 38811628
POUSO ALEGRE (35) 34212120
SÃO SEBASTIAO PARAISO (35) 5313094
SÃO SEBASTIAO PARAISO (35) 35312054
SANTOS DUMONT (32) 2514820
SÃO JOÃO DEL REI (32) 33718306
SÃO LOURENCO (35) 33311303
SETE LAGOAS (31) 7713307
SANTO ANTONIO MONTE (37) 32811258
TEÓFILO OTONI (33) 35224804
TIMÓTEO (31) 38482728
TRÊS CORAÇÕES (35) 32312493
TRÊS PONTAS (35) 32657228
UBÁ (32) 5323626
UBERABA (34) 33332520
UBERLÂNDIA (34) 32123636
UNAÍ (38) 6761576
VARGINHA (35) 32129007
VAZANTE (34) 8131420
VIÇOSA (31) 8918000

MATO GROSSO DO SUL
AMAMBAÍ (67) 4811543
CAMPO GRANDE (67) 3827229
CAMPO GRANDE (67) 3242804
CORUMBÁ (67) 2313923
DOURADOS (67) 4217117
IVINHEMA (67) 4421244
NAVIRAÍ (67) 4612486
NOVA ANDRADINA (67) 4413851
PONTA PORÃ (67) 4314313
RIO BRILHANTE (67) 4527950
TRÊS LAGOAS (67) 5212007

MATO GROSSO
ALTO ARAGUAIA (65) 4811726
BARRA DO GARÇAS (65) 4011394
CÁCERES (65) 2234760
CUIABÁ (65) 6230421
LUCAS DO RIO VERDE (65) 5491333
MIRASSOL D'OESTE (65) 2411716
PONTES E LACERDA (65) 2662326
PRIMAVERA DO LESTE (65) 4981682
RONDONÓPOLIS (65) 423.3888
SINOP (65) 5311473
SORRISO (65) 5441443
TANGARÁ DA SERRA (65) 3261431

PARÁ
ABAETETUBA (91) 37512272
BELÉM (91) 2279009
BELÉM (91) 2462100
BELÉM (91) 2690400
CAPANEMA (91) 4621100
CASTANHAL (91) 37215052
ITAITUBA (91) 5181545
MARABÁ (91) 3211891
ÓBIDOS (91) 5471621
PARAGOMINAS (91) 7293356
PARAUAPEBAS (91) 3461137
PORTO TROMBETAS (91) 5491606
REDENÇÃO (91) 4240351
SANTARÉM (91) 5235322
XINGUARA (91) 4262006

PARAÍBA
CAMPINA GRANDE (83) 3211690
ESPERANÇA (83) 3612273
GUARABIRA (83) 2711159
JOÃO PESSOA (83) 2467043
NOVA FLORESTA (83) 3741014
PATOS (83) 4232172
SAPÉ (83) 2832479
SOLÂNEA (83) 3632948

PERNAMBUCO
BELO JARDIM (81) 37261918
CABO DE SANTO AGOSTINHO (81) 35211823
CAMARAGIBE (81) 4581246
CARUARU (81) 37220235
FLORESTA (81) 8771274
GARANHUNS (81) 37611090
PAULISTA (81) 34331142
RECIFE (81) 32313399
RECIFE (81) 34656042
SALGUEIRO (81) 38711310
SERRA TALHADA (81) 38311401

PIAUÍ
CAMPO MAIOR (86) 2521376
FLORIANO (86) 5221154
OEIRAS (86) 4621066
PARNAIBA (86) 3222877
PICOS (86) 4221444
PICOS (86) 4155135
PIRIPIRI (86) 2761092
TERESINA (86) 2230825

PARANÁ
AMPÉRE (46) 5471605
ANTONINA (41) 4321404
APUCARANA (43) 4225306
ARAPONGAS (43) 2522882
ASSIS CHATEAUBRIAND (44) 5285181
ASTORGA (44) 2341213
BANDEIRANTES (43) 5421711
CAMPO MOURÃO (44) 5238970
CAPANEMA (46) 5521415
CASCAVEL (45) 2254005
CIANORTE (44) 6292842
CORNÉLIO PROCÓPIO (43) 5241362
CORNÉLIO PROCÓPIO (43) 5242283
CURITIBA (41) 2648791
CURITIBA (41) 3334764
DOIS VIZINHOS (46) 5361490
FOZ DO IGUAÇU (45) 5233029
FOZ DO IGUAÇU (45) 5234115
FRANCISCO BELTRÃO (46) 5233230
GOIO-ERÊ (44) 5221446
GUARAPUAVA (42) 6235325
IBAITI (43) 5461162
IBIPORÃ (43) 2581863
IGUARAÇU (44) 2481280
IPORÃ (44) 6521382
IPORÃ (44) 6521126
IRATI (42) 4221337
LAPA (41) 6222410
LARANJEIRAS DO SUL (42) 6352175
LOANDA (44) 4252053
LONDRINA (43) 3241002
MARECHAL CÂNDIDO RONDON (45) 2541949

MANDAGUARI (44) 2331335
MARINGÁ (44) 2264620
MEDIANEIRA (45) 2642580
NOVA ESPERANÇA (44) 2524705
NOVA LONDRINA (44) 4322991
PALMEIRA (422) 522455
PALMEIRA (42) 2523006
PALOTINA (446) 495131
PARANAGUÁ (41) 4225804
PARANAVAÍ (44) 4234711
PATO BRANCO (46) 2242786
PÉROLA (44) 6361419
PONTA GROSSA (42) 2225061
ROLÂNDIA (43) 2561947
SÃO JOSÉ DOS PINHAIS (41) 2822522
SÃO MIGUEL DO IGUAÇU (45) 5651429
SANTA FÉ (44) 2471147
SÃO JORGE D'OESTE (46) 5341305
SANTO ANTONIO DA PLATINA (43) 5341809
TOLEDO (45) 2522471
UMUARAMA (44) 6231233
WENCESLAU BRAZ (43) 822 3066

RIO DE JANEIRO

ARARUAMA (24) 26656286
BELFORD ROXO (24) 38312216
BOM JESUS DO ITABAPOANA (21) 7616060
CAMPOS DOS GOYTACAZES (24) 7221499
CANTAGALO (24) 5555303
DUQUE DE CAXIAS (21) 37711508
ITABORAÍ (21) 26351738
ITAPERUNA (24) 38220605
MACAÉ (24) 27626235
MAGÉ (21) 6330605
MARICÁ (21) 26340069
NITEROI (21) 26220157
NOVA FRIBURGO (24) 5227692
NOVA IGUAÇU (21) 26675663
PETRÓPOLIS (24) 2312737
RIO DE JANEIRO (21) 33940202
RIO DE JANEIRO (21) 25097136
RIO DE JANEIRO (21) 24457239
RIO DE JANEIRO (21) 25892030
RIO DE JANEIRO (21) 25894622
TERESÓPOLIS (21) 27420036
TRÊS RIOS (24) 2555687
TRÊS RIOS (242) 2521388
VOLTA REDONDA (24) 33420806

RIO GRANDE DO NORTE

AÇU (84) 3311116
CAICÓ (84) 4173132
MOSSORÓ (84) 3217745
NATAL (84) 2234722
NATAL (84) 2132345
PAU DOS FERROS (84) 3512334

RONDÔNIA

ARIQUEMES (69) 5352347
ARIQUEMES (69) 5361750
CACOAL (69) 4415171
GUAJARÁ-MIRIM (69) 5414430
JARU (69) 5211302
JI- PARANÁ (69) 4235512
PIMENTA BUENO (69) 4512934
PORTO VELHO (69) 2221298
PORTO VELHO (69) 2216671
ROLIM DE MOURA (69) 4421178
VILHENA (69) 3223321

RORAIMA

BOA VISTA (95) 2249605

RIO GRANDE DO SUL

AGUDO (55) 2651461
AGUDO (55) 2651036
ALEGRETE (55) 4221969
AUGUSTO PESTANA (55) 3341175
BAGÉ (53) 2421673
BENTO GONÇALVES (54) 4526825
CAÇAPAVA DO SUL (55) 2811944
CAIBATÉ (55) 3551122
CAMAQUÃ (51) 6711686
CAMPINAS DO SUL (54) 3661300
CANELA (54) 2821551
CAPÃO DA CANOA (51) 6652638
CARAZINHO (54) 3302292
CATUÍPE (55) 3361008
CAXIAS DO SUL (54) 2148011
CERRO LARGO (55) 3591973
CORONEL BICACO (55) 5571397
DOIS IRMÃOS (51) 5641286
ENCANTADO (51) 37511654
ERECHIM (54) 3211933
ESTÂNCIA VELHA (51) 5612142
FAXINAL DO SOTURNO (55) 2632064
FLORES DA CUNHA (54) 2922192
FREDERICO WESTPHALEN (55) 37441850
GETULIO VARGAS (54) 3411888
GIRUÁ (55) 3611764
GRAVATAÍ (51) 4882830
HORIZONTINA (55) 35371817
HORIZONTINA (55) 5371680
IBIRAIARAS (54) 3551359
IJUÍ (55) 33327766
ITAQUI (55) 4331305
JAGUARÃO (532) 612264
JAGUARI (55) 2551518
LAJEADO (51) 37145155
LIBERATO SALZANO (55) 7551236
MONTENEGRO (51) 6324187
NONOAI (54) 3621126
NOVA PETRÓPOLIS (54) 2812348
NOVA PRATA (54) 2421328
NOVO HAMBURGO (51) 5823191
OSÓRIO (51) 6632524
PALMEIRA DASB MISSÕES (55) 7421407
PANAMBI (55) 3753488
PASSO FUNDO (54) 3111104
PELOTAS (53) 2221133
PORTO ALEGRE (51) 32226941
PORTO GRANDE (53) 2323211
RIO PARDO (51) 7312072
ROSÁRIO DO SUL (55) 2311264
SANTANA DO LIVRAMENTO (55) 2422741
SANTA MARIA (55) 2222235
SANTA ROSA (55) 35121991
SANTO AUGUSTO (55) 7811511
SÃO BORJA (55) 4311850
SÃO FCO DE PAULA (54) 2441466
SÃO GABRIEL (55) 2325833
SÃO JOSÉ DO OURO (54) 3521216
SÃO LOURENCO DO SUL (53) 2513225
SÃO LUIZ GONZAGA (55) 33521365
SÃO MARCOS (54) 2911462
SÃO SEPE (55) 2331691
SOBRADINHO (51) 7421183
SOLEDADE (54) 3812036
SANTA CRUZ DO SUL (51) 37153048
SANTA VITÓRIA PALMAR (532) 631284
TAPEJARA (54) 3442353
TAPERA (54) 3851160
TAQUARI (51) 6531291
TENENTE PORTELA (55) 5511298
TEUTÔNIA (51) 7626173
TORRES (51) 6641940
TRÊS DE MAIO (55) 5352101
URUGUAIANA (55) 4112730
VACARIA (54) 2311396
VENÂNCIO AIRES (51) 7411443
VERA CRUZ (51) 7181350

SANTA CATARINA

ARARANGUÁ (48) 5220229
BLUMENAU (47) 3227742
CAÇADOR (49) 5630858
CANOINHAS (47) 6223157
CAPINZAL (49) 5552266
CHAPECÓ (49) 3221144
CHAPECÓ (49) 3223304
CONCÓRDIA (494) 423704
CRICIÚMA (48) 4375155
CUNHA PORÃ (498) 63 0043
CURITIBANOS (49) 2410851
DESCANSO (49) 6230245
FLORIANÓPOLIS (48) 2254149
IBIRAMA (473) 572567
INDAIAL (47) 3330361
IPORÃ DO OESTE (498) 341289
ITAIÓPOLIS (476) 522282
ITAJAI (47) 3444777
JARAGUÁ DO SUL (47) 3722050
JOAÇABA (49) 5220418
JOINVILLE (47) 4331146
LAGES (49) 2244414
LAGES (49) 2232355
LAGUNA (48) 6461221
LAURO MULLER (484) 643202
MAFRA (47) 6420198
MARAVILHA (49) 8640052
ORLEANS (48) 4660674
PINHALZINHO (497) 661014
PONTE SERRADA (49) 4350015
PORTO UNIÃO (42) 5232839
POUSO REDONDO (47) 5451194
RIO DO SUL (47) 5211920
SANTA ROSA DO SUL (485) 341230
SÃO MIGUEL D'OESTE (49) 6220026
SÃO MIGUEL D'OESTE (498) 220174
SEARA (49) 4521034
SOMBRIO (48) 5330017
TAIÓ (478) 620576
TUBARÃO (48) 626-1651
TUBARÃO (48) 6224448
TURVO (48) 5250373
URUSSANGA (484) 0651137
XANXERÊ (49) 4333026
XAXIM (497) 531248

SERGIPE

ARACAJU (79) 2119764
ARACAJU (79) 2411567
ESTÂNCIA (79) 5222325
ITABAIANA (79) 4313023

SÃO PAULO

ÁGUAS DE LINDOIA (19) 38241524
AMERICANA (19) 34067180
AMERICANA (19) 34062914
AMPARO (19) 38072674
ARARAQUARA (16) 2366450
ASSIS (18) 3228937
ATIBAIA (11) 44112154
AVARÉ (14) 37322142
BARRETOS (17) 33222742
BATATAIS (16) 37614455
BAURU (14) 2238644
BIRIGUI (18) 6424011
BOTUCATU (14) 68221081
BOTUCATU (14) 68247198
BRAGANÇA PAULISTA (11) 40341333
CAMPINAS (19) 32369199
CAMPINAS (19) 37372500
CAMPINAS (19) 32544819
CAMPOS DO JORDÃO (12) 2622142
CAPIVARI (19) 34911610
CASA BRANCA (196) 712771
CERQUILHO (152) 842121
CRUZEIRO (12) 5433859
CUBATÃO (13) 33613091
DESCALVADO (195) 832358
DIADEMA (11) 40574387
DRACENA (18) 58212479
FERNANDOPOLIS (174) 423921
FRANCA (16) 37223898
FRANCO DA ROCHA (11) 4322608
GUARUJÁ (13) 33582942
GUARULHOS (11) 64227555
IGARAPAVA (16) 31724600
INDAIATUBA (19) 38753808
IRACEMÁPOLIS (19) 4562011
ITAPETININGA (15) 2710936
ITAPIRA (19) 38633802
ITAQUAQUECETUBA (11) 46420695
ITARARÉ (15) 5322743
ITU (11) 40230188
ITUVERAVA (16) 7293365
JABOTICABAL (16) 32021580
JAÚ (14) 6222117
JUNDIAI (11) 45862182
LEME (19) 5713528
LIMEIRA (19) 34413179
MARÍLIA (14) 4332375
MARÍLIA (14) 4247437
MATÃO (16) 2821046
MAUÁ (11) 45145233
MOGI DAS CRUZES (11) 47277025
MOGI-GUAÇU (19) 38311811
MOGI-MIRIM (19) 38624401
OLÍMPIA (17) 2812184
OSASCO (11) 36837343
OURINHOS (14) 33225457
PIRACICABA (19) 34340454
PIRASSUNUNGA (19) 5614091
PORTO FERREIRA (19) 5812441
PRES PRUDENTE (18) 2225168
PRESIDENTE EPITÁCIO (18) 281 4184
PROMISSÃO (14) 5411696
REGISTRO (13) 68212324
RIBEIRÃO PRETO (16) 6106989
RIBEIRÃO PRETO (16) 6368156
RIO CLARO (19) 534 8543
SÃO BERNARDO CAMPO (11) 41257000
SÃO BERNARDO CAMPO (11) 43397970
SÃO BERNARDO CAMPO (11) 43681788
SÃO CAETANO DO SUL (11) 42214334
SÃO JOAO BOA VISTA (19) 623.2990
SÃO JOSE CAMPOS (12) 39216082
SÃO JOSE DO RIO PARDO (19) 6805760
SÃO JOSE RIO PRETO (17) 2341209
SALTO (11) 40296563
SANTO ANDRÉ (11) 49905288
SANTOS (13) 32272947
SANTOS (13) 32847339
SÃO CARLOS (16) 2614913
SÃO PAULO (11) 56870883
SÃO PAULO (11) 2217317
SÃO PAULO (11) 2222311
SÃO PAULO (11) 56679695
SÃO PAULO (11) 39757996
SÃO PAULO (11) 2156667
SÃO PAULO (11) 5770899
SÃO PAULO (11) 32077111
SÃO PAULO (11) 69667101
SÃO PAULO (11) 37714709
SÃO PAULO (11) 69545517
SÃO PAULO (11) 38659897
SÃO PAULO (11) 62976464
SÃO PAULO (11) 36726766
SÃO PAULO (11) 2964622
SÃO PAULO (11) 69791184
SÃO PAULO (11) 69537370
SÃO PAULO (11) 67036116
SÃO ROQUE (11) 4255635
SÃO SEBASTIAO (12) 4524291
SOROCABA (15) 2241170
SANTA BARBARA D'OESTE (19) 34631211
TAQUARITINGA (16) 32524039
TATUÍ (15) 251-4922
TAUBATÉ (12) 2219080
TUPÃ (144) 422596
VINHEDO (19) 38765310
VOTUPORANGA (17) 4215726

TOCANTINS

ALVORADA (63) 3531424
ARAGUAINA (63) 4212857
GUARAI (63) 4641590
GURUPI (63) 3511038
PALMAS (63) 2153539
PARAÍSO TOCANTINS (63) 6022695
PORTO NACIONAL (63) 3633185

SUJEITO A ALTERAÇÕES

Certificado de Garantia no Brasil

Este aparelho é garantido pela PHILIPS DA AMAZÔNIA INDÚSTRIA ELETRÔNICA LTDA, por um período superior ao estabelecido por lei, porém, para que a garantia tenha validade, é imprescindível que, além deste certificado, seja apresentada a nota fiscal de compra do produto.

1) A PHILIPS DA AMAZÔNIA INDÚSTRIA ELETRÔNICA LTDA. assegura ao proprietário consumidor deste aparelho a garantia de 180 dias (90 dias legal mais 90 dias adicionais) **CONTADOS A PARTIR DA DATA DE COMPRA DO PRODUTO, CONFORME EXPRESSO NA NOTA FISCAL DE COMPRA**, que passa a fazer parte deste certificado.

2) Esta garantia perderá sua validade se:
A) O defeito apresentado for ocasionado por uso indevido ou em desacordo com o seu manual de instruções.
B) O produto for alterado, violado ou consertado por pessoa não autorizada pela Philips.
C) O produto for ligado a fonte de energia (rede elétrica, pilhas, bateria, etc.) de características diferentes das recomendadas no manual de instruções e/ou no produto.
D) O número de série que identifica o produto estiver de alguma forma adulterado ou rasurado.

3) Estão excluídos desta garantia defeitos decorrentes do descumprimento do manual de instruções do produto, de casos fortuitos ou de força maior, bem como aqueles causados por agentes da natureza e acidentes.

4) Excluem-se igualmente desta garantia os defeitos decorrentes do uso dos produtos em serviços não doméstico/residencial regular ou em desacordo com o uso recomen dado.

5) Nos municípios onde não exista oficina autorizada de serviço Philips. as despesas de transporte do aparelho e/ou do técnico autorizado, correm por conta do consumidor requerente do serviço.

6) A garantia não será válida se o produto necessitar de modificações ou adaptações para habilitá-lo a operar em qualquer outro país que não aquele para o qual foi designado, fabricado, aprovado e/ou autorizado, ou ter sofrido qualquer dano decorrente deste tipo de modificação.

Centro de Informações ao Consumidor (CIC), fone: (011) 2121-0203. Atendimento de segunda à sexta-feira, das 08:00hs às 20:00hs. Aos sábados, das 08:00hs às 13:00hs ou escreva para CAIXA POSTAL: nº 21.315 - CEP 04602-970 - São Paulo - SP

Os dados deste manual estão sujeitos a alterações

Philips Mexicana, S.A. de C.V.

Producto importado por:
Philips Mexicana, S.A. de C.V.
Av. La Palma No. 6
Col. San Fernando La Herradura
Huixquilucan, Edo. de México C. P. 52784
Tel. 52 69 90 00

Centro de Informacion al Cliente
Información General
LADA SIN COSTO PARA TODA LA REPUBLICA
01 800 504 62 00
CORREO ELECTRONICO
philips@merkafon.com

MODELO_____ **No. DE SERIE**_____

La presente garantía contará a partir de: **DIA**_____ **MES** _____ **AÑO**_____

En caso que en su producto presente alguna falla, acuda al centro de servicio más cercano a su domicilio (según listado de talleres anexo) y en caso de tener alguna duda o pregunta por favor llame a nuestro **Centro de información al Cliente**, en donde con gusto le atenderemos en todo lo relativo a:
* Servicio de sus aparatos Philips
* Información de productos y Talleres Autorizados Philips
* Asesoria en el manejo e instalación de su producto Philips
* Información en donde puede adquirir productos y accesorios Philips

Para hacer efectiva la garantía de su producto, es necesario presentar esta póliza debidamente requisitada o de lo contrario, presentar su factura de compra.

CENTROS DE SERVICIO AUTORIZADOS PHILIPS EN LAS PRINCIPALES CIUDADES

NOTA: Los Centros que tengan (S) solo proporcionan Servicio y los que tengan (SR) venden refacciones, accesorios y proporcionan Servicio

CIUDAD	LADA	TELEFONO	CORREO ELECTRONICO		CIUDAD	LADA	TELEFONO	CORREO ELECTRONICO	
ACAPULCO, GRO	744	483-32-96	serproa@yahoo.com.mx	S	MEXICO, D. F. ZONA NORTE	55	55-67-19-92 55-67-22-56	chyr_electronica@yahoo.com.mx	S
AGUASCALIENTES, AGS	449	915-51-81	jimsaele@hotmail.com	S	MEXICO, D. F. ZONA ORIENTE	55	57-58-89-37	cnoguedam@terra.com.mx	S
CAMPECHE, CAMP.	981	816 25 75	oreza@hotmail.com	S	MEXICO, D. F. ZONA PONIENTE	55	58 12 44 12	raulmtzm@avantel.net	S
CANCUN, Q ROO.	998	984 18 74	gammacancun@webtelmex.net.mx	S	MONTERREY, N.L	818	375-16-17 400-54-03	mcesa@prodigy.net.mx	S
CD. JUAREZ, CHIH	656	618-21-28 623-46-20	teleservicio@prodigy.net.mx	S	MORELIA, MICH	443	312-03-17	multiservicios_profesionales_de_zamora@msn.com	S
CD. OBREGON, SON	644	412-41-51 416-20-93	mena747@prodigy.net.mx	S	NEZAHUALCOYOTL EDO. MEX	55	57-33-34-98	vicentegutierrez@prodigy.net.mx	S
CD. VICTORIA, TAMPS	834	315-66-03 312-51-93	eeii_smiller@yahoo.com.mx	S	OAXACA, OAX	951	516-47-37	elfrancistor@prodigy.net.mx	S
COLIMA, COL	312	314-03-01	tv_antenas@hotmail.com	S	ORIZABA, VER	272	724 38 53	barreda_electronics@hotmail.com	S
CUERNAVACA, MOR	777	313-00-49 313-90-92	centroserviciohertz@hotmail.com	S	PACHUCA, HGO	771	714-15-81	zarateelc@hotmail.com	S
CULIACAN, SIN	667	716-15-10	stereovox@cln.megared.net.mx	S	POZA RICA, VER	782	824 47 82	sonydigital@prodigy.net.mx	S
CHIHUAHUA, CHIH	614	421-59-30 421-63-61	comercialdomestica@hotmail.com	S	PUEBLA, PUE	222	248-77-64 231-63-77	rascon12@prodigy.net.mx	S
CHILPANCINGO, GRO.	747	471 72 73	ingelec_gro@hotmail.com	S	QUERETARO, QRO	442	216-10-09		S
DURANGO, DGO	618	825-00-05	evsurdgo@yahoo.com	S	SALTILLO, COAH	844	415 35 80	electronicadigital_07@hotmail.com	S
GUADALAJARA, JAL	33	36-15-72-62 36-16-83-27	www. Leecom.com.mx	S	SAN LUIS POTOSI, S.L.P	444	815-34-07	centro_servicioslp@prodigy.net.mx	S
HERMOSILLO, SON	662	210-54-95 210-05-86	manuelw@prodigy.net.mx	S	SATELITE, EDO. MEX	55	55 62 59 73	missus_satelite@hotmail.com	S
IRAPUATO, GTO	462	626-51-10	tv_gase@hotmail.com	S	TAMPICO, TAMPS	833	214 13 60	electromovie@prodigy.net.mx	S
LA PAZ, B.C.S	612	122-95-99	cenalfa@prodigy.net.mx	S	TEPIC, NAY	311	212-66-93	spe_tn@hotmail.co	S
LEON, GTO	477	770-26-99	tecespecializados@hotmail.com	S	TIJUANA, B.C.N	664	621-22-15	wwwegil@telnor.net	S
MATAMOROS, TAMPS	868	813-50-13	digitalelectronica@comunicable.net	S	TOLUCA, EDO. MEX	722	214-83-09		S
MAZATLAN, SIN	669	982-42-21	e_santel@hotmail.com	S	TOLUCA, EDO. MEX	722	213 62 94		S
MERIDA, YUC	999	928-59-05	evia2@prodigy.net.mx	S	TORREON, COAH	871	732-49-49	jomar02@prodigy.net.mx	S
MEXICALI, B.C.N	686	561-98-08 561-98-18	bajaelectronics@aol.com	S	TUXTLA GUTIERREZ, CHIS	961	618-19-08	kcvideo@prodigy.net.mx	S
MEXICO D.F. ZONA ARAGON	55	57 94 06 34	philipservicio@hotmail.com	S	URUAPAN, MICH	452	524-08-38 524-37-78	rosaliaq@mich1.telmex.net.mx	S
MEXICO D.F. ZONA CENTRO	55	55 21 60 07	unitelmex@yahoo.com.mx	SR	VERACRUZ, VER	229	932-78-23 932-44-44	antza@ver.megared.net.mx	S
MEXICO, D. F. ZONA SUR	55	55-36-71-03 55-36-25-75	centrodeserviciolectronico@hotmail.com	S	VILLAHERMOSA, TAB	993	314-31-36 314-61-67	villatec@intrasur.net.mx	S
MEXICO, D. F. ZONA NORTE	55	53 68 30 21	tissaser@prodigy.net.mx	S	ZACATECAS, ZAC.	492	922 31 63	sertecmur@hotmail.com	S

Para mayor referencia de Talleres de Servicio Autorizados en otras ciudades comunicarse al 01 800 504 62 00 (lada sin costo)