az2535/00-C 11/25/03 10:50 AM Page 1

CD Soundmachine *AZ2535*

Användar-handbok
Käyttöoppaita
εγχειρίδιο χρήσης
Instruckcje obsługi

PHILIPS

Svenska KNAPPAR

MEDFÖLJANDE TILLBEHÖR
– Fjärrkontroll
– video kabel
– nätsladden

TOPP- OCH FRONTPANELERNA (Se 1)
① **LCD Ruta** – visar apparatens status
② **[dB]:** – indikations display för bas styrka.
③ **STANDBY ON** ⏻ – byter mellan på / av;
④ **VOLUME** – justerar volymnivå eller förstärkar-nivåer
⑤ **SOURCE** – för att välja som ljudkälla funktionerna: **CD/ FM / MW / GAME AUX/ TAPE**
⑥ 🎧 – 3,5 mm hörlursuttag
OBS: Högtalarna tystas när hörlurarna kopplas till apparaten.
⑦ **Kassettknappar**
PAUSE II – för att avbryta inspelning eller avspelning
STOP • OPEN ■ ▲
– för att öppna kassettfacket
– för att stoppa bandet
SEARCH ◀◀ /▶▶ – för att snabbspola bakåt/framåt
PLAY ▶ – för att starta avspelning
RECORD ● – för att starta inspelning
⑧ **OPEN•CLOSE** – öppnar / stänger CD-luckan.
⑨ **AUDIO IN (LEFT / RIGHT)** – kontakten LINE-IN for externt audio apparat.
VIDEO IN – håller videokontakten på plats.(innehåller ingen mottagningssignal. Bara för att hålla kablarna på plats.)
⑩ **PRESET −, +** – för att välja en lagrad station
SEARCH |◀◀ , ▶▶|
CD: – för att söka bakåt eller framåt inom ett spår;
– för att hoppa till början av ett aktuellt/ föregående/ följande spår

FM / MW : – för att ställa in en radiostation
▶II – för att stoppa/ göra paus i CD -spelning
■ – för att stoppa CD -spelning;
– för att radera ett CD-program
⑪ **IR SENSOR** – infraröd sensor för fjärrkontroll
⑫ **GAMESOUND** – väljer ljudeffekter : **BLAST/ PUNCH/ SPEED/ NORMAL** i **GAME AUX** spelfunktion
EQUALIZER – för att välja bas, mellan och diskant frekvenser, och volym **BASS/ MID /HIGH/ VOL**
PROG
CD: – för att programmera in spår och granska programmet;
FM / MW : – för att lagra radiostationer
FM / MW – för att välja våglängdsband FM/MW
MODE – för att välja olika spårlägen: dvs REPEAT eller SHUFFLE (slumpvis) ordning.
MAX SOUND – aktivera eller inaktivera en optimal blandning av olika ljudfunktioner.

BAKRE PANELEN (Se 1)
⑬ **Teleskopisk antenn** – förbättrar FM-mottagningen
⑭ **Batterifack** – för 8 batterier, typ R-20, UM-1 eller D-celler
⑮ **AC MAINS** – ingång för nätsladd
⑯ **VIDEO OUT** – anslut till **VIDEO IN** uttaget på en TV eller VCR för att titta eller spela in.

KNAPPAR

FJÄRRKONTROLL (Se 1)
① **CD** – för att ställa in CD som ljudkälla
FM / MW – för att välja som ljudkälla / våglängdsband
AUX – välja **GAME AUX**
② ⏻ – knapp för att koppla på/ställa i standby (Om enheten går på batteri, fungerar knappen som en på/av-knapp.)
③ **REPEAT** – för att upprepa ett spår/ ett CD-program/ en hel CD-skiva
SHUFFLE – för att spela CD-spår i slumpvis ordning i **CD** källa
MUTE – iför att avbryta/ återuppta ljudet
④ **VOL ▼, ▲** – justerar volymnivå eller förstärkarnivåer (**BASS/ MID /HIGH**)
⑤ **|◀ , ▶|** – för att välja föregående/nästa spår i CD-spelning
■ – för att stoppa CD- spelning;
– för att radera ett CD-program.
▶II – för att stoppa/ göra paus i CD- spelning.
◀◀ / ▶▶ – för att söka bakåt eller framåt inom ett spår
⑥ **EQUALIZER** – för att välja bas, mellan och diskant frekvenser
MAX – väljer specialbas förbättring på / av
GAMESOUND – väljer ljudeffekter : **BLAST/ PUNCH/ SPEED/ NORMAL** i spelfunktion
⑦ **PRESET −, +**, – för att välja föregående/nästa inprogrammerade station

STRÖMMATNING

Du bör i möjligaste mån använda apparaten på nätströmmen för att spara på batterierna. Se till att du drar ut kontakten ur apparaten och ur vägguttaget innan du byter batterier.

BATTERIER
Batterier (medföljer ej) (Se A)
• Lägg i 8 batterier, typ **R-20**, **UM-1** eller **D-celler**, (helst alkaliska) åt rätt håll.
Fjärrkontroll (Se B)
• Lägg i två batterier av typ **AAA**, **R03** eller **UM4** (helst alkaliska).
Om batterier används på fel sätt kan elektrolyten läcka ut och fräta i facket eller batterierna kan explodera.
• *Blanda inte olika typer av batterier, t.ex. alkaliska batterier och brunstensbatterier. Använd bara batterier av samma typ i apparaten.*
• *När du byter batterier ska du inte försöka blanda gamla med nya.*
• ***Batterier innehåller kemiska ämnen och måste kasseras på rätt sätt.***

Strömmatning från nätet
1. Se efter att eltypen, ***som anges på apparatens undersida***, stämmer med eltypen där du bor. Om inte, rådgör med butiken eller en serviceverkstad.
2. Om apparaten har en spänningsväljare, ska den vara ställd så att den motsvarar den lokala nätspännningen.
3. Sätt i nätkontakten i ett vägguttag.
4. För att göra apparaten strömlös drar du ut kontakten ur vägguttaget.

GRUNDFUNKTIONER

AUTOMATIC STANDBY (Strömsparfunktion)
En strömsparfunktion stänger automatiskt av enheten 15 minuter efter att en en CD har kommit slutet och ingen knapp har tryckts ner.

Typplåten finns på apparatens undersida.

KOPPLA PÅ OCH AV
1. Tryck på **STANDBY ON** ⏻för att koppla på enheten.
2. Tryck på **SOURCE** en eller flera gånger för att välja : **CD, FM, MW, GAME AUX, TAPE**
3. Tryck på **STANDBY ON** ⏻ för att stänga av enheten.
OBS:
*– För att byta från **TAPE** till **FM / MW** eller **CD**-funktion, eller när du stänger av apparaten, måste du först se till att du trycker på kassettknappen **STOP ■** för att avbryta avspelningen, och att alla kassettknapparna är uppe.*
– Inställningarna för ton, ljud, inprogrammerade radiostationer och volym (upp till en maxnivå på 20) behålls i minnet.

STÄLLA IN VOLYM OCH LJUD
1. Justera volymen med **VOLUME**.
→ I rutan visas nivåindikationen VOL och ett nummer mellan 0 och 32. **(Se 2)**
2. **MAX SOUND**
För att förbättra bassmottagning, tryck **MAX SOUND** en eller flera gånger för att slå på/ av.
→ **MAX SOUND**-knappens bakgrundsljus lyser upp när **MAX SOUND** är påslagen.
OBS:
*– **MAX SOUND** kan användas under FM, MW, CD, TAPE och GAME AUX funktion.*
*– Vissa skivor kan spelas in med hög modulation som orsakar missljud vid hög volym. Om detta inträffar, inaktivera **MAX SOUND** eller minska volymen.*

3. **EQUALIZER**
För att justera bas, mellan och diskant frekvenser tryck **EQUALIZER** en eller flera gånger, rotera då **VOLUME** inom 3 sekunder för justering av varje nivå.
→DI rutan visas BASS , MID , eller HIGH nivån **(-5 to +5)** eller VOL .
OBS:
*– **EQUALIZER** kan användas under FM, MW, CD, TAPE och GAME AUX funktion.*
*– För förhindra att de båda basalternativen påverkar varandra, fungerar de inte samtidigt. Det går inte att kombinera basen från **EQUALIZER** med **MAX SOUND***
4. **GAMESOUND**
För att justera dina spelljud, tryck **GAMESOUND** en eller flera gånger för ditt val.
→Då visas BLAST , PUNCH , SPEED eller NORMAL helt kort i rutan.
***OBS: GAMESOUND** är bara tillgängligt när du spelar i **GAME AUX** funktion.*

MUTE: Så stängs ljudet av
1. Tryck på **MUTE** på fjärrkontrollen för att omedelbart tysta ljudet.
→ Avspelningen fortsätter utan ljud, och MUTE blinkar i rutan.
2. För att få tillbaka ljudet, gör du något av följande:
– tryck på **MUTE** igen;
– justera volymen;
– ändra källa.

Suomi SÄÄTIMET

MUKANA TOIMITETTUJA VARUSTEITA
– Kauko-ohjain
– videokaapelia
– sähköjohto

YLÄ- JA ETUPANEELIT (Ks 1)
① **LCD Display** – esittää laitteen tilan
② **[dB]:** – näyttö osoittaa basson voimakkuutta.
③ **STANDBY ON** ⏻ – kytkee/ katkaisee virran laitteesta
④ **VOLUME** – säätää äänenvoimakkuuden tason tai taajuuskorjaimen tasot
⑤ **SOURCE** – valitsee äänilähteen toiminnon: **CD/ FM / MW / GAME AUX/ TAPE**
⑥ 🎧 – 3,5 mm stereo-kuulokeliitin
Huom: Kaiuttimet mykistetään, kun kuulokkeet on kytketty laitteeseen.
⑦ **Kasettinauhurinäppäimet**
PAUSE II – keskeyttää toiston rai nauhoituksen
STOP • OPEN ■ ▲
– avaa kasettilokeron
– pysäyttää teipin
SEARCH ◀◀ /▶▶ – pikakelaa/taaksepäinkelaa teipin
PLAY ▶ – käynnistää toiston
RECORD ● – käynnistää nauhoituksen
⑧ **OPEN•CLOSE** – paina luukkua sen avaamiseksi/ sulkemiseksi
⑨ **AUDIO IN (LEFT / RIGHT)** – Presa di LINE-IN per un apparecchio esterno.
VIDEO IN – pitää video pistokkeen paikoillaan, (ei tarjoa signaalivastetta. Kaapelihallintaa varten ainoastaan.)
⑩ **PRESET −, +** – valitsee valmiiksi ohjelmoidun radioaseman
SEARCH |◀◀ , ▶▶|

CD: – suorittaa haun taaksepäin ja eteenpäin raidan puitteissa;
– ylihyppää senhetkisen raidan/ edellisen/ myöhemmän raidan alkuun
FM / MW : – virittää radioasemille
▶II – käynnistää tai keskeyttää CD-toiston
■ – pysäyttää CD -toiston;
– pyyhkii pois CD-ohjelman
⑪ **IR SENSOR** – infrapunainen anturi kaukosäädintä varten
⑫ **GAMESOUND** – valitsee äänitehosteet: **BLAST/ PUNCH/ SPEED/ NORMAL** pelitilassa
EQUALIZER – valitsee basson, keskialueen ja diskantin taajuuksia, ja äänen voimakkuuden säätö **BASS/ MID /HIGH/ VOL**
PROG
CD: – ohjelmoi raidat ja tarkistaa ohjelman;
FM / MW : – ohjelmoi valmiiksi asetetut radioasemat.
FM / MW – valitsee FM / MW-aaltokaistan
MODE – valitsee erilaisia toistotiloja esim. REPEAT tai SHUFFLE (satunnainen) järjestys
MAX SOUND – en äänitomintojen parhaan yhdistelmän kytkentä/katkaisu.

TAKAPANEELI (Ks 1)
⑬ **Kokoon työnnettävä antenni** – parantaa FM-vastaanoton
⑭ **Paristolokero** – 8 paristoa varten, tyyppi R-20,, UM-1 tai D-solut
⑮ **AC MAINS** – sisääntulo verkkovirtajohtoa varten
⑯ **VIDEO OUT** – yhdistää **VIDEO IN** pistokkeeseen TV:ssä tai VRC:ssä katsomista tai nauhoitusta varten.

SÄÄTIMET

KAUKOSÄÄDINL (Ks 1)
① **CD** – valitsee CD-äänilähteen
FM / MW – alitset viritinlähteen. tai aaltokaistan
AUX – valitsee **GAME AUX**
② ⏻ – virta/ valmiuskytkin (Jos laite on paristokäyttöinen, tämä toimii virran kytkijänä/ katkaisijana)
③ **REPEAT** – toistaa raidan /ohjelman/ koko CD:n
SHUFFLE – toistaa kaikki CD–raidat satunnaisessa järjestyksessä **CD** lähteessä.
MUTE – keskeyttää/ käynnistää äänen
④ **VOL ▼, ▲** – säätää äänenvoimakkuuden tason tai taajuuskorjaimen tasot (**BASS/ MID /HIGH**)
⑤ **|◀ , ▶|** – valitsee edellisen/ seuraavan kappaleen CD toistossa
■ – pysäyttää CD-toiston;
– pyyhkii pois CD-ohjelman
▶II – käynnistää tai keskeyttää CD -toiston
◀◀ / ▶▶ – suorittaa haun taaksepäin ja eteenpäin raidan puitteissa;
⑥ **EQUALIZER** – valitsee basson, keskialueen ja diskantin taajuuksia
MAX – valitsee erityisbassokorostuksen päällä/ pois päältä
GAMESOUND – valitsee äänitehosteet : **BLAST/ PUNCH/ SPEED/ NORMAL** pelitilassa
⑦ **PRESET −, +**, – valitsee edellisen/seuraavan ohjelmoidun kanavan

TEHON LÄHDE

Aina kun mahdollista käytä verkkovirtalähdettä pariston keston pidentämiseksi. Varmista, että irrotat virtajohdon laitteesta ja pistorasiasta ennen paristojen asennusta.

PARISTOT
Paristot (ei toimituksen mukana) (Ks A)
• Asenna 8 paristoa, tyyppi **R-20**, **UM-1** tai **D-cells**, (mieluummin alkaliparistot) ja varmista oikea polaarisuus.
Kaukosäädin (ks B)
• Asenna 2 paristoa, tyyppi **AAA**, **R03** tai **UM4** (mieluummin alkaliparistot).
Paristojen väärä käyttö voi saada aikaan elektrolyyttivuodon ja syövyttää paristolokeron tai aiheuttaa paristojen halkeamisen.
• *Älä sekoita paristotyyppejä: esim. alkaliparistoja hiili-sinkki-paristoihin. Käytä laitteessa vain samantyyppisiä paristoja.*
• *Uudet paristot asennettaessa älä sekoita vanhoja paristoja uusiin paristoihin.*
• ***Paristot sisältävät kemiallisia aineita, joten ne on hävitettävä asianmukaisesti.***

AC-VAIHTOVIRTAA KÄYTETTÄESSÄ
1. Tarkista, että virtajännite, ***joka esitetään laitteen pohjaosassa sijaitsevassa tyyppikilvessä***, vastaa paikallista virtajännitettä. Jos näin ei ole, ota yhteys myyntiedustajaan tai huoltokeskukseen.
2. os laite on varustettu jännitevalitsimella, säädä valitsin niin, että se vastaa paikallista verkkovirtaa.
3. Liitä virtajohto pistorasiaan.
4. Verkkovirran katkaisemiseksi irrota laitteen virtajohto pistorasiasta.

Auto-Standby mode (Automaattinen valmiustila)
Kun CD-soitin on toiston lopussa ja pysyy pysähdysasennossa yli 15 minuutin ajan, virta katkaistaan laitteesta automaattisesti virran säästämiseksi.

Tyyppikilpi sijaitsee laitteen pohjaosassa.

PERUSTOIMINNOT

VIRRAN KYTKENTÄ JA KATKAISU
1. Paina **STANDBY ON** ⏻ laitteella virran kytkemiseksi.
2. Paina **SOURCE** kerran tai useammin valitsemaan: **CD, FM, MW, GAME AUX, TAPE** function.
3. Paina **STANDBY ON** ⏻ virran katkaisemiseksi laitteesta.
Huom:
*– Vaihdon suorittamiseksi teipistä **TAPE**, **FM / MW** tai **CD**-toimintoon tai kun katkaiset ensin virran laitteesta, varmista, että painat teipin näppäintä **STOP ■** toiston lopettamiseksi ja että kaikki kasettinäppäimet vapautetaan.*
– Ääni, ääniasetukset, virittimen ennalta ohjelmoidut asetukset ja äänenvoimakkuuden taso (maksimiäänentasolle 20) säilyy laitteen muistissa.

Äänenvoimakkuuden ja äänen säätäminen
1. Säädä äänenvoimakkuus säätimellä **VOLUME**.
→ Näyttö esittää äänenvoimakkuustason VOL ja numeron välillä 0-32. **(Ks. 2)**
2. **MAX SOUND**
Korosta bassovastetta painamalla **MAX SOUND** kerran tai useammin kytkeäksesi päälle/ pois päältä.
→ **MAX SOUND**-avain taustavalo syttyy, kun **MAX SOUND** kytketään päälle.
Huom:
*– **MAX SOUND** voidaan käyttää FM, MW, CD, TAPE ja GAME AUX lähteiden aikana.*
*– jotkut levyt voidaan nauhoittaa suurella modulaatiolla, joka aiheuttaa säröjä suurella äänenvoimakkuudella. Jos näin tapahtuu, ota **MAX SOUND** pois päältä tai pienennä äänenvoimakkuutta.*

3. **EQUALIZER**
Säädä basson, keskialueen ja diskantin taajuuksia painamalla **EQUALIZER** kerran tai useammin, pyöräytä sitten **VOLUME** 3 sekunnin sisällä säätääksesi kunkin tason.
→Näyttöön ilmestyy hetkeksi BASS , MID , tai HIGH taso **(-5 to +5)** tai VOL .
Huom:
*– **EQUALIZER** voidaan käyttää FM, MW, CD, TAPE ja GAME AUX lähteiden aikana.*
*– Äänihäiriöiden estämiseksi basson säätötoimet toimivat muut poissulkien. Ei ole mahdollista yhdistää bassoääntä toiminnosta **EQUALIZER** dynaamiseen bassoäänitehostukseen **MAX SOUND***
4. **GAMESOUND**
Säädä peliäänet painamalla **GAMESOUND** kerran tai useammin valitaksesi vaihtoehtosi.
→Näyttöön ilmestyy hetkeksi BLAST , PUNCH , SPEED tai NORMAL.
***Huom: GAMESOUND** on käytettävissä ainoastaan, kun pelaat **GAME AUX** lähteessä.*

MUTE: Äänen mykistys
1. Paina kaukosäätimen toimintoa **MUTE** äänituotannon keskeyttämiseksi välittömästi.
→ Toisto jatkuu ilman ääntä ja näyttö vilkkuu MUTE .
2. Äänituotannon uudelleenaktivoimiseksi voit:
– painaa uudelleen **MUTE;**
– säätää äänenvoimakkuussäätimiä;
– vaihtaa lähteen.

Suomi

MUISTUTUS
Muiden kuin tässä käyttöoppaassa mainittujen säädinten tai säätöjen tai toimenpiteiden suoritus saa aikaan vaarallisen altistuksen säteilylle tai muulle turvallisuuden vaarantavalle toimelle.

Tämä tuote on Euroopan unionin radiohäiriöitä koskevien vaatimusten mukainen.

Luokan 1 laserlaite
Varoitus!
Laitteen käyttäminen muulla kuin tässä käyttöohjeessa mainitulla tavalla saattaa altistaa käyttäjän turvallisuusluokan 1 ylittävälle näkymättömälle ;asersäteilylle. Oikeus muutiksiin varataan. Laite ei saa olla alttiina tippu-ja roiskevedelle.

Huom.
Toiminnanvalitsin on kytketty toisiopuolelle, eikä se kyttke laitella irti sähköverkosta. Sisäänrakennettu verkko-osa on kytkettynä sähköverkkoon aina silloin, kun pistoke on pistorasiassa.

Ympäristöä koskevia tietoja
Kaikki tarpeeton pakkausmateriaali on pyritty jättämään pois. Olemme tehneet parhaamme pakkausmateriaalin erottamiseksi helposti kolmeksi yksittäiseksi materiaaliksi: pahvi (laatikko), pehmustava polystyreeni (välimateriaali), polyeteeni (pussit, suojavaahtomuovi).

Laite sisältää materiaaleja, jotka voidaan kierrättää, edellyttäen että hajoitus annetaan tehtävään erikoistuneen yhtiön suoritettavaksi. Noudata pakkausmateriaalien, tyhjentyneiden paristojen ja vanhojen laitteiden hävittämistä koskevia paikallisia säännöksiä.

Svenska
Suomi
Ελληνικά
Polski

Meet Philips at the Internet
http://www.philips.com

AZ 2535

CLASS 1
LASER PRODUCT

Printed in China

YM/bk-0348-00-C

DIGITAL RADIO

Ställa in radiostationer (Se 3)
1. Tryck på **STANDBY ON** ⏻ för att koppla på, och sedan på **SOURCE** en eller flera gånger där du väljer **FM/MW** (eller tryck en gång på **FM/MW** på fjärrkontrollen).
→ I rutan visas TUNER helt kort, följt av våglängdsbandet, frekvensen och det inprogrammerade stationsnumret, om det redan finns lagrat.
2. Tryck på **FM/MW** en eller flera gånger för att välja våglängdsband.
3. **Ställa in radiostatione**: radiostationer Du kan ställa in dina stationer manuellt eller genom automatisk sökning:
Tryck på |◀◀ eller ▶▶| (på fjärrkontrollen ◀◀ eller ▶▶) och släpp upp knappen när frekvensen i rutan börjar löpa.
→ Radion ställer automatiskt in sig på en station med tillräckligt stark signal. I rutan visas SEARCH vid automatisk stationsinställning.
4. Upprepa moment 3 tills du kommer till önskad station.
• För att ställa in en station med svag signal trycker du med korta upprepade tryck på |◀◀ eller ▶▶| tills du får bäst mottagning.

Hur du förbättrar radiomottagningen:
• För **FM**, drar du ut, lutar och vrider på den teleskopiska antennen. Minska längden om signalen är för stark.
• För **MW**, använder apparaten en inbyggd antenn. Den antennen riktar du genom att vrida hela apparaten.

Lagra radiostationer
Du kan lagra upp till 30 radiostationer sammanlagt i minnet (20 FM och 10 MW), manuellt eller automatiskt (Autostore).

Autostore – automatisk lagring
Automatisk programmering startar från förinställning 1 eller ett förvalt nummer. Radion programmerar bara in stationer som inte redan finns i minnet.
1. Tryck på **PRESET −/+** en eller flera gånger för att välja det förvalda numret där programmering skall börja.
***OBS**: Om inget förvalt nummer för radion väljs kommer ursprungsinställningen att gälla och alla förvalda nummer att suddas ut.*
2. Tryck på **PROG** i minst fyra sekunder för att aktivera automatiskt inprogrammering.
→ I rutan visas: AUTO De tillgängliga stationerna programmeras i en ordning som motsvarar våglängdsbandet styrka, dvs **FM**, följt av **MW**. När alla stationer har lagrats, spelas sedan den först automatiskt inprogrammerade stationen.

Manuell inprogrammering
1. Ställ in önskad radiostation (se **Ställa in radiostationer**).
2. Press **PROG** för att aktivera inprogrammeringen.
→ I rutan blinkar : **PROG**.
3. Tryck på **PRESET −/+** en eller flera gånger för att tilldela stationen ett nummer mellan 1 och 20 för FM eller 1 och 10 för MW.
4. Tryck på **PROG** igen för att bekräfta.
→ I rutan programnumret, våglängdsbandet och frekvensen visas.
5. Upprepa de fyra moment ovan för att lagra andra radiostationer.
***OBS:** Du kan ta bort en lagrad station genom att lagra en annan frekvens i dess ställe.*

Lyssna till en automatiskt eller manuellt inprogrammerad station
Tryck en eller flera gånger på en av **PRESET −/+** knapparna tills den önskade inprogrammerade stationen visas.

CD-SPELARE

Spela en CD
På denna CD-spelare kan du spela ljudskivor, även CD-R (CD-Recordable) och CD-RW (CD-Rewritable).
1. Tryck på **STANDBY ON** ⏻ för att koppla på, och sedan på **SOURCE** där du väljer **CD**.
2. Tryck p **OPEN•CLOSE** öppna CD-luckan.
⇨CD OPEN visas när CD-luckan är öppen.
3. Lägg i en CD med den tryckta sidan upp och tryck på **OPEN•CLOSE** för att stänga CD-luckan.
⇨Displayen visar READ , sedan visas INSERT DISC , CHECK DISC eller DISC ERROR om ingen CD är insatt/ CD är smutsig, felaktigt insatt eller skadad.
4. Tryck på **▶II** för att starta avspelningen.
5. För att göra en paus i avspelningen, trycker du på **▶II**. Tryck på **▶II** igen för att starta CD-spelningen igen.
→ Display: speltiden blinkar under paus.
6. För att stoppa CD-spelningen trycker du på **■**.
***OBS:** CD-spelningen slutar också när:*
– CD-luckan öppnas;
– CD-skivan har kommit till slutet;
– du väljer tuner som källa.

Välja ett annat spår
• Tryck en eller flera gånger på **SEARCH |◀◀** eller **▶▶|** på apparaten för att välja spåret. (på fjärrkontrollen **|◀** eller **▶|**)
• Om du har valt ett spårnummer kort efter att du laddat en CD-skiva eller i **PAUSE**-läge,måste du trycka på **▶II** för att starta spelningen.

Hitta ett stycke inom ett spår
1. Håll ner **SEARCH |◀◀** eller **▶▶|**.
– Då spelas CD-skivan på hög hastighet och låg volym.
2. När du känner igen det stycke du vill höra, släpper du upp |◀◀ eller ▶▶|. för att gå tillbaka till normal avspelning.
***OBS:** När ett CD-program körs eller om **SHUFFLE/ REPEAT (BLANDA/SPELA IGEN)** är aktiverat, är sökning endast möjlig inom samma spår.*

Olika spårlägen: SHUFFLE och REPEAT (Se 4 - 7)
Du kan välja och ändra de olika spellägena och kombinera dem med PROGRAM.
SHUFFLE - spåren på en hel CD/ eller i ett helt program spelas i slumpvis ordning.
SHUFFLE REPEAT ALL - spåren på en hel CD-skiva eller i ett CD-program spelas oavbrutet i slumpvis ordning.
REPEAT ALL - hela CD/ -programmet upprepas.
REPEAT - det aktuella (slumpvis valda) spåret spelas oavbrutet
1. För att välja spelläge, trycker du på **MODE** en eller flera gånger. (**SHUFFLE** / **REPEAT** på fjärrkontrollen)
2. Tryck på **▶II** för att starta spelning från STOPP-läge.
⇨Om du har valt **SHUFFLE**, startar spelningen automatiskt.
3. För att välja normal avspelning trycker du upprepade gånger på **MODE** tills de olika lägena inte längre visas.
– Du kan också trycka på **■** för att gå ur det aktuella spelläget.

Programmera in spårnummer
Välj och lagra dina CD-spår i önskad ordning när du är i stoppläge. Upp till 20 spår kan lagras i minnet.
1. Tryck på **SEARCH |◀◀** eller **▶▶|** på apparaten för att välja önskat spårnummer.
2. Tryck på **PROG** för att bekräfta det spår som skall lagras.
→Display: Numret på det programmerade spåret och totala speltiden av det programmerade spåret visas kort. **PROG** blinkar.
→Om du försöker programmera in utan att först ha valt ett spårnummer, visas SELECT TRACK.
3. Upprepa moment **1** och **2** för att välja och lagra alla spår du vill ha i ditt program.
→I rutan visas: FULL om du försöker programmera in mer än 20 spår.
4. Förm att starta uppspelningen av ditt CD-program trycker du på **▶II**.

GAMESOUND

***OBS:** Under normal uppspelning kan du trycka **PROG** för att lägga till innevarande spår i din programmeringslista.*

Granska programmet
Om du håller ner **PROG** en stund i stoppläge eller under CD-spelning så visas alla de lagrade numren i rätt ordning.
Radera ett program
Du kan radera innehållet i minnet genom att:
• Öppna CD-luckan.;
• välja **MW,FM** eller **TAPE** som ljudkälla;
• Tryck **■** två gånger under uppspelning eller en gång i stoppläget.
→Då visas CLEAR helt kort, och ***PROG*** försvinner .

GAMESOUND (Se 8)
SPELA MED GAMESOUND:
1. Tryck **SOURCE** på enheten för val av **GAME AUX** function (**AUX** på fjärrkontrollen)
→Displayen rullar : GAME PORT
2. Anslut din hållare till uttagen på framsidan av enheten **AUDIO IN (LEFT / RIGHT)** och **VIDEO IN**.
3. Tryck först på **GAMESOUND** en eller flera gånger för atta välja dina spelljud funktioner.
→Då visas BLAST , PUNCH , SPEED eller NORMAL helt kort i rutan.

Anslut annan utrustning till din enhet
Använd medföljande video kabel för att ansluta **VIDEO OUT** terminalen på enhetens baksida **VIDEO IN** på en TV eller VCR för uppspelning eller inspelning.

KASSETTSPELARE

Spela kassett (Se 9)
1 Välj **TAPE** som källa.
→ Displayen visar TAPE hela tiden som kassettspelaren används.
2 Tryck på **STOP • OPEN ■ ▲** för att öppna kassettluckan.
3 Lägg i en inspelad kassett och stäng kassettluckan.
4 Tryck på **PLAY ▶** för att starta uppspelningen.
5 För att stoppa uppspelningen trycker du på **PAUSE II** För att fortsätta trycker du på samma knapp igen.
6 Du kan snabbspola bandet framåt eller bakåt genom att trycka på **SEARCH ◀◀** respektive **▶▶**.
7 För att stoppa bandet trycker du på **STOP • OPEN ■ ▲**.
• Knapparna kommer automatiskt upp i slutet av bandet, utom om du har tryckt på **PAUSE II**.

ALLMÄN INFORMATION OM INSPELNING
• Inspelning är tillåten så länge lagen om upphovsrätt eller andra tredjepartsrättigheter inte överträds.
• Kassettspelaren lämpar sig inte för inspelning på kassetter av typ CHROME (IEC II) eller METAL (IEC IV). Använd kassetter av typ NORMAL (IEC type I) för inspelning och se till att tungan inte har tagits bort för inspelningsskydd.
• Bäst inspelningsnivå ställs in automatiskt. Du kan inte påverka pågående inspelning genom att ändra **VOLUME**, **MAX SOUND** eller **BASS**, **MID** & **HIGH**.
• För att skydda ett band från överspelning bryter du bort den vänstra tungan, sett från när du har bandet framför dig. Då går det inte längre att spela in på den sidan. För att kunna spela över den sidan vid ett senare tillfälle, måste du sätta över hålet med en bit tejp.

DIGITAALINEN VIRITIN

Radioasemille virittäminen (Ks 3)
1. Paina **STANDBY ON** ⏻ ja paina **SOURCE** kerran tai useammin valitsemaan **FM/MW** (tai paina kaukoohjaimen **FM/MW**-painiketta).
→ Näyttö: näyttöön ilmestyy hetkeksi TUNER ja sen jälkeen aaltokaista, taajuus ja ohjelmoitu asemanumero, jos jo tallennettu.
2. Paina **FM/MW** kerran tai useammin aaltokaistan valitsemiseksi.
3. **Viritys asemille**: voit virittää asemille manuaalisesti tai automaattisen hakuvirityksen avulla:
paina |◀◀ tai ▶▶| (tai kaukoohjaimella ◀◀ tai ▶▶) ja vapauta painike, kun taajuus näytössä alkaa juosta.
→ Radio virittyy automaattisesti riittävän kuuluvalle asemalle. Näyttöön ilmestyy SEARCH automaattisen virityksen aikana.
4. Toista vaihe 3 tarpeen vaatiessa, kunnes löydät halutun aseman.
• Heikon aseman virittämiseksi paina |◀◀ tai ▶▶| hetken ajan ja toistuvasti, kunnes olet saanut optimin vastaan.

Radion vastaanoton parantamiseksi:
• Kun kysymyksessä on **FM**, venytä, kallistele ja kääntele sisään työnnettävää antennia. Vähennä sen pituutta, jos signaali on liian voimakas.
• Kun kysymyksessä on **MW**, laite käyttää sisään rakennettua antennia. Kohdista tämä antenni koko laitetta käännellen.

Radioasemien ohjelmointi
Pystyt tallentamaan muistiin enintään 30 radioasemaa (20 FM tai 10 MW), manuaalisesti tai automaattisesti (Autostore).

Autostore – automaattinen tallennus
Automaattinen ohjelmointi alkaa esiasetuksesta 1 tai valitusta esiasetusnumerosta. Laite ohjelmoi vain sellaisia asemia, jotka eivät vielä ole muistissa.
1. Paina **PRESET −/+** kerran tai useammin valitaksesi esiasetusnumeron, josta ohjelmointi pitäisi alkaa.
***Huom:** Jollei virittimen esiasetusnumeroa valita, oletus on esiasetettu ykköseen 1 ja kaikki esiasetuksesi pyyhitään pois.*
2. Paina **PROG** vähintään 4 sekunnin ajan autostore-ohjelmoinnin aktivoimiseksi.
→ Näyttö: näyttöön ilmestyy : AUTO Tarjolla olevat asemat ohjelmoidaan aaltokaistan vastaanottovahvuusjärjestyksessä: **FM** sitten **MW** .Kun kaikki asemat on tallennettu, ensimmäinen valmiiksi ohjelmoitu asema toistetaan automaattisesti.

Manuaalinen ohjelmointi
1. Viritä halutulle asemalle (ks. **osaa Viritys radioasemille**).
2. Paina **PROG** ohjelmoinnin aktivoimiseksi.
→ Näyttö: **PROG** aktivoimiseksi.
3. Paina **PRESET −/+** kerran tai useammin antamaan tälle asemalle numero välitä 1 - 20 FM tai 1 - 10 for MW.
4. Paina uudelleen **PROG** toiminnon vahvistamiseksi.
→ Näyttö esille ilmestyy ohjelmoitu numero, aaltokaista ja taajuus
5. Toista vaiheet 1-4 muiden asemien tallentamiseksi.
***Huom:** Voit ylipyyhkiä valmiiksi ohjelmoidun aseman tallentamalla toisen taajuuden sen tilalle.*

Valmiiksi ohjelmoidun tai autostore-aseman kuuntelu
Paina painikkeita **PRESET −/+** kunnes näytössä on haluttu valmiiksi ohjelmoitu asema.

CD-SOITIN

CD:n toisto
Tämä CD-soitin toistaa audiolevyjä mukaan lukien CD-Recordables- ja CD-Rewritables-levyt
1. Paina kerran tai useammin **STANDBY ON** ⏻ ja paina sen jälkeen **SOURCE CD**:n valitsemiseksi.
2. Paina **OPEN•CLOSE** avaa CD-pesä.
⇨Näyttö: CD OPEN , kun CD-pesä aukaistaan.
3. Asenna CD-levy tekstipuolen ollessa ylöspäin ja paina **OPEN•CLOSE** levypesän sulkemiseksi.
⇨Näyttö näyttää READ , selaa sitten INSERT DISC , CHECK DISC tai DISC ERROR , jollei CD:tä ole laitettu sisään / CD on likainen, väärin asetettu tai vaurioitunut.
4. Paina **▶II** toiston käynnistämiseksi.
5. Toiston keskeyttämiseksi paina **▶II**. Paina **▶II** uudelleen toiston käynnistämiseksi.
→ Näyttö: speltiden blinkar under paus.
6. CD:n toiston pysäyttämiseksi paina **■**.
***Huom:** CD:n toisto pysähtyy myös, kun:*
– CD-pesä on auki;
– CD on toistettu loppuun;
– alitset viritinlähteen.

Erilaisen raidan valitsemiseksi
• Paina **SEARCH |◀◀** tai **▶▶|** (tai kaukoohjaimella **|◀** or **▶|**) laitteella kerran tai toistuvasti valinnan suorittamiseksi.
• Jos olet valinnut kaistanumeron pian CD-levyn latauksen jälkeen tai oltaessa **PAUSE**-taukoasennossa, on välttämätöntä painaa **▶II** toiston käynnistämiseksi.

Tietyn kohdan löytäminen raidan puitteissa
1. Paina ja pidä painettuna **SEARCH |◀◀** tai **▶▶|**.
– CD-levy toistetaan suurella nopeudella ja alhaisella äänenvoimakkuudella.
2. Kun tunnistat haluamasi kohdan, vapauta |◀◀ tai ▶▶|. normaalin toiston käynnistämiseksi.
***Huom:** CD-ohjelman aikana, jos **SATUNNAISSOIT-TO/TOISTO** on aktivoitu , haku on vain mahdollinen saman kappaleen sisällä.*

Erilaisia toistotiloja: SHUFFLE ja REPEAT (Ks 4 - 7)
Voit valita ja muuttaa eri toistotiloja ja yhdistää tilat toiminnolla PROGRAM.
SHUFFLE - koko CD:n/ ohjelman raidat toistetaan satunnaisessa järjestyksessä
SHUFFLE REPEAT ALL - koko CD:n/ ohjelman toistamiseksi jatkuvasti satunnaisessa järjestyksessä
REPEAT ALL - rtoistaa koko CD:n/ ohjelman
REPEAT - toistaa senhetkisen (satunnaisen) raidan jatkuvasti
1. Toistotilan valitsemiseksi paina **MODE** kerran tai useammin.(**SHUFFLE** / **REPEAT** kaukoohjaimella).
2. Paina **▶II** toiston käynnistämiseksi pysäytysasennossa oltaessa.
⇨Om du har valt **SHUFFLE**, startar spelningen automatiskt.
3. Normaalin toiston valitsemiseksi paina **MODE** toistuvasti, kunnes eri tilat eivät näy enää näytössä.
– Voit painaa myös **■** toistotilan peruuttamiseksi.

Raitanumeroiden ohjelmointi
Oltaessa pysäytysasennossa valitse ja tallenna CD-raidat haluttuun järjestykseen. Muistiin voidaan tallentaa enintään 20 raitaa.
1. Paina **SEARCH |◀◀** tai **▶▶|** laitteella haluamasi raitanumeron valitsemiseksi.
2. Paina **PROG** vahvistaaksesi tallennettavan kappaleen numero.
→Näyttö: Ohjelmoitujen kappaleiden lukumäärä ja ohjelmoitujen kappaleiden kokonaissoittoaika näkyy lyhyesti. **PROG** vilkkuu.
→Jos yrität ohjelmoida valitsematta ensin raitanumeroa, näyttöön ilmestyy SELECT TRACK .
3. Toista vaiheet **1**-**2** valinnan suorittamiseksi ja halutujen raitojen tallentamiseksi.
→Näyttö: FULL jos yrität ohjelmoida yli 20 raitaa.
4. CD-ohjelmasi toiston käynnistämiseksi paina **▶II** .

GAMESOUND

***Huom:** Tavallisen toiston aikana voit painaa **PROG** lisätäksesi kuluvan kappaleen ohjelmalistaasi.*

Ohjelman tarkistus
Ollessasi pysäytysasennossa tai toiston aikana paina ja pidä painettuna **PROG** hetken ajan, kunnes näytto esittää kaikki tallennetut kaistanumerot järjestyksessä.

Ohjelman ylipyyhintä
Voit ylipyyhkiä muistin sisällön seuraavin tavoin:
• avaa CD kannen;
• valitsemalla äänilähteeksi **MW,FM** tai **TAPE**;
• Painaminen **■** kahdesti toiston aikana tai kerran stop- pysäytysasemassa.
→ CLEAR ilmestyy näyttöön hetkeksi ja ***PROG*** sen jälkeen.

GAMESOUND (Ks 8)
PELAAMINEN GAMESOUND:ILLA
1. Paina **SOURCE** laitteessa valitaksesi **GAME AUX** toiminnon (**AUX** kaukoohjaimella)
→Näyttö vierittää GAME PORT
2. Yhdistä konsolisi satulavöihin laitteen etuosassa **AUDIO IN (LEFT / RIGHT)** ja **VIDEO IN**.
3. Paina **GAMESOUND** kerran tai useammin valitaksesi vaihtoehtosi.
→Näyttöön ilmestyy hetkeksi BLAST , PUNCH , SPEED tai NORMAL.

Muiden laitteiden yhdistäminen laitteeseen
Käytä mukana toimitettavaa videokaapelia yhdistääksesi **VIDEO OUT** päätteen laitteen takaosassa **VIDEO IN** pistokkeeseen TV:ssä tai VCR:ssä katsomista tai nauhoitusta varten.

KASETTINAUHURI

Kasetin toisto (Se 9)
1 Valitse toiminnoksi **TAPE**.
→ Näytössä näkyy TAPE tnauhan toiminnan aikana.
2 Paina **STOP • OPEN ■ ▲** kasettipesän avaamiseksi.
3 Asenna valmiiksi nauhoitettu kasetti kasettipesään ja sulje sen kansi.
4 Paina **PLAY ▶** toiston käynnistämiseksi.
5 Toiston keskeyttämiseksi paina **PAUSE II**. Toiston aloittamiseksi uudelleen paina uudelleen tätä näppäintä.
6 Painamalla laitteella **SEARCH ◀◀** tai **▶▶** 6on mahdollista suorittaa nauhan pikakelaus kumpaan tahansa suuntaan.
7 Nauhan pysäyttämiseksi valitse **STOP • OPEN ■ ▲**.
• Näppäimet vapautetaan automaattisesti nauhan lopussa ellei ole aktivoitu taukotoimintoa **PAUSE II**

NAUHOITTAMISTA KOSKEVIA YLEISTIETOJA
• Nauhoittaminen on sallittua, mikäli se ei loukkaa kolmansien osapuolien yksinoikeuksia tai muita oikeuksia.
• Tämä dekki ei sovellu nauhoitukseen kasettityyppeillä CHROME (IEC II) tai METAL (IEC IV). Käytä nauhoitukseen vain NORMAL-tyyppisiä kasetteja (IEC I), joiden nauhoituksenestosuojuksia ei ole murrettu.
• Paras mahdollinen nauhoitustaso asetetaan automaattisesti. Säätimien **VOLUME**, **MAX SOUND** tai **BASS**, **MID** & **HIGH** muuttaminen ei vaikuta käynnissä olevaan nauhoitukseen.
• Nauhan suojaamiseksi tahattomalta ylipyyhinnältä aseta nauha eteesi ja murra vasemmanpuolinen nauhoituksenestosuojus. Nauhoitus ei ole nyt enää mahdollista tälle puolelle. Nauhoituksen mahdollistamiseksi uudelleen tälle puolelle peitä suojusaukot teippipalasella.

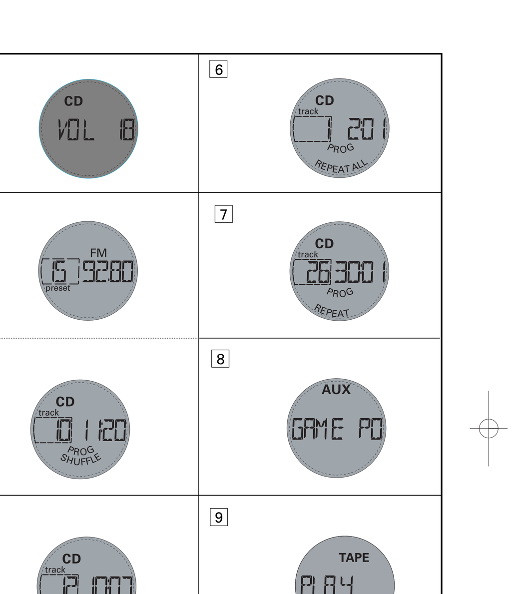

1

TUNG!
Ta tag i båda handtagen när du bär eller lyfter AZ2535

PAINAVA!
Tartu lujasti molemmista kahvoista, kun kannat tai nostat laitetta AZ2535.

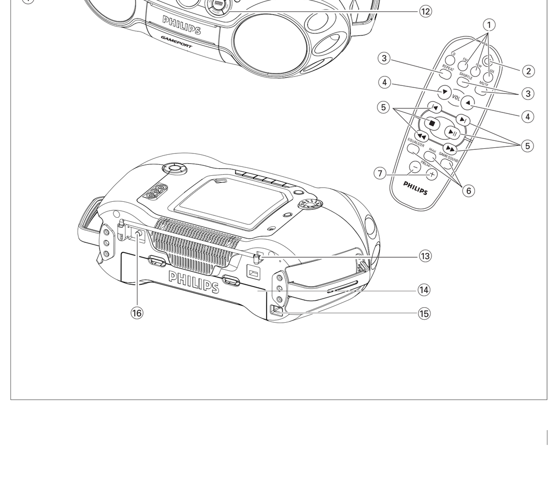

KASSETTSPELARE

Spela in CD med synkronisk start
1 Välj **CD** som källa.
2 Lägg i en CD och programmera eventuellt in spårnummer .
3 Tryck på **STOP • OPEN ■ ▲** för att öppna kassettfacket.
4 Lägg i en lämplig kassett i kassettspelaren och stäng kassettluckan.
5 Tryck på **RECORD ●** för att starta inspelningen.
– Spelningen av CD-programmet startar automatiskt från början av programmet. Du behöver inte starta CD-spelaren separat.
Välja och spela in ett speciellt stycke i ett spår
• Håll ner **SEARCH |◀◀** eller **▶▶|** .
(på fjärrkontrollen **◀◀** eller **▶▶**)
• När du känner igen det aktuella stycket släpper du upp **SEARCH |◀◀** eller **▶▶|**.
• Tryck på **▶II** (på fjärrkontrollen **▶II**) för att avbryta CD-spelningen.
• Inspelningen börjar vid det exakta stället på spåret när du trycker på **RECORD ●**.
6 För korta avbrott under inspelningen kan du trycka på **PAUSE II**. När du vill fortsätta trycker du på **PAUSE II** igen.
7 För att stoppa inspelningen trycker på **STOP • OPEN ■ ▲**.

Spela in från radio
1 Ställ in önskad radiostation (se Ställa in radiostationer).
2 Utför moment 3-7 under Spela in CD med synkronisk start.

VARNING
Om du använder reglagen på annat sätt eller utför andra justeringar eller förfaranden än som beskrivs här kan du utsättas för farlig strålning eller annan risk.

UNDERHÅLL OCH SÄKERHET

Underhåll och säkerhet (Se 10)
Hantering av CD-spelaren och CD-skivor
• Om CD-spelaren inte kan läsa CD-skivorna rätt kan du pröva med att göra ren linsen med en rengöringsskiva innan du tar apparaten för reparation.
• Linsen i CD-spelaren får aldrig vidröras!
• Plötsliga förändringar i temperaturen kan göra att linsen i CD-spelaren immas igen av kondens. Då går det inte att spela CD-skivor. Försök inte rengöra linsen, utan låt apparaten stå varmt tills fuktigheten avdunstar.
• Håll alltid CD-luckan stängd så att det inte kommer damm på linsen.
• Gör ren dina CD-skivor genom att torka dem i en rak linje från mitten utåt mot kanten med en mjuk luddfri duk. Använd inte rengöringsmedel - då kan skivan skadas.
• Skriv aldrig något på CD-skivor och klistra inga lappar på dem.

UNDERHÅLL OCH SÄKERHET

Säkerhetsinformation
• Utsätt inte apparaten, batterierna eller CD-skivor för fuktighet, regn, sand eller stark värme.
• Gör ren apparaten med en torr trasa. Använd inte rengöringsmedel som innehåller alkohol, ammoniak, bensen eller skurpulver. Då kan apparaten skadas.
• Ställ apparaten på en hård plan yta så att den inte kan vicka. Se till att det finns tillräckligt med ventilation så att apparaten inte blir för varm.
• De mekaniska delarna av apparaten innehåller självsmörjande lager och får inte oljas eller smörjas.
• Apparatur bör inte exponeras för droppande eller stänkande vatten.
• Placera inte någon källa av farlig natur på apparaturen (eg. saker fyllda med vatten, tända ljus)

Underhåll av kassettdäcket
För att få bäst inspelnings- och avspelningskvalitet från kassettspelaren bör du göra ren delarna Ⓐ, Ⓑ och Ⓒ omkring en gång i månaden. Använd en bomullstopp lätt fuktad i alkohol eller speciell rengöringsvätska för inspelningshuvuden och gör ren däcket.
1 Öppna kassettfacket genom att trycka på **STOP • OPEN ■ ▲**.
2 Tryck på **PLAY ▶** och gör rent tryckrullarna Ⓒ av gummi.
3 Tryck på **PAUSE II** och gör rent magnethuvudena och Ⓐ drivrullen Ⓑ.
4 Tryck efter rengöringen på **STOP • OPEN ■ ▲**.
***OBS:** Spelhuvudena kan också göras rena genom att en rengöringskassett spelas genom en gång.*

Denna apparat uppfyller EU:s krav beträffande radiostörningar.

Klass 1 laserapparat
Varning: Om apparaten används på annat sätt än i denna bruksanvisning specificerats, kan användaren utsättas för osynlig laserstrålning, som överskrider gränsen för laserklass 1.

Observera!
Strömbrytaren är sekundärt kopplad och bryter inte strömmen från nätet. Den inbyggda nätdelen är därför ansluten till elnätet så länge stickproppen sitter i vägguttaget.

Miljöinformation
Vi har hållit mängden förpackningsmaterial till ett minimum och gjort det enkelt att källsortera i tre kategorier, nämligen papp (lådan), polystyren (syöttskyddet) och plast (påsar, skumplast).

Din apparat innehåller material som kan återvinnas om den omh ändertas av ett specialistföretag. Följ anvisningarna från din kommun beträffande kassering av förpackningsmaterial, uttj änta batterier och gammal utrustning

FELSÖKNING

Om det uppstår ett fel ska du först gå genom tipsen nedan innan du tar enheten för reparation. Öppna inte enheten. Du riskerar då att få elektrisk stöt. Om du inte kan lösa ett problem med hjälp av råden nedan bör du vända dig till butiken eller en serviceverkstad.

VARNING: ***Öppna inte apparaten. Du riskerar då att få elektrisk stöt. Försök under inga omständigheter att reparera apparaten själv. Då gäller inte garantin längre.***

Inget ljud/ingen ström
– *Volymen inte inställd*
• Ställ in volymen
– *Strömkabeln sitter inte i ordentligt*
• Sätt i nätströmskabeln ordentligt
– *Batterierna slut/ fel isatta*
• Sätt i (nya) batterier på rätt sätt
– *Hörlurar anslutna till apparaten*
• Dra ut hörlurarna
– *Elektrostatisk urladdning/interferens*
• Dra ut sladden. Om det sitter batterier i batterifacket, tar du ur dem. Tryck in **STANDBY** ⏻ på enheten och håll den intryckt under 10 sekunder.Sätt sedan i sladden igen, eller sätt i batterierna,och försök aktivera enheten igen.
– *CD-skivan innehåller icke-audio filer*
• Tryck **SEARCH |◀◀** eller **▶▶|** en eller frlera gånger för att hoppa till ett CD audio spår, istället för data filen

Dålig ljudkvalitet i GAME AUX läge
• Justera volymen på AZ2535 eller din spelhållare.

Allvarligt radiobrus eller störningar
– *Elektriska störningar. Apparaten står för nära en TV, videobandspelare eller dator*
• Öka avståndet

Fjärrkontrollen fungerar inte ordentligt
– *Batterierna slut/ fel isatta*
• Sätt i (nya) batterier på rätt sätt
– *Avståndet/ vinkeln till apparaten är för stort*
• Minska avståndet/ vinkeln

Dålig radiomottagning
– *Svag radiosignal*
• FM / MW: Justera den teleskopiska FM/ MW-antennen

NF DISC **visas i rutan**
– *CD-R(W) är tom/inte slutbehandlad*
• Använd en slutbehandlad CD-R(W)

INSERT DISC/CHECK DISC/DISC ERROR
visas i rutan
– *Ingen CD-skiva i*
• Sätt i en CD-skiva
– *CD-skivan mycket skrapad eller smutsig*
• Byt ut/ gör ren CD-skivan, se Underhåll
– *Laserlinsen är immig*
• Vänta tills linsen har klarnat

Spår hoppas över på CD-skivan
– *CD-skivan är skadad eller smutsig*
• Byt ut eller gör ren CD-skivan
– *shuffle eller programfunktion är aktiv*
• Stäng av shuffle-/programfunktionen

Dålig ljudkvalitet vid kassettspelning
– *Damm och smuts på huvudena etc.*
• Gör ren däckdelarna etc., se Underhåll
– *Du använder en inkompatibel kassettyp METAL eller CHROME)*
• Använd bara NORMAL (IEC I) för inspelning

Inspelning fungerar inte
– *Kassettungan kan ha brutits bort*
• Sätt en bit tejp över hålet.

KASETTINAUHURI

CD-levynauhoituksen synkrokäynnistys
1 Valitse **CD**-lähde.
2 Asenna CD-levy ja haluttaessa ohjelmoi kaistanumerot.
3 Paina **STOP • OPEN ■ ▲**kasettipesän avaamiseksi.
4 Asenna sopiva kasetti kasettidekkiin ja sulje kasettipesä.
5 Paina **RECORD ●** nauhoituksen käynnistämiseksi.
– CD-ohjelman toisto alkaa automaattisesti ohjelman alusta. CD-soitinta ei ole välttämätöntä käynnistää erikseen.
Kaistan sisäisen tietyn kohdan valitseminen ja nauhoitus:
• Paina ja pidä painettuna **SEARCH |◀◀** tai **▶▶|** .(kauko-ohjaimella **◀◀** tai **▶▶**)
• Tunnistaessasi haluamasi kohdan vapauta **SEARCH |◀◀** tai **▶▶|**.
• CD-levyn toiston keskeyttämiseksi paina **▶II** (kauko-ohjaimellal **▶II**)
• Nauhoitus käynnistyy tarkkaan kaistan tästä kohdasta, kun painat **RECORD ●**.
6 Lyhyiden keskeytyksien mahdollistamiseksi nauhoituksen aikana paina **PAUSE II**. Toiston aloittamiseksi uudelleen paina jälleen **PAUSE II**.
7 Nauhoittamisen pysäyttämiseksi paina **STOP • OPEN ■ ▲**.

Virittimeltä nauhoitus
1 Viritä halutulle radiokanavalle (ks. Radiokanaville viritys).
2 Noudata vaiheita 3-7 CD-synkrokäynnistysnauhoitusta suoritettaessa.

HUOLTO JA TURVALLISUUS

Huolto ja turvallisuus (Ks 10)
CD-soitin ja -levyn käsittely
• Jos CD-soitin ei pysty lukemaan CD-levyjä oikein, käytä CD-puhdistuslevyä linssin puhdistamiseksi ennen laitteen viemistä korjattavaksi.
• Älä koske CD-soittimen linssiin!
• Ympäröivän ilmapiirin äkilliset muutokset voivat aiheuttaa CD-soittimen linssin höyrystymisen. CD-levyn toisto ei ole tällöin mahdollista. Älä yritä puhdistaa linssiä, vaan jätä laite lämpimään tilaan, kunnes höyry haihtuu.
• Muista aina sulkea CD-pesä pölyn pääsyn estämiseksi linssiin.
• CD-levyn puhdistus tapahtuu puhtaalla, nukkaamattomalla kangaspalasella pyyhkimällä suorassa linjassa keskiosasta kohti levyn reunaa. Älä käytä puhdistusaineita, sillä ne voivat vahingoittaa levyä.
• Älä koskaan kirjoita CD-levylle äläkä kiinnitä siihen tarroja.

HUOLTO JA TURVALLISUUS

Turvallisuutta koskevia tietoja
• Älä altista laitetta, paristoja tai CD-levyjä kosteudelle, sateelle, hiekalle tai liialliselle lämmölle.
• Puhdista laite kuivalla kangaspalasella. Älä käytä spriitä, benseeniä tai hankausaineita sisältäviä puhdistusaineita, sillä ne voivat vahingoittaa laitetta.
• Aseta laite kovalle ja tasaiselle pinnalle niin että laite ei pääse kallistumaan. Varmista, että tarjolla on hyvä ilmanvaihto laitteen ylikuumentumisen estämiseksi.
• Laitteen mekaaniset osat sisältävät itsevoitelevia laakereita eikä sitä saa öljytä tai voidella.
• Laitetta ei saa altistaa tippuville tai roiskuville nesteille.
• Älä sijoita mitään vaaran aiheuttajia laitteen päälle (esim. nesteillä täytettyjä esineitä, palavia kynttilöitä)

Nauhadekin hoitotoimet
Korkealaatuisen nauhoituksen ja teippidekin toiston varmistamiseksi puhdista osat Ⓐ, Ⓑ ja Ⓒ kuvan osoittamalla tavalla kerran kuukaudessa. Käytä spriihin tai erityiseen puhdistusaineeseen hivenen kostutettua pumpulituppoa.
1 Avaa kasettipesä painamalla **STOP • OPEN ■ ▲**.
2 Paina **PLAY ▶** ja puhdista kumiset puristusrullat Ⓒ.
3 Paina **PAUSE II** ja puhdista magneettipäät Ⓐ, Aja myös vetorulla Ⓑ.
4 Paina puhdistuksen jälkeen **STOP • OPEN ■ ▲**.
***Huom :** Päiden puhdistus voidaan suorittaa myös t oistamalla puhdistuskasetti kerran.*

VIANHAKU

Jos ilmenee vika, tarkista ensin alla mainitut seikat ennen laitteen viemistä korjattavaksi. Älä avaa laitetta, sillä vaarana on sähköisku. Jos et pysty ratkaisemaan ongelmaa näitä vihjeitä noudattamalla, ota yhteyttä myyntiliikkeeseen tai huoltokeskukseen.

VAROITUS: ***Älä avaa tätä laitetta, sillä vaarana on sähköiskun saaminen. Älä missään tapauksessa ryhdy itse korjaamaan laitetta, muuten takuu ei ole voimassa.***

Ei ääntä /virtaa
– *Äänennopeutta ei ole säädetty*
• Säädä VOLUME
– *Virtajohtoa ei ole liitetty kunnolla*
• Liitä AC-virtajohto kunnolla
– *Paristot lopussa/ asennettu väärin*
• Asenna (uudet) paristot oikein
– *Kuulokkeet ovat liitettyinä laitteeseen*
• Kytke irti kuulokkeet
– *Sähköstaattinen purkaus/häiriö*
• Irrota laitteen virtajohto. Jos laitteeseen on asetettu paristot, poista ne paristolokerosta. Paina **STANDBY ON** ⏻ f ja pidä sitä painettuna 10 sekunnin ajan. Kytke sen jälkeen virtajohto tai aseta paristot paikalleen ja yritä käyttää laitetta.
– *CD sisältää ei-audio tiedostoja*
• Paina**SEARCH |◀◀** tai **▶▶|**. kerran tai useammin hypätäksesi CD-audiokappaleeseen, datatiedoston sijasta.

Heikko äänenlaatu GAME AUX tilassa
• Säädä äänenvoimakkuutta AZ2535:ssa tai pelikonsolissasi.

Äänekäs radion humina tai melu
– *Sähköhäiriö: laite liian lähellä TV:tä, videonauhuria tai tietokonetta*
• Lisää etäisyyttä

Kaukosäädin ei toimi kunnolla
– *Paristot tyhjentyneet/ asennettu väärin*
• Asenna (uudet) paristot oikein
– *Etäisyys/ kulma laitteeseen on liian suuri*
• Vähennä etäisyyttä/ kulmaa

Heikkotasoinen radion vastaanotto
– *Heikko radiosignaali*
• FM / MW: Säädä sisään työnnettävää FM/ MW-antennia

NF DISC **merkkivalo**
– *CD-R(W)-levy on tyhjä/ viimeistelemätön*
• Käytä viimeisteltyä CD-R(W)-levyä

INSERT DISC/CHECK DISC/DISC ERROR
merkkivalo
– *Levyä ei ole asennettu CD-pesään*
• Asenna CD
– *CD pahoin naarmuuntunut tai likainen*
• Vaihda/ puhdista CD, ks. Huolto
– *Laserlinssi höyrystynyt*
• Odota, kunnes linssi on kirkastunut

CD ylihyppää raitoja
– *CD vaurioittunut tai likainen*
• Vaihda tai puhdista CD
– *shuffle tai program toiminto on aktivoituna*
• Kytke irti shuffle / program toiminto

Heikkotasoinen kasetin ääni
– *Pölyä tai likaa nauhoituspäissä jne.*
• Puhdista dekkiosat, ks. Hoitotoimet
– *Käytössä yhteensopimaton kasettityyppi (METAL tai CHROME)*
• Käytä nauhoitukseen vain tyyppiä NORMAL (IEC I)

Nauhoitus ei käynnisty
– *Kasetin nauhoituksenestosuojus/suojukset on mahdollisesti murrettu*
• Levitä teippipalanen suojusaukon päälle.

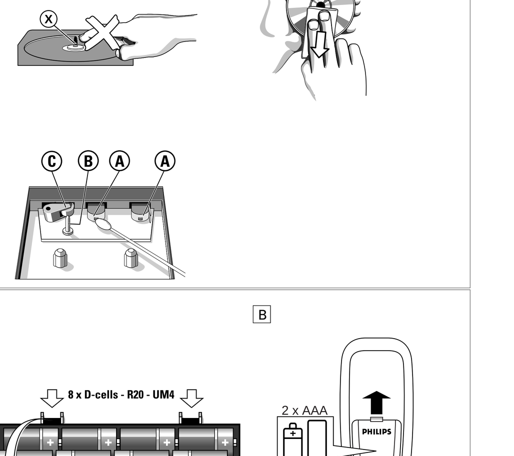

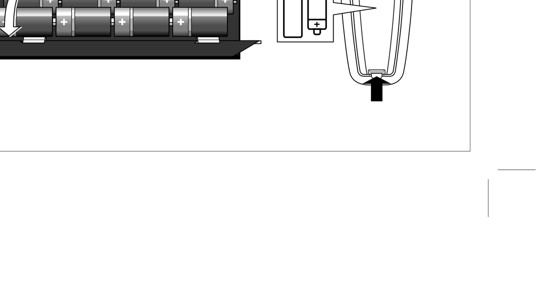

1

ΒΑΡΥ!
Πιάνετε και από τις δύο λαβές όταν τη μεταφέρετε ή σηκώνετε τη συσκευή AZ2535.

CIĘŻKIE!
Używaj obu uchwytów chcąc podnieść AZ2535.

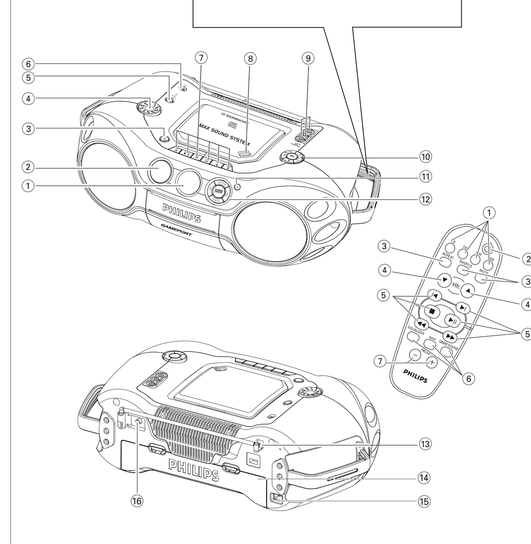

Έλληνικά

ΠΛΗΚΤΡΑ ΡΥΘΜΙΣΗΣ

παρεχόμενα αξεσουάρ
– Τηλεχειριστήριο
– οπτικό καλώδιο
– καλώδιο

Επάνω και εμπρός πλευρά (δείτε 1)
① **LCD Οθόνη** – δείχνει την κατάσταση λειτουργίας της συσκευής
② **[dB]:** – ένδειξη που δείχνει την ισχύ των μπάσων.
③ **STANDBY ON** ⏻ – ανοίγει / κλείνει τη συσκευή
④ **VOLUME** – ρυθμίζει το επίπεδο έντασης τη τα επίπεδα εξισωτή.
⑤ **SOURCE** – επιλογή της πηγής ήχου : **CD/ FM / MW / GAME AUX/ TAPE**
⑥ 🎧 – υποδοχή 3,5 mm για τα ακουστικά. ***Σημείωση:****Η σύνδεση ακουστικών θααπενεργοποιήσει τα ηχεία.*
⑦ **Πλήκτρα κασετοφώνου**
PAUSE II – προσωρινή παύση της αναπαραγωγής ή εγγραφής
STOP • OPEN ■ ▲
– άνοιγμα της υποδοχής της κασέτας
– διακοπή της αναπαραγωγής ή εγγραφής
SEARCH ◀◀ /▶▶ – ταχεία περιέλιξη της κασέτας προς τα μπροστά/ πίσω
PLAY ▶ – αρχή αναπαραγωγής
RECORD ● – αρχή εγγραφής
⑧ **OPEN•CLOSE** – πιέστε το καπάκι για να ανοίξει / κλείσει
⑨ **AUDIO IN (LEFT / RIGHT)** – LINE-IN υποδοχή για ή αν θέλετε να συνδέσετε τη συσκευή σε άλλη είσοδο ήχου μιας πρόσθετης συσκευής.
VIDEO IN – για διατήρηση του οπτικού βύσματος στη θέση του (δεν παρέχει απόκριση σήματος. Για διαχείριση του καλωδίου μόνο)
⑩ **PRESET –, +** – επιλογή προεπιλεγμένου ραδιοφωνικού σταθμού .
SEARCH ⏮ , ⏭
CD: – αναζήτηση προς τα πίσω ή μπροστά μέσα στο ίδιο τραγούδι;
– επιλογή της αρχής του τρέχοντος /προηγούμενου / επόμενου τραγουδιού.
FM / MW : – συντονισμός σε ραδιοφωνικούς σταθμούς
▶II – έναρξη ή παύση της αναπαραγωγής του CD.
■ – σταματά την αναπαραγωγή CD;
– σβήνει πρόγραμμα CD
⑪ **IR SENSOR** – αισθητήρας υπέρυθρων ακτινών για το τηλεχειριστήριο.
⑫ **GAMESOUND** – επιλέγει ηχητικά εφέ: **BLAST/ PUNCH/ SPEED/ NORMAL** με τον τρόπο λειτουργίας παιχνίδια
EQUALIZER – επιλογή της των μπάσων, των μεσαίων και των πρίμων, καί έντασης **BASS/ MID /HIGH/ VOL**
PROG
CD: – προγραμματισμόςτραγουδιών και ανασκόπηση τουπρογράμματος
FM / MW : – προγραμματισμός ραδιοφωνικών σταθμών προεπιλογής
FM / MW – επιλογή της ζώνης συχνοτήτων FM/ MW
MODE – επιλογή διαφορετικών τρόπων αναπαραγωγής: π.χ. REPEAT ή SHUFFLE σε τυχαία σειρά.
MAX SOUND – για να ενεργοποιήσετε ή απενεργοποιήσετε τον καλύτερο δυνατό συνδυασμό ηχητικών χαρακτηριστικών.

Πίσω πλευρά (δείτε 1)
⑬ **Τηλεσκοπική κεραία** - για τη βελτίωση της λήψης στα FM .
⑭ **Θήκη μπαταριών** – χώρος για 8 μπαταρίες,τύπου R-20, UM-1 ή D-cells
⑮ **AC MAINS** – υποδοχή για το καλώδιο τροφοδοσίας.
⑯ **VIDEO OUT** – συνδέστε με την υποδοχή **VIDEO IN** τηλεόρασης ή συσκευής βίντεο για να απεικονίσετε ή να εγγράψετε.

ΠΛΗΚΤΡΑ ΡΥΘΜΙΣΗΣ

Τηλεχειριστήριο (δείτε 1)
① **CD** – επιλογή του δισκου CD ως ηχητική πηγή.
FM / MW – επιλογή της ζώνης συχνοτήτων./ ηχητική πηγή.
AUX – επιλογή της **GAME AUX**
② ⏻ – διακόπτης ενεργοποίησης/ θέσης σε κατάσταση αναμονής (Όταν η συσκευή τροφοδοτείται με μπαταρίες, αυτός ο διακόπτης λειτουργεί ως διακόπτης ενεργοποίησης/ απενεργοποίησης)
③ **REPEAT** – επανάληψη κομματιού/ προγράμματος/ ολόκληρου CD
SHUFFLE – αναπαραγωγή των τραγουδιών του CD σε τυχαία σειρά.σε πηγή **CD**.
MUTE – σίγαση / επαναφορά του ήχου
④ **VOL ▼, ▲** – ρυθμίζει το επίπεδο έντασης ή τα επίπεδα εξισωτή (**BASS/ MID /HIGH**)
⑤ **⏮ , ⏭** – επιλέγει προηγούμενο/ επόμενο κομμάτι σε παίξιμο CD.
■ – σταματά την αναπαραγωγή CD;
– σβήνει πρόγραμμα CD.
▶II – έναρξη ή παύση της αναπαραγωγής του CD.
◀◀ / ▶▶ – αναζήτηση προς τα πίσω ή μπροστά μέσα στο ίδιο τραγούδι;
⑥ **EQUALIZER** – επιλογή της των μπάσων, των μεσαίων και των πρίμων.
MAX – επιλέγει ειδική ρύθμιση μπάσων με ρύθμιση ανοικτό/ κλειστό
GAMESOUND – επιλέγει ηχητικά εφέ : **BLAST/ PUNCH/ SPEED/ NORMAL** με τον τρόπο λειτουργίας παιχνίδια
⑦ **PRESET –, +**.
– επιλέγει τον προηγούμενο/επόμενο προεπιλεγμένο σταθμό

ΤΡΟΦΟΔΟΣΙΑ

Αν σας είναι βολικό,χρησιμοποιείτε την παροχή ρεύματος από το ηλεκτρικό δίκτυο για να παρατείνετε τη διάρκεια ζωής των μπαταριών. Βεβαιωθείτε ότι έχετε αποσυνδέσει το καλώδιο από τη συσκευή και από την πρίζα πριν τοποθετήσετε τις μπαταρίες.

Μπαταρίες

Μπαταρίες (δεν συμπεριλαμβάνονται)(δείτε A)
• Τοποθετήστε 8 μπαταρίες, τύπου **R-20, UM-1** ή **D-cell**, (κατά προτίμηση αλκαλικές) με τη σωστή πολικότητα.

Τηλεχειριστήριο (δείτε B)
• Ανοίξτε τη θήκη των μπαταριών και τοποθετήστε δύο μεαταρίες του τύπου **AAA**, **R03** ή **UM4** (κατά προτίμηση αλκαλικές).

Η λανθασμένη χρήση των μπαταριών μπορεί να προκαλέσει διαρροές ηλεκτρολύτη,με αποτέλεσμα να δημιουργηθούν διαβρώσεις στο εσωτερικό της θήκης των μπαταριών ή ακόμη και να εκραγούν οι μπαταρίες.
• *Μη χρησιμοποιείτε διαφορετικούς τύπους μπαταριών ταυτόχρονα, για παράδειγμα αλκαλικές μπαταρίες μαζί μεμπαταρίες ψευδαργύρου-άνθρακος. Χρησιμοποιείτε μόνο μπαταρίες του ίδιου τύπου για τη συσκευή σας.*
• *Όταν τοποθετείτε τις μπαταρίες,μη χρησιμοποιείτε τις παλιές μπαταρίες ταυτόχρονα με τις καινούργιες.*
• ***Οι μπαταρίες περιέχουν χημικές ουσίες,γι' αυτό η αποκομιδή τους θα πρέπει να γίνεται με υπεύθυνο τρόπο.***

Χρήση εναλλασσόμενου ρεύματος
1. Ελέγξτε αν η ηλεκτρική τάση που αναγράφεται στην ***πινακίδα τύπου στη βάση της συσκευής*** αντιστοιχεί στην τοπική σας τάση δικτύου. Αν δεν αντιστοιχεί,απευθυνθείτε στο κατάστημα από το οποίο αγοράσατε τη συσκευή ή στο κέντρο τεχνικής εξυπηρέτησης.
2. Αν η συσκευή σας είναι εξοπλισμένη με επιλογέα τάσεως, ρυθμίστε τον επιλογέα ώστε να αντιστοιχεί στην τοπική τάση δικτύου.
3. Συνδέστε το καλώδιο τροφοδοσίας στην πρίζα. Η συσκευή είναι έτοιμη για να χρησιμοποιηθεί.
4. Βγάλτε το καλώδιο τροφοδοσίας από την πρίζα αν θέλετε να αποσυνδέσετε τελείως τη συσκευή από το ηλεκτρικό δίκτυο.

ΒΑΣΙΚΕΣ ΛΕΙΤΟΥΡΓΙΕΣ

Λειτουργία Αυτόματης Αναμονής (Auto-Standby)
Όταν το CD player έχει φτάσει στο τέλος της αναπαραγωγής και παραμένει στην κατάσταση διακοπής λειτουργίας για περισσότερα από 15 λεπτά, η συσκευή θα σβήσει αυτόματα για την εξοικονόμηση ενέργειας

Η πινακίδα τύπου βρίσκεται στη βάση της συσκευής.

Ενεργοποίηση και απενεργοποίηση
1. Πιέστε **STANDBY ON** ⏻ στη συσκευή για να θέσετε τη συσκευή σε λειτουργία.
2. Πιέστε μία ή περισσότερες φορές **SOURCE** για να επιλέξετε μία από τις ακόλουθες λειτουργίες: **CD, FM, MW, GAME AUX, TAPE**
3. Πιέστε **STANDBY ON** ⏻ για να σβήσετε τη συσκευή.

Σημείωση:
*– Όταν αλλάζετε από τη λειτουργία του **TAPE** στη λειτουργία του **FM / MW** ή του **CD** όταν σβήνετε τη συσκευή: βεβαιωθείτε πρώτα ότι έχετε πατήσει το πλήκτρο **STOP ■** του κασετοφώνου για να σταματήσετε την αναπαραγωγή, και ότι δεν είναι πατημένο κανένα πλήκτρο του κασετοφώνου.*
– Ο τόνος, οι ρυθμίσεις του ήχου, οι προεπιλεγμένοι ραδιοφωνικοί σταθμοί και η στάθμη του ήχου (μέχρι μία μέγιστη στάθμη 20) θα αποθηκευτούν στη μνήμη της συσκευής.

Ρύθμιση της ένταση και του ήχου
1. Ρυθμίστε την ένταση ήχου με το ρυθμιστικό **VOLUME**.
→ Η οθόνη δείχνει τη στάθμη του ήχου VOL και έναν αριθμό από 0-32. **(δείτε 2)**
2. **MAX SOUND**
Για ενίσχυση της απόκρισης των μπάσων, πατήστε **MAX SOUND** μία ή περισσότερες φορές για να ανοίξετε/ κλείσετε.
→ Ο πίσω φωτισμός του πλήκτρου **MAX SOUND** ανάβει όταν ανοίγει το **MAX SOUND**.

Σημείωση:
*– Το **MAX SOUND** μπορεί να χρησιμοποιηθεί για πηγή FM, MW, CD, TAPE και GAME AUX.*
*– Ορισμένοι δίσκοι μπορούν να εγγραφούν με υψηλή διαμόρφωση, πράγμα που προκαλεί παραμόρφωση σε μεγάλη ένταση. Αν αυτό συμβεί, απενεργοποιήστε το **MAX SOUND** ή μειώστε την ένταση.*

3. **EQUALIZER**
Για να ρυθμίσετε τη συχνότητα των μπάσων, των μεσαίων και των πρίμων, πατήστε **EQUALIZER** μία ή περισσότερες φορές και περιστρέψτε το **VOLUME** εντός 3 δευτερολέπτων για να ρυθμίσετε κάθε επίπεδο.
→Η οθόνη δείχνει σύντομα BASS , MID , ή HIGH στάθμη **(-5 to +5)** ή VOL .

Σημείωση:
*– το **EQUALIZER** μπορεί να χρησιμοποιηθεί για πηγή FM, MW, CD, TAPE και GAME AUX.*
*– ια την αποφυγή παρεμβολών ήχου, οι διάφορες επιλογές ρύθμισης των μπάσων αλληλοαποκλείονται. Δεν μπορείτε να συνδυάσετε τα μπάσα της λειτουργίας **EQUALIZER** με τη λειτουργία **MAX SOUND***

4. **GAMESOUND**
Για να ρυθμίσετε τον τύπος του ήχους παιχνιδιού, πατήστε **GAMESOUND** μία ή περισσότερες φορές για να επιλέξετε λειτουργία.
→Η οθόνη δείχνει σύντομα BLAST , PUNCH , SPEED ή NORMAL.
Σημείωση: *Το **GAMESOUND** διατίθεται μόνο όταν παίζετε από πηγή **GAME AUX** .*

MUTE: Τρόπος σίγασης ήχου
1. Πιέστε **MUTE** στο τηλεχειριστήριο για να διακόψετε αμέσως την αναπαραγωγή ήχου.
→ Η αναπαραγωγή συνεχίζεται χωρίς ήχο και στην οθόνη αναβοσβήνει η ένδειξη MUTE .
2. Για να επανενεργοποιήσετε την αναπαραγωγή ήχου μπορείτε:
– να ξαναπατήσετε **MUTE**;
– να ρυθμίσετε τα ρυθμιστικά της έντασης;
– να αλλάξετε την πηγή ήχου.

Polski

ELEMENTY STERUJĄCE

AKCESORIA DOŁĄCZONE DO ODTWARZACZA
– Pilot zdalnego sterowania
– kabla wideo
– Kabel zasilania

PŁYTY GÓRNA I TYLNA (Patrz 1)
① **LCD Display** – wyświetlanie stanu zestawu
② **[dB]:** – wzmocnienie niskich tonów.
③ **STANDBY ON** ⏻ – włącza / wyłącza urządzenie;
④ **VOLUME** – regulacja głośności i korekcja tonów
⑤ **SOURCE** – wybieranie funkcji: **CD/ FM / MW / GAME AUX/ TAPE**
⑥ 🎧 – gniazdko 3,5 mm do słuchawek stereo
Uwaga: Po dołączeniu do zestawu słuchawek, głośniki są wyłączane.
⑦ **Klawisze magnetofonu kasetowego**
PAUSE II – wstrzymywanie nagrywania lub odtwarzania
STOP • OPEN ■ ▲
– otwarcie kieszeni kasety;
– zatrzymywanie taśmy
SEARCH ◀◀ /▶▶ – szybkie przewijanie taśmy do przodu/do tyłu
PLAY ▶ – uruchamianie odtwarzania
RECORD ● – uruchamianie nagrywania
⑧ **OPEN•CLOSE** – otwarcie/ zamknięcie kieszeni odtwarzacza CD.
⑨ **AUDIO IN (LEFT / RIGHT)** –połączenie sprzętu audio z wyjścia cyfrowego audio
VIDEO IN – gniazdo bez sygnału, do którego można włączyć wtyczkę nieużywanego kabla wideo.
⑩ **PRESET –, +** – wybieranie zaprogramowanej stacji radiowej
SEARCH ⏮ , ⏭
CD: – przeszukiwanie do tyłu i przodu w ramach utworu;
– przeskakiwanie na początek bieżącego/ poprzedniego/ następnego utworu
FM / MW : – dostrajanie do stacji radiowych
▶II – uruchamianie lub wstrzymywanie odtwarzania CD.
■ – zatrzymywanie odtwarzania CD;
– kasowanie programu CD
⑪ **IR SENSOR** – czujnik podczerwieni do zdalnego sterowania
⑫ **GAMESOUND** – efekty specjalne : **BLAST/ PUNCH/ SPEED/ NORMAL** w trybie **GAME AUX**
EQUALIZER – wybieranie.tonów niskich, średnich i wysokich, i siły głosu **BASS/ MID /HIGH/ VOL**
PROG
CD: – programowanie utworów i przeglądanie programu;
FM / MW : – programowanie stacji radiowych
FM / MW – wybieranie zakresu fal FM/ MW
MODE – wybieranie różnych trybów odtwarzania: np. REPEAT lub SHUFFLE losowego.
MAX SOUND – włączanie lub wyłączanie optymalnego połączenia różnorodnych funkcji dźwięku.

PŁYTA TYLNA (Patrz 1)
⑬ **Antena teleskopowa** - poprawianie odbioru FM
⑭ **Pojemnik na baterie** - na 8 baterii typu **R-20, UM1** lub ogniw typu **D**
⑮ **AC MAINS** – gniazdko przewodu sieciowego
⑯ **VIDEO OUT** – połącz z gniazdem **VIDEO IN** odbiornika TV lub magnetowidu w celu odtwarzania i nagrywania.

ELEMENTY STERUJĄCE

ZDALNE STEROWANIE (Patrz 1)
① **CD** – wybieranie CD jako źródła dźwięku
FM / MW – wybieranie źródła dźwięku tunera / zakresu fal
AUX – wybieranie **GAME AUX**
② ⏻ – przełącznik: włącz./ czuwanie (standby) (Jeśli zestaw jest zasilany z baterii, to przełącznik ten funkcjonuje jako włącz./ wyłącz.)
③ **REPEAT** – powtarzanie utworu/ programu/ całej płyty CD
SHUFFLE – odtwarzanie utworów z płyt CD w losowej kolejności dla źródła **CD**.
MUTE – przerywanie/ przywracanie dźwięku
④ **VOL ▼, ▲** – regulacja głośności i korekcja tonów (**BASS/ MID /HIGH**)
⑤ **⏮ , ⏭** – wybieranie poprzedniego/ następnego utworu odtwarzania CD
■ – zatrzymywanie odtwarzania CD;
– kasowanie programu CD.
▶II – uruchamianie lub wstrzymywanie odtwarzania CD.
◀◀ / ▶▶ – przeszukiwanie do tyłu i przodu w ramach CD utworu;
⑥ **EQUALIZER** – wybieranie.tonów niskich, średnich i wysokich
MAX – efekt specjalny wzmocnienia niskich tonów
GAMESOUND – efekty specjalne : **BLAST/ PUNCH/ SPEED/ NORMAL** w trybie game
⑦ **PRESET –, +**, – wybieranie poprzedniej/ następnej

ZASILANIE

Zawsze gdy nie sprawia to kłopotu należy korzystać z zasilania sieciowego i oszczędzać baterie. Przed wkładaniem baterii upewnić się, że kabel zasilający jest wyciągnięty z gniazdka w zestawie i z gniazdka elektrycznego.

BATERIE

Baterie *(brak w zestawie)* (Patrz A)
• 8 baterii typu **R-20**, **UM-1** lub **D** (najlepiej alkalicznych) umieścić w pojemniku zgodnie z podaną polaryzacją.

Nadajnik zdalnego sterowania (patrz B)
• Włożyć dwie baterie typu **AAA**, **R03** lub **UM4** (najlepiej alkaliczne).

INiewłaściwe używanie baterii może spowodować wyciek elektrolitu i korozję pojemnika albo rozerwanie baterii.
• *Nie mieszać różnych rodzajów baterii, np. alkalicznych z węglowo-cynkowymi. W zestawie używać wyłącznie baterie tego samego typu.*
• *Wymieniając baterie nie mieszać baterii nowych ze zużytymi.*
• ***Baterie zawierają substancje chemiczne i dlatego powinny być likwidowane we właściwy sposób.***

Korzystanie z sieci elektrycznej
1 Sprawdzić czy napięcie zasilania, **podane na tabliczce znamionowej na spodzie zestawu,** jest zgodne z napięciem w lokalnej sieci elektrycznej. Skontaktować się ze sprzedawcą lub punktem napraw, jeśli tak nie jest.
2 Jeśli zestaw posiada selektor napięcia zasilania, wybrać wartość odpowiadającą napięciu w sieci.
3 Wetknąć wtyczkę przewodu zasilającego do gniazdka elektrycznego.
4 Aby odłączyć zasilanie elektryczne należy odłączyć zestaw od gniazdka elektrycznego.

Energooszczędne wyłączeine automatyczne
W celu zaoszczędzenia energii elektrycznej, urządzenie przej-dzie samoczynnie w stan czuwania standby, jeżeli przez 15 minut po zakończeniu odtwarzania płyty CD magentofonowej żaden klawisz nie zostanie wciśnięty.

Tabliczka znamionowa znajduje się pod spodem zestawu.

PODSTAWOWE FUNKCJE

WŁĄCZANIE/WYŁĄCZANIE ZESTAWU
1. Włączyć zestaw naciskając **STANDBY ON** ⏻.
2. Jedno-lub kilkakrotnie naciskając **SOURCE** wybrać: **CD, FM, MW, GAME AUX, TAPE**
3. Wyłączyć zestaw naciskając **STANDBY ON** ⏻ .

Uwagi:
*– Przed przełączeniem funkcji z **TAPE** na **FM / MW** lub **CD** albo przed wyłączeniem zestawu, należy upewnić się, że zakończono odtwarzanie naciśnięciem przycisku zatrzymania taśmy **STOP ■**, i że zwolnione są wszystkie klawisze magnetofonu.*
– W pamięci zestawu zapamiętane zostaną ustawienia parametrów dźwięku, zaprogramowanych stacji i głośności (aż do maksimum równego 20).

Regulacja głośności i barwy dźwięku
1. Poziom głośności ustawiać regulatorem **VOLUME** .
→ Wyświetlacz pokazuje poziom głośności VOL i liczbę z zakresu 0-32. **(Patrz 2)**
2. **MAX SOUND**
Aby włączyć/wyłączyć wzmocnienie niskich tonów, wciśnij jednokrotnie przycisk **MAX SOUND**.
→ Gdy funkcja **MAX SOUND** jest włączona, przycisk **MAX SOUND**- jest podświetlony.

Uwagi :
*– Funkcja **MAX SOUND** jest dostępna przy włączonym źródle FM, MW, CD, TAPE lub GAME AUX.*
*– Jeśli na płycie nagrano dźwięk modulowany, to przy dużej głośności dźwięk może być zniekształcony. W takim wypadku należy wyłączyć funkcję **MAX SOUND** lub zmniejszyć poziom głośności.*

3. **EQUALIZER**
Aby zmienić poziom tonów niskich, średnich lub wysokich, należy wcisnąć przycisk **EQUALIZER** jeden lub więcej razy a następnie przed upływem 3 sekund przekręcić pokrętło **VOLUME** w celu naregulowania poziomu głośności tonów w danym zakresie częstotliwości.
→Wyświetlacz przez chwilę pokazuje BASS , MID , lub HIGH poziom **(-5 do +5)** lub VOL .

Uwagi:
*– Funkcja **EQUALIZER** jest dostępna przy włączonym źródle FM, MW, CD, TAPE lub GAME.*
*– Aby uniknąć zniekształceń dźwięku, opcje regulacji tonów niskich działają w sposób wzajemnie się wykluczający. Nie można jednocześnie uaktywnić funkcji **EQUALIZER** i **MAX SOUND***

4. **GAMESOUND**
Aby zmodyfikować dźwięk gry, należy wcisnąć przycisk **GAMESOUND** odpowiednią liczbę razy aby wybrać żądaną opcję.
→Wyświetlacz przez chwilę pokazuje BLAST , PUNCH , SPEED lub NORMAL.
Uwagi: *Funkcja **GAMESOUND** jest dostępna tylko przy włączonym źródle **GAME AUX** .*

MUTE: Jak ściszyć dźwięk
1. Aby natychmiast przerwać odtwarzanie dźwięków należy nacisnąć **MUTE** na nadajniku zdalnego sterowania
→Odtwarzanie trwa bezdźwięcznie, a na wyświetlaczu miga MUTE .
2. Aby przywrócić dźwięk można:
– ponownie nacisnąć **MUTE**;
– poruszyć elementy regulacji dźwięku;
– zmienić źródło dźwięku.

Έλληνικά

ΠΡΟΣΟΧΗ
Οποιαδήποτε διαδικασία, χρήση ή ρύθμιση των ρυθμιστικών πλήκτρων και διακοπτών εκτός των προβλεπόμενων στο παρόν εγχειρίδιο,μπορεί να έχει ως αποτέλεσμα την επιβλαβή έκθεση σε ακτινοβολία ή άλλη επικίνδυνη λειτουργία.

Το προϊόν αυτό πληροί τις απαιτήσεις της Ευρωπαϊκής Ενωσης ως προς τις ραδιοπαρεμβολές.

Πληροφορίες σχετικά με το περιβάλλον

Εχει παραλειφθεί κάθε περιττό υλικό συσκευασίας. Καταβάλαμε κάθε δυνατή προσπάθεια ώστε να είναι δυνατός ο εύκολος διαχωρισμός σε τρία μονοβασικά υλικά: χαρτόνι (κουτί), διογκωμένο πολυστυρόλιο (μονωτικό υλικό) και πολυαιθυλένιο (σακούλες, προστατευτικό αφρώδες φύλλο)

Η συσκευή σας αποτελείται από υλικά που μπορούν να ανακυκλωθούν εάν αποσυναρμολογηθεί από κάποια εταιρεία που εξειδικεύεται στον τομέα αυτό. Σας παρακαλούμε να τηρήσετε τους κανονισμούς που ισχύουν στη χώρα σας ως προς τη διάθεση των υλικών συσκευασίας, άδειων μπαταριών και παλαιών συσκευών.

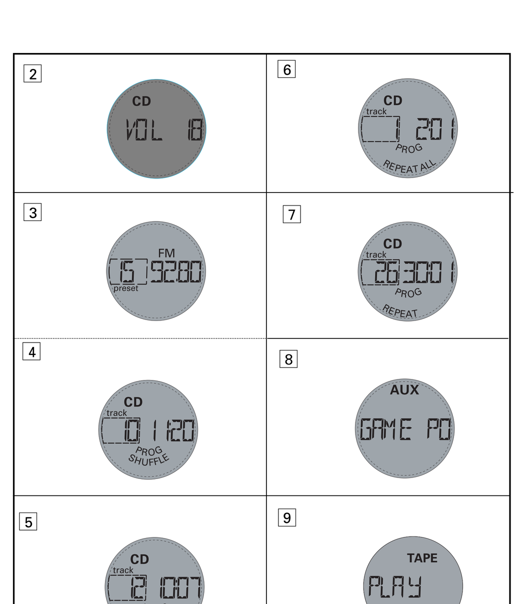

ΨΗΦΙΑΚΟΣ ΔΕΚΤΗΣ

Συντονισμός σε ραδιοφωνικούς σταθμούς (δείτε 3)
1. Πιέστε **STANDBY ON** ⏻ για να θέσετε τη συσκευή σε λειτουργία και έπειτα πιέστε **SOURCE** για να επιλέξετε τον **FM/MW** (ή πατήστε μία φορά **FM/MW** στο τηλεχειριστήριο).
→ Η οθόνη δείχνει σύντομα την ένδειξη TUNER και στη συνέχεια τη συχνότητα του ραδιοφωνικού σταθμού, τη ζώνη συχνοτήτων και, εφόσον έχει προγραμματιστεί, έναν αριθμό προεπιλογής.
2. Πιέστε μία ή περισσότερες φορές το πλήκτρο **FM/MW** για να επιλέξετε την επιθυμητή ζώνη συχνοτήτων.
3. **Συντονισμός σε ραδιοφωνικούς σταθμούς:** μπορείτε να συντονίσετε τον δέκτη σε ραδιοφωνικούς είτε χειροκίνητα είτε μέσω αυτόματης αναζήτησης:
Πιέστε και κρατήστε πατημένο το πλήκτρο ⏮ ή ⏭ μέχρι να αρχίσει να «τρέχει» η συχνότητα στην οθόνη (◀◀ ή ▶▶ στο τηλεχειριστήριο)
→ Το ραδιόφωνο συντονίζεται αυτόματα σε έναν σταθμό με αρκετά ισχυρό σήμα. Η οθόνη δείχνει SEARCH κατά τη διάρκεια του αυτόματου συντονισμού.
4. Αν είναι αναγκαίο, επαναλαμβάνετε τα βήματα3 μέχρι να βρείτε τον επιθυμητό σταθμό.
• Για να συντονίσετε τον δέκτη σε έναν σταθμό με αδύναμο σήμα, πιέστε σύντομα και επανειλημμένα ⏮ ή ⏭ μέχρι να πετύχετε την καλύτερη δυνατή λήψη.

Για να βελτιώσετε τη ραδιοφωνική λήψη:
• Για τα **FM**, βγάλτε, γείρτε και περιστρέψτε την τηλεσκοπική κεραία. Μειώστε το μήκος της εάν το σήμα είναι πολύ ισχυρό.
• Για τα **MW** , η συσκευή χρησιμοποιεί μια ενσωματωμένη κεραία. Κατευθύνετε αυτή την κεραία γυρίζοντας ολόκληρη τη συσκευή.

Προγραμματισμός ραδιοφωνικών σταθμών
Μπορείτε να αποθηκεύσετε μέχρι 30 ραδιοφωνικούς σταθμούς στη μνήμη (20 FM και 10 MW), με το χέρι ή με αυτόματη αποθήκευση (Autostore).

Autostore (αυτόματη αποθήκευση)
Θα αρχίσει αυτόματος προγραμματισμός από το προρυθμισμένο 1 ή από οποιονδήποτε προρυθμισμένο αριθμό. Η συσκευή θα προγραμματίσει μόνο σταθμούς οι οποίοι δεν είναι ήδη αποθηκευμένοι στη μνήμη.
1. Πατήστε **PRESET –/+** μια φορά ή περισσότερες για επιλογή προρυθμισμένου αριθμού από τον οποίο θα πρέπει να αρχίσει ο προγραμματισμός. ***Σημείωση:*** *Αν δεν επιλεχθεί προρύθμιση του συντονιστή, η προεπιλογή είναι προρυθμισμένη στο 1 και όλες οι προρυθμίσεις σας θα διαγραφούν.*
2. Πιέστε **PROG**για 4 ή περισσότερα δευτερόλεπτα για να ενεργοποιήσετε την αυτόματη αποθήκευση.
→ Η οθόνη δείχνει AUTO . Αφού αποθηκευτούν όλοι οι σταθμοί, θα αρχίσει να παίζει αυτόματα ο πρώτος αυτόματα αποθηκευμένος σταθμός προεπιλογής.

Χειροκίνητος προγραμματισμός
1. Συντονίστε τον δέκτη στον επιθυμητό σας σταθμό (δείτε **Συντονισμός σε ραδιοφωνικούς σταθμούς**).
2. Πιέστε **PROG** για να ενεργοποιήσετε τον προγραμματισμό.
→ Οθόνη: Αναβοσβήνει η ένδειξη **PROG**.
3. Πιέστε μία ή ρερισσότερες φορές **PRESET –/+** για να δώσετε στον σταθμό αυτό έναν αριθμό αρό το 1 έως το 20 για τα FM ή 1 έως το 10 για τα MW.
4. Πιέστε **PROG** για να επιβεβαιώσετε.
→ Οθόνη εμφανίζονται ο αριθμός προεπιλογής, η ζώνη σηχνοτήτων και η σηχνοτητα.
5. Επαναλαμβάνετε τα βήματα 1-4 για να αποθηκεύσετε άλλους σταθμούς.

Σημείωση: *Μπορείτε να σβήσετε έναν προεπιλεγμένο σταθμό αποθηκεύοντας μια άλλη συχνότητα στη θέση του.*

Ακρόαση προεπιλεγμένου ή αυτόματα αποθηκευμένου σταθμού
Πιέστε τα πλήκτρα **PRESET –/+** μία ή περισσότερες φορές μέχρι να εμφανιστεί ο επιθυμητός σταθμός προεπιλογής στην οθόνη.

CD

Αναπαραγωγή δίσκου CD
Αυτό το CD player παίζει δίσκους ήχου, συμπεριλαμβανομένων των δίσκων CD-Recordable και CD-Rewritable.
1. Πιέστε **STANDBY ON** ⏻ για να θέσετε τη συσκευή σε λειτουργία, και έπειτα **SOURCE** για να επιλέξετε το **CD**.
2. Πιέστε **OPEN•CLOSE** ανοίξτε την υποδοχή του CD.
⇨Οθόνη: CD OPEN ίόταν η υποδοχή του CD είναι ανοιχτή.
3. Τοποθετήστε ένα δίσκο CD, με την τυπωμένη πλευρά προς τα επάνω και πιέστε **OPEN•CLOSE** για να κλείσει την υποδοχή του CD.
⇨Η ένδειξη οθόνης είναι READ , μετά κυλά σε INSERT DISC ,CHECK DISC ή DISC ERROR , αν δεν εισάγετε CD / αν το CD είναι βρόμικο, λανθασμένα τοποθετημένο ή κατεστραμμένο.
4. Πιέστε **▶II** για να αρχίσει η αναπαραγωγή.
5. Για να διακόψετε προσωρινά την αναπαραγωγή, πιέστε **▶II**. Πιέστε άλλη μία φορά 2; για να συνεχίσει η αναπαραγωγή.
→ Ένδειξη: ο διανυθείς χρόνος αναπαραγωγής αναβοσβήνει κατά την παύση.
6. Για να σταματήσετε την αναπαραγωγή του CD, πιέστε **■**.

Σημείωση : *η αναπαραγωγή του CD θα σταματήσει επίσης:*
– αν ανοίξετε το καπάκι της υποδοχής CD;
– όταν το CD έχει φτάσει στο τέλος;
– επιλέξτε άλλη ηχητική πηγή.

Επιλογή διαφορετικού κομματιού
• Πιέστε μία φορά ή επανειλημμένα **SEARCH** ⏮ ή ⏭ στη συσκευή για να επιλέξετε το κομμάτι. (⏮ ή ⏭ στο τηλεχειριστήριο)
• Στην κατάσταση προσωρινής παύσης/ διακοπής, πιέστε **▶II** για να αρχίσει η αναπαραγωγή.

Εύρεση αποσπάσματος μέσα σε κάποιο κομμάτι
1. Πιέστε και κρατήστε πατημένο το πλήκτρο **SEARCH** ⏮ ή ⏭.
– Το CD αναπαράγεται με υψηλή ταχύτητα και σε χαμηλή ένταση.
2. Μόλις αναγνωρίσετε το απόσπασμα που ψάχνετε, αφήστε το πλήκτρο ⏮ ή ⏭. για να συνεχίσει η κανονική αναπαραγωγή.

Σημείωση : *Στην διάρκεια ενός προγράμματος CD ή αν ενεργοποιήσετε το **ΤΥΧΑΙΑ ΣΕΙΡΑ/ΕΠΑΝΑΛΗΨΗ**, αναζήτηση γίνεται μόνο μέσα στο ίδιο κομμάτι*

Διαφορετικοί τρόποι αναπαραγωγής: (δείτε 4 - 7)
Μπορείτε να επιλέξετε και να αλλάξετε τους διάφορους τρόπους αναπαραγωγής και να τους συνδυάσετε με τη λειτουργία PROGRAM.
SHUFFLE - αναπαραγωγή των κομματιών ολόκληρου του δίσκου/ του προγράμματος σε τυχαία σειρά
SHUFFLE REPEAT ALL - συνεχής επανάληψη ολόκληρου του δίσκου δίσκου/ του προγράμματος σε τυχαία σειρά
REPEAT ALL - επανάληψη ολόκληρου του δίσκου δίσκου/ του προγράμματος
REPEAT - συνεχής αναπαραγωγή του τρέχοντος (τυχαία επιλεγμένου) κομματιού
1. Για να επιλέξετε τον τρόπο αναπαραγωγής, πιέστε μία ή περισσότερες φορές **MODE** (**SHUFFLE / REPEAT** στο τηλεχειριστήριο).
2. Πιέστε **▶II** για να αρχίσει η αναπαραγωγή, αν η συσκευή βρίσκεται στην κατάσταση stop.
⇨Αν έχετε επιλέξει **SHUFFLE**, η αναπαραγωγή ξεκινάει αμέσως.
3. Για να επιλέξετε την κανονική αναπαραγωγή, πιέστε επανειλημμένα **MODE** μέχρι να σβήσουν οι διάφοροι εναλλακτικοί τρόποι λειτουργίας από την οθόνη.
– Μπορείτε επίσης να πιέσετε **■** για να ακυρώσετε τον επιλεγμένο τρόπο αναπαραγωγής.

Προγραμματισμός κομματιών
Στην κατάσταση ston, επιλέξτε και αποθηκεύστε τα επιθυμητά κομμάτια του CD στην επιθυμητή σειρά. Μπορείτε να αποθηκεύσετε μέχρι 20 κομμάτια στη μνήμη.
1. Πιέστε **SEARCH** ⏮ ή ⏭ στη συσκευή για να επιλέξετε τον επιθυμητό αριθμό κομματιού.
2. Πιέστε **PROG** για να επιβεβαιώσετε τον αριθμό κομματιού για αποθήκευση.
→Ένδειξη Οθόνης: Σύντομη εμφάνιση του αριθμού και του συνολικού χρόνου προγραμματισμένων κομματιών. Το **PROG** αναβοσβήνει.
→Αν επιχειρήσετε να προγραμματίσετε χωρίς να έχετε πρώτα επιλέξει κάποιον αριθμό κομματιού, θα εμφανιστεί η ένδειξη, SELECT TRACK .
3. Επαναλαμβάνετε τα βήματα **1-2** για να επιλέξετε και να αποθηκεύσετε όλα τα επιθυμητά κομμάτια.
→Οθόνη: FULL αν επιχειρήσετε να προγραμματίσετε περισσότερα από 20 κομμάτια.

GAMESOUND

4. Πιέστε **▶II** για να αρχίσει η αναπαραγωγή.
Σημείωση: *Κατά το κανονικό παίξιμο, πατήστε **PROG** για να προσθέσετε τρέχον κομμάτι στη λίστα του προγράμματος*

Ανασκόπηση του προγράμματος
Στην κατάσταση stop ή κατά τη διάρκεια της αναπαραγωγής, πατήστε και κρατήστε πατημένο το πλήκτρο **PROG** έως ότου η οθόνη δείξει όλους τους αποθηκευμένους αριθμούς τραγουδιών στη σειρά τους

Διαγραφή προγράμματος
Μπορείτε να σβήσετε τα περιεχόμενα της μνήμης:
• άνοιγμα της πόρτας του CD;
• επιλέγοντας **MW,FM** ή **TAPE**;
• Πιέζοντας **■** δύο φορές κατά την αναπαραγωγή ή μια φορά σε θέση παύσης.
→Εμφανίζεται για λίγο η ένδειξη CLEAR και σβήνει η ένδειξη ***PROG***

GAMESOUND (δείτε 8)

ΠΑΙΞΙΜΟ ΜΕ GAMESOUND:
1. Πατήστε **SOURCE** της συσκευής για να επιλέξετε τη λειτουργία **GAME AUX** (**AUX** του τηλεχειριστηρίου)
→Η ένδειξη παρελαύνει το : GAME PORT
2. Συνδέστε την κονσόλα σας στις υποδοχές της πρόσοψης της συσκευής **AUDIO IN (LEFT / RIGHT)** και **VIDEO IN**.
3. Πατήστε **GAMESOUND** μία ή περισσότερες φορές για να επιλέξετε λειτουργία.
→Η οθόνη δείχνει σύντομα BLAST , PUNCH , SPEED ή NORMAL.

Σύνδεση άλλου υλικού στη συσκευή σας
Χρησιμοποιήστε το παρεχόμενο οπτικό καλώδιο για να συνδέσετε το τερματικό **VIDEO OUT** του πίσω μέρους της συσκευής σας με το **VIDEO IN** τηλεόρασης ή συσκευής βίντεο για να απεικονίσετε ή να εγγράψετε.

ΚΑΣΕΤΟΦΩΝΟ

Αναπαραγωγή κασέτας (δείτε 9)
1 Επιλέξτε την πηγή ήχου **TAPE**.
→ Η οθόνη δείχνει την ένδειξη TAPE καθ όλη τη διάρκεια λειτουργία του κασετοφώνου.
2 Πατήστε **STOP • OPEN ■ ▲** για να ανοίξετε την υποδοχή της κασέτας.
3 Τοποθετήστε μια κασέτα δτην οποία έχουν γίνει εγγραφές και κλείστε την υποδοχή της κασέτας.
4 Πατήστε **PLAY ▶** για να ξεκινήσει η αναπαραγωγή.
5 Πατήστε **PAUSE II**, για να διακόψετε την αναπαραγωγή. Ξαναπατήστε αυτό το πλήκτρο για να συνεχίσετε η αναπαραγωγή.
6 Πατώντας **SEARCH ◀◀** ή **▶▶** δτη συσκευή, υπορείτε να τυλίξετε την κασέτα γρήγορα προς τα υπροστά ή πίσω,
7 Πατήστε **STOP • OPEN ■ ▲**.για να σταματήσετε την κασέτα.
• Στο τέλος της κασέτας, τα πλήκτρα επανέρχονται αυτόματα στην αρχική τους θέση, εκτός αν έχετε πατήσει το πλήκτρο **PAUSE II**.

Γενικές πληροφορίες σχετικά με την εγγραφή κασετών
• Η αντιγραφή επιτρέπεται καθ' όσον δεν παραβιάζονται τα δικαιώματα πνευματικής ιδιοκτησίας ή άλλα δικαιώματα τρίτων.
• Το κασετόφωνο αυτό δεν είναι κατάλληλο για την εγγραφή κασετών του τύπου CHROME (IEC II) ή METAL (IEC IV) Για τις εγγραφές σας θα πρέπει να χρησιμοποιείτε μόνο κασέτες του τύπου NORMAL (IEC I) στις οποίες δεν έχουν αφαιρεθεί τα γλωσσίδια προστασίας αντιγραφής.
• Η ιδανική στάθμη ήχου για την εγγραφή ρυθμίζεται αυτόματα. Η αλλαγή των ρυθμίσεων **VOLUME**, **MAX SOUND** ή **BASS**, **MID** & **HIGH** δεν θα επηρεάσει την τρέχουσα εγγραφή.
• Για να αποφύγετε την ακούσια αντιγραφή των κασετών σας, κρατήστε την κασέτα μπροστά σας και σπάστε το αριστερό γλωσσίδι. Η αντιγραφή αυτής της πλευράς είναι πλέον αδύνατη. Για να αντιγράψετε αυτή την πλευρά, καλύψτε τα σπασμένα γλωσσίδια με κολλητική ταινία.

TUNER CYFROWY

Dostrajanie do stacji radiowych (Patrz 3)
1. Włączyć zestaw naciskając **STANDBY ON** ⏻ i wybrać **FM/MW** naciśnięciem **SOURCE** (lub nacisnąć **FM/MW** na pilocie).
→ Na chwilę pojawia się TUNER a potem częstotliwość stacji, zakres fal i, o ile stacja była zaprogramowana, zaprogramowany numer.
2. Ponownie naciskając **FM/MW** wybrać zakres fal.
3. **Dostrajanie do stacji** : Nacisnąć i przytrzymać ⏮ lub ⏭, aż zacznie się zmieniać częstotliwość widoczna na wyświetlaczu. (◀◀ lub ▶▶ na pilocie).
→ Odbiornik automatycznie dostraja się do wystarczająco silnej stacji. W czasie automatycznego strojenia wyświetlacz pokazuje SEARCH .
4. W razie potrzeby, czynności 3 powtórzyć, aż do znalezienia żądanej stacji.
• W celu dostrojenia do słabej stacji, ⏮ lub ⏭ należy przyciskać krótko i wielokrotnie, aż do uzyskania optymalnego odbioru.

Poprawianie odbioru radiowego:
• Dla **FM**, wyciągnąć, pochylić i obrócić antenę teleskopową. Zmniejszyć długość anteny, jeśli sygnał jest zbyt silny.
• Dla **MW** , zestaw wykorzystuje antenę wewnętrzną. Ukierunkować antenę obracając cały zestaw.

Programowanie stacji radiowych
W pamięci odbiornika, ręcznie lub automatycznie (funkcja Autostore) można umieścić do 30 stacji. (20 FM i 10 MW)

Autostore – programowanie automatyczne
Automatyczne programowanie zaczyna się od pozycji 1 lub od wybranej pozycji. Odbiornik zapisze tylko nowe, nie znajdujące się jeszcze w pamięci stacje radiowe.
1. Naciśnij **PRESET –/+** jeden raz lub kilka razy, aby wybrać numer pozycji od której ma zacząć się programowanie.
Uwaga*: Je"eli nie zostanie wybrany numer pozycji, domyślnym ustawieniem jest pozycja 1, a wszystkie inne ustawione pozycje zostaną skasowane.*
2. Uaktywnić programowanie automatyczne, naciskając **PROG** przez 4 sekundy lub dłużej.
→Wyświetlacz wskaże: AUTO stacje radiowe zostaną zaprogramowane zgodnie z siłą sygnału radiowego, najpierw stacje **FM**, następnie **MW.** Po zaprogramowaniu wszystkich stacji, automatycznie odtworzona zostanie stacja spod pozycji 1.

Programowanie ręczne
1. Dostroić odbiornik do żądanej stacji (**patrz Dostrajanie do stacji radiowych**).
2. Naciśnięciem **PROG** uaktywnić programowanie.
→ Zacznie migać **PROG**.
3. Przydzielić stacji numer od 1 do 20 dla FM lub 1 to10 dla MW, jedno- lub kilkakrotnie naciskając **PRESET –/+**.
4. Zatwierdzić wybór naciśnięciem **PROG**.
→ Wyświetlacza, pojawi się numer oraz częstotliwość stacji radiowej.
5. Powtarzając czynności 1-4 zaprogramować inne stacje.

Uwaga: *Skasowanie zaprogramowanej stacji następuje po wpisaniu innej stacji pod ten sam numer.*

Słuchanie stacji zaprogramowanych ręcznie
Jedno- lub kilkakrotnie nacisnąć przyciski **PRESET –/+** aż wyświetlona zostanie żądana stacja.

CD-SPIELER

Odtwarzanie płyt CD
Opisywany odtwarzacz CD odtwarza płyty standardu Audio Disc, z płytami do nagrywania jednokrotnego (CD-Recordables), jak i wielokrotnego (CD-Rewritables) włącznie.
1. Włączyć zestaw naciśnięciem **STANDBY ON** ⏻ i wybrać odtwarzacz **CD** za pomocą **SOURCE**.
2. Nacisnąć **OPEN•CLOSE** otworzyć drzwiczki CD.
⇨Wyświetlacz: CD OPEN przy otwartych drzwiczkach CD.
3. Włożyć płytę CD, stroną zadrukowaną ku górze, następnie nacisnåæ **OPEN•CLOSE** dla zamknięcia kieszeni CD.
⇨Wyświetlacz wskazuje READ , następnie przewija INSERT DISC ,CHECK DISC lub DISC ERROR jeżeli nie włożono płyty CD / płyta CD jest brudna, nieprawidłowo włożona lub uszkodzona.
4. Rozpocząć odtwarzanie naciśnięciem **▶II** .
5. Do chwilowego wstrzymania odtwarzania służy **▶II**. Po powtórnym naciśnięciu **▶II** odtwarzanie jest kontynuowane.
→ Wyświetlacz: czas, który upłynął miga przy wlą czonej pauzie.
6. Aby zakończyć odtwarzanie płyty CD należy nacisnąć **■**.

Uwaga: *Odtwarzanie płyty CD zostanie przerwane także po:*
– otwarciu drzwiczek płyty;
– odtworzeniu płyty do końca;
– wybierz inne źródło dźwięku

Wybieranie innego utworu
• Wybrać utwór, jedno- lub kilkakrotnie naciskając na zestawie **SEARCH** ⏮ lub ⏭ (⏮ lub ⏭ na pilocie)
• Jeżeli utwór został wybrany tuż po włożeniu płyty CD do odtwarzacza lub podczas pauzy, w celu wysłuchania utworu należy nacisnąć **▶II**.

Wyszukiwanie fragmentu utworu
1. Nacisnąć i przytrzymać **SEARCH** ⏮ lub ⏭.
– Płyta będzie odtwarzana z dużą szybkością i małą głośnością.
2. Po rozpoznaniu poszukiwanego fragmentu zwolnić ⏮ lub ⏭ wznowić normalne odtwarzanie.

Uwaga: *W czasie programu CD lub jeżeli włączono funkcje **ODTWARZANIE LOSOWE / POWTARZANIE** wyszukiwanie jest możliwe wyłącznie w ramach tego samego utworu.*

Różne tryby odtwarzania: SHUFFLE i REPEAT (Patrz 4 - 7)
Istnieje możliwość wyboru i zmiany różnych trybów gry i łączenie tych trybów w PROGRAM.
SHUFFLE - odtwarzanie całej płyty/ programu w kolejności losowej
SHUFFLE REPEAT ALL - nieskończone powtarzanie całej płyty/ programu w kolejności losowej
REPEAT ALL - powtarzanie całej płyty/ programu
REPEAT - nieskończone odtwarzanie bieżącego (losowo wybranego) utworu.
1. Wybrać tryb odtwarzania, jedno- lub kilkakrotnie naciskając **MODE**.(**SHUFFLE** / **REPEAT** na pilocie).
2. Ze stanu zatrzymania, naciśnięciem **▶II** rozpocząć odtwarzanie.
⇨Jeżeli włączyliśmy tryb **SHUFFLE**, odtwarzanie rozpocznie się automatycznie.
3. Aby wybrać odtwarzanie normalne, powtarzać naciskanie **MODE**, aż z wyświetlacza znikną różne tryby odtwarzania.
– Tryb odtwarzania można także anulować naciśnięciem **■**.

Programowanie numerów utworów
W stanie zatrzymania, wybierać i zapisywać utwory w pamięci w żądanej kolejności. W pamięci można umieścić do dwudziestu utworów.
1. Wybrać numer żądanego utworu, naciskając na zestawie **SEARCH** ⏮ lub ⏭ .
2. Naciśnij **PROG** aby potwierdzić numer utworu do zachowania.
→Wyświetlacz: Ilość zaprogramowanych utworów i łączny czas odtwarzania zaprogramowanych utworów są krótko wyświetlane. **PROG** miga.
→Przy próbie programowania bez uprzedniego wybrania utworu, pojawi się SELECT TRACK
3. Powtarzając czynności **1-2** wybrać i zaprogramować wszystkie żądane utwory.
→Wyświetlacz: FULL zasygnalizuje próbę zaprogramowania ponad dwudziestu utworów.
4. Rozpocząć odtwarzanie programu CD klawiszem **▶II**

GAMESOUND

Uwaga: *W trakcie odtwarzania można wcisnąć przycisk **PROG** aby dodać bieżącą ścieżkę do programu.*

Przeglądanie programu
Wybrane utwory mo¿na przejrzeæ naciskaj¹c i przytrzymuj¹c klawisz **PROG** przez kilka sekund, przy zatrzymanym odtwarzaczu lub podczas odtwarzania. Na wyœwietlaczu pojawiå siê kolejno numery wszystkich zaprogramowanych utworów.

Kasowanie programu
Program można skasować przez:
• otwórz komorę na płytę CD
• przesunięcie klawisza źródła dźwięku w pozycję **MW,FM** lub **TAPE**;
• Naciśnięcie dwa razy **■** tw czasie odtwarzania lub raz w pozycji stop.
→Na chwilę pojawia się CLEAR , a znika ***PROG***

GAMESOUND (Patrz 8)

ODTWARZANIE PRZY UŻYCIU FUNKCJI GAMESOUND :
1. Wciśnij przycisk **SOURCE** na panelu jednostki głównej aby włączyć funkcję **GAME AUX** (**AUX** na pilocie.)
→Na wyświetlaczu widnieje symbol : GAME PORT
2. Podłącz konsolę do gniazd typu „czincz" na panelu frontowym **AUDIO IN (LEFT / RIGHT)** i **VIDEO IN**.
3. Należy wcisnąć przycisk **GAMESOUND** odpowiednią liczbę razy aby wybrać żądaną opcję.
→Wyświetlacz przez chwilę pokazuje BLAST , PUNCH , SPEED lub NORMAL.

Podłączanie innych urządzeń do systemu
Przy użyciu załączonego kabla wideo połącz gniazdo **VIDEO OUT** w tylnej części obudowy urządzenia i gniazdo **VIDEO IN** w odbiorniku TV lub magnetowidzie.

MAGNETOFON KASETOWY

Odtwarzanie kaset (Patrz 9)
1 Wybrać źródło dźwięku **TAPE**.
→ Wyświetlacz podczas działania magnetofonu będzie wskazywał TAPE .
2 Nacisnąć **STOP • OPEN ■ ▲** w celu otwarcia kieszeni kasety.
3 Włożyć nagraną kasetę, zamknąć kieszeń.
4 Odtwarzanie rozpocznie się po naciśnięciu **PLAY ▶**.
5 Krótkie przerwy w odtwarzaniu uzyskamy po naciśnięciu **PAUSE II**. Powrót do odtwarzania po ponownym naciśnięciu klawisza.
6 Przewijanie taśmy w obu kierunkach umożliwiają klawisze **SEARCH ◀◀** lub **▶▶**.
7 Zatrzymanie taśmy klawiszem **STOP • OPEN ■ ▲**.
• Klawisze są zwalniane samoczynnie na końcu taśmy, o ile nie naciśnięto klawisza **PAUSE II**.

INFORMACJE OGÓLNE O NAGRYWANIU
• Nagrywanie jest dopuszczalne w przypadku, gdy prawa autorskie lub inne prawa osób trzecich nie są naruszone.
• Zestaw nie nadaje się do nagrywania kaset CHROME (IEC II) lub METAL (IEC IV). Do nagrywania należy wykorzystywać kasety NORMAL(IEC I), bez wyłamanych fiszek zabezpieczających.
• Poziom nagrywania ustawiany jest automatycznie. Pozycje pokręteł **VOLUME**, **MAX SOUND** lub **BASS**, **MID** & **HIGH** nie mają wpływu na poziom nagrywania.
• W celu zapobieżenia przypadkowemu nagraniu na kasecie należy wyłamać fiszkę zabezpieczającą znajdującą się w lewym górnym rogu kasety. Nagrywanie na tej stronie staje się niemożliwe. Dla ponownego nagrania na danej stronie należy zakleić otwór taśmą klejącą.

Polski

UWAGA
Korzystanie z elementów sterowania i regulacji w sposób inny niż tu opisany lub postępowanie niezgodne z przedstawionymi procedurami stwarza zagrożenie przez niebezpieczne promieniowanie lub inne niebezpieczeństwa.Korzystanie z elementów sterowania i regulacji w sposób inny niż tu opisany lub postępowanie niezgodne z przedstawionymi procedurami stwarza zagrożenie przez niebezpieczne promieniowanie lub inne niebezpieczeństwa.

Zestaw spełnia wymogi Unii Europejskiej odnośnie poziomu zakłóceń radiowych.

Producent zastrzega możliwość wprowadzania zmian technicznych.

Informacje ekologiczne

Nie używamy żadnych zbędnych opakowań. Uczyniliśmy wszystko, aby opakowanie można było łatwo rozdzielić na trzy odrębne materiały: karton (pudełko), styropian (zabezpieczenia), oraz polietylen (torebki, pianka ochronna).

Zestaw składa się z materiałów, które mogą zostać poddane procesowi odzysku, o ile przeprowadzi to wyspecjalizowana firma. Prosimy stosować się do przepisów lokalnych dotyczących składowania opakowań, zużytych baterii oraz przestarzałych urządzeń.

10

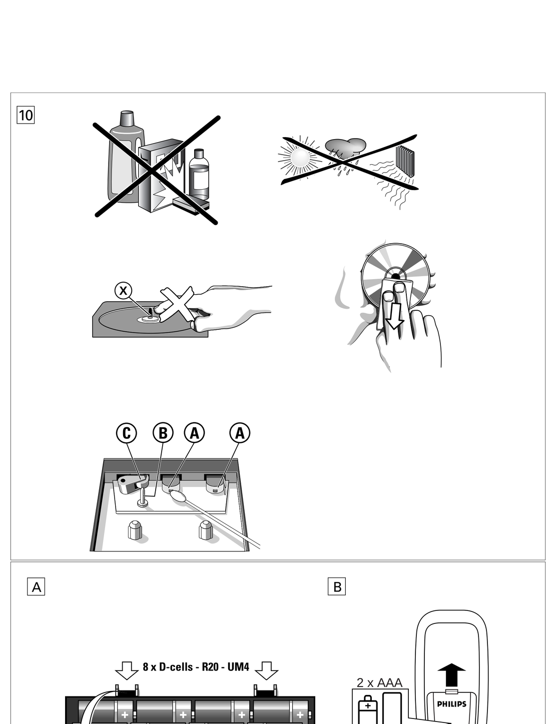

A

B

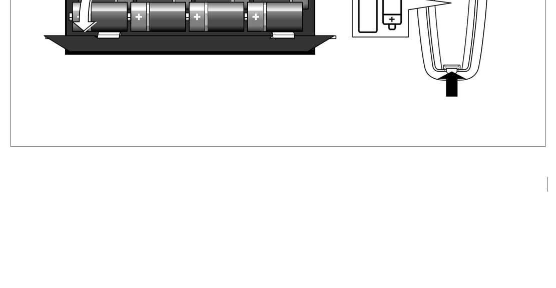

ΚΑΣΕΤΟΦΩΝΟ

Συγχρονισμένη έναρξη εγγραφής από CD
1 Επιλέξτε την πηγή ήχου **CD**.
2 Τοποθετήστε ένα CD και αν επιθυμείτε, προγραμματίστε τραγούδια.
3 Πατήστε **STOP • OPEN ■ ▲** για να ανοίξετε η υποδοχή της κασέτας.
4 Τοποθετήστε μια κατάλληλη κασέτα και κλείστε την υποδοχή της κασέτας.
5 Πατήστε το πλήκτρο **RECORD ●** για να ξεκινήσετε η εγγραφή.
– Η αναπαραγωγή του προγράμματος του CD θα αρχίσει αυτόματα από την αρχή του προγράμματος. Δεν χρειάζεται να θέσετε ξεχωριστά σε λειτουργία το CD.
Για την επιλογή και εγγραφή συγκεκριμένου αποσπάσματος τραγουδιού:
• Πατήστε και κρατήστε πατημένο το πλήκτρο **SEARCH** ⏮ ή ⏭ .(◀◀ ή ▶▶ στο τηλεχειριστήριο)
• Αφήστε το πλήκτρο **SEARCH** ⏮ ή ⏭ μόλις αναγνωρίσετε το απόσπασμα που ψάχνετε.
• Για να διακόψετε την αναπαραγωγή του CD πατήστε **▶II** (**▶II** στο τηλεχειριστήριο)
• Η εγγραφή θα αρχίσει ακριβώς από αυτό το σημείο ,μόλις πατήσετε το πλήκτρο **RECORD ●**.
6 Για σύντομες παύσεις κατά την εγγραφή,πατήστε **PAUSE II**. Ξαναπατήστε **PAUSE II** για να συνεχίσει η εγγραφή.
7 Πατήστε **STOP • OPEN ■ ▲** για να σταματήσετε την εγγραφή.

Εγγραφή από τον ραδιοφωνικό δέκτη
1 Συντονίστε τον δέκτη στον επιθυμητό ραδιοφωνικό σταθμό (δείτε Συντονισμός σε ραδιοφωνικούς σταθμούς)
2 Ακολουθήστε τα βήματα 3-7, του κεφαλαίου Συγχρονισμένη έναρξη εγγραφής από CD.

ΣΥΝΤΗΡΗΣΗ & ΑΣΦΑΛΕΙΑ

Συντήρηση & Ασφάλεια (δείτε 10)

Χειρισμός του CD player και των δίσκων
• Στην περίπτωση κατά την οποία το CD player δεν είναι σε θέση να διαβάσει σωστά τα CD σας, χρησιμοποιήστε ένα CD καθαρισμού για να καθαρίσετε τον φακό πριν πάτε τη συσκευή για επισκευή.
• Δεν πρέπει ποτέ να αγγίζετε τον φακό του CD player!
• Οι απότομες μεταβολές στη θερμοκρασία του περιβάλλοντος μπορούν να προκαλέσουν τον σχηματισμό υγρασίας στον φακό του CD player. Σε μια τέτοια περίπτωση, η αναπαραγωγή δίσκων CD θα είναι αδύνατη. Μην προσπαθείτε να καθαρίσετε τον φακό, αλλά αφήστε το CD player σε ένα ζεστό περιβάλλον έως ότου εξατμιστεί η υγρασία.
• Κλείνετε πάντοτε το καπάκι της υποδοχής του CD για να αποφύγετε τη συσσώρευση σκόνης στον φακό.
• Για να καθαρίσετε το CD, σκουπίστε το σε ευθεία γραμμή από το κέντρο προς τις άκρες, χρησιμοποιώντας ένα μαλακό πανί που δεν ξεφτίζει. Μη χρησιμοποιείτε καθαριστικά διότι υπάρχει κίνδυνος να προξενήσουν βλάβη στο CD.
• Ποτέ μην γράφετε πάνω στο CD και μην κολλάτε αυτοκόλλητα στην επιφάνειά του.

ΣΥΝΤΗΡΗΣΗ & ΑΣΦΑΛΕΙΑ

Οδηγίες Ασφαλείας
• Μην εκθέτετε τη συσκευή, τις μπαταρίες ή τις CD σε υγρασία, βροχή, άμμο ή σε υψηλές θερμοκρασίες.
• Καθαρίζετε τη συσκευή με ένα στεγνό πανί. Μη χρησιμοποιείτε καθαριστικά που περιέχουν αλκοόλη, αμμωνία, βενζόλιο ή διαβρωτικά, διότι υπάρχει κίνδυνος να προκαλέσουν βλάβη στη συσκευή.
• Η συσκευή πρέπει να τοποθετηθεί πάνω σε μια σκληρή και επίπεδη επιφάνεια, ώστε να μην υπάρχει κίνδυνος να αναποδογυρίσει. Βεβαιωθείτε ότι υπάρχει καλός εξαερισμός για την αποφυγή της υπερθέρμανσης της συσκευής.
• Τα μηχανικά στοιχεία της συσκευής είναι εξοπλισμένα με αυτολιπαινόμενους τριβείς και γι' αυτό δεν πρέπει να λαδώνονται ή να λιπαίνονται.
• Η συσκευή δεν πρέπει να έρχεται σε απολύτως καμία επαφή με το νερό.
• Μην τοποθετείτε καμία πηγή κινδύνου πάνω στη συσκευή (π.χ. αντικείμενα γεμισμένα με υγρό, αναμμένα κεριά).

Συντήρηση του κασετοφώνου
Για να εξασφαλίσετε μια καλή ποιότητα εγγραφής και αναπαραγωγής του κασετοφώνου, καθαρίζετε μία φορά το μήνα τα στοιχεία Ⓐ, Ⓑ και Ⓒ της παρακάτω εικόνας. Χρησιμοποιείτε μια μπατονέτα με βαμβάκι την οποία έχετε υγράνει ελαφρά με οινόπνευμα ή με ένα ειδικό υγρό καθαρισμού κεφαλών για να καθαρίσετε το κασετόφωνο.
1 Ανοίξτε την υποδοχή της κασέτας πατώντας το πλήκτρο **STOP • OPEN ■ ▲**.
2 Πατήστε **PLAY ▶** και καθαρίστε τις ελαστικές τροχαλίες πίεσης Ⓒ.
3 Πατήστε **PAUSE II** και καθαρίστε τις μαγνητικές κεφαλές Ⓐ, και τον άξονα περιστροφής Ⓑ.
4 Μετά τον καθαρισμό,πατήστε **STOP • OPEN ■ ▲**.

Σημείωση : *Ο καθαρισμός των κεφαλών μπορεί να γίνει επίσης παίζοντας μία φορά μία ειδική κασέτα καθαρισμού.*

ΕΠΙΛΥΣΗ ΠΡΟΒΛΗΜΑΤΩΝ

Στην περίπτωση που αντιμετωπίσετε κάποιο πρόβλημα, και πριν πάτε τη συσκευή για επισκευή, ελέγξτε πρώτα τα σημεία που αναφέρονται παρακάτω. Μην ανοίγετε το περίβλημα της συσκευής διότι υπάρχει κίνδυνος ηλεκτροπληξίας. Εάν δεν είστε σε θέση να λύσετε κάποιο πρόβλημα ακολουθώντας αυτές τις συμβουλές, απευθυνθείτε στο κατάστημα από το οποίο αγοράσατε τη συσκευή ή στο κέντρο τεχνικής εξυπηρέτησης.

ΠΡΟΕΙΔΟΠΟΙΗΣΗ: *Μην ανοίγετε το περίβλημα της συσκευής διότι υπάρχει κίνδυνος ηλεκτροπληξίας! Σε καμία περίπτωση δεν θα πρέπει να προσπαθήσετε να επισκευάσετε μόνοι σας τη συσκευή,αφού εάν κάνετε κάτι τέτοιο θα ακυρωθεί η εγγύησή σας.*

Δεν υπάρχει ήχος/ ισχύς
– *Δεν έχει ρυθμιστεί η ένταση*
• Ρυθμίστε την ένταση
– *Δεν έχει συνδεθεί καλά το καλώδιο τροφοδοσίας*
• Συνδέστε καλά το καλώδιο τροφοδοσίας
– *Οι μπαταρίες είναι άδειες/ δεν έχουν τοποθετηθεί σωστά*
• Τοποθετήστε σωστά τις (νέες) μπαταρίες
– *Έχουν συνδεθεί ακουστικά στη συσκευή*
• Αποσυνδέστε τα ακουστικά
– *Ηλεκτροστατική εκκένωση/παρεμβολές*
• Αποσυνδέστε τη συσκευή. Αν υπάρχουν τοποθετημένες μπαταρίες, βγάλτε τις μπαταρίες από τη θήκη μπαταριών. Πατήστε και κρατήστε πατημένο το **STANDBY ON** ⏻ της συσκευής για 10 δευτερόλεπτα και μετά επανασυνδέστε τη συσκευή με το δίκτυο/ επανατοποθετήστε τις μπαταρίες και επιχειρήστε να θέσετε ξανά τη συσκευή σε λειτουργία
– *Το CD περιέχει μη ακουστικά αρχεία*
• Πατήστε **SEARCH** ⏮ ή ⏭ περισσότερες φορές για να μεταπηδήσετε σε ακουστικό κομμάτι CD, αντί για αρχείο δεδομένων.

Χαμηλή ποιότητα ήχου στον τρόπο λειτουργίας GAME AUX
• Ρυθμίστε την ένταση στη συσκευή AZ2535 ή την κονσόλα παιχνιδιών.

Ισχυρή βοή ή παράσιτα στο ραδιόφωνο
– *Ηλεκτρική παρεμβολή: η συσκευή βρίσκεται πολύ κοντά σε τηλεοπτική συσκευή, βίντεο ή ηλεκτρονικό υπολογιστή*
• Μεγαλώστε την απόσταση

Το τηλεχειριστήριο δεν λειτουργεί σωστά
– *Οι μπαταρίες έχουν εξαντληθεί/ δεν έχουν τοποθετηθεί σωστά*
• Τοποθετήστε σωστά τις (νέες) μπαταρίες
– *Η απόσταση/ γωνία προς τη συσκευή είναι πολύ μεγάλη*
• Μειώστε την απόσταση/ γωνία

Κακή ποιότητα ραδιοφωνικής λήψης
– *Αδύναμο ραδιοφωνικό σήμα*
• FM/ MW: Αλλάξτε τη θέση της τηλεσκοπικής κεραίας των FM/ MW

Ένδειξη NF DISC
– *Το CD-R(W) είναι κενό/ δεν έχει ολοκληρωθεί η εγγραφή του*
• Χρησιμοποιήστε ένα ολοκληρωμένο CD-R(W)

Ένδειξη INSERT DISC/CHECK DISC/DISC ERROR
—*Δεν έχει τοποθετηθεί δίσκος*
• Τοποθετήστε έναν δίσκο
– *Το CD είναι πολύ γρατσουνισμένο ή λερωμένο*
• Αντικαταστήστε/ καθαρίστε το CD, δείτε Συντήρηση
– *Έχει θολώσει ο φακός του λέιζερ*
• Περιμένετε μέχρι να καθαρίσει ο φακός

Το CD υπερπηδά ορισμένα κομμάτια
– *Το CD έχει βλάβη ή είναι λερωμένο*
• Αντικαταστήστε ή καθαρίστε το CD
– *Είναι ενεργή η λειτουργία shuffle/ program*
• Απενεργοποιήστε τη λειτουργία shuffle / program

Κακή ποιότητα ήχου της κασέτας
– *Σκόνη και ακαθαρσίες στις κεφαλές κλπ.*
• Καθαρίστε τα στοιχεία του κασετοφώνου κλπ, δείτε Συντήρηση
– *Χρησιμοποιείται ασύμβατος τύπος κασέτας(METAL ή CHROME)*
• Χρησιμοποιείτε μόνο κασέτες του τύπου NORMAL (IEC I) για τις εγγραφές σας

Δεν λειτουργεί η εγγραφή της κασέτας
– *Έχουν αφαιρεθεί τα γλωσσίδια της κασέτας*
• Κολλήστε λίγη κολλητική ταινία στο άνοιγμα

MAGNETOFON KASETOWY KONSERWACJA I BEZPIECZEŃSTWO

Nagrywanie synchroniczne Synchro CD Start
1 Wybrać źródło dźwięku **CD**.
2 Włożyć płytę CD i w razie potrzeby zaprogramować kolejność utworów.
3 Nacisnąć **STOP • OPEN ■ ▲**w celu otwarcia kieszeni kasety.
4 Włożyć czystą kasetę magnetofonową, zamknąć kieszeń.
5 Nagrywanie rozpocznie się po naciśnięciu **RECORD ●**
– Odtwarzanie płyty CD lub programu rozpocznie się samoczynnie. Nie trzeba włączać oddzielnie odtwarzacza płyt CD.
Wybór i nagranie fragmentu utworu
• Nacisnąć i przytrzymać **SEARCH** ⏮ lub ⏭ .
(◀◀ lub ▶▶ na pilocie) w celu odszukania fragmentu utworu.
• Po odszukaniu fragmentu zwolnić klawisz **SEARCH** ⏮ lub ⏭.
• Dla przerwania nagrywania należy włączyć pauzę klawiszem **▶II** (**▶II** na pilocie).
• Wcisnąć **RECORD ●** – nagrywanie rozpocznie siê od wybranego fragmentu.
6 Aby przerwać nagrywanie na chwilę wystarczy wcisnąć **PAUSE II**. Powrót do nagrywania nastąpi po ponownym wciśnięciu **PAUSE II**.
7 Zakończenie nagrywania klawiszem **STOP • OPEN ■ ▲**.

Nagrywanie z radia
1 Dostroić odbiornik do stacji radiowej (patrz „Dostrojenie do stacji radiowych").
2 Postępować według czynności 3-7, w opisie synchronicznego nagrywania z płyt CD.

Konserwacja i bezpieczeństwo (Patrz 10)

Obsługa odtwarzacza CD i obchodzenie się z płytą
• Jeśli odtwarzacz CD nie czyta poprawnie płyt, przed oddaniem go do naprawy należy oczyścić jego soczewkę płytą czyszczącą.
• Pod żadnym pozorem nie wolno dotykać soczewki odtwarzacza CD!
• Nagłe zmiany temperatury otoczenia mogą spowodować kondensację pary na soczewce odtwarzacza CD. W takim stanie odtwarzanie płyt nie jest możliwe. Nie wolno próbować wycierać soczewek, tylko trzeba zostawić zestaw w cieple aż do odparowania wilgoci.
• Chronić soczewki przed zakurzeniem, zamykając zawsze drzwiczki odtwarzacza.
• Podczas czyszczenia płyty wycierać ją prostymi ruchami od środka do brzegu, używając miękkiej, niestrzępiącej się ściereczki. Nie używać środków czyszczących, gdyż mogą one uszkodzić płytę.
• Nie wolno pisać po płytach ani nalepiać na nie żadnych naklejek.

KONSERWACJA I BEZPIECZEŃSTWO

Informacje bezpieczeństwo
• Nie narażać zestawu, baterii ani płyt na działanie wilgoci, deszczu, piasku i zbyt wysokiej temperatury.
• Zestaw czyścić suchą ściereczką. Nie używać żadnych środków czyszczących zawierających alkohol, amoniak, benzen lub środki ścierne, gdyż mogą one uszkodzić zestaw.
• Umieścić zestaw na twardej i płaskiej powierzchni, tak by się nie bujał. Zapobiegać przegrzewaniu zestawu, zapewniają jego dobrą wentylację.
• Częœci mechaniczne zestawu zaopatrzone są w powierzchnie samosmarujące, dlatego nie wolno ich smarować ani oliwić.
• Urządzenie nie powinno być wystawiane na odpryski lub bryzgi płynów.
• Nie stawiać na urządzeniu niebezpiecznych dla niego przedmiotów (np.: zapalonych świec, napełnionych płynem przedmiotów)

Konserwacja magnetofonu
Aby zapewnić dobrą jakość nagrań i odtwarzania kaset, raz w miesiącu należy czyścić części Ⓐ, Ⓑ i Ⓒ, tak jak na ilustracji. Używać wełnianej szmatki lekko zwilżonej alkoholem lub specjalnym płynem do czyszczenia głowic.
1 Otworzyć kieszeń magnetofonu klawiszem **STOP • OPEN ■ ▲**.
2 Nacisnąć **PLAY ▶** i wyczyścić gumowe rolki dociskowe Ⓒ.
3 Następnie nacisnąć **PAUSE II** i wyczyścić głowice magnetyczne Ⓐ, oraz trzonek Ⓑ.
4 Po zakończeniu czyszczenia nacisnąć **STOP • OPEN ■ ▲**.

Uwaga: *Czyszczenia głowic można dokonać poprzez jednorazowe odtworzenie taśmy czyszczącej.*

ROZWIĄZYWANIE PROBLEMÓW

W przypadku wystąpienia awarii, przed oddaniem sprzętu do naprawy należy sprawdzić, czy nie zachodzi jeden z poniższych przypadków. Ze względu na niebezpieczeństwo porażenia prądem nie wolno otwierać obudowy zestawu. Jeśli postępując według poniższych wskazówek nie uda się rozwiązać problemu, należy skontaktować się ze sprzedawcą lub punktem serwisowym.

UWAGA: Nie wolno otwierać obudowy, gdyż grozi to porażeniem elektrycznym. Pod żadnym warunkiem nie wolno podejmować prób samodzielnego naprawiania zestawu, gdyż powoduje to unieważnienie gwarancji.

Brak dźwięku /zasilania
– *Źle ustawiony regulator głośności*
• Wyregulować głośność
– *Niepoprawnie wetknięty przewód zasilający*
• Poprawnie przyłączyć przewód zasilający
– *Zużyte/ niewłaściwie wstawione baterie*
• Poprawnie wstawić (nowe) baterie
– *W gniazdo zestawu wetknięte słuchawki*
• Odłączyć słuchawki
– *Zakłócenia / wyładowania elektrostatyczne*
• Odłączyć zasilanie. Wyjąć baterie (o ile się znajdują) z pojemnika na baterie. Nacisnąć i przytrzymać przez 10 sekund przycisk **STANDBY ON** ⏻, podłączyć zasilanie / włożyć baterie, a następnie uruchomić zestaw ponownie.
– *Na płycie CD znajdują się pliki inne niż audio.*
• Wciśnij przycisk **SEARCH** ⏮ lub ⏭. jeden lub więcej razy aby przejść do ścieżki audio na płycie CD zawierającej również ścieżki z danymi.

Niska jakość dźwięku w trybie GAME AUX
• Wyreguluj poziom głośności w AZ2535 lub w konsoli do gier.

Silny szum lub zakłócenia
– *Zakłócenia elektryczne: zestaw zbyt blisko odbiornika TV, magnetowidu lub komputera*
• Zwiększyć odległość

Niewłaściwe działanie zdalnego sterowania
– *Baterie zużyte/ niewłaściwie wstawione.*
• Poprawnie wstawić (nowe) baterie
– *Za duża odległość/ kąt pomiędzy nadajnikiem i zestawem*
• Zmniejszyć odległość/ kąt

Słaba jakość odbioru radiowego
– *Słaby sygnał radiowy*
• FM/MW: Ustawić antenę teleskopową

Sygnalizacja NF DISC
– *Czysta/ niesfinalizowana płyta CD-R(W)*
• Stosować sfinalizowane płyty CD-R(W)

Sygnalizacja
INSERT DISC/CHECK DISC/DISC ERROR
– *Brak płyty w odtwarzaczu*
• Umieścić w odtwarzaczu odpowiednią płytę
– *Uszkodzona lub brudna płyta CD*
• Wymienić/ oczyścić płytę, patrz Konserwacja
– *Zaparowana soczewka lasera*
• Odczekać na osuszenie soczewki

Odtwarzacz CD przeskakuje utwory
– *Uszkodzona lub brudna płyta CD*
• Wymienić lub oczyścić płytę
– *Aktywne odtwarzanie losowe shuffle lub program*
• Wyłączyć odtwarzanie losowe shuffle / program

Słaba jakość dźwięku z kasety
– *Brud i zanieczyszczenia na głowicach, itp.*
• Sprawdzić stan elementów magnetofonu, patrz „Konserwacja"
– *Używane są nieodpowiednie kasety (METAL lub CHROME)*
• Do nagrywania należy używać wyłącznie kaset NORMAL (IEC I)

Nagrywanie nie działa
– *Wyłamane fiszki zabezpieczające na kasecie*
• Zakleić otwór po fiszce taśmą klejącą

Norge

Typeskilt finnes på apparatens underside.

Observer:
Nettbryteren er sekundert innkoplet. Den innebygde netdelen er derfor ikke frakoplet nettet så lenge apparatet er tilsluttet nettkontakten.

For å redusere faren for brann eller elektrisk støt; skal apparatet ikke utsettes for regn eller fuktighet.