Register your product and get support at

www.philips.com/welcome

RU Руководство пользователя

PHILIPS

Содержание

1 Важно! 4
Техника безопасности 4
Уведомление 4

2 Автомобильный усилитель 5
Введение 5
Комплект поставки 5
Описание основного устройства 5

3 Установка 7
Установка 7
Подключение динамиков 7
Подключение автомобильной аудиосистемы 8
Подключение питания 9

4 Использование усилителя 10
Выберите режим частоты разделения 10
Настройка частоты 10
Настройка уровня входного напряжения 10
Настройка усиления НЧ 10
Индикатор системы защиты 11
Замена предохранителя 11

5 Сведения об изделии 12

6 Устранение неполадок 13

Русский

1 Важно!

Техника безопасности

- Перед использованием устройства внимательно прочитайте все инструкции. Гарантия не распространяется на повреждения, вызванные несоблюдением инструкции.
- Данное устройство предназначено для использования с источником постоянного тока с напряжением 12 В и отрицательным заземлением.
- Для безопасной и надежной установки используйте только прилагаемые крепежные приспособления.
- Запрещается подключать любые активные динамики (со встроенным усилителем) к разъемам для динамиков на устройстве. Это может повредить активные динамики.
- В целях повышения безопасности управления автомобилем необходимо устанавливать комфортный уровень громкости.
- Во избежание короткого замыкания, не подвергайте устройство, пульт ДУ или батарейки воздействию дождя или влаги.
- Не размещайте устройство под прямыми солнечными лучами, рядом с источниками открытого пламени или тепла.
- Для очистки устройства пользуйтесь мягкой влажной тканью. Не используйте такие вещества, как спирт, химикаты или бытовые чистящие средства для очистки устройства.

Уведомление

Информация о влиянии на окружающую среду

Продукт не имеет лишней упаковки. Мы попытались сделать так, чтобы упаковочные материалы легко разделялись на три типа: картон (коробка), пенополистерол (буфер) и полиэтилен (мешки, защитный пенопластовый лист). Материалы, из которых изготовлена система, могут быть переработаны и вторично использованы специализированными предприятиями. Соблюдайте местные нормативы по утилизации упаковочных материалов, выработавших ресурс батареек и отслужившего оборудования.

Внесение любых изменений, которые должным образом не разрешены Philips Consumer Lifestyle, может привести к лишению пользователя права управлять оборудованием.

© Koninklijke Philips Electronics N.V., 2009
Все права защищены.

Характеристики могут быть изменены без предварительного уведомления. Торговые марки являются собственностью Koninklijke Philips Electronics N.V. и других законных владельцев авторских прав. Компания Philips оставляет за собой право в любое время вносить изменения в изделие без обязательств соответствующим образом изменять ранее поставленные изделия.

2 Автомобиль-ный усилитель

Поздравляем с покупкой и приветствуем Вас в клубе Philips! Для того, чтобы воспользоваться всеми преимуществами поддержки Philips, зарегистрируйте ваше изделие на сайте www.philips.com/welcome.

Введение

Благодаря этому усилителю вы можете наслаждаться высоким качеством звука с мощными басами.

Комплект поставки

Проверьте комплектацию устройства:

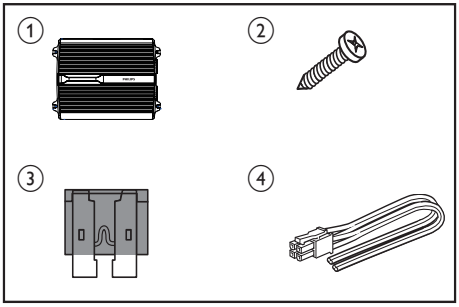

1. Усилитель
2. 4 винта x 25 мм
3. 2 предохранителя
4. Входной разъем сигнала высокого уровня (Hi input)

Описание основного устройства

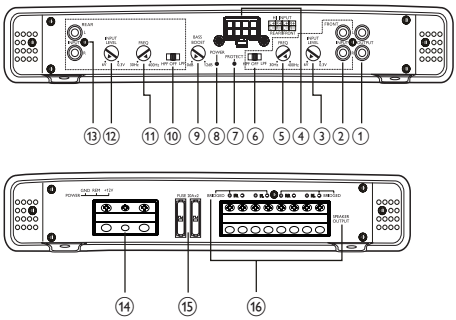

1. OUTPUT L/R
   - Подключение дополнительного усилителя для дополнительных динамиков.
2. FRONT INPUT L/R
   - Подключение автомобильной аудиосистемы с помощью кабеля RCA.
3. FRONT INPUT L/R
   - Переключение напряжения на входе (0,3 В до 6 В).
4. HI INPUT
   - Подключение автомобильной аудиосистемы с помощью переходника для входного разъема сигнала высокого уровня (входит в комплект).
5. FRONT FREQ
   - Настройте частоту для фильтра верхних (HPF) или нижних (LPF) частот от 30 Гц до 400 Гц.
6. FRONT HPF/OFF/LPF
   - Выберите режим фильтра верхних частот (HPF), фильтра нижних частот (LPF) или OFF (ровный).

Русский

⑦ PROTECT
- Светится красным при срабатывании системы защиты.

⑧ POWER
- Светится синим при включенном питании.

⑨ BASS BOOST
- Усиление частот в районе 45 Гц до максимальной мощности 12 дБ.

⑩ REAR HPF/OFF/LPF
- Выберите режим фильтра верхних частот (HPF), фильтра нижних частот (LPF) или OFF (ровный).

⑪ REAR FREQ
- Настройте частоту для фильтра верхних (HPF) или нижних (LPF) частот от 30 Гц до 400 Гц.

⑫ REAR INPUT LEVEL
- Переключение напряжения на входе (0,3 В до 6 В).

⑬ REAR INPUT L/R
- Подключение автомобильной аудиосистемы с помощью кабеля RCA.

⑭ POWER (GND/REM/+12V)
- Подключение кабеля питания +12 В постоянного тока, кабеля заземления и кабеля дистанционного управления.

⑮ 2 предохранителя: 20 A

⑯ SPEAKER OUTPUT
- Подключение к динамикам или сабвуферам.

3 Установка

Установка

Усилитель можно установить под сидением или на задней полке.

Примечание

- Во избежание помех устанавливайте усилитель на достаточном расстоянии от автомобильной аудиосистемы или антенны.
- Длина прилагаемых болтов — 25 мм. Толщина панели для крепления должна быть не менее 25 мм.

1 Разместите устройство в месте установки.
2 Отметьте 4 места крепления болтов.
3 Просверлите отверстия для крепления болтов диаметром около 4 мм.
4 Закрепите устройство с помощью болтов (входят в комплект).

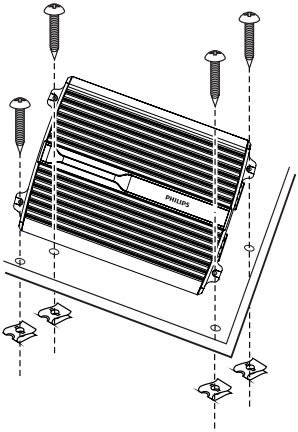

Подключение динамиков

Примечание

- Используйте динамики с сопротивлением от 2 до 8 Ом (при использовании в "мостовой" схеме — от 4 до 8 Ом).
- Будьте внимательны при сопоставлении разъемов "левый", "правый", "+" и "-". Несоблюдение полярности может привести к ухудшению качества звука.

Вариант 1. Подключение 2 динамика в монорежиме в "мостовой" схеме

Вариант 2. Подключение 4 динамиков в стереорежиме

Вариант 3. Подключение 6 динамиков

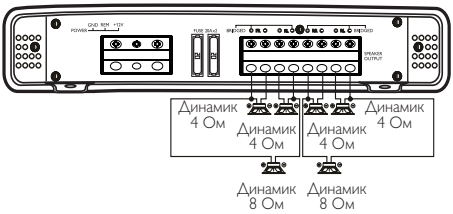

Русский

Подключение автомобильной аудиосистемы

Вариант 1. Подключение входного сигнала высокого уровня

Подключите усилитель к автомобильной аудиосистеме с помощью переходника для входного разъема сигнала высокого уровня.

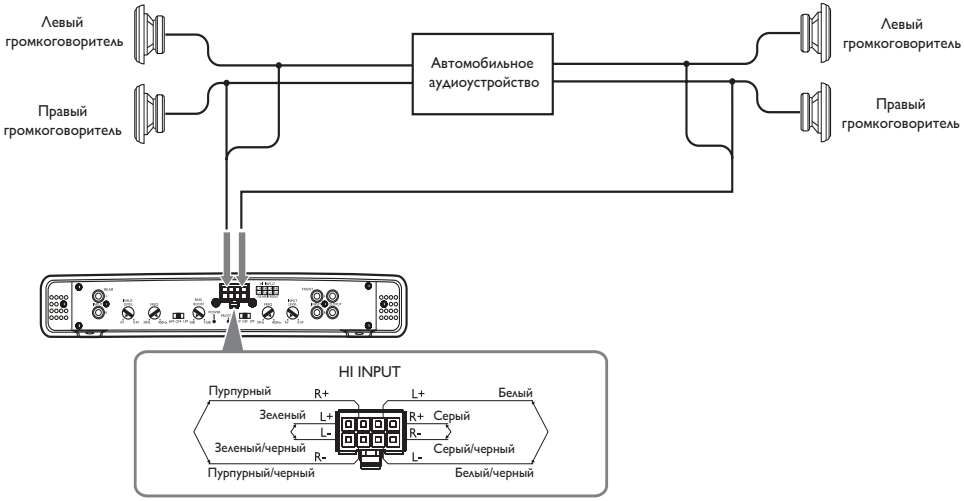

Вариант 2. Подключение к линейному входу

Подключите усилитель к автомобильной аудиосистеме с помощью кабеля RCA (не входит в комплект)

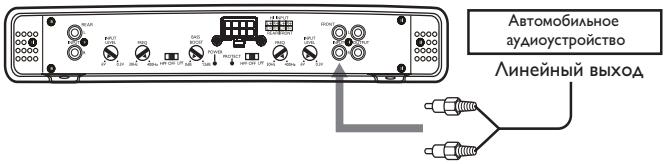

Вариант 3. Подключение к линейному входу

Подключите усилитель к другому усилителю.

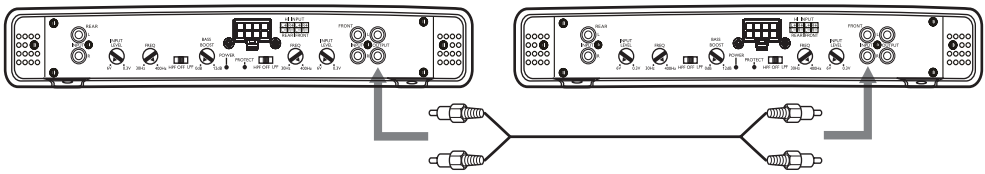

Подключение питания

1 Подключите источник питания указанным ниже способом.
- Подключите провод заземления от автомобиля к разъему **GND**.
- Подключите провод дистанционного управления от автомобильной аудиосистемы к разъему **REM**.
  - √ Данное подключение позволяет включать и выключать усилитель через автомобильную аудиосистему.
- Подключите кабель питания от автомобильного аккумулятора к разъему **+12 В**.

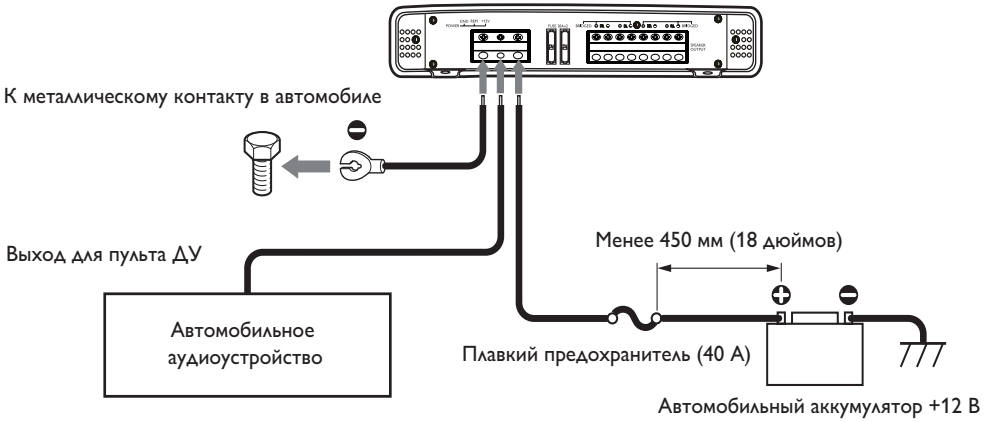

Совет

- Если в автомобильной аудиосистеме не предусмотрен выход для дистанционного управления, подключите входной разъем удаленного управления (REM) к дополнительному источнику питания.

Русский

4 Использование усилителя

Выберите режим частоты разделения

Выберите режим разделения частоты из указанных ниже.

Режим **HPF** (фильтр верхних частот)	Выберите при подключении динамиков среднего диапазона и динамиков ВЧ для фильтрации выходного сигнала высокой частоты.
Режим **LPF** (фильтр низких частот)	Выберите при подключении динамика НЧ и сабвуфера для фильтрации выходного сигнала низкой частоты.
Режим **OFF** (ровный)	Выберите при подключении трех динамиков.

1 Установите **HPF/OFF/LPF** в выбранное положение.

Настройка частоты

Можно настроить частоту для фильтра верхних (HPF) или нижних (LPF) частот от 30 Гц до 400 Гц.

Примечание

- Когда переключатель **HPF/OFF/LPF** установлен в положение **OFF**, настройка частоты недоступна.

1 Для выбора частоты поверните **FREQ**.

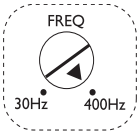

Настройка уровня входного напряжения

Напряжение на входе можно настроить в диапазоне от 0,3 В до 6 В.

1 Для настройки уровня входного напряжения поверните **INPUT LEVEL**.

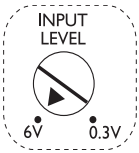

Настройка усиления НЧ

Можно повысить уровень НЧ от 0 до 12 дБ.

1 Для усиления уровня НЧ поверните **BASS BOOST**.

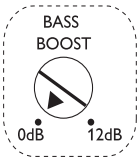

Индикатор системы защиты

Усилитель оснащен встроенной системой защиты транзисторов и динамиков при:

- перегреве устройства или
- возникновении постоянного тока, или
- недостаточном или слишком высоком напряжении заряда батарей, или
- коротком замыкании в разъемах динамиков.
  Если индикатор PROTECT светится красным, произошло автоматическое отключение устройства. В этом случае необходимо выполнить следующие действия.

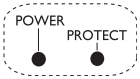

1 Извлеките диск или аудиокассету и выключите радио.

2 Выясните причину возникновения неполадок (см. выше).

3 Если усилитель перегрелся, дайте ему остыть перед повторным включением.

Замена предохранителя

Причиной отсутствия питания может быть вышедший из строя предохранитель. В этом случае его необходимо заменить.

1 Извлеките вышедший из строя предохранитель.

2 Замените его на новый предохранитель из комплекта или замените оба предохранителя на новые предохранители с соответствующими характеристиками (20 A x 2 шт.).

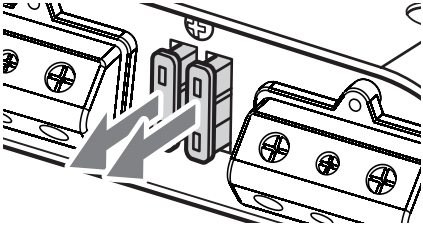

Если предохранитель выходит из строя сразу после замены, то причина кроется во внутренней неисправности усилителя. В этом случае обратитесь к торговому представителю Philips.

Русский

5 Сведения об изделии

Примечание

- Информация о продукте может быть изменена без предварительного уведомления.

Выходная мощность (среднеквадратичная мощность) — 4 Ом — 4 Ом (в “мостовой” схеме) — 2 Ом	 50 Вт x 4 150 Вт x 2 80 Вт x 4
Общее искажение гармоник	0,016%
Соотношение сигнал/шум	106 дБ
Разделение каналов	50 дБ
Частотный отклик	5-100 кГц
Входная чувствительность	300 мВ — 6 В
Входное сопротивление	22 кОм
Номинал предохранителя	20 A x 2
Размеры (ГхШхВ)	54,4 x 336,5 x 240,2 мм

6 Устранение неполадок

Для сохранения действия условий гарантии запрещается самостоятельно ремонтировать систему.

При возникновении неполадок в процессе использования данной системы перед обращением в сервисную службу проверьте следующие пункты. Если не удается решить проблему, посетите веб-сайт Philips (www.philips.com/welcome). При обращении в компанию Philips устройство должно находиться поблизости, номер модели и серийный номер должны быть известны.

Не светится индикатор питания

- Подключенная автомобильная аудиосистема не включена.
- Предохранитель вышел из строя. Замените предохранитель на новый.

Громкость звука слишком мала.

- Неправильно установлен уровень входного напряжения (см. раздел "Настройка уровня входного напряжения").

Звук прерывается или внезапно отключается.

- Сработала система защиты от перегрева. Уменьшите громкость.
- Перекрыто вентиляционное отверстие. Удалите предметы, закрывающие вентиляционное отверстие.

Слышны посторонние шумы.

- Кабели питания расположены слишком близко к разъемам RCA.
- Кабель заземления недостаточно плотно соединен с металлическим контактом автомобиля.
- Кабели отрицательного заряда динамиков касаются шасси автомобиля.

Индикатор системы защиты светится красным.

- Короткое замыкание в разъемах динамиков. Проверьте подключения динамиков.
- Усилитель перегревается. Подождите, пока усилитель остынет.
- Усилитель перегружен.

Устройство слишком сильно нагревается.

- Поместите усилитель в хорошо вентилируемое место.
- Используйте динамики с сопротивлением 2-8 Ом (стерео), 4-8 Ом (в "мостовой" схеме).

ГАРАНТИЙНЫЙ ТАЛОН
НА АВТОМОБИЛЬНЫЕ МУЛЬТИМЕДИЙНЫЕ УСТРОЙСТВА

Модель:	Заполнение обязательно
Серийный номер:	Заполнение обязательно
Дата продажи:	Заполнение обязательно

ПРОДАВЕЦ:

Название торговой организации:	Заполнение обязательно
Телефон торговой организации:	Заполнение обязательно
Адрес и E-mail:	Заполнение опционное

ПЕЧАТЬ
ПРОДАВЦА

Изделие получил в исправном состоянии.
С нижеприведенными гарантийными обязательствами ознакомлен и согласен.
Всё изложенное в инструкции по эксплуатации и гарантийном талоне обязуюсь выполнять и гарантирую выполнение всеми пользователями изделия .

(подпись покупателя) *(ФИО покупателя)*

Внимание! Гарантийный талон недействителен при его неправильном или неполном заполнении и без печати продавца.

Уважаемый Потребитель!
Благодарим Вас за покупку Автомобильного Мультимедийного Устройства (АМУ) марки Филипс.

Дополнение к инструкции пользователя.
К АМУ относятся автомагнитолы, автомобильные мультимедийные центры, автомобильные тюнеры, усилители.
При покупке АМУ убедительно просим проверить правильность заполнения гарантийного талона. Серийный номер и наименование модели приобретенного Вами АМУ должны быть идентичны записи в гарантийном талоне. Не допускается внесения в талон каких-либо изменений, исправлений. В случае неправильного или неполного заполнения гарантийного талона немедленно обратитесь к продавцу.
АМУ представляет собой технически сложный товар. При бережном и внимательном отношении и использовании его в соответствии с правилами пользования оно будет надежно служить Вам долгие годы. В ходе эксплуатации не допускайте механических повреждений, попадания вовнутрь посторонних предметов, жидкостей, насекомых и пр., в течение всего срока службы следите за сохранностью идентификационной наклейки с обозначением наименования модели и серийного номера изделия. Во избежание возможных недоразумений, сохраняйте в течение срока службы документы, прилагаемые к товару при его продаже (данный гарантийный талон, товарный и кассовый чеки, накладные, данную инструкцию пользователя и иные документы). Если в процессе эксплуатации изделия Вы сочтете, что параметры его работы отличаются от изложенных в инструкции пользователя, рекомендуем обратиться за консультацией в наш Информационный центр
Купленное Вами изделие требует специальной установки и подключения. Рекомендуем обратиться в организацию, специализирующуюся на оказании такого рода услуг. Лицо (компания), осуществившее Вам установку, несет ответственность за правильность проведенной работы. Помните, квалифицированная установка и подключение изделия существенны для его дальнейшего правильного функционирования и гарантийного обслуживания.

Условия гарантии.
- Срок гарантии на АМУ составляет 12 месяцев с момента передачи товара Потребителю, но не более 36 месяцев с даты изготовления
- Срок гарантии на составные части* составляет 6 месяцев с момента передачи товара Потребителю, но не более 36 месяцев с даты изготовления.
  * К составным частям изделия относятся: камеры заднего вида, пульты дистанционного управления (проводные и беспроводные), антенны и переходники для них, носители информации различных типов, а также иные части, прилагаемые к основному изделию.
- Срок службы Изделия составляет 24 месяца с передачи товара Потребителю, но не более 36 месяцев с даты изготовления.

Информацию о дате изготовления изделия Вы можете установить по серийному номеру (xxxxГГННxxxxxx), (где ГГ – год , а НН номер недели (например AJ01**1025**123456789 – 25 неделя 2010 года)), либо получить, позвонив в Информационный Центре Филипс
По окончании срока службы обратитесь в авторизованный сервисный центр для проведения профилактических работ и получения рекомендаций по дальнейшей эксплуатации изделия.

Настоящие условия гарантия распространяются только на АМУ, приобретенные и используемые исключительно для личных, семейных, домашних и иных нужд, не связанных с осуществлением предпринимательской деятельности. Гарантийное обслуживание не распространяется на изделия, недостатки которых возникли вследствие:
1. Нарушения потребителем правил эксплуатации, хранения или транспортировки товара
2. Действий третьих лиц:
   - ремонта неуполномоченными лицами;
   - внесения несанкционированных изготовителем конструктивных или схемотехнических изменений и изменений программного обеспечения
   - отклонение от Государственных Технических Стандартов (ГОСТов) и норм питающих, телекоммуникационных и кабельных сетей;
   - неправильной установки и подключения изделия;
3. Действия непреодолимой силы (стихия, пожар, молния и т.п.);
4. Гарантий не распространяется также на расходные материалы и аксессуары, к примеру, но не только: элементы питания (батарейки), наушники, чехлы, монтажные приспособления, соединительные кабели и пр.

Любую информацию о работе изделия, расположении сервисных центров и о сервисном обслуживании Вы можете получить в Информационном Центре

Телефон: (495) 961-1111, 8 800 200-0880 (бесплатный звонок по России).
Интернет: www.philips.ru

© 2009 Koninklijke Philips Electronics N.V.
All rights reserved.
Document order number: CMP400_55_UM_V3.1