Registe o seu produto e obtenha assistência em
www.philips.com/welcome

FWM6500

Guia de Início Rápido

PHILIPS

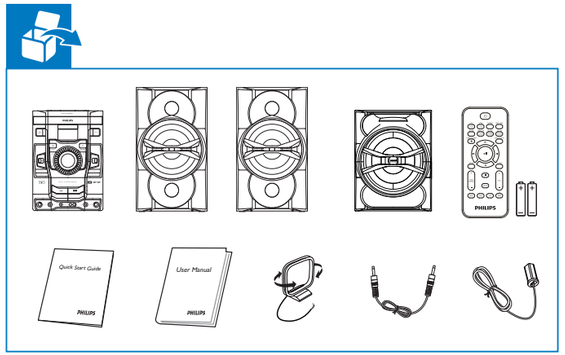

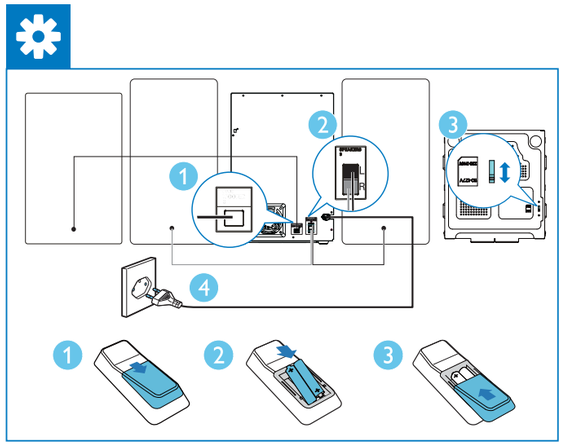

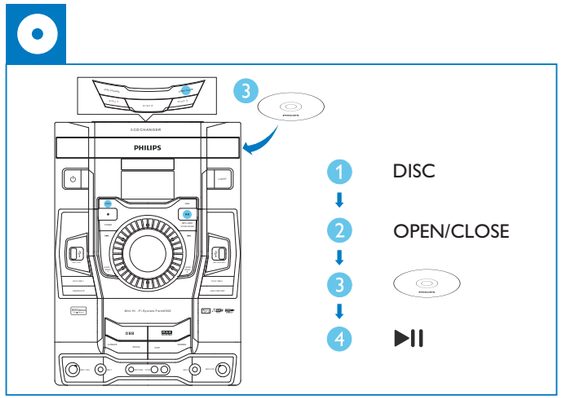

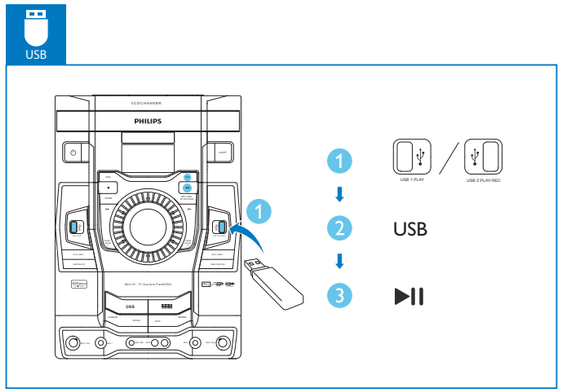

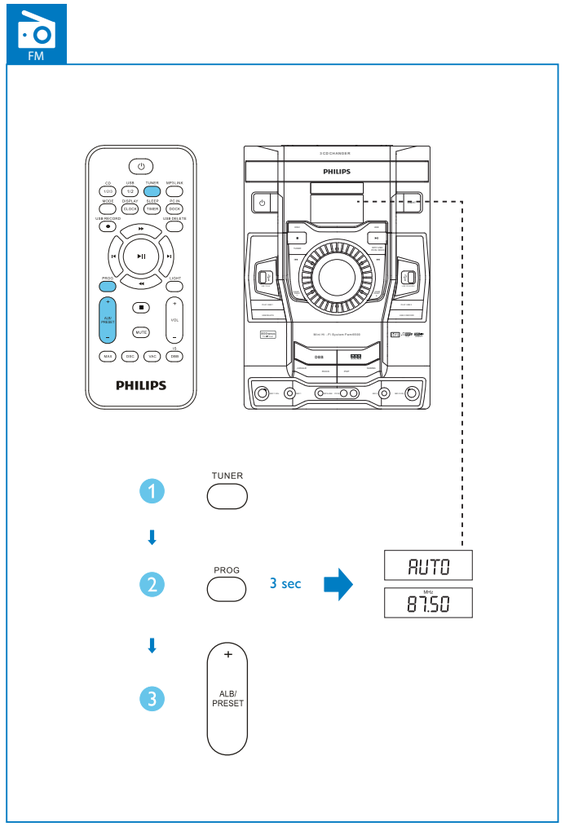

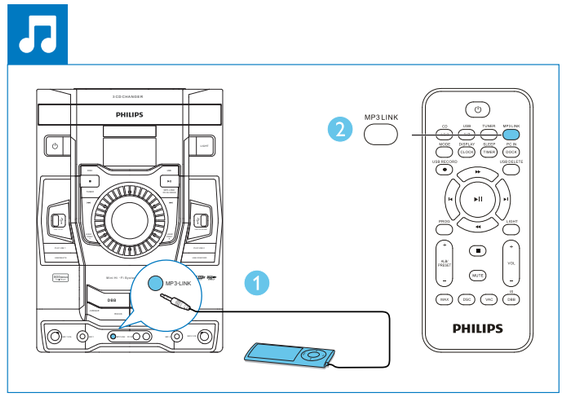

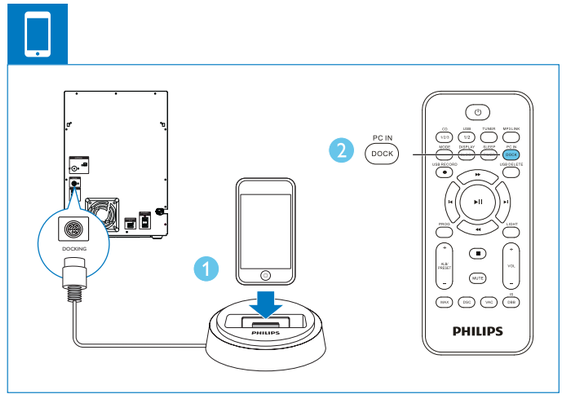

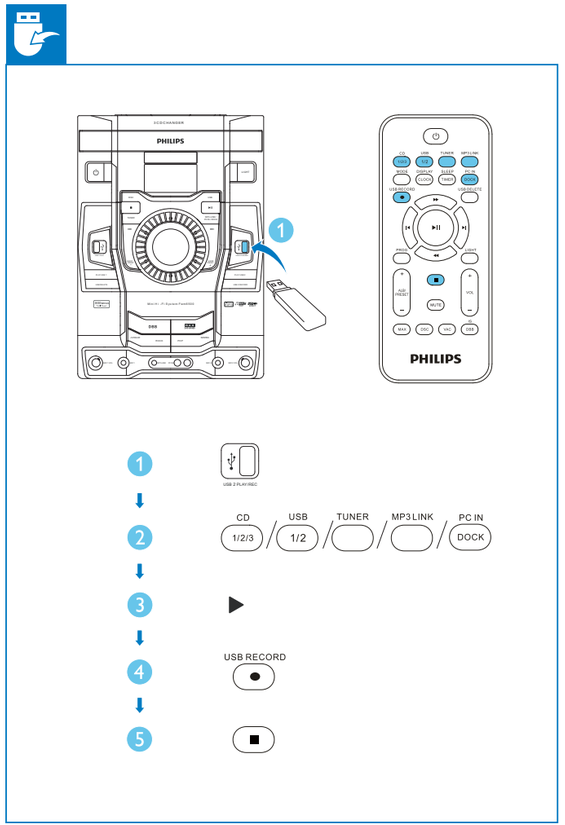

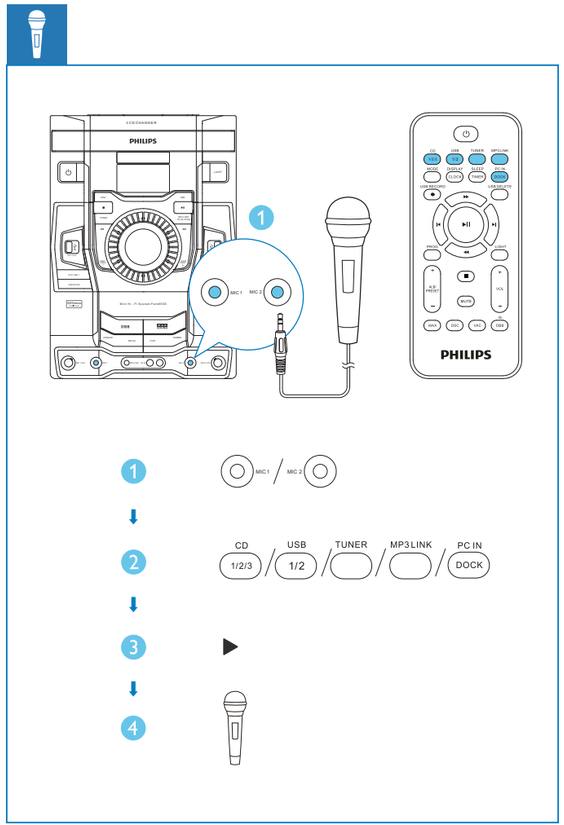

Evite o uso prolongado do aparelho com volume superior a 85 decibéis pois isto poderá prejudicar a sua audição

©2012 Koninklijke Philips N.V.
All rights reserved.

FWM6500_78_QSG_V1.0