Sempre perto para ajudá-lo

Registre seu produto e obtenha suporte em
www.philips.com/welcome

FX50X

Dúvidas? Entre em contato com a Philips

Manual do usuário resumido

PHILIPS

MODELO: BM830
1187-14-4950
ANATEL
(01)07898594370042

2014 © WOOX Innovations Limited. Todos os direitos reservados. Este produto foi trazido ao mercado pela WOOX Innovations Limited ou uma de suas liais, também referidas neste documento como WOOX Innovations, que é fabricante deste produto. A WOOX Innovations é o ador em relação ao produto com o qual este manual foi embalado. Philips e o emblema em formato de escudo da Philips são marcas registradas da Koninklijke Philips N.V.

FX50X_78_Short User Manual_V2.0

Segurança

Conheça os símbolos de segurança

Conheça os símbolos de segurança

CAUTION
RISK OF ELECTRIC SHOCK DO NOT OPEN
AVIS RISQUE DE CHOC ÉLECTRIQUE / NE PAS OUVRIR

Este "raio" indica a presença de materiais sem isolamento na parte interna da unidade, o que pode causar choque elétrico. Não remova a tampa do produto, pois isso pode comprometer a segurança de toda sua família.

O 'ponto de exclamação' alerta para recursos cuja documentação fornecida deve ser cuidadosamente lida para evitar problemas de operação e manutenção.

AVISO: para reduzir o risco de incêndio ou choque elétrico, este equipamento não deve ser exposto a chuva nem a umidade. Objetos que contêm líquidos, como vasos, não devem ser colocados sobre o equipamento.

CUIDADO: para evitar choque elétrico, conecte todo o pino largo do plugue à sua respectiva entrada e insira o plugue completamente.

Instruções de segurança importantes

1. Leia estas instruções.
2. Guarde estas instruções.
3. Preste atenção a todos os avisos.
4. Siga todas as instruções.
5. Não use este equipamento próximo à água.
6. Para limpeza, use apenas um pano seco.
7. Não obstrua as aberturas de ventilação. Faça a instalação de acordo com as instruções do fabricante.
8. A instalação não deve ser feita perto de fontes de calor, como aquecedores, grades de passagem de ar quente, fogões ou outros equipamentos (incluindo amplificadores) que geram calor.
9. Proteja o fio elétrico para que não seja pisado nem comprimido, principalmente na parte dos plugues e das tomadas elétricas e na parte em que os plugues e as tomadas saem do equipamento.
10. Use somente os acessórios especificados pelo fabricante.
11. Use somente o carrinho, suporte, tripé, prateleira ou a mesa especificada pelo fabricante ou vendida com o equipamento. Se usar um carrinho, tome cuidado ao movê-lo e ao transportar o equipamento para evitar que caiam e provoquem acidentes.

12. Desconecte o equipamento durante tempestades com trovões ou quando não for usado por um longo período.
13. Todos os serviços técnicos devem ser prestados por profissionais especializados. Os serviços técnicos são necessários quando o equipamento apresenta algum tipo de avaria, como fio elétrico ou plugue danificado, líquidos derramados ou objetos caídos no interior do equipamento, equipamento exposto a chuva ou umidade, operação anormal ou queda.
14. CUIDADO com o uso de pilhas/baterias – Para evitar vazamentos nas pilhas/baterias, o que pode resultar em danos pessoais e materiais ou danos ao aparelho:
    - Instale as pilhas/baterias corretamente, conforme os símbolos + e - marcados no aparelho.
    - Não misture as pilhas/baterias (antigas com novas ou de carbono com alcalinas, etc.).
    - Remova as pilhas/baterias quando não utilizar o aparelho por um longo período.
15. O equipamento não deve ser exposto a respingos.
16. Não coloque sobre este equipamento nada que possa danificá-lo (por exemplo, objetos contendo líquidos e velas acesas).
17. Quando o plugue de ALIMENTAÇÃO ou um acoplador de aparelhos é usado como o dispositivo de desconexão, esse dispositivo deve ficar prontamente operável.

Risco de superaquecimento! Não instale o equipamento em um local apertado. Sempre deixe um espaço de pelo menos 10 cm em volta do equipamento para ventilação. Certifique-se de que as aberturas de ventilação do aparelho não fiquem encobertas por cortinas ou outros objetos.

Aviso

- Nunca remova a tampa do aparelho.
- Não lubrifique nenhuma parte da unidade.
- Deixe a unidade em uma superfície plana, rígida e estável.
- Não coloque a unidade sobre outro aparelho elétrico.
- Use a unidade somente em ambientes fechados. Mantenha a unidade longe de água, umidade e objetos que contenham líquido.
- Mantenha a unidade longe da luz solar direta, de chamas ou do calor.

Cuidado

- Não olhe para o feixe de laser dentro do produto.

Aviso

Qualquer alteração ou modificação feita no dispositivo sem a aprovação expressa da WOOX Innovations poderá anular a autoridade do usuário para usar o aparelho.

A Philips e o emblema em formato de escudo da Philips são marcas registradas da Koninklijke Philips N.V. e são usadas pela WOOX Innovations Limited sob a licença da Koninklijke Philips N.V."

As especificações estão sujeitas a alterações sem aviso prévio. A WOOX se reserva o direito de alterar produtos a qualquer momento sem a obrigação de ajustar estoques anteriores.

Seu produto foi projetado e fabricado com materiais e componentes de alta qualidade, que podem ser reciclados e reutilizados.

Nunca descarte o seu produto junto com outros tipos de lixos domésticos. Procure informar-se a respeito das regras locais de coleta seletiva de produtos elétricos e eletrônicos e de pilhas/baterias. O descarte correto desses produtos ajuda a prevenir consequências potencialmente negativas para o meio ambiente e para a saúde humana.

Seu produto contém pilhas/baterias que não podem ser descartadas com o lixo doméstico convencional.

Procure informar-se a respeito das regras locais de coleta seletiva de pilhas/baterias. O descarte correto de pilhas/baterias ajuda a prevenir conseqüências potencialmente negativas para o meio ambiente e para a saúde humana.

Visite www.recycle.philips.com para obter mais informações sobre o centro de reciclagem mais próximo.

Be responsible
Respect copyrights

A criação de cópias não autorizadas de materiais protegidos contra cópia, incluindo programas de computador, arquivos, transmissões e gravações sonoras, pode representar uma violação a direitos autorais e constitui um crime. Este equipamento não deve ser usado para tais propósitos.

Informações ambientais

Todas as embalagens desnecessárias foram eliminadas. Procuramos facilitar a separação do material da embalagem em três categorias: papelão (caixa), espuma de poliestireno (proteção) e polietileno (sacos, folhas protetoras de espuma).

O seu sistema consiste em materiais que poderão ser reciclados e reutilizados se forem desmontados por uma empresa especializada. Observe a legislação local referente ao descarte de material de embalagem, baterias descarregadas e equipamentos antigos.

Bluetooth

A marca mundial Bluetooth® e os logotipos são marcas registradas de propriedade da Bluetooth SIG, Inc. e qualquer uso de tais marcas pela WOOX Innovations ocorre mediante licença.

nfc

A N Mark é uma marca comercial ou marca registrada da NFC Forum, Inc. nos Estados Unidos e em outros países.

Este aparelho inclui este rótulo:

CLASS 1
LASER PRODUCT

Nota

- A placa do modelo está localizada na parte posterior do aparelho.

Especificações

Amplificador

Potência total de saída:	1000W RMS (30% THD)
Resposta em frequência	60Hz -20KHz, ±3dB
Relação de sinal/ruído	>67 dBA
Entrada Aux	2000mV RMS 22kohm
Entrada de áudio	1000mV RMS 22kohm

Disco

Tipo de laser	Semicondutor
Diâmetro do disco	12 cm/8 cm
Discos suportados	CD-DA, CD-R, CD-RW, CD de MP3
DAC de áudio	24 bits / 44,1 kHz
Distorção harmônica total	<=10% (1 kHz)
Áudio SNR	>67dBA

Sintonizador

Faixa de sintonia	FM: 87,5 - 108 MHz AM: 531 - 1602kHz (9KHz); 530 -1700KHz (10KHz)
Grade de sintonia	100KHz (FM), 9KHz/10KHz (AM)
AM	Antena de quadro

Alto-falantes

Impedância do alto-falante	3 ohm
Driver da caixa acústica	Woofer de 8" 2 + mid-range de 4"*2 + 2" tweeter*2
Sensibilidade	86dB/1m/1w

Informações gerais - Especificações

Alimentação AC	110V-240V~ 50-60Hz
Consumo de energia em operação	200 W
USB Direct	Versão 2.0

Bluetooth

Versão Bluetooth®	V2.1 + EDR
Faixa de freqüência	2,402-2,480 GHzISM
Alcance	10m (espaço livre)

Dimensões

Unidade principal (L x A x P)	467 x 140 x 320 mm
Caixa do alto-falante (L x A x P)	321 x 485 x 255 mm

Peso

Unidade principal	3,73 kg
Caixa do alto-falante	8,5 kg cada

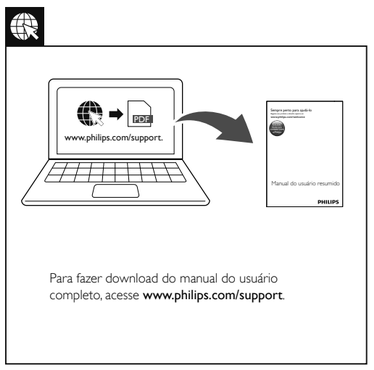

Para fazer download do manual do usuário completo, acesse **www.philips.com/support**.

CERTIFICADO DE GARANTIA NO BRASIL

Este produto é garantido pela WOOX Innovations Indústria Eletrônica Ltda. por um período de 12 meses contados a partir da sua data de compra. Para que a garantia tenha validade, é imprescindível a apresentação da nota fiscal de compra do produto.

1. A WOOX Innovations Indústria Eletrônica Ltda. assegura ao proprietário deste produto a garantia de 365 dias (90 dias de garantia legal e 275 dias de garantia adicional) contados a partir da data de compra do produto conforme expresso na nota fiscal de compra, que passa a fazer parte deste certificado.
2. Esta garantia perderá a validade se:
   a. O defeito apresentado for ocasionado por uso indevido ou em desacordo com o seu manual de instruções.
   b. O produto for alterado, violado ou reparado por pessoa não autorizada pela WOOX Innovations.
   c. O produto for ligado a fonte de energia (rede elétrica, pilhas, bateria ect.) de características diferentes das recomendadas no manual de instruções e/ou no produto.
   d. O número de série que identifica o produto estiver de alguma forma adulterado ou rasurado.
3. Estão excluídos desta garantia defeitos decorrentes do descumprimento do manual de instruções do produto, de casos fortuitos ou de força maior, bem como aqueles causados por agentes da natureza e acidentes.
4. Excluem-se igualmente desta garantia defeitos recorrentes do uso regular dos produtos em serviços não domésticos/residenciais ou em desacordo com as recomendações de uso descritas no manual do produto.
5. Nos municípios onde não exista posto de assistência técnica autorizada WOOX Innnovations, as despesas de transporte do produto e/ou do técnico autorizado correrão por conta do consumidor requerente do serviço.
6. A garantia não é válida se o produto necessitar de modificações ou adaptações para habilitá-lo a funcionar em qualquer outro país que não aquele para o qual foi designado, fabricado, aprovado e/ou autorizado ou tenha sofrido qualquer dano decorrente deste tipo de modificação.

WOOX Innovations Indústria Eletrônica Ltda.

No Brasil, para informações adicionais sobre o produto, entre em contato com o CIC – Centro de Informações ao Consumidor através dos telefones (11) 2926 -0870 (Grande São Paulo) e 0800-014 -8080 (Demais localidades).

Horário de atendimento: de segunda a sexta-feira, das 8h às 20h e sábados das 8h às 13h.

Visite também nossa página de suporte ao consumidor no website www.philips.com.br/suporte, onde está disponível a lista completa e atualizada das assitências técnicas autorizadas WOOX Innovations.

Evite o uso prolongado do aparelho com volume superior a 85 decibéis, pois isto poderá prejudicar a sua audição.

Recomendamos ajustar o volume a partir de um nível baixo até poder ouví-lo confortavelmente e sem distorções.
A tabela abaixo lista alguns exemplos de situações e respectivos níveis de pressão sonora em decibéis.

Nível de Decibéis	Exemplos
30	Biblioteca silenciosa, sussurros leves
40	Sala de estar, refrigerador, quarto longe do trânsito
50	Trânsito leve, conversação normal, escritório silencioso
60	Ar condicionado a uma distância de 6 m, máquina de costura
70	Aspirador de pó, secador de cabelo, restaurante ruidoso
80	Tráfego médio de cidade, coletor de lixo, alarme de despertador a uma distância de 60 cm
OS RUÍDOS ABAIXO PODEM SER PERIGOSOS EM CASO DE EXPOSIÇÃO CONSTANTE	
90	Metrô, motocicleta, tráfego de caminhão, cortador de grama
100	Caminhão de lixo, serra elétrica, furadeira pneumática
120	Show de banda de rock em frente às caixas acústicas, trovão
140	Tiro de arma de fogo, avião a jato
180	Lançamento de foguete

Informação cedida pela Deafness Research Foundation, por cortesia

Este equipamento opera em caráter secundário, isto é, não tem direito à proteção contra interferência prejudicial, mesmo de estações do mesmo tipo e não pode causar interferência a sistemas operando em caráter primário.

Lista de Serviço Autorizado - Brasil

ACRE
CRUZEIRO DO SUL 68-32227216
RIO BRANCO 68-32217642

ALAGOAS
ARAPIRACA 82-35222367
MACEIO 82-32417237
PALMEIRA DOS INDIOS 82-34213452
UNIAO DOS PALMARES 82-32811305

AMAPA
MACAPA 96-32175934

AMAZONAS
MANAUS 92-36633366
MANAUS 92-32324252

BAHIA
BARREIRAS 77-36131897
CAMACARI 71-36219447
CRUZ DAS ALMAS 75-36212839
EUNAPOLIS 73-32815181
FEIRA DE SANTANA 75-32232882
GUANAMBI 77-34512791
ILHEUS 73-32315995
IREÇE 74-36410202
ITABUNA 73-36137777
JACOBINA 74-36211286
JEQUIE 73-35254141
JUAZEIRO 74-36116456
LAURO DE FREITAS 71-33784021
PAULO AFONSO 75-32811349
SALVADOR 71-32473659
SALVADOR 71-32072070
SALVADOR 71-33356233
SENHOR DO BONFIM 74-35415192
SENHOR DO BONFIM 74-35413143
SERRINHA 75-32611794
SANTO ANTONIO DE JESUS 75-36314470
TEIXEIRA DE FREITAS 73-30111600
VALENCIA 75-36431749
VITORIA DA CONQUISTA 77-34221917

CEARÁ
CRATEUS 88-36910019
FORTALEZA 85-40088555
IGUATU 88-35810512
JUAZEIRO DO NORTE 88-35871973
TIANGUA 88-36713336
UBAJARA 88-36341233

DISTRITO FEDERAL
BRASILIA 61-33549615
BRASILIA 61-34451991

ESPIRITO SANTO
CACHOEIRA DE ITAPEMIRIM 28-35233524
COLATINA 27-37222288
GUARAPARI 27-33614355
LINHARES 27-33715052
SAO MATEUS 27-37635597
VILA VELHA 27-32891233
VITORIA 27-32233899

GOIÁS
ANAPOLIS 62-33243562
GOIANÉSIA 62-33534967
GOIANIA 62-32510933
GOIANIA 62-32292908
ITUMBIARA 64-34310837
JATAI 64-36363638
TRINDADE 62-35051505
URUACU 62-33571285

MARANHÃO
ACAILANDIA 99-35381889
BACABAL 99-36212794
CAXIAS 99-35212377
CODO 99-36612942
IMPERATRIZ 99-35232906
PEDREIRAS 99-36423142
PRESIDENTE DUTRA 99-36631815
SAO JOSE DE RIBAMAR 98-32241581
SAO LUIS 98-33122976

MATO GROSSO
CUIABA 65-33176464
LUCAS DO RIO VERDE 65-35491333
RONDONOPOLIS 66-34233888
VARZEA GRANDE 65-36826502

MATO GROSSO DO SUL
CAMPO GRANDE 67-33242804

MINAS GERAIS
ARAXA 34-36611132
ARCOS 37-33513455
BELO HORIZONTE 31-32254066
BETIM 31-35322088
BOM DESPACHO 37-35222511
CONTAGEM 31-33912994
CORONEL FABRICIANO 31-38411804
DIVINOPOLIS 37-32212353
ELOI MENDES 35-32641245
GOVERNADOR VALADARES 33-32716040
GUAXUPE 35-35514124
IPATINGA 31-38222332
ITABIRA 31-38316218
ITAJUBA 35-36211315
ITAUNA 37-32412468
JOAO MONLEVADE 31-38512909
JUIZ DE FORA 32-32151514
LAVRAS 35-38210550
MANHUACU 33-33314735
MONTES CLAROS 38-32218925
MURIAE 32-37224334
PASSOS 35-35214342
POCOS DE CALDAS 35-37224618
PONTE NOVA 31-38172488
POUSO ALEGRE 35-34212126
SAO JOAO DEL REI 32-33718300
SAO SEBASTIAO DO PARAISO 35-35313096
SETE LAGOAS 31-37718574
TEOFILO OTONI 33-35225830
UBA 32-35323621
UBERABA 34-33332526
UBERLANDIA 34-32365820
UBERLANDIA 34-32123630
VARGINHA 35-32216826
VICOSA 31-38918007

PARÁ
ALTAMIRA 91-35154349
ANANINDEUA 91-32354831
BELEM 91-32421090
BELEM 91-32542424
BELEM 94-37860654
CAPANEMA 91-34621100
MARABA 94-32228358
PARAGOMINAS 91-30110778
SANTAREM 93-35235322

PARAÍBA
CAMPINA GRANDE 83-33212128
GUARABIRA 83-32711159
JOAO PESSOA 83-32469689

PARANÁ
ARAPONGAS 43-32521606
CASCAVEL 45-32254005
CIANORTE 44-36292842
CURITIBA 41-32648791
FOZ DO IGUACU 45-35234115
IRATI 42-34221337
LONDRINA 43-33210077
MARINGA 44-32264520
PARANAGUA 41-34235914
PATO BRANCO 46-32242786
PONTA GROSSA 42-30275061
RIO NEGRO 47-36450251
SANTO ANTONIO DA PLATINA 43-35341809
TOLEDO 45-32522471
UMUARAMA 44-30561485

A lista completa e atualizada dos nossos postos autorizados está disponível no site www.philips.com.br/suporte

Lista de Serviço Autorizado - Brasil

PERNAMBUCO
CARUARU 81-37200235
GARANHUNS 87-37610085
PAULISTA 81-34331142
RECIFE 81-34656042
RECIFE 81-32286123
SAO LOURENCO DA MATA 81-35253369
SERRA TALHADA 87-38311401

PIAUÍ
PARNAIBA 86-33222877
PICOS 89-34222643
TERESINA 86-32214618

RIO DE JANEIRO
BELFORD ROXO 21-27795797
BOM JESUS DO ITABAPOANA 22-38312216
CABO FRIO 22-26451819
CAMPOS DOS GOYTACAZES 22-27221499
DUQUE DE CAXIAS 21-27111508
ITAGUAI 21-26886491
ITAPERUNA 22-38236825
MAGE 21-26333342
NITEROI 21-26220157
NOVA FRIBURGO 22-25227692
PETROPOLIS 24-22454997
RESENDE 24-33550101
RIO DE JANEIRO 21-25892030
RIO DE JANEIRO 21-25096851
RIO DE JANEIRO 21-24315759
RIO DE JANEIRO 21-33810711
SAO GONCALO 21-27013214
TESEOPOLIS 21-27439467
VOLTA REDONDA 24-33550101

RIO GRANDE DO NORTE
MOSSORO 84-33164448
NATAL 84-32132345
PAU DOS FERROS 84-33512334

RIO GRANDE DO SUL
BAGE 53-32411295
BENTO GONCALVES 54-34526825
CANELA 54-32821551
CAXIAS DO SUL 54-32268020
ERECHIM 54-33211933
FARROUPILHA 54-32683603
FREDERICO WESTPHALEN 55-37441850
GRAVATAI 51-30422830
IJUI 55-33327766
LAJEADO 51-37145155
MARAU 54-33424571
MONTENEGRO 51-36324187
OSORIO 51-36632524
PASSO FUNDO 54-33111104
PELOTAS 53-32223633
PORTO ALEGRE 51-32226941
PORTO ALEGRE 51-35823191
RIO GRANDE 53-32323211
SANTA CRUZ DO SUL 51-37153048
VACARIA 54-32311396
VENANCIO AIRES 51-37411443

RONDÔNIA
CACOAL 69-34431415
PORTO VELHO 69-32273377

RORAIMA
BOA VISTA 95-36256199

SANTA CATARINA
BALNEARIO CAMBORIU 47-33630706
BLUMENAU 47-33233907
BRUSQUE 47-33557518
CANOINHAS 47-36223615
CHAPECO 49-33221144
CONCORDIA 49-34423704
CRICIUMA 48-21015555
FLORIANOPOLIS 48-32049700
ITAJAI 47-33444777
JARAGUA DO SUL 47-33722050
JOACABA 49-35220418
JOINVILLE 47-34331146
LAGES 49-32244414
LAGUNA 48-36443153
RIO DO SUL 47-35211920
RIO NEGRINHO 47-36440979
SAO MIGUEL DO OESTE 49-36220026
TUBARAO 48-36261651

SÃO PAULO
AGUAS DE LINDOIA 19-38241524
AMERICANA 19-34062914
ARACATUBA 18-33057399
ARARAQUARA 16-33368710
ASSIS 18-33242649
ATIBAIA 11-44118145
AVARE 14-37322142
BARRETOS 17-33222742
BAURU 14-31045551
BIRIGUI 18-36416376
BOTUCATU 14-38134090
CAMPINAS 19-37372500
CRUZEIRO 12-31443357
DIADEMA 11-40430669
FERNANDOPOLIS 17-34423752
FRANCA 16-37223898
GUARATINGUETA 12-31335030
GUARULHOS 11-24431153
IBITINGA 16-33417665
INDAIATUBA 19-38753831
ITAPETININGA 15-32710936
ITAQUAQUECETUBA 11-44604162
ITU 11-40230188
ITUVERAVA 16-37293365
JALES 17-36324479
JAU 14-36222117
JUNDIAI 11-48072915
LEME 19-35713528
LIMEIRA 19-34413286
LINS 14-35227283
MARILIA 14-34547437
MATAO 16-33821046
MAUA 11-45145233
MOGI DAS CRUZES 11-47941814
MOGI GUAÇU 19-38181171
OSASCO 11-36837343
OURINHOS 14-33225457
PIRACICABA 19-34340454
PORTO FERREIRA 19-35851891
PRESIDENTE PRUDENTE 18-39161028
REGISTRO 13-38212324
RIBEIRAO PRETO 16-36368156
RIO CLARO 19-35349350
SALTO 11-40296563
SANTO ANDRE 11-49905288
SANTOS 13-32847339
SAO BERNARDO CAMPO 11-41257000
SAO CAETANO DO SUL 11-42275339
SAO CARLOS 16-33612646
SAO JOAO DA BOA VISTA 19-36232990
SAO JOSE DO RIO PARDO 19-36085760
SAO JOSE DO RIO PRETO 17-32325680
SAO JOSE DOS CAMPOS 12-39239508
SAO PAULO 11-29791184
SAO PAULO 11-56676090
SAO PAULO 11-22156667
SAO PAULO 11-39757996
SAO PAULO 11-50415281
SAO PAULO 11-22966122
SAO PAULO 11-25770899
SAO PAULO 11-32222311
SAO ROQUE 11-47125635
SOROCABA 15-34118563
TABOAO DA SERRA 11-47871480
TAUBATE 12-36219080
TUPA 14-34962596

SERGIPE
ARACAJU 79-32176080

TOCANTINS
GURUPI 63-33511038
PALMAS 63-32175628

A lista completa e atualizada dos nossos postos autorizados está disponível no site www.philips.com.br/suporte

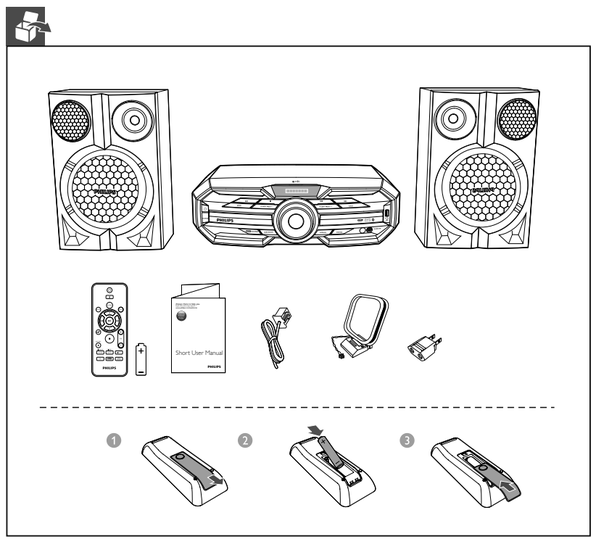

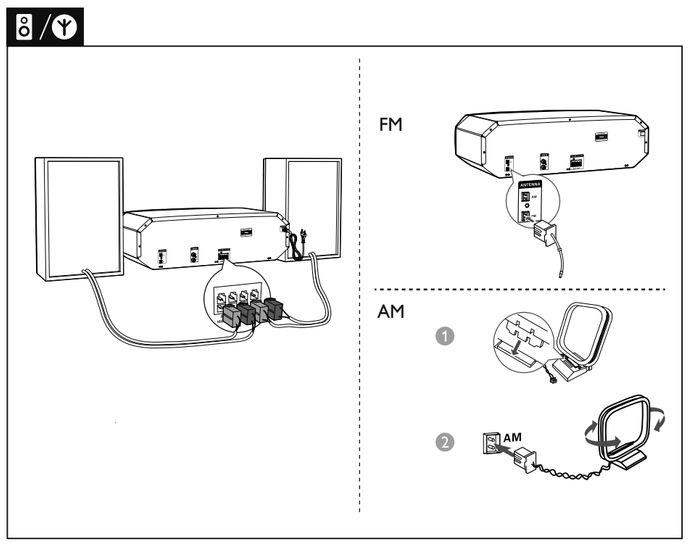

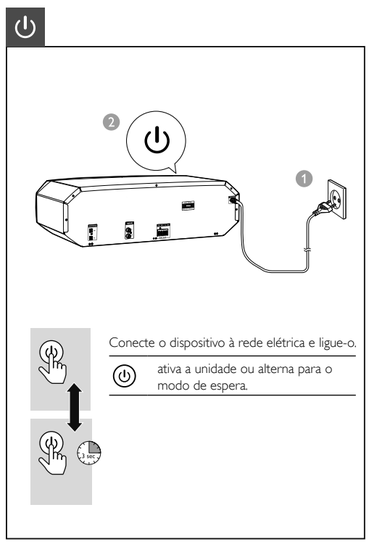

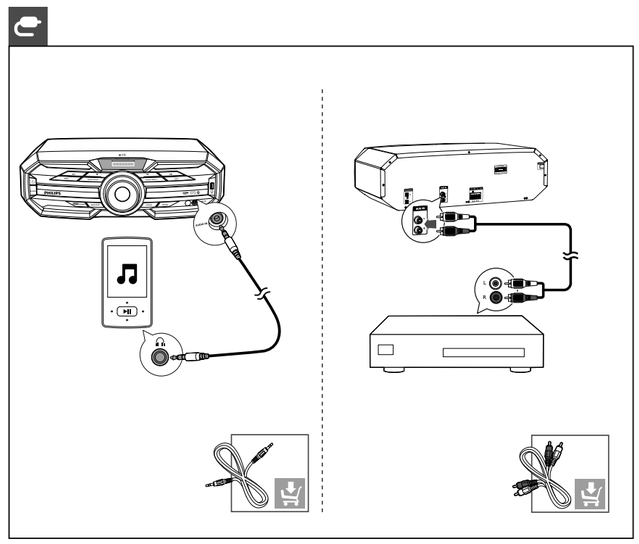

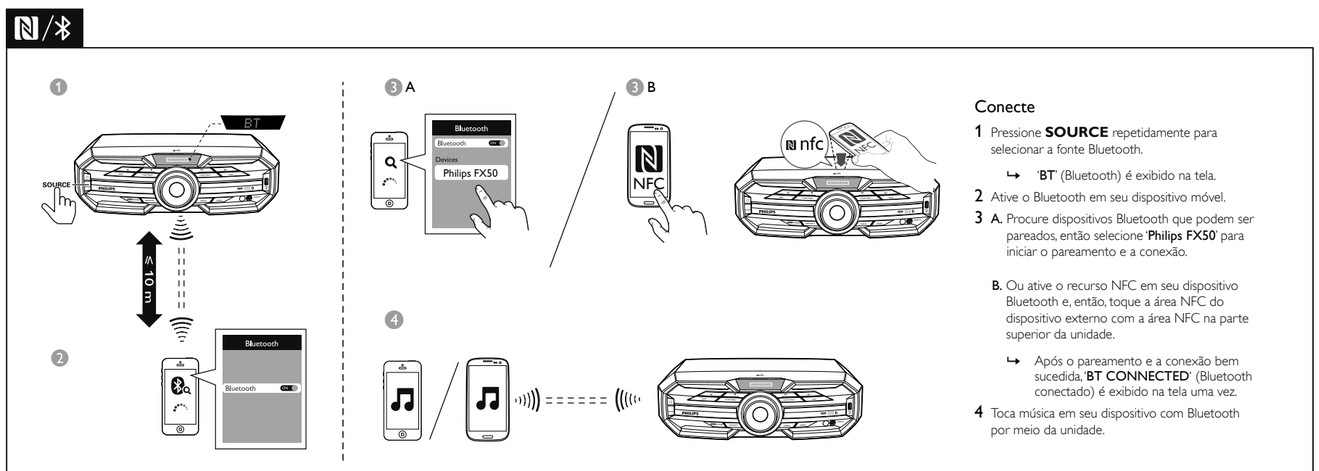

Conecte

1 Pressione **SOURCE** repetidamente para selecionar a fonte Bluetooth.

↳ '**BT**' (Bluetooth) é exibido na tela.

2 Ative o Bluetooth em seu dispositivo móvel.

3 A. Procure dispositivos Bluetooth que podem ser pareados, então selecione '**Philips FX50**' para iniciar o pareamento e a conexão.

B. Ou ative o recurso NFC em seu dispositivo Bluetooth e, então, toque a área NFC do dispositivo externo com a área NFC na parte superior da unidade.

↳ Após o pareamento e a conexão bem sucedida, '**BT CONNECTED**' (Bluetooth conectado) é exibido na tela uma vez.

4 Toca música em seu dispositivo com Bluetooth por meio da unidade.

Botão	Função
	Emudeça ou retome o som.
VOL	Aumente ou diminua o volume.
BASS BOOST	Liga ou desliga o reforço dinâmico de graves.
MAX SOUND	Liga ou desliga o aumento instantâneo de potência do som.
EQ	Selecione uma configuração de efeito sonoro predefinido: FUNK, POP, SERTANEJO, FORRO ou SAMBA.

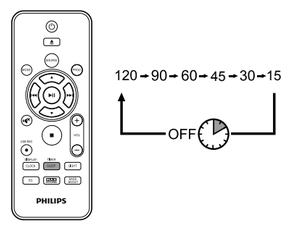

Quando o aparelho for ligado, pressione **SLEEP/TIMER** várias vezes para selecionar um período de tempo definido (em minutos).

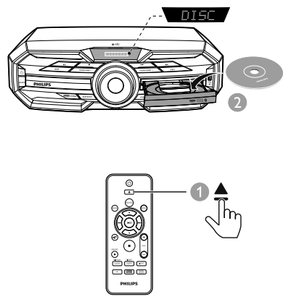

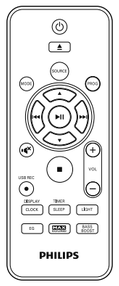

▲ / ▼

Para faixas MP3/WMA, selecione um álbum ou pasta.

⏮ / ⏭

Pressione para pular uma faixa;

Mantenha pressionado para avançar ou retroceder faixas durante a reprodução. Solte para retomar a reprodução.

⏯

Inicia ou pausa a reprodução.

DISPLAY CLOCK

Exibe o relógio e as informações de reprodução.

■

Interrompe a reprodução de música.

MODE

Seleciona um modo de reprodução com repetição ou reprodução aleatória.

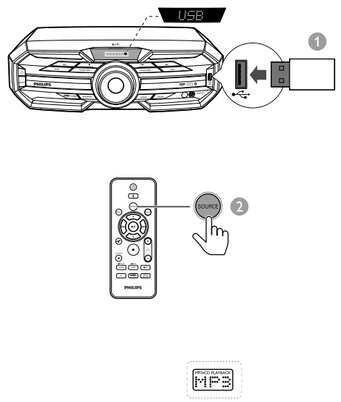

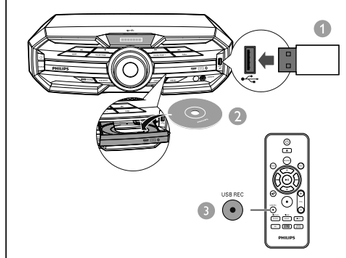

1 Conecte um dispositivo USB com espaço livre.
2 Selecione a fonte de disco e carregue um disco.
3 Pressione **USB REC** para iniciar a gravação.

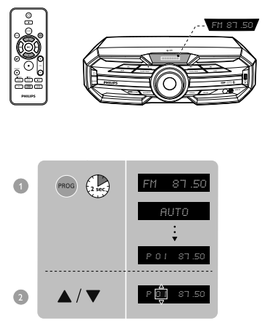

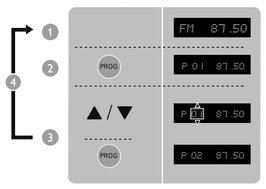

Armazenar estações de rádio automaticamente

1 Mantenha pressionado **PROG** para ativar o modo de programação automática.
2 Pressione ▲ / ▼ para selecionar estações predefinidas.

Programar estações de rádio manualmente

1 Sintonizar uma estação de rádio.
2 Pressione **PROG** para ativar o modo de programação.
3 Pressione ▲ / ▼ para atribuir um número a esta estação de rádio e pressione **PROG** para confirmar.
4 Repita as etapas acima para programar outras estações.

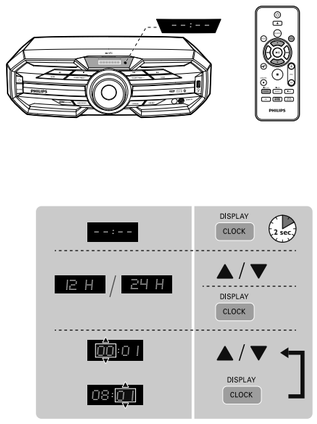

1 No modo de espera, segure **CLOCK/DISPLAY** por mais de dois segundos para ativar o ajuste do relógio.
2 Pressione ▲ / ▼ repetidamente para selecionar o formato de 12 horas ou 24 horas. Então, pressione **CLOCK/DISPLAY** para confirmar.
3 Pressione ▲ / ▼ repetidamente para definir a hora. Então, pressione CLOCK/DISPLAY para confirmar.
4 Pressione ▲ / ▼ repetidamente para definir os minutos. Então, pressione **CLOCK/DISPLAY** para confirmar o ajuste do relógio.

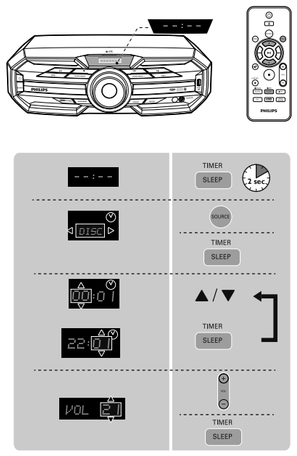

1 Pressione e segure **SLEEP/TIMER** por mais de dois segundos para ativar o ajuste do relógio.
2 Pressione **SOURCE** repetidamente para selecionar uma fonte entre DISC, USB, FM e AM. Então, pressione **SLEEP/TIMER** para confirmar.
3 Pressione ▲ / ▼ repetidamente para definir a hora. Então, pressione **SLEEP/TIMER** para confirmar.
4 Pressione ▲ / ▼ repetidamente para ajustar os minutos. Então, pressione **SLEEP/TIMER** para confirmar.
5 Pressione **VOL +/-** repetidamente para selecionar o nível de volume. Então, pressione **SLEEP/TIMER** para confirmar o temporizador definido.