Register your product and get support at
www.philips.com/welcome

CEM250

EN Quick Start Guide

PHILIPS

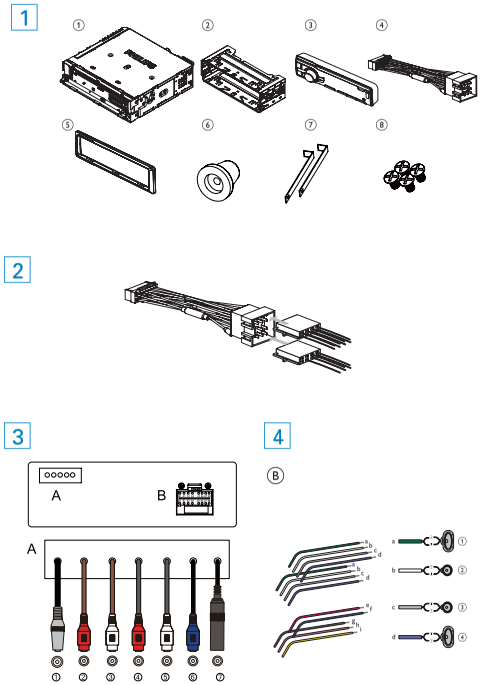

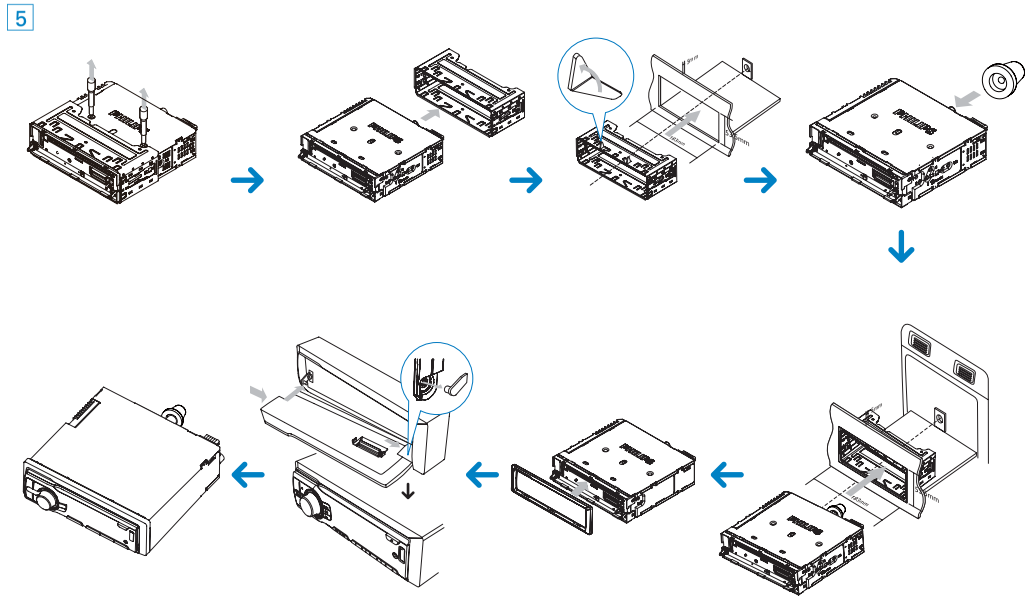

Overview of parts 1

These are the supplied parts needed to connect and install this unit.

1. In-car audio system
2. Sleeve
3. Front panel
4. Standard connector
5. Trim plate (1 pieces)
6. Rubber cushion
7. Disassembly tools
8. Screws 4 pieces

Connect wires

Caution

- Ensure that all loose leads are insulated with electrical tape.

For cars with ISO connectors 2 3

1 Pull out the ISO connectors from car dashboard and connect them to the bigger end of the supplied standard connector.

2 Connect the other end of the supplied standard connector to the unit.

3 Connect the antenna and amplifier as illustrated, if applicable.

	Connector	Connect to
1	MIC	Microphone
2	REAR LINE OUT R	Front right speaker
3	REAR LINE OUT L	Front left speaker
4	SUB OUT	Rear right speaker
5	ANTENNA	Rear left speaker

For cars without ISO connectors 3 4

Caution

- Be sure to connect the black ground (earth) lead first.

1 Connect the antenna and amplifier as illustrated, if applicable.

2 Cut off the bigger end of the supplied standard connector.

3 Check the car's wiring carefully and connect them to the supplied standard connector.

4 Connect the supplied standard connector to the unit.

1	Green/black strip	Left speaker (Rear)
2	White/black strip	Left speaker (Front)
3	Gray/black strip	Right speaker (Front)
4	Purple/black strip	Right speaker (Rear)

e	RED	Ignition key +12V DC when ON/ACC
f	BLUE	Motor/electric antenna relay control lead/ Amplifier relay control lead
g	BLACK	Ground
h	Orange/white	Illumination switch
i	YELLOW	To the +12V car battery which is energized at all times

Mount in the dashboard 5

1 If the car does not have an on-board drive or navigation computer, disconnect the negative terminal of the car battery.
- If you disconnect the car battery in a car that has an on-board drive or navigation computer, the computer may lose its memory.
- If the car battery is not disconnected, to avoid short-circuit, ensure that bare wires do not touch each other.

2 Remove the two screws on the top of the unit.

3 Remove the mounting sleeve with the supplied disassembly tools.

4 Install the sleeve into the dashboard and bend the tabs outward to fix the sleeve.

5 Place the rubber cushion over the end of the bolt.

6 Slide the unit into the dashboard until you hear a click sound.

7 Reconnect the negative terminal of the car battery.

8 Reconnect the negative terminal of the car battery.

Attach the front panel 5

1 Attach the trim plate.

2 Insert the right side of the panel in the chassis until it is correctly engaged.

3 Press the left side of the panel and point the left hole at the left pillar.

4 Release the panel to engage the left side.

Turn on

1 Press ⏻ to turn on the unit.
- To turn off the unit, press ⏻ for 3 seconds.

Set clock

1 Press **MENU/DISP** for 3 seconds.

2 Press ▲ or ▼ repeatedly to until the current time is displayed.

3 Turn ⏻ clockwise to set hour.

4 Press ⏻ to confirm.

5 Turn ⏻ anti-clockwise to set minute.

6 Press ⏻ to confirm.

View clock

1 Press **MENU/DISP** repeatedly until the clock is displayed.

Listen to radio

1 Press **SOURCE** repeatedly to select Tuner.

2 Press ▲ or ▼ to select band: **[FM1]**, **[FM2]**, **[FM3]**, **[AM1]**, or **[AM2]** .

3 Press ⏮ or ⏭ to tune to a radio station manually.
↳ The radio station is broadcast.
↳ To search for a radio station automatically, press **SEARCH** for 3 seconds.

Play with RDS

The RDS (Radio Data System) function operates only in areas with FM stations broadcasting RDS signals. If you tune to an RDS station, an RDS icon and information about the presenter, station or program is displayed.

Turn on RDS

Note

- By default, the RDS function is off.

1 Press **MENU/DISP** for 3 seconds.

2 Turn ⏻ to select **[RDS ON]**.
↳ **[RDS]** is displayed.

- To turn off the RDS function, repeat steps above and choose **[RDS OFF]**.

Pairing bluetooth devices

You can pair your bluetooth device with the unit as follows:

1 Turn on bluetooth function on the device.

2 Setup bluetooth fuction on your device.

3 Select "CEM250" in the pairing list.

4 Enter default password "0000".
↳ " **[CONNECT]**" is displayed on the panel if pairing succeeds.

Make a call

1 Press **SOURCE** repeatedly to select **BT MUSIC**.

2 Press ✆.

3 Press ▲ or ▼ to select from the following list:
- **DIAL NUM**: dial number directly
- **DIALLED**: dialed number
- **MISSED**: missed call
- **RECEIVED**: received call
- **ME PBK**: Phone directory
- **SIM PBK**: SIM directory

4 Press ⏻ to confirm the selection.

To dial a number directly, select **DIAL NUM**.

1 Press 0-9 to enter phone number.
- Press ⏮⏭ to change a number.
- Press ✆ to reset entered numbers.

2 Press ✆ to dial.

To use a number in call log or directory, select the option other than **DIAL NUM**.

1 Turn ⏻ to select a number from call log or directory.

2 Press ✆ to dial.

Terminate call

1 Press ✆ to terminate call.

© 2009 Koninklijke Philips Electronics N.V.
All rights reserved.
Document order number: CEM250_51_QSG_V1.0

100% recycled paper
100% papier recyclé

Register your product and get support at
www.philips.com/welcome

CEM250

RU Краткое руководство

PHILIPS

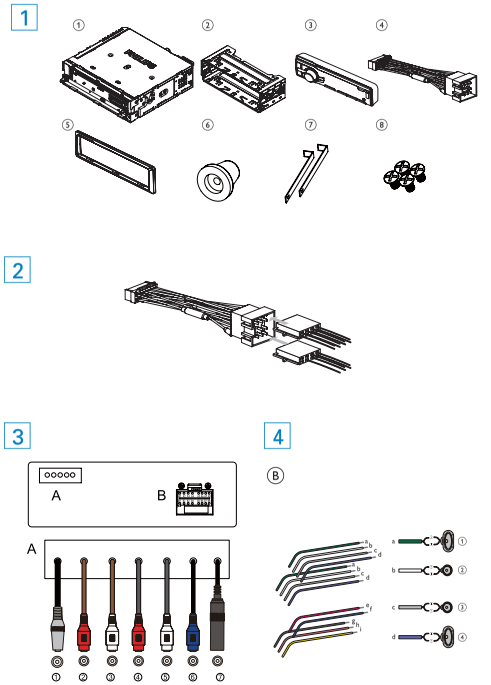

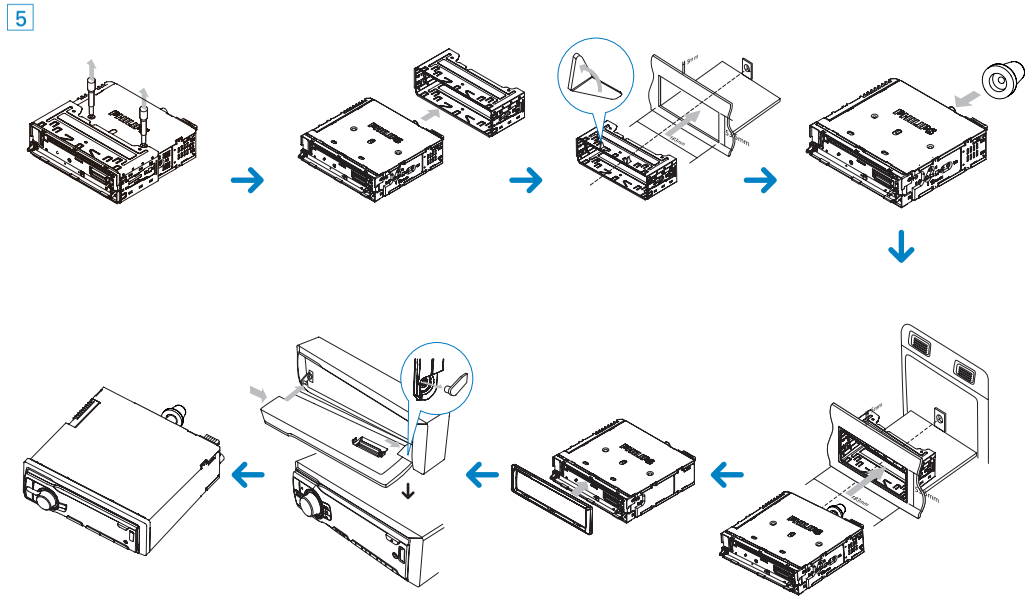

Обзор деталей 1

Ниже перечислены детали, входящие в комплект поставки и используемые для подключения и установки данного устройства.

1. Автомобильная аудиосистема
2. Корпус
3. Передняя панель
4. Стандартный разъем
5. Накладная панель
6. Резиновая прокладка
7. Инструменты для разборки
8. Винты (4 штуки)

Кабели подключения

Внимание

- Убедитесь, что все незакрепленные провода изолированы с помощью изоляционной ленты.

для автомобилей, оснащенных разъемами ISO 2 3

1 Извлеките разъемы ISO из приборной панели и подключите их к большому гнезду прилагаемого стандартного разъема.

2 Подключите другой конец прилагаемого стандартного разъема к устройству.

3 При необходимости подключите антенну и усилитель, как показано ниже.

	Разъем	Подключить к
1	MIC	Микрофон
2	REAR LINE OUT R	Тыловому правому динамику
3	REAR LINE OUT L	Тыловой левый динамик
4	SUB OUT	Сабвуфер
5	ANTENNA	Антенна

для автомобилей, не оснащенных разъемами ISO 3 4

Внимание

- Сначала подключите черный провод заземления.

1 При необходимости подключите антенну и усилитель, как показано ниже.

2 Отрежьте конец большего размера прилагаемого стандартного разъема.

3 Внимательно проверьте кабели автомобиля, затем подключите их к стандартному разъему.

4 Подключите прилагаемый стандартный разъем к устройству.

1	Зеленый/черный кабель	Левый динамик (тыловой)
2	Белый/черный кабель	Левый динамик (фронтальный)
3	Серый/черный кабель	Правый динамик (фронтальный)
4	Сиреневый/черный кабель	Правый динамик (тыловой)

e	Красный	Ключ зажигания +12 В постоянного тока (работа в положениях ключа ON/ACC)
f	Синий	Кабель релейного управления электроантенной/антенной с приводом/кабель релейного управления усилителем
g	Черный	Заземление
h	Оранжевый/белый	Переключатель подсветки
i	Желтый	Автомобильный аккумулятор +12 В (постоянно работает)

Установка на приборную панель 5

1 Если у автомобиля отсутствует бортовой автомобильный или навигационный компьютер, отключите отрицательный вывод автомобильного аккумулятора.
- Если аккумулятор будет отключен в автомобиле с бортовым автомобильным или навигационным компьютером, информация в памяти компьютера может быть удалена.
- Если автомобильный аккумулятор не отключен, для предотвращения замыкания убедитесь, что оголенные кабели не касаются друг друга.

2 Извлеките два винта из верхней части устройства.

3 С помощью инструментов для разборки, входящих в комплект поставки, снимите корпус устройства.

4 Убедитесь, что отверстие на приборной панели соответствует следующим значениям.

5 Установите корпус в приборную панель и отогните язычки наружу, чтобы закрепить корпус.

6 Установите входящую в комплект резиновую прокладку на конец монтажного болта.

7 Вставьте устройство в приборную панель до щелчка.

8 Подключите отрицательный вывод автомобильного аккумулятора.

Крепление передней панели 5

1 Присоедините накладную панель.

2 Установите панель правой стороной в раму, пока она не встанет на место должным образом.

3 Нажмите на левую сторону панели, совместите отверстие с выступом, расположенным в левой части панели.

4 Отпустите панель, чтобы ее левая часть встала на место.

Включение

1 Нажмите ⏻, чтобы включить устройство.
- Чтобы отключить устройство, нажмите и удерживайте ⏻ в течение 3 секунд.

Настройка часов

1 Нажмите и удерживайте **MENU/DISP** не менее 3 секунд.

2 Нажимайте ▲ или ▼, пока не появятся значения времени.

3 Поверните регулятор ⏻ по часовой стрелке для настройки значения часов.

4 Нажмите ⏻ для подтверждения.

5 Поверните регулятор ⏻ против часовой стрелки для настройки значения минут.

6 Нажмите ⏻ для подтверждения.

Просмотр часов

1 Нажимайте **MENU/DISP**, до тех пор пока не отобразятся часы.

Настройка радиостанций

1 Нажимайте **SOURCE** для выбора радио.

2 Нажмите кнопку ▲ или ▼, чтобы выбрать диапазон: [FM1], [FM2], [FM3], [AM1], или [AM2] .

3 Нажимайте кнопку ⏮ или ⏭, чтобы настроить радиостанцию вручную.
↳ Начнется трансляция радиостанции.
↳ Чтобы автоматически найти радиостанцию, нажмите и удерживайте кнопку **SEARCH** в течение 3 секунд.

Воспроизведение с помощью функции RDS

Функция RDS (система передачи радиоданных) работает только в областях действия станций FM, передающих сигналы RDS. При выборе радиостанции, транслирующей информацию RDS, на экране появится значок RDS, а также информация о ведущем, радиостанции или программе.

Включение RDS

Примечание

- По умолчанию функция RDS отключена.

1 Нажмите и удерживайте **MENU/DISP** не менее 3 секунд.

2 Поверните регулятор ⏻, чтобы выбрать пункт [**RDS ON**]:
↳ Отобразится сообщение [**RDS**].

- Чтобы включить функцию RDS, повторите описанные выше шаги и выберите [**RDS OFF**].

Подключение к устройствам Bluetooth

Чтобы установить связь между устройством с поддержкой Bluetooth и аудиосистемой, выполните следующее.

1 Включите функцию Bluetooth на устройстве.

2 Настройте функцию Bluetooth не вашем устройстве.

3 В списке подключения выберите "CEM250".

4 Введите пароль по умолчанию:"0000".
↳ Если подключение выполнено успешно, на панели отображается "[**CONNECT**]".

Выполнение вызова

1 Последовательно нажимайте **SOURCE**, чтобы выбрать пункт **BT MUSIC**.

2 Нажмите ✆.

3 Нажмите ▲ или ▼ и выберите пункт из списка ниже.
- **DIAL NUM**: прямой ввод номера
- **DIALLED**: набранный номер
- **MISSED**: пропущенный вызов
- **RECEIVED**: принятый вызов
- **ME PBK**: каталог телефона
- **SIM PBK**: каталог SIM-карты

4 Нажмите ⏻ для подтверждения выбора.

Для прямого ввода номера выберите **DIAL NUM**.

1 Нажмите цифры 0-9 для ввода номера.
- Нажмите ⏮/⏭, если номер нужно изменить.
- Нажмите ✆, чтобы сбросить введенные номера.

2 Нажмите ✆, чтобы выполнить вызов.

Если нужен номер из журнала вызовов или каталога, выберите опции, отличные от **DIAL NUM**.

1 Поверните регулятор ⏻, чтобы выбрать номер в журнале вызовов или каталоге.

2 Нажмите ✆, чтобы выполнить вызов.

Завершение вызова

1 Для завершения вызова нажмите ✆.

© 2009 Koninklijke Philips Electronics N.V.
All rights reserved.
Document order number: CEM250_51_QSG_V1.0

100% recycled paper
100% papier recyclé