Register your product and get support at
www.philips.com/welcome

CED320

IN **Panduan cepat**

PHILIPS

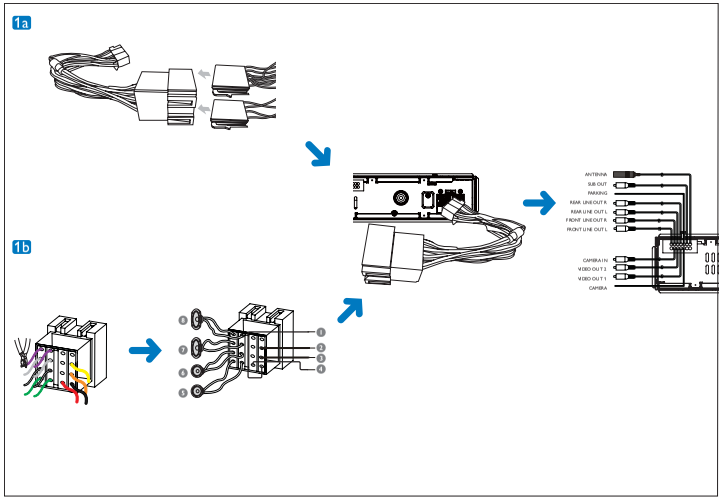

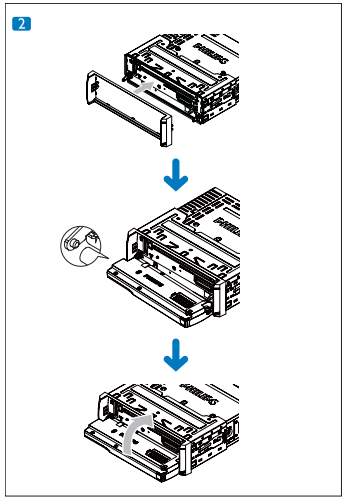

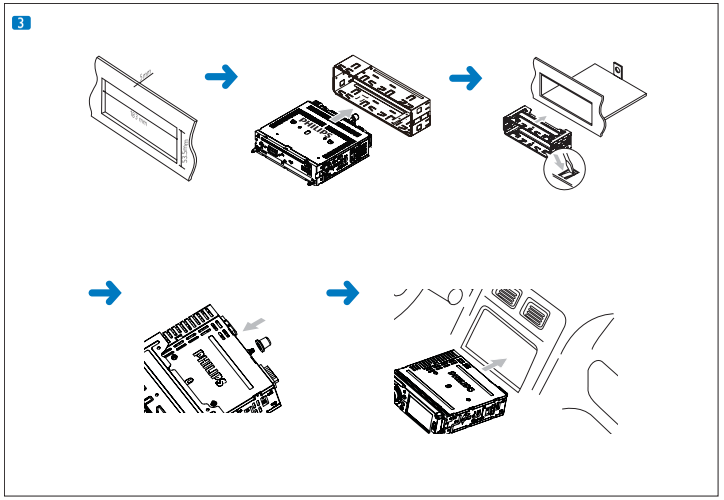

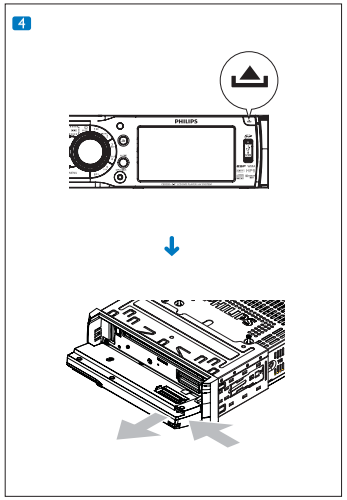

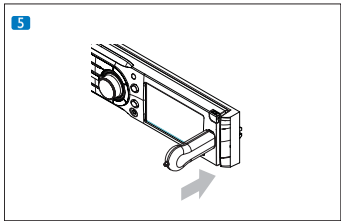

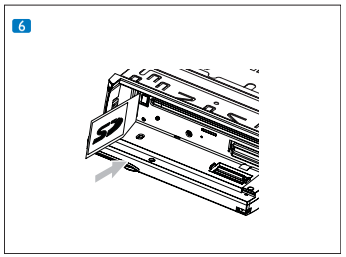

Indonesia

Menghubungkan kabel: konektor ISO 1a

1 Tarik keluar konektor ISO dari dashboard mobil dan hubungkan ke ujung yang lebih besar pada konektor standar yang disertakan.
2 Hubungkan ujung lainnya pada konektor standar yang disertakan, ke unit.
3 Sambungkan kabel yang lain jika perlu.

Menghubungkan kabel: tanpa konektor ISO 1b

1 Potong ujung yang lebih besar pada konektor standar yang disertakan.
2 Cek pengkabelan di mobil dengan saksama, lalu hubungkan ke konektor standar yang disertakan.

	Konektor	Hubungkan ke
1	Kabel hitam	**Permukaan logam di mobil** Pertama hubungkan kabel hitam pentanahan (pembumian), lalu sambungkan kabel catu daya merah dan kuning.
2	Kabel kuning	**Aki mobil +12V yang selalu menyala.**
3	Kabel jingga/putih	**Saklar berlampu**
4	Kabel merah	**Terminal tegangan +12V yang menyala pada posisi aksesori (ACC) saklar kontak** Jika tidak ada posisi aksesori, hubungkan ke terminal aki mobil +12V yang selalu hidup. Pastikan menghubungkan dulu kabel pentanahan (pembumian) warna hitam ke permukaan logam di mobil.
5	Kabel hijau dan hijau/hitam	**Speaker kiri (Belakang)**
6	Kabel putih dan putih/hitam	**Speaker kiri (Depan)**
7	Kabel abu-abu dan abu-abu/hitam	**Speaker kanan (Depan)**
8	Kabel ungu dan ungu/hitam	**Speaker kanan (Belakang)**

3 Hubungkan konektor standar yang disertakan ke unit.
4 Sambungkan kabel yang lain jika perlu.

Memasang panel depan 2

1 Pasang pelat untuk merapikan.
2 Masukkan sisi kiri panel di sasis hingga bertaut dengan benar.
3 Tekan sisi kanan panel sampai mekanismenya terkunci pada tempatnya.
4 Tutup panel depan.

Memasang di dashboard 3

Note
- Agar pemutar DVD bekerja dengan benar, sasis harus dipasang dengan kemiringan horizontal kurang dari 20 derajat. Pastikan unit itu dipasang dalam batasannya.
- Periksa sambungan kabel sebelum memasang unit di mobil.
- Jika stasiun radio preset hilang saat kunci kontak diputar ke posisi **OFF** dan kembali **ON**, sambungkan kembali kabel merah menyalang ke kabel kuning.

1 Jika mobil tidak dipasangi drive atau komputer navigasi, lepaskan terminal negatif pada aki mobil.
   - Jika Anda melepas aki mobil di mobil yang dipasangi drive atau komputer navigasi, memori komputer tersebut mungkin hilang.
   - Jika aki mobil tidak dihubungkan, untuk menghindari hubungan-pendek konsleting, pastikan bawah kabel telanjang tidak saling bersentuhan.
2 Pastikan lubang dashboard mobil ada dalam ukuran ini
3 Lepaskan kedua sekrup transpor di bagian atas unit.
4 Lepas selongsong pemasangan dengan tombol pelepas.
5 Pasang selongsong ke dashboard dan tekuklah tabnya keluar untuk menahan selongsong.
   - Jika unit ini tidak dipasang dengan selongsong tetapi dengan sekrup, lewati langkah ini.
6 Pasang bantalan karet di ujung baut.
7 Masukkan unit ke dalam dashboard sampai terdengar bunyi klik.
8 Hubungkan kembali terminal negatif pada aki mobil.

Melepaskan panel depan 4

Panel depan dapat dilepaskan dan dibawa untuk mencegah pencurian.

Note
- Sebelum memasang unit, lepaskan panel depan.

1 Tekan untuk membuka panel.
2 Buka panel, lalu tekan bagian kanan panel ke arah kiri untuk melepaskannya dari sasis
3 Lepaskan panel dan simpan dalam kotak pembawa yang disertakan untuk melindungnya dari kotoran dan kerusakan.

Menghidupkan

1 Tekan kenop untuk menghidupkan unit.
   ↳ Unit memutar program terakhir yang didengar: DVD, Tuner, USB, atau kartu SD/MMC (jika ada perangkat USB atau kartu SD/MMC yang terhubung).
   - Untuk mematikan unit, tekan kenop selama lebih dari 2 detik.
   - Apabila unit ini mengganggur lebih dari 5 menit, akan masuk mode siaga dan menampilkan screensaver.

Menyetel jam

1 Tekan **MENU**.
2 Tekan tombol navigasi untuk memilih **[SETTINGS]**, lalu tekan **SEL** di kontrol jarak-jauh.
3 Pilih **[System]**, kemudian tekan ▶▶I.
4 Pilih **[Time mode]**, kemudian tekan ▶▶I.
   ↳ Pilihan mode waktu disampikan:
   ↳ **[12 hour mode]**
   ↳ **[24 hour mode]**
5 Pilih salah satu mode, lalu tekan **SEL**.
6 Tekan I◀◀ untuk kembali ke menu sebelumnya lalu tekan **[Time adjust]**, lalu tekan ▶▶I.
7 Tekan ▲ atau ▼ untuk memasukkan jam, lalu tekan **SEL**.

Menala ke sebuah stasiun radio

1 Tekan **SOURCE** untuk memilih Tuner.
2 Tekan ▲ atau ▼ untuk memilih jalur.
   ↳ **[FM]** atau **[AM]** akan muncul.
3 Tekan I◀◀ atau ▶▶I untuk menala ke sebuah stasiun radio secara manual.
   - Untuk mencari stasiun radio secara otomatis, tekan I◀◀ atau ▶▶I selama 3 detik.

Memutar

1 Tekan untuk membuka panel depan
2 Masukkan disk ke dalam slot disk, bagian label menghadap ke atas.
   ↳ Pemutaran dilanjutkan dari titik terakhir berhenti.
3 Untuk mengeluarkan disk, tekan tombol ▲.
   ↳ Apabila disk dikeluarkan, unit beralih ke mode TUNER secara otomatis.
4 Tutup panel depan
   ↳ Setelah beberapa detik, layar hidup.
   ↳ Untuk disk video, jika menu muncul: tekan ▲ atau ▼ untuk memilih salah satu item, lalu tekan untuk mulai memutar.
   ↳ Untuk disk yang berisi MP3, WMA, atau JPEG , tekan ▲ atau ▼ untuk memilih folder/file/gambar, lalu tekan untuk mulai memutar.

Memasukkan perangkat USB 5

1 Geser penutup soket USB ke bawah.
2 Masukkan perangkat USB ke soket USB.
   ↳ Unit akan mulai memutar dari perangkat USB tersebut secara otomatis.

Masukkan kartu SD/MMC 6

1 Tekan untuk membuka panel depan.
2 Masukkan kartu SD atau MMC ke dalam slot kartu.
   ↳ Unit akan mulai memutar dari kartu SD/MMC tersebut secara otomatis.

© 2009 Koninklijke Philips Electronics N.V.
All rights reserved.
CED320_98_QSG_V1.0