Micro Hi-Fi System

MCM148

Register your product and get support at
Registre su producto y obtenga asistencia en
Cadastre seu produto e obtenha suporte em

www.philips.com/welcome

User manual

Manual de usuario

Manual do Utilizador

PHILIPS

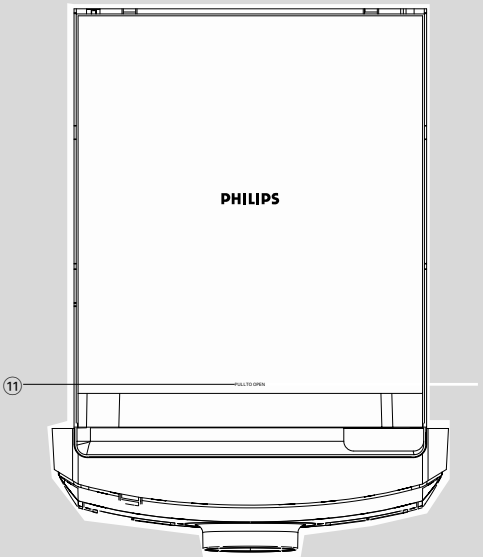
PHILIPS
PULL TO OPEN
11

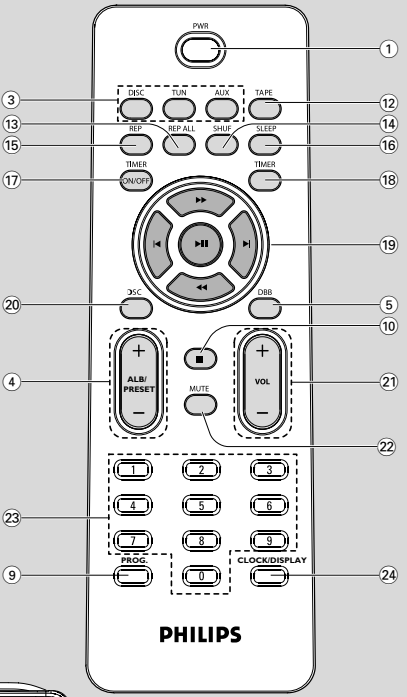
PWR
1
DISC
TUN
AUX
TAPE
3
12
REP
REP ALL
SHUF
SLEEP
13
14
15
16
TIMER
ON/OFF
TIMER
17
18
19
DSC
DBB
20
5
10
ALB/
PRESET
MUTE
VOL
4
21
22
1
2
3
4
5
6
7
8
9
23
PROG.
0
CLOCK/DISPLAY
9
24
PHILIPS

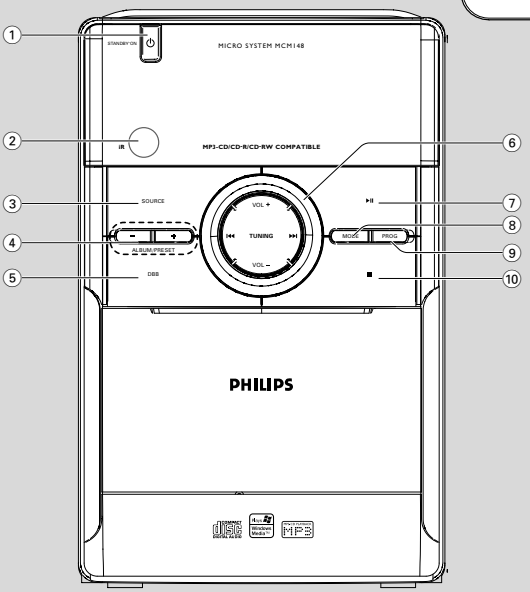
1
STANDBY-ON
MICRO SYSTEM MCM148
2
IR
MP3-CD/CD-R/CD-RW COMPATIBLE
6
3
SOURCE
VOL +
7
4
TUNING
MODE
PROG
8
9
ALBUM PRESET
5
DBB
VOL –
10
PHILIPS

CAUTION

Use of controls or adjustments or performance of procedures other than herein may result in hazardous radiation exposure or other unsafe operation.

ATENCIÓN

El uso de mando o ajustes o la ejecucción de métodos que no sean los aquí descritos puede ocasionar peligro de exposición a radiación.

CUIDADO

A utilização de comandos ou ajustes ou a execução de procedimentos diferentes dos descritos neste manual podem provocar uma exposição a radiações perigosas ou outras operações inseguras.

Index

English ---------- 6

Español ---------- 21

Português ---------- 36

English

Español

Português

Contenido

Información General

Accesorios incluido 22
Información medioambiental 22
Información de seguridad 22
Seguridad en la Audición 23

Preparativos

Conexiones posteriores 24
Instalación de las pilas en el mando a distancia 25
Utilización del mando a distancia para poner el equipo en funcionamiento 25

Controles

Controles del sistema y mando a distancia .. 26
Botones de control disponibles solamente en el control remoto 26

Funciones básicas

Para activar el sistema 27
Espera automática para el ahorro de energía27
Ajustes de volumen y de sonido 27

Funcionamiento de CD/MP3

Colocación de disco 28
Control de reproducción básicos 28
Reproducción de un disco MP3 28
Los modos de reproducción: SHUFFLE y REPEAT 29
Programación de pistas 29
Revisión del programa 29
Borrado de un programa 29

Recepción de radio

Sintonización de emisoras de radio 30
Programación de emisoras de radio 30
- Programación automática 30
- Programación manual 30

Sintonización de una presintonía 30

Otra conexión

Escucha de una fuente externa 31

Mantenimiento 31

Reloj/Temporizador

Ajuste del reloj 32
Ajuste del temporizador 32
Activación y desactivación de TIMER (temporizador) 32
Activación y desactivación de la función SLEEP 32

Specifications 33

Resolución de problemas 34

Español

Información General

Felicidades por la adquisición y bienvenido a Philips!

Para sacar el mayor partido a la asistencia que proporciona Philips, registre el producto en.

IMPORTANTE!
EL SELECTOR DE VOLTAJE SITUADO EN LA PARTE POSTERIOR DE ESTEAPARATO VIENE PRESELECCIONADO DE FACTORÍA A 220V. LOS PAÍSESQUE UTILIZAN UN VOLTAJE DE 110V-127V, DEBERÁN AJUSTARLO ANTES DEENCENDER EL APARATO.

Accesorios incluido

– 2 altavoces
– mando a distancia
– 1 adaptador de enchufe de alimentación

Información medioambiental

Se ha prescindido de cualquier material de embalaje innecesario. Hemos puesto el mayorempeño en que el embalaje sea fácilmente separable en tres materiales: cartón (caja), poliestireno expandible (amortiguación) y polietileno (bolsas, plancha protectora de espuma).

Los materiales que componen el equipo son reciclables y reutilizables si son desmontados poruna empresa especializada. Observe las normas locales concernientes a la eliminación de los materiales de embalaje, pilas usadas y equipos desechables.

Información de seguridad

- Antes de hacer funcionar el sistema, compruebe que la tensión de servicio indicada en la placa de especificaciones (o la indicación de tensión mostrada junto al selector de tensión) de su sistema sea idéntica a la tensión de su fuente de alimentación local. En caso contrario, consulte a su distribuidor.
- Cuando se usa el conector MAINS u otro dispositivo acoplador como dispositivo de desconexión, debe estar siempre disponible.
- Coloque el sistema sobre una superficie plana, dura y estable.
- Los aparatos no deben exponerse a las gotas o salpicaduras.
- Instale el sistema cerca de una toma eléctrica CA y con fácil acceso a la clavija eléctrica CA.
- Coloque el sistema en un lugar con ventilación adecuada para evitar la acumulación interna de calor del sistema. Permita que haya un espacio libre de 10 cm detrás y encima de la unidad y de 5 cm a ambos lados, como mínimo.
- No se debe obstaculizar la ventilación cubriendo los orificios de ventilación con artículos. como periódicos, manteles, cortinas, etc..
- No exponga el aparato, las pilas o los discos a humedad, lluvia, arena o calor excesivo causado por equipo de calefacción o la luz directa del sol.
- No debe colocar ninguna fuente de llamas, como una vela encendida, sobre el aparato.
- No debe colocar ningún objeto con líquido, como por ejemplo un jarrón, sobre el aparato.
- Si el sistema se traslada directamente de un lugar frío a uno caliente o si se coloca en una sala muy húmeda, es posible que se condense humedad en la lente de la unidad de disco en el interior del sistema. Si ocurre esto, el reproductor de CD no funcionará normalmente. Desconecte la corriente alrededor de una hora, sin ningún disco en el sistema, hasta que se pueda realizar la reproducción normal.
- Las partes mecánicas del aparato contienen cojinetes autolubricantes, que no deben lubricarse.
- **Cuando el sistema está en modo de espera (STANDBY), sigue consumiendo algo de energía. Para desconectar completamente el sistema de la fuente de alimentación, desenchufe el sistema de la toma de corriente de CA de pared.**

Seguridad en la Audición

Escuchar a volumen moderado.

- El uso de los auriculares con un volumen elevado puede dañar sus oídos. Este producto puede emitir sonido con un nivel de decibelios que podría provocar la pérdida de audición en una persona normal, incluso durante una exposición inferior a un minuto. El mayor nivel de decibelios se ofrece para aquellas personas que ya han sufrido una pérdida de audición.
- El sonido puede ser engañoso. Con el transcurso del tiempo su "nivel cómodo" de audición se adapta a un volumen más alto. Después de un uso prolongado, lo que suena "normal" puede ser demasiado alto y peligroso para sus oídos. Como precaución, seleccione un nivel seguro de volumen antes de que su oído se adapte a un nivel muy alto.

Para establecer un nivel de volumen adecuado:

- Seleccione un nivel bajo de volumen.
- Incremente el volumen lentamente hasta escuchar el sonido cómoda y claramente, sin distorsiones.

Escuchar durante un periodo de tiempo razonable:

- La exposición prolongada al sonido, incluso a un nivel "adecuado" de volumen, también puede provocar una pérdida de audición.
- Utilice el equipo de modo razonable y descanse periódicamente.

Siga estos consejos durante la utilización de auriculares.

- Escuche música a un volumen razonable y durante intervalos de tiempo razonables.
- No incremente el volumen cuando su oído se adapte el nivel actual.
- No escuche a un volumen tan alto que no le permita escuchar lo que sucede a su alrededor.
- Utilice con precaución o interrumpa el uso en circunstancias potencialmente peligrosas.
- No utilice los auriculares mientras conduce un vehículo motorizado, monta en bicicleta o en monopatín, etc.; sería peligroso y es ilegal en muchas zonas.

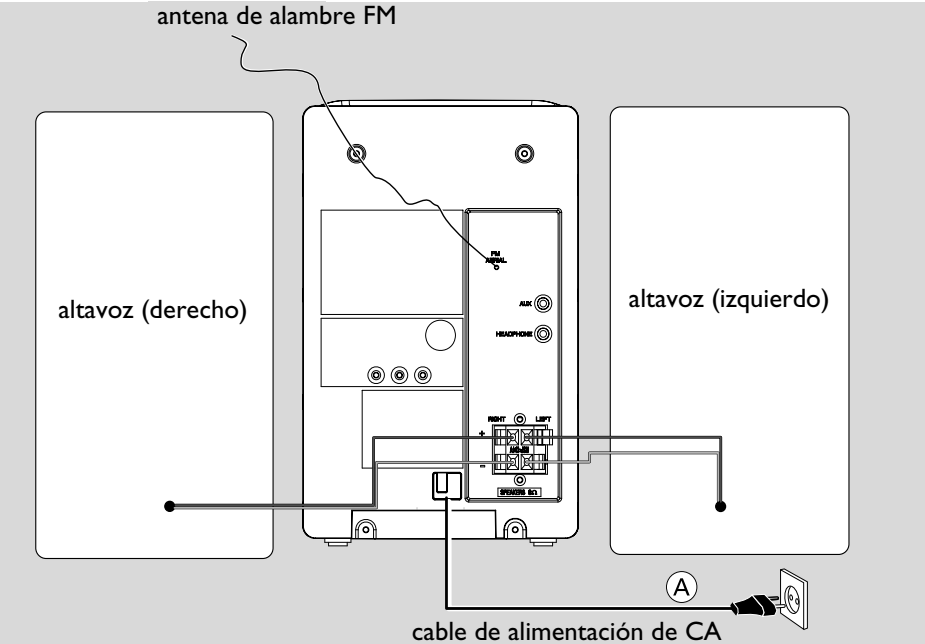

Conexiones posteriores

La placa de especificaciones está situada en la parte posterior de su sistema.

Ⓐ Power

– Antes de conectar el cable de alimentación de CA a la toma de corriente de pared, asegúrese de que todas las demás conexiones hayan sido realizadas.
– si su sistema está equipado con un selector de tensión, ponga VOLTAGE SELECTOR a la tensión de la línea eléctrica local.

¡ADVERTENCIA!
– Para obtener un rendimiento óptimo, utilice solamente el cable de alimentación original.
– Nunca haga ni cambie conexiones con la corriente activada.

Para evitar sobrecalentar el sistema, se ha incorporado un circuito de seguridad. Por consiguiente, su sistema puede pasar automáticamente al modo de espera bajo condiciones extremas. Si ocurre esto, permita que el sistema se enfríe antes de volver a utilizarlo *(no disponible para todas las versiones)***.**

Ⓑ Conexión de los altavoces

Altavoces delanteros
Conecte los terminales a SPEAKERS, el altavoz derecho a "RIGHT" y el altavoz izquierdo a "LEFT". El alambre de color (marcado) a "+" y el negro (no marcado) a "—".

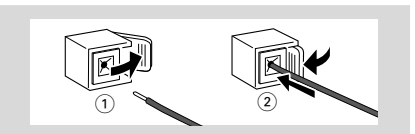

- Enganche la parte rayada del cable del altavoz de la forma mostrada.

Notas:
– Para obtener un rendimiento de sonido óptimo, se recomienda utilizar los altavoces suministrados.
– No conecte más de un altavoz a un par de terminales de altavoces + / —.
– No conecte altavoces con una impedancia inferior a la de los altavoces suministrados. Consulte la sección ESPECIFICACIONES de este manual.

Instalación de las pilas en el mando a distancia

1. Abra el compartimento para las pilas.
2. Coloque dos pilas R03 o AAA en el compartimento siguiendo correctamente las indicaciones de polaridad según los símbolos "+" y "–".
3. Cierre la tapa.

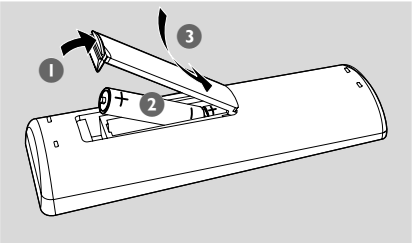

Utilización del mando a distancia para poner el equipo en funcionamiento

1. Dirija el mando a distancia directamente hacia el sensor remoto (iR) en el panel frontal.
2. No coloque ningún objeto entre el control remoto y el reproductor de DVD mientras hace funcionar el reproductor de DVD.

¡PRECAUCIÓN!
– Extraiga las pilas cuando estén agotadas o si no va a utilizarlo durante un largo periodo de tiempo.
– No utilice pilas usadas y nuevas ni una combinación de pilas de distinto tipo.
– Las pilas contienen sustancias químicas por ello se deben desechar de modo adecuado.

Controles *(Ilustración en la página 3)*

Controles del sistema y mando a distancia

① **STANDBY ON (PWR ⏻)**
– pone el sistema en modo de espera o lo enciende.

② **iR SENSOR**
– sensor remoto para la recepción del mando a distancia.

③ **SOURCE**
– selecciona la fuente de sonido para CD/TUNER/AUX.
– enciende la unidad.

④ **ALBUM/PRESET +/-**
para radio ..... selecciona emisoras de radio presintonizadas.
para MP3 disc .. selecciona un álbum.

⑤ **DBB (Dynamic Bass Boost)**
– realza los graves.

⑥ **TUNING ⏮ ⏭**
para Tuner ..... sintoniza la emisoras de radio.
para CD ..... salta al principio de la pista actual/ anterior/ siguiente.
..... busca hacia atrás o adelante dentro de una pista/ un CD.
para clock/timer ajusta las horas o minutos.

VOL +/-
– ajusta el volumen.

⑦ **⏯**
– comienza o interrumpe la reproducción del CD.

⑧ **MODE**
– selecciona el modo de repetición de una o todas las pistas o el modo de reproducción aleatoria.

⑨ **PROG**
para CD ..... programa las pistas y repasa los programas.
para Tuner ..... programa las emisoras de radio manual o automáticamente.

⑩ **■**
– detiene la reproducción del CD y borra la programación.

⑪ **PULL TO OPEN**
– abre/cierra la bandeja del CD.

AUX (situados en el panel posterior)
– Conector de entrada de audio de 3,5 mm (toma de 3,5 mm)

HEADPHONE (situados en el panel posterior)
– entrada para auriculares.

Botones de control disponibles solamente en el control remoto

⑫ **TAPE**
– No se aplica a este equipo.

⑬ **REP ALL**
– selecciona el modo de repetición de todas las pistas.

⑭ **SHUF**
– reproduce las pistas del CD/MP3 al azar.

⑮ **REP**
– reproduce una pista de forma repetida.

⑯ **SLEEP**
– activa y desactiva "sleeper"; selecciona la desactivación automática de la radio.

⑰ **TIMER ON/OFF**
– Activa o desactiva el temporizador.

⑱ **TIMER**
– ajusta la función de temporizador.

⑲ **⏯**
– comienza o interrumpe la reproducción del CD.
◀◀ / ▶▶
para Tuner ..... sintoniza la emisoras de radio.
para clock/timer ajusta las horas o minutos.
⏮ / ⏭
para CD ..... salta al principio de la pista actual/ anterior/ siguiente.
..... busca hacia atrás o adelante dentro de una pista/ un CD.

⑳ **DSC**
– (Digital Sound Control) realza el tipo de música: JAZZ/POP/CLASSIC/ROCK.

㉑ **VOL +/-**
– ajusta el volumen.

㉒ **MUTE**
– activa y desactiva la función del sonidon.

㉓ **Teclado numérico (0-9)**
– selecciona una pista o el número de una emisora.

㉔ **CLOCK/DISPLAY**
para CD ..... muestra el número de la pista actual y el tiempo total restante (o los números del álbum actual y la pista actual para un disco MP3) durante la reproducción.
para clock ..... activa el reloj.

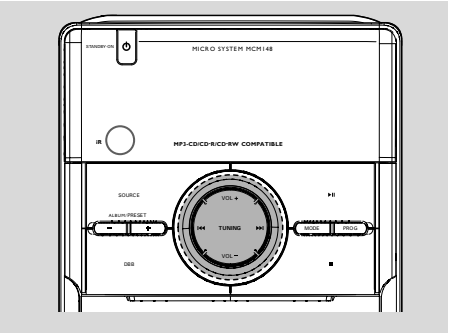

IMPORTANTE!
Antes de hacer funcionar el sistema, realice los procedimientos de preparación.

Plug & Play (sistema de enchufar y utilizar) *(para la instalación del sintonizador)*

La función Plug & Play permite almacenar automáticamente todas las emisoras de radio.

Configuración a la puesta en marcha inicial

1. Cuando se conecta la corriente al equipo, aparece, "AUTO INSTALL - PRESS PLAY" (instalación automática - pulse PLAY).
2. Pulse ▶II en el sistema para iniciar la instalación.
   ➜ Aparecerá "PLUG AND PLAY" .... "INSTALL" (instalación), seguida de "TUNER" (sintonizador) y "AUTO" (automático).
   ➜ **PROG** empieza a destellar.
   ➜ Todas las emisoras de radio con la suficiente potencia de señal se almacenarán automáticamente, empezando por la banda FM y seguida de la banda MW.
   ➜ Cuando todas las emisoras de radio disponibles hayan sido almacenadas o se haya utilizado toda la memoria disponible para 40 emisoras preestablecidas, se reproducirá la última emisora preestablecida.

Para reinstalar Plug & Play

1. **En el modo de espera,** pulse y mantenga apretado ▶II en el sistema hasta que aparezca "AUTO INSTALL - PRESS PLAY" (instalación automática - pulse PLAY).
2. Vuelva a pulsar ▶II para iniciar la instalación.
   ➜ Todas las emisoras almacenadas previamente serán sustituidas.

Para salir sin almacenar el ajuste Plug & Play

- Pulse ■ en el sistema.
  ➜ Plug & Play se reiniciará de nuevo la próxima vez que se encienda el aparato si la instalación de Plug & Play no fue finalizada.
  Notas:
  – Si no se detectó frecuencia de estéreo durante Plug & Play, aparecerá "CHECK ANTENNA" (comprobar antena).
  – Durante Plug & Play, si no se pulsan botones durante 90 segundos, el sistema saldrá automáticamente del modo Plug & Play.

Para activar el sistema

- Pulse **STANDBY-ON** ⏻ o **SOURCE** (**POWER**, **DISC**, **TUN**, o **AUX** en el control remoto).
  ➜ El sistema conmutará a la última fuente seleccionada.
- Pulse **DISC**, **TUN**, o **AUX** en el control remoto.
  ➜ El sistema conmutará a la fuente seleccionada.

Para poner la unidad en estado de espera

- Pulse **STANDBY-ON** ⏻ en la unidad (o **POWER** en el control remoto).

Espera automática para el ahorro de energía

Esta función de ahorro de energía, permite que la unidad se ponga en estado de espera 15 minutos después de haber es-cuchado un CD o cinta y no se haya activado ninguna función.

Ajustes de volumen y de sonido

1. Pulse **VOL** +/– para ajustar el volumen.
   ➜ El visualizador muestra VOL un número del 0 al 32.
2. Pulse **DSC** repetidamente para seleccionar el efecto de sonido deseado: JAZZ / POP / CLASSIC / ROCK.
3. Pulse **DBB** para encender o apagar el realce dinámico de los graves.
   ➜ El visualizador muestra: DBB si DBB está activado.
4. Pulse **MUTE** en el mando a distancia para interrumpir el sonido inmediatamente.
   ➜ La reproducción continuará sin sonido.

- Para volver a activar la reproducción de sonido:
  – vuelva a pulsar **MUTE**;
  – ajuste los controles de volumen;
  – cambiar la fuente.

Funcionamiento de CD/MP3

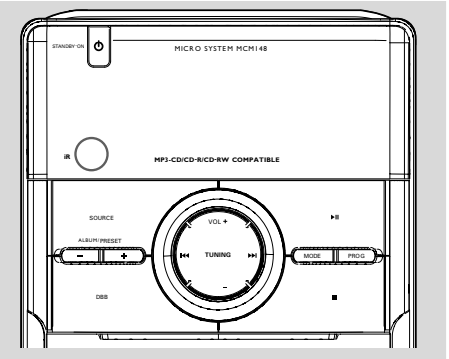

IMPORTANTE!
¡La lente del reproductor de CD no debe tocarse nunca!

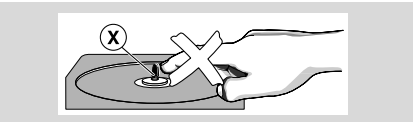

Colocación de disco

Este reproductor de CD reproduce Discos Audio incluyendo CD-Recordable y CD-Rewritables.

- No es posible reproducir CD-ROM, CD-I, CDV, VCD, DVD o CDs de ordenador.

1. Seleccione la fuente **CD**.
2. Levante la puerta del compartimento de CD situado en la parte de arriba del sistema para abrirlo.
   ➜ Aparece en pantalla OPEN icuando abra la bandeja del CD.

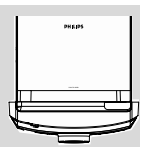

3. Coloque el CD, con el lado impreso hacia arriba y pulse **PULL TO OPEN** para cerrar la bandeja del CD.
   ➜ READING aparece en pantalla cuando el reproductor analiza el contenido del CD, El número total de pistas y el tiempo de reproducción (o el número total de álbumes y pistas para el disco MP3) aparecen mostrados.

Control de reproducción básicos

Reproducción de un CD

- Pulse ▶II para comenzar la reproducción.
  ➜ Durante la reproducción, aparecen en pantalla el número de la pista y el tiempo transcurrido de reproducción.

Selección de una pista

- Pulse **TUNING** |◀◀ ▶▶| (en el mando a distancia |◀ / ▶|) una o más veces hasta que aparezca en el visualizador el número de la pista deseado.

Búsqueda de un pasaje dentro de una pista

1. Mantenga pulsado **TUNING** |◀◀ ▶▶| (en el mando a distancia |◀ / ▶|).
   ➜ El CD se reproduce a bajo volumen y a alta velocidad.
2. Cuando identifique el fragmento que desea, suelte **TUNING** |◀◀ ▶▶| (en el mando a distancia |◀ / ▶|).
   ➜ Se reanudará la reproducción normal del CD.

Para interrumpir la reproducción

- Pulse **▶II**.
  ➜ El visualizador se paraliza y comienza a parpadear el tiempo transcurrido cuando se interrumpe la reproducción.
  ➜ Pulse **▶II** de nuevo para continuar la reproducción.

Para detener la reproducción de CD

- Pulse ■.

Nota: la reproducción de CD también se interrumpe cuando;
– Se abre la puerta de la bandeja del CD.
– El CD ha llegado al final.
– Selecciona otra fuente:TUNER o AUX.
– Pulsa el estado de espera (standby).

Reproducción de un disco MP3

1. Coloque un disco MP3.
   ➜ El tiempo de lectura del disco puede exceder 10 segundos debido al gran número de canciones compiladas en un disco.

➜ se muestra "Axx Txxx". Axx es el número total del álbum, y Txxx es el número total de pistas.

2 Pulse **ALBUM/PRESET** + / – para seleccionar el álbum que desee.

3 Pulse **TUNING** ⏮ ⏭ (en el mando a distancia ⏮ / ⏭) para seleccionar un título deseado.

4 Pulse ▶II para iniciar la reproducción.

- Durante la reproducción, pulse **DISPLAY/ CLOCK** para mostrar el álbum y el título.

Formatos de disco MP3 compatibles:

– ISO9660, Joliet, UDF 1,5
– Número máximo de título: 999 (según la longitud del nombre de fichero)
– Número máximo de álbum: 99
– Frecuencias de muestreo compatibles : 32 kHz, 44,1 kHz, 48 kHz
– Velocidades en bits compatibles : 32~256 (kbps), velocidades en bits variables

Los modos de reproducción: SHUFFLE y REPEAT

Es posible seleccionar o cambiar los modos diferentes antes de la reproducción o durante la misma. Los modos de reproducción también pueden combinarse con la función de programación.

SHUF ..... se reproducen las pista del CD en cualquier orden
REP ALL ..... repite el CD entero/ el programa
REP ..... reproduce la pista actual continuamente
REP ALB ..... repite todas las pistas del álbum actual (sólo para MP3).

1 Para seleccionar el modo de reproducción, pulse el botón **REP**, **REP ALL** o **SHUF** antes o durante la reproducción hasta que el visualizador muestre la función deseada.

2 Pulse ▶II para comenzar la reproducción si está en la posición STOP.
➜ Si ha seleccionado SHUFFLE, la reproducción comienza automáticamente.

3 Para volver a la reproducción normal, pulse el botón **REP**, **REP ALL** o **SHUF** hasta que los diferentes modos de SHUFFLE/ REPEAT dejen de visualizarse.

- También se puede pulsar ■ para cancelar el modo de reproducción.

Nota:
– Las funciones SHUFFLE y REPEAT no se pueden utilizar simultaneamente.

Programación de pistas

La programación se debe realizar en la posición STOP para seleccionar y almacenar las pistas en la secuencia que prefiera. Una pista puede almacenarse más de una vez si así lo prefiere. Hasta 40 pistas se pueden almacenar en la memoria.

1 Seleccione la pista deseada con **TUNING** ⏮ ⏭ (en el mando a distancia ⏮ / ⏭) para seleccionar la pista deseada.

- Para MP3, puede pulsar **ALBUM/PRESET** + / – para seleccionar un álbum deseado y, , a continuación **TUNING** ⏮ ⏭ (en el mando a distancia ⏮ / ⏭) pulse para seleccionar la pista deseada.

2 Pulse **PROG** para almacenar.
➜ Pantalla: **PROG** parpadea, y PR 01 se muestra brevemente, a continuación, se muestra el número de pista seleccionado (y el número de álbum de MP).

3 Repita los pasos del **1 al 2** para seleccionar y almacenar todas las pistas deseadas.

4 Para comenzar la reproducción de un programa de CD, pulse ▶II.

Revisión del programa

- Pare la reproducción y pulse **PROG** repetidamente.
- Para salir del mode de revisión, pulse ■ .

Borrado de un programa

Maneras de borrar un programa:

- pulse una vez ■ en la posición de STOP;
- pulse dos veces ■ durante la reproducción;
- pulse el botón de apertura de la bandeja del CD;
  ➜ El **PROG** desaparece del visualizado.

Español

Recepción de radio

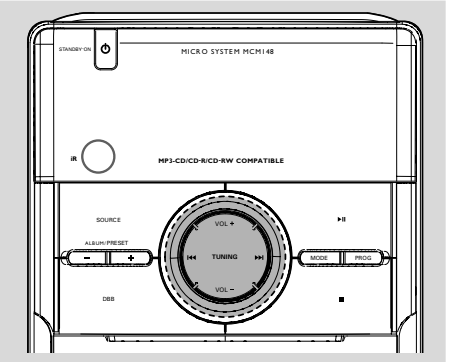

Sintonización de emisoras de radio

1. Pulse **SOURCE** en la unidad o pulse **TUN** en el mando a distancia una o más veces para seleccionar la banda de ondas.
2. Pulse **TUNING** ⏮ ⏭ (◀◀ / ▶▶ en el mando a distancia) y suelte el botón.
   ➜ La radio sintoniza automáticamente con una emisora que tenga suficiente intensidad. Indicación en la pantalla durante la sintonización automática: SEARCH.
3. Repita el paso 2 hasta que encuentre la emisora que desee.

- Para sintonizar con una emisora de poca intensidad, pulse **TUNING** ⏮ ⏭ (◀◀ / ▶▶ en el mando a distancia) tantas veces como sea necesario hasta obtener la mejor sintonización.

Programación de emisoras de radio

Puede almacenar hasta 40 pistas en la secuencia deseada. Si lo desea, puede almacenar cualquier pista más de una vez.

Programación automática

La programación automática se iniciará a partir de una emisora predeterminada. A partir de esta emisora y hacia adelante, se grabarán las nuevas emisoras por encima de las previamente programadas. El aparato sólo grabará emisoras que no estén todavía grabadas en la memoria.

1. Pulse **ALBUM/PRESET** **+** / **–** para seleccionar el número desde el que se desea comenzar la programación.

   Nota:
   – Si no efectúa una preselección numérica, comenzará por el (1) y el resto de las presintonías se grabarán sobre las anteriormente almacenadas.
2. Pulse **PROG** durante más de dos segundos para activar la programación.
   ➜ El visualizador muestra AUTO y las emisoras se almacenan de acuerdo a la intensidad de recepción de las ondas. Seguidamente se visualiza la última presintonía almacenada automáticamente.

Programación manual

1. Sintonice con la emisora que desee (vea "Sintonización de emisoras de radio").
2. Pulse **PROG** para activar la programación.
   ➜ **PROG** parpadea en el visualizador.
3. Pulse **ALBUM/PRESET** **+** / **–** para asignar a la emisora un número del 1 al 40.
4. Vuelva a pulsar **PROG** para confirmar el ajuste.
   ➜ Desaparece **PROG** y aparece el número de presintonía y la frecuencia de la emisora.
5. Repita los cuatro puntos mencionados para almacenar otras emisoras.

- Las presintonías se pueden borrar, simplemente almacenando otras en su lugar.

Sintonización de una presintonía

- Pulse **ALBUM/PRESET** **+** / **–** hasta seleccionar en pantalla el número de presintonía deseado.

Escucha de una fuente externa

Puede escuchar el sonido del dispositivo externo conectado a través de los altavoces de su sistema.

1. Seleccione la fuente **AUX** source.
2. Utilice un cable de entrada de línea (no incluido) para conectar la toma AUX de MCM204 (3,5 mm, en el panel posterior) a una toma AUDIO OUT o de auriculares de un equipo externo (como un reproductor de CD, o VCR).

Mantenimiento

Limpieza del mueble

- Utilice un año ligeramente humedecido con una solución de detergente suave. No utilice una solución que contenga alcohol, amoniaco o sustancias abrasivas.

Limpieza de los discos

- Cuando un disco esté sucio, límpielo con un paño. Pase el paño desde el centro hasta el borde del disco. No pase el paño en movimientos circulares.
- No utilice disolventes como bencina, diluyentes, productos de limpieza comerciales o vaporizador antiestático destinado a discos analógicos.

Limpieza de la lente del disco

- Después de uso prolongado, puede acumularse suciedad o polvo en la lente del disco. Para asegurar una buena calidad de reproducción, limpie la lente del disco con Philips CD Lens Cleaner (limpiador de lente de CD Phillips) o cualquier producto de limpieza comercial. Siga las instrucciones suministradas con el producto de limpieza.

Reloj/Temporizador

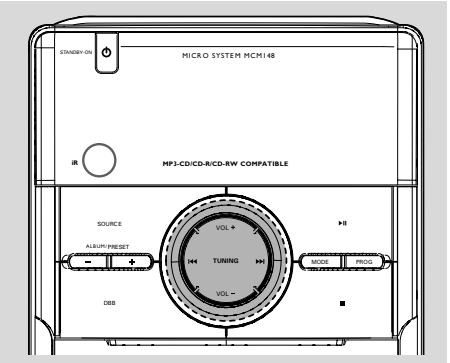

Ajuste del reloj

1. En modo de espera, mantenga pulsado **CLOCK/DISPLAY** en el equipo durante 2 segundos.
2. Pulse **PROG.** para seleccionar el modo de visualización de 12 ó 24 horas.
3. Pulse **CLOCK/DISPLAY** para confirmar.
   ➜ Los dígitos del reloj para las horas parpadean.
4. Pulse **TUNING** ⏮ ⏭ (⏪ / ⏩ en el control remoto) para ajustar las horas.
5. Vuelva a pulsar **CLOCK/DISPLAY**.
   ➜ Los dígitos del reloj para los minutos parpadean.
6. Pulse **TUNING** ⏮ ⏭ (⏪ / ⏩ en el control remoto) para ajustar los minutos.
7. Pulse **CLOCK/DISPLAY** para confirmar la hora.

Nota:
– La luz de fondo para la visualización del reloj está apagada en el modo de espera.

Ajuste del temporizador

- El equipo se puede utilizar como reloj despertador, mediante el cual se conecta el modo CD, TUNER (Sintonizador) o USB a la hora establecida. Se debe ajustar la hora del reloj antes de utilizar el temporizador.

1. Durante el modo de espera, mantenga pulsado **TIMER** en el control remoto durante unos 2 segundos.
2. Pulse **SOURCE** (o **DISC/TUN** en el control remoto) para seleccionar fuentes de sonido.
3. Pulse **TIMER** para confirmar.
   ➜ Los dígitos del reloj para la hora parpadean.
4. Pulse **TUNING** ⏮ ⏭ (⏪ / ⏩ en el control remoto) para ajustar las horas.
5. Vuelva a pulsar **TIMER**.
   ➜ Los dígitos del reloj para los minutos parpadean.
6. Pulse **TUNING** ⏮ ⏭ (⏪ / ⏩ en el control remoto) para ajustar los minutos.
7. Pulse **TIMER** para confirmar la hora.
   ➜ El temporizador está ahora ajustado y activado.

Consejos prácticos:
– Si se selecciona la fuente CD y no hay ningún disco en la bandeja del CD o el disco tiene un error, automáticamente se seleccionará TUNER.

Activación y desactivación de TIMER (temporizador)

- En la posición de espera (standby), pulse **TIMER ON/OFF** una vez.
  ➜ Si está activado el visualizador muestra ⏲ y si está desactivado desaparece.

Activación y desactivación de la función SLEEP

El temporizador Sleep hace que la unidad se apague por si misma después de un tiempo preseleccionado.

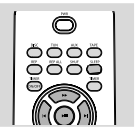

- Pulse **SLEEP** en el mando a distancia una o más veces.
  ➜ El visualizador muestra zZ y una de las opciones de la hora de acostarse: 60, 45, 30, 15, 0, 60... según el tiempo seleccionado.
- Para desactivarlo, pulse **SLEEP** una o varias veces en el control remoto hasta que aparezca " 0", o bien pulse **STANDBY ON** ⏻ en el equipo (o **POWER** en el control remoto).
  ➜ zZ pasa por el visualizador.

AMPLIFICADOR

Potencia de salida ..... 2 x 2W RMS
Relación señal ruido ..... ≥ 60 dBA (IEC)
Respuesta de frecuencia ..... 125 – 16000 Hz
Impedancia, altavoces 8Ω

REPRODUCTOR DE CD

Gama de frecuencia ..... 125 – 16000 Hz
Relación señal ruido ..... 65 dBA

SINTONIZADOR

Banda de FM ..... 87.5 – 108 MHz
Banda de MW ..... 530 – 1700 kHz
Sensibilidad
– FM 26 dB sensibilidad ..... 20 µV
– MW 26 dB sensibilidad ..... 5 mV/m
Distorsión armónica total ..... ≤ 5%

ALTAVOCES

Sistema de reflexión de graves
Dimensiones (l x a x p) .. 134 x 230 x 152 (mm)

GENERAL

Alimentación C.A ..... 110 – 127 / 220 – 240 V
..... 50/60 Hz, switchable
Dimensiones (l x a x p) ... 148 x 233 x 216(mm)
Peso (con/ sin altavoces) .....
..... aproximadam 3.65 / 1.53 kg
Consumición de energín
Activo ..... 15 W
Espera ..... < 4 W

Las especificaciones y el aspecto externo están sujetos a cambios sin notificación previa.

Resolución de problemas

Español

ADVERTENCIA
¡No abra el sistema ya que hay el riesgo de recibir una sacudida eléctrica! El usuario no debe intentar reparar el sistema bajo ninguna circunstancia, ya que esto anularía la garantía. No abra el sistema ya que existe el riesgo de recibir una sacudida eléctrica.

Si ocurre una avería, en primer lugar compruebe los puntos detallados a continuación antes de llevar el sistema a que se repare. Si no es posible solucionar un problema siguiendo estos consejos, consulte al distribuidor o centro de servicio.

Problema	Solución
Aparece "NO DISC" (no hay disco).	✔ Coloque el disco. ✔ Compruebe si el disco está colocado al revés. ✔ Espere a que la condensación de humedad en la lente haya desaparecido. ✔ Cambie o limpie el disco, consulte "Mantenimiento". ✔ Utilice un CD-RW finalizado o un disco de formato MP3-CD correcto.
Mala recepción de radio.	✔ Las señal es demasiado débil, ajuste la antena o conecte una antena externa para obtener una recepción mejor. ✔ Aumente la distancia al televisor o VCR.
No se puede realizar la grabación o la reproducción.	✔ Limpiar las piezas de la platina, consulte "Mantenimiento". ✔ Utilizar solamente cinta NORMAL (IEC I). ✔ Aplicar un trozo de cinta adhesiva sobre el espacio ocupado previamente por la lengüeta arrancada.
La puerta de la platina no puede abrirse.	✔ Desenchufar y volver a enchufar el cable de CA y volver a activar el sistema.
No reacciona cuando se pulsa cualquier botón.	✔ Desenchufar y volver a enchufar el cable de CA y volver a activar el sistema.
No hay sonido o el sonido es malo.	✔ Ajustar el volumen. ✔ Desconectar los auriculares. ✔ Comprobar que los altavoces estén conectados correctamente. ✔ Comprobar que el cable rayado esté sujeto. ✔ Asegúrese de que el CD MP3 sea grabado con una velocidad en bits de 32 a 256 kbps con frecuencias de muestreo de 48 kHz, 44.1 kHz o 32 kHz.
Sonido del canal izquierdo sale del canal derecho y viceversa.	✔ Comprobar las conexiones y la ubicación de los altavoces.

Problema	Solución
El control remoto no funciona correctamente.	✔ Seleccionar la fuente (por ejemplo CD, TUNER) antes de pulsar el botón de función (▶ , ⏮, ⏭). ✔ Reducir la distancia al sistema. ✔ Colocar las pilas con sus polos (signos +/–) de la forma indicada. ✔ Cambiar las pilas. ✔ Apuntar en la dirección del sensor del sistema.
El temporizador no funciona.	✔ Ajustar el reloj correctamente. ✔ Pulse TIMER para activar el temporizador. ✔ Si se está realizando una grabación o doblaje de cintas, deténgalo.
El ajuste de reloj/temporizador ha sido borrado.	✔ Ocurrió un corte de corriente o se desconectó el cable de alimentación. Volver a ajustar el reloj/temporizador.