Register your product and get support at

www.philips.com/welcome

CED370

EN	User manual	3
ES	Manual del usuario	41
PT-BR	Manual do Usuário	87
ZH-TW	使用手冊	131
ZH-CN	用户手册	169

PHILIPS

Sumário

1 Importante 88
Segurança 88
Aviso 88

2 Sistema de áudio para carro 90
Introdução 90
Conteúdo da caixa 91
Visão geral da unidade principal 92
Visão geral do controle remoto 93

3 Primeiros passos 95
Instala a unidade 95
Instalar a bateria do controle remoto 102
Ligar 102
Selecionar o idioma de exibição 102
Ajustar o relógio 103
Usar mapa 104

4 Ouvir rádio 104
Sintonizar uma estação de rádio 104
Sintonizar uma estação pré-sintonizada 108

5 Reproduzir 109
Inserir discos 109
Inserir um dispositivo USB 110
Inserir o cartão SDHC 110
Reproduzir/Pausar 111
Pesquisar uma pasta 111
Pesquisar em uma faixa 111
Pesquisa direta 111
Repetir 112
Reproduzir aleatoriamente 112
Selecionar idioma de áudio 112
Selecionar um idioma de legenda 112
Alterar o ângulo de exibição 112
Girar imagens 113
Zoom 113
Selecionar a duração da apresentação de slides 113

6 Usar dispositivo Bluetooth 114
Emparelhar dispositivos habilitados para Bluetooth 114
Fazer uma chamada 114
Atender a uma chamada 115
Alternar a ligação para o celular 115
Ouvir músicas de um dispositivo Bluetooth 115
Ajustar as definições do Bluetooth 116

7 Ajustar o som 116
Ajustar volume 116
Mudo 116
Selecionar o equalizador predefinido 116
Ajustar atenuante/balanço 117
Ajustar o Reforço dinâmico de graves (DBB) 117

8 Ajustar configurações 118
Ajustar configurações gerais de sistema 118
Ajuste das configurações do som 119
Ajustar as configurações de vídeo 119
Ajustar as definições do Bluetooth 120
Ajustar as configurações de idioma 121
Ajustar a classificação do DVD 121

9 Outros 122
Ouvir outros dispositivos 122
Restabelecer 123
Remover o equipamento 123
Substituir os fusíveis 123

10 Informações do produto 124

11 Solução de problemas 126
Sobre dispositivos Bluetooth 126

12 Glossário 127

1 Importante

Segurança

- Leia e compreenda todas as instruções antes de usar o equipamento. Caso ocorram danos causados pelo não-cumprimento destas instruções, a garantia não será aplicável.
- O uso de controles ou ajustes ou o desempenho de procedimentos diferentes dos contidos neste documento podem resultar em exposição perigosa à radiação ou outras operações inseguras.
- Este aparelho foi projetado somente para operação em aterramento negativo (terra) de 12 V DC.
- Para reduzir os riscos de acidentes de trânsito, não assista a vídeos enquanto dirige.
- Para uma direção segura, ajuste o volume a um nível seguro e confortável.
- Fusíveis inadequados podem provocar danos ou incêndio. Quando precisar trocar o fusível, consulte um profissional.
- Use somente o equipamento de montagem fornecido para uma instalação segura e confiável.
- Para evitar curto-circuito, não exponha o equipamento, o controle remoto ou as pilhas do controle à chuva ou água.
- Nunca insira objetos nas aberturas de ventilação ou em outras aberturas do equipamento.
- Nunca coloque objetos além de discos na bandeja/abertura para disco.
- Radiação laser visível e invisível quando aberto. Evite a exposição a feixes de luz.
- Risco de danos à tela! Nunca toque, empurre, esfregue ou bata na tela com nenhum objeto.
- Não use solventes como benzina, diluentes, produtos de limpeza disponíveis no mercado nem sprays antiestáticos destinados a discos.
- Limpe o equipamento com um pano úmido e macio. Nunca use substâncias como álcool, produtos químicos ou produtos de limpeza doméstica no equipamento.

Aviso

Be responsible
Respect copyrights

A criação de cópias não autorizadas de materiais protegidos contra cópia, incluindo programas de computador, arquivos, transmissões e gravações sonoras, pode representar uma violação a direitos autorais e constitui um crime. Este equipamento não deve ser usado para tais propósitos.
Este aparelho contém tecnologia de proteção contra cópia, que está protegida por patentes americanas e por outros direitos de propriedade intelectual da Rovi Corporation. A engenharia reversa e a desmontagem são proibidas.
Produto oficial DivX® Certified. Reproduz todas as versões de vídeo DivX® (incluindo DivX® 6) com reprodução padrão de arquivos de mídia DivX®.

SOBRE VÍDEO DIVX: DivX® é um formato de vídeo digital criado pela DivX, Inc. Este produto é um dispositivo oficial DivX Certified, capaz de reproduzir vídeos DivX. Visite www.divx.com para obter mais informações e ferramentas de software para converter arquivos em vídeo DivX.
SOBRE DIVX VIDEO-ON-DEMAND: este dispositivo DivX Certified® deve ser registrado para reproduzir conteúdo DivX Video-on-Demand (VOD). Para gerar o código de registro, localize a seção DivX VOD no menu de configuração do dispositivo.

Acesse vod.divx.com com este código para fazer o registro e obter mais informações sobre DivX VOD.
DivX®, DivX Certified® e os logotipos associados são marcas comerciais registradas da DivX, Inc. e são usados sob licença.
DivX Certified® para reprodução de vídeo DivX®, incluindo conteúdo premium

Fabricado sob licença da Dolby Laboratories. "Dolby" e o símbolo de "D Duplo" são marcas comerciais da Dolby Laboratories. Outras marcas e nomes comerciais são propriedade dos respectivos proprietários.

Este aparelho inclui este rótulo:

CLASS 1
LASER PRODUCT

Este produto está em conformidade com os requisitos da Comunidade Européia para interferência de radiofreqüência.
Qualquer alteração ou modificação feita neste dispositivo sem a aprovação expressa da Philips Consumer Lifestyle poderá anular a autoridade do usuário para operar o equipamento.

Informações ambientais
Todas as embalagens desnecessárias foram eliminadas. Procuramos facilitar a separação do material da embalagem em três categorias: papelão (caixa), espuma de poliestireno (proteção) e polietileno (sacos, folhas protetoras de espuma).

O seu sistema consiste em materiais que poderão ser reciclados e reutilizados se forem desmontados por uma empresa especializada. Observe a legislação local referente ao descarte de material de embalagem, baterias descarregadas e equipamentos antigos.

Reciclagem

Seu produto foi projetado e fabricado com materiais e componentes de alta qualidade, que podem ser reciclados e reutilizados.
Sempre que observar o símbolo de proibição com uma lixeira colado a um produto, significa que o produto está protegido pela Diretiva Européia 2002/96/EC:

Nunca descarte o seu produto junto com outros tipos de lixos domésticos. Procure informar-se a respeito das regras locais de coleta seletiva de produtos elétricos e eletrônicos. O descarte correto do seu antigo produto ajuda a prevenir conseqüências potencialmente negativas para o meio ambiente e para a saúde humana.
Seu produto contém baterias cobertas pela Diretiva Européia 2006/66/EC, as quais não podem ser descartadas juntamente ao lixo doméstico cotidiano.
Procure informar-se a respeito das regras locais de coleta seletiva de baterias.
O descarte correto de baterias ajuda a prevenir conseqüências potencialmente negativas para o meio ambiente e para a saúde humana.
2010 © Koninklijke Philips Electronics N.V.
Todos os direitos reservados.

As especificações estão sujeitas a alterações sem aviso prévio. As marcas comerciais pertencem à Koninklijke Philips Electronics N.V. ou de seus respectivos proprietários. A Philips se reserva o direito de alterar produtos a qualquer momento sem a obrigação de ajustar estoques anteriores.

Evite o uso prolongado do aparelho com volume superior a 85 decibéis, pois isto poderá prejudicar a sua audição.

Recomendamos ajustar o volume a partir de um nível baixo até poder ouví-lo confortavelmente e sem distorções.
A tabela abaixo lista alguns exemplos de situações e respectivos níveis de pressão sonora em decibéis.

Nível de Decibéis	Exemplos
30	Biblioteca silenciosa, sussurros leves
40	Sala de estar, refrigerador, quarto longe do trânsito
50	Trânsito leve, conversação normal, escritório silencioso
60	Ar condicionado a uma distância de 6 m, máquina de costura
70	Aspirador de pó, secador de cabelo, restaurante ruidoso
80	Tráfego médio de cidade, coletor de lixo, alarme de despertador a uma distância de 60 cm
OS RUÍDOS ABAIXO PODEM SER PERIGOSOS EM CASO DE EXPOSIÇÃO CONSTANTE	
90	Metrô, motocicleta, tráfego de caminhão, cortador de grama
100	Caminhão de lixo, serra elétrica, furadeira pneumática
120	Show de banda de rock em frente às caixas acústicas, trovão
140	Tiro de arma de fogo, avião a jato
180	Lançamento de foguete

Informação cedida pela Deafness Research Foundation, por cortesia

2 Sistema de áudio para carro

Parabéns pela aquisição e seja bem-vindo à Philips! Para aproveitar todos os benefícios oferecidos pelo suporte da Philips, registre seu produto no site www.philips.com/welcome.

Introdução

Com o Car Entertainment System, você e os passageiros podem se divertir com:

- Áudio/vídeo/imagens JPEG de
  - DVD, VCD ou CD
  - Dispositivos USB
  - Cartões SD/SDHC/MMC
  - Dispositivos externos
- Rádio FM ou AM (MW)
- Áudio de dispositivos habilitados para Bluetooth

Você também pode fazer/receber chamadas telefônicas usando dispositivos habilitados para Bluetooth.

Conteúdo da caixa

Verifique e identifique o conteúdo da embalagem:

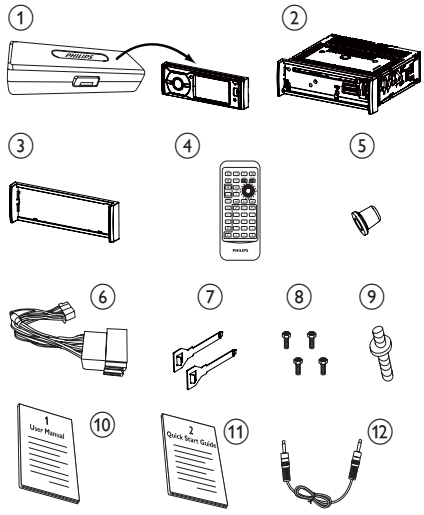

1. Estojo do painel frontal (com o painel frontal)
2. Unidade principal
3. Moldura
4. Controle remoto
5. Suporte de borracha
6. Conector padrão
7. 2 chaves de remoção
8. 4 parafusos M5x8 mm
9. Nenhum parafuso padrão (1)
10. Manual do usuário
11. Guia para início rápido
12. Cabo MP3 Link

Visão geral da unidade principal

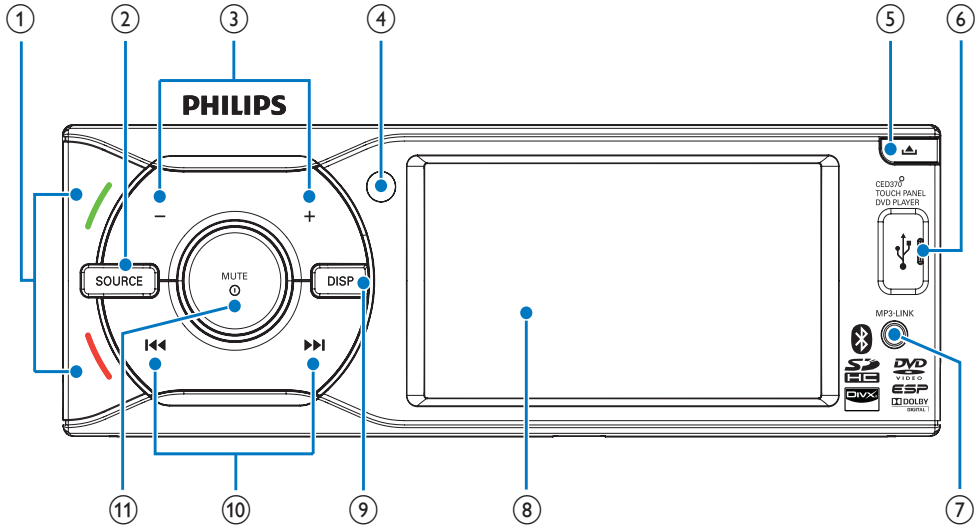

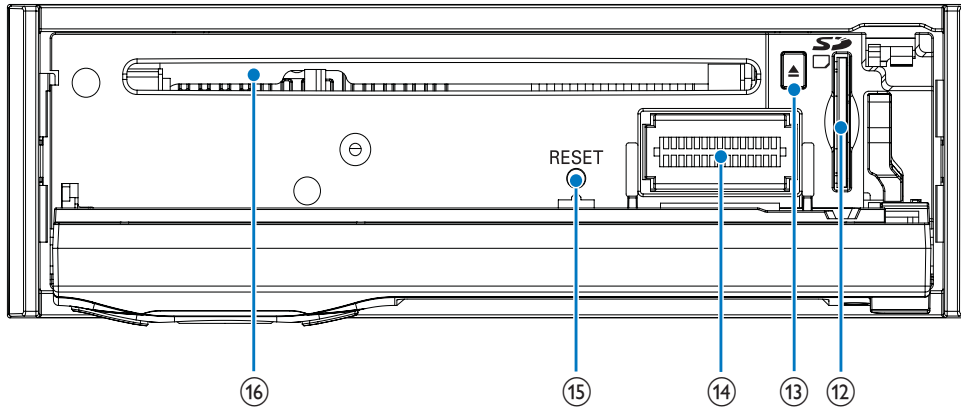

① LED (verde/vermelho)
- Atende o telefone (verde).
- Disca um número (verde).
- Encerra uma chamada (vermelho).

② SOURCE
- Seleciona fonte de áudio/vídeo.

③ +/-
- Aumenta/diminui o volume.

④ Sensor de controle remoto

⑤ ⏏
- Destrava o painel

⑥ ⭠
- Entrada USB

⑦ MP3 LINK
- Entrada para dispositivo externo

⑧ Painel sensível ao toque

⑨ DISP
- Retorna ao modo de iluminação.
- Durante a produção de vídeo, mantenha pressionado para ajustar o contraste da exibição.

⑩ ⏮/⏭
- Sintonize uma estação de rádio.
- Pula faixas.
- Avança/retrocede rapidamente a reprodução.

⑪ ⏻/MUTE/OK
- Liga ou desliga o aparelho.
- Ativa ou desativa a função mudo.
- Confirma a seleção.

⑫ Slot para cartão SD/SDHC/MMC

⑬ ⏏
- Ejeta o disco.

⑭ Conexão de energia do painel

⑮ RESET
- Reinicializa o aparelho quando ele trava.

⑯ Slot para disco

Visão geral do controle remoto

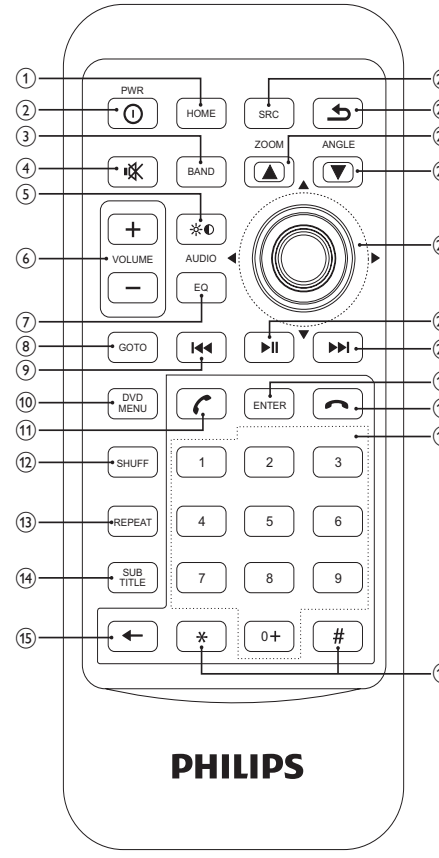

① HOME
- Acessa o menu principal.

② ⏻ PWR
- Liga ou desliga o aparelho.

③ BAND
- Seleciona a freqüência de rádio.
- Seleciona o formato de entrada de vídeo no modo DVD.

④ 🔇
- Silencia ou ativa o áudio.

⑤ ☼◑
- Ajusta o brilho/contraste da tela.

⑥ VOLUME +/-
- Ajusta o volume.

⑦ EQ/AUDIO
- Seleciona os ajustes do equalizador (EQ).
- Acessa o menu de ajuste de áudio.

⑧ GOTO
- Selecione uma faixa/capítulo.

⑨ |◀◀
- Sintoniza uma estação de rádio.
- Pula para a faixa/capítulo anterior.
- Faz uma busca para trás.

⑩ DVD MENU
- Acessa o menu do DVD

⑪ (verde)
- Atende o telefone.
- Disca um número.

⑫ SHUFF
- Ativa ou desativa a reprodução aleatória.

⑬ REPEAT
- Seleciona o modo de repetição da reprodução.

⑭ SUB/TITLE
- Seleciona o idioma das legendas do DVD ou DivX.
- Acessa o menu de capítulos do DivX ou do DVD.

⑮ ←
- Exclui números fornecidos.

⑯ #*
- # símbolo de chamada.
- * símbolo de chamada.

⑰ Teclado numérico

⑱ (vermelho)
- Encerra uma chamada.

⑲ ENTER
- Confirma a seleção.

⑳ ▶▶|
- Sintoniza uma estação de rádio.
- Pula para a faixa/capítulo seguinte.
- Faz uma busca para a frente.

㉑ ▶II
- Inicia ou pausa a reprodução.

㉒ Botões de navegação
- ▲/▼
  Pula para a estação pré-sintonizada anterior/seguinte.
  Pula para a pasta anterior/seguinte.
  Move o cursor para cima/para baixo.
- ◀/▶
  Move o cursor para a esquerda/direita.

㉓ ▲/ANGLE
- Vira para a página anterior.
- Seleciona um ângulo/versão diferente da cena do DVD.

㉔ ▼/ZOOM
- Vira para a página seguinte.
- Amplia ou reduz a imagem/vídeo.

㉕ ↩
- Retorna ao menu anterior ou sai.

㉖ SRC
- Seleciona uma origem.

3 Primeiros passos

Cuidado

- Use os controles somente conforme as instruções deste manual do usuário.

Siga sempre as instruções contidas neste capítulo, respeitando a seqüência.
Ao entrar em contato com a Philips, você será solicitado a fornecer os números do modelo e de série do equipamento, localizados na parte inferior do equipamento. Escreva os números aqui:
Nº do modelo _____
Nº de série _____

Instala a unidade

Estas instruções se destinam a uma instalação típica. No entanto, se o carro tiver outras especificações, faça os ajustes correspondentes. Se você tiver dúvidas sobre kits de instalação, consulte o revendedor do seu sistema de áudio para carros Philips.

Cuidado

- Este aparelho foi projetado somente para operação em aterramento negativo (terra) de 12 V DC.
- Sempre instale este aparelho no painel do carro. A instalação em outros locais pode ser perigosa, pois a parte traseira do equipamento sofre aquecimento durante o uso.
- Para evitar curto-circuito: antes de conectar, verifique se a ignição está desligada.
- Certifique-se de conectar os fios de alimentação amarelo e vermelho depois que todos os outros estiverem conectados.
- Verifique se todos os fios expostos estão isolados com fita isolante.
- Verifique se os fios não estão presos sob parafusos ou a partes móveis (por exemplo, o trilho dos assentos).
- Certifique-se de que todos os fios de aterramento (terra) estejam direcionados para um ponto de aterramento (terra) comum.
- Use somente o equipamento de montagem fornecido para uma instalação segura e confiável.
- Fusíveis inadequados podem provocar danos ou incêndio. Quando precisar trocar o fusível, consulte um profissional.

Nota sobre o fio de alimentação (amarelo)

- Ao conectar outros dispositivos ao equipamento, certifique-se de que a classificação do circuito do carro seja superior ao valor total dos fusíveis de todos os dispositivos conectados.

Notas sobre a conexão dos alto-falantes

- Nunca conecte os fios dos alto-falantes à lataria ou ao chassi do carro.
- Nunca conecte os fios listrados dos alto-falantes uns aos outros.

Visão geral das peças

Estas são as peças fornecidas necessárias para conectar e instalar o aparelho.

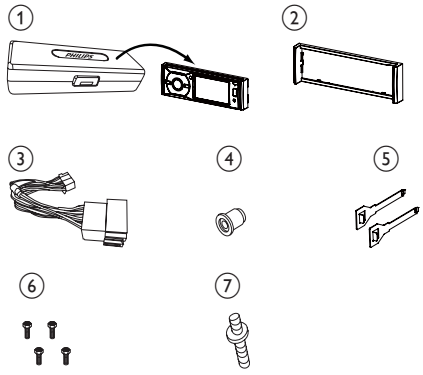

1. Estojo de transporte com o painel frontal
2. Moldura
3. Conector padrão
4. Suporte de borracha
5. 2 chaves de remoção
6. 4 parafusos M5x8 mm
7. Nenhum parafuso padrão (1)

Conectar os fios: conectores ISO

Cuidado

- Verifique se todos os fios expostos estão isolados com fita isolante.

1 Retire os conectores ISO do painel do carro e conecte-os à extremidade maior do conector padrão fornecido.

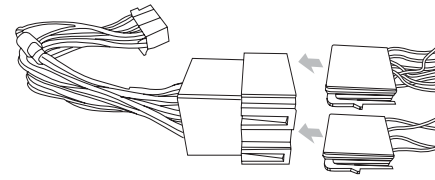

2 Conecte a outra extremidade do conector padrão fornecido ao aparelho.

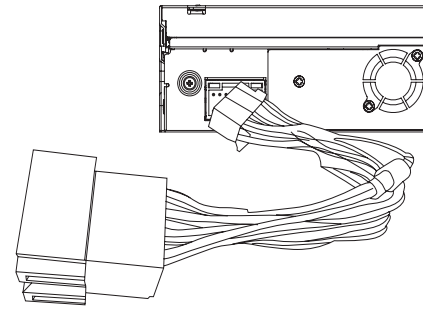

- Se for necessário, conecte os seguintes itens:

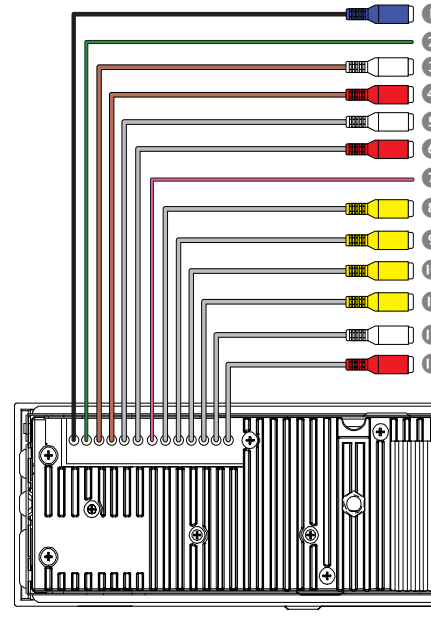

	Conector	Conexão com
1	Cabo azul	Saída do subwoofer
2	Fio verde/ branco	Conector do freio de estacionamento (consulte 'Conectar o fio do freio de mão' na página 16) (consulte 'Conectar fio do freio de estacionamento')
3	Cabo branco	Saída Line Out frontal esquerda
4	Cabo vermelho	Saída Line Out frontal direita
5	Cabo branco	Saída Line Out traseira esquerda
6	Cabo vermelho	Saída Line Out traseira direita
7	Fio rosa	Câmera
8	Cabo amarelo	Entrada de câmera
9	Cabo amarelo	Entrada de vídeo
10	Cabo amarelo	Saída de vídeo 2
11	Cabo amarelo	Saída de vídeo 1
12	Cabo branco	Entrada de áudio esquerda
13	Cabo vermelho	Entrada de áudio direita

Conectar os fios: sem conectores ISO

Cuidado

- Verifique se todos os fios expostos estão isolados com fita isolante.

1 Retire a extremidade maior do conector padrão fornecido.

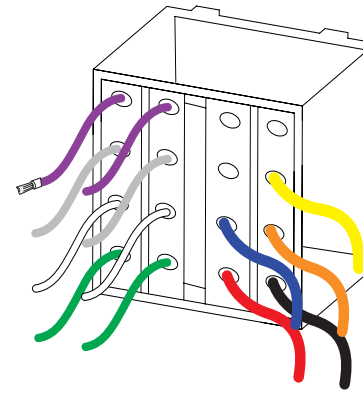

2 Verifique cuidadosamente a fiação do carro e conecte-a ao conector padrão fornecido.

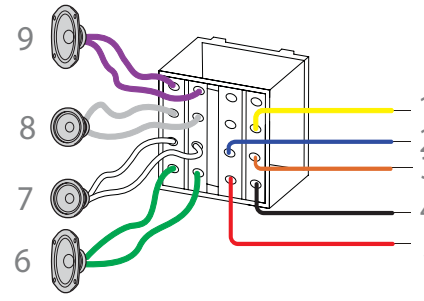

	Conector	Conexão com
1	Fio amarelo	**Bateria do carro de +12 V ativada ininterruptamente**.
2	Fio azul	**Fio de controle da antena elétrica ou fio de alimentação do amplificador de antena** Se não houver antena elétrica ou amplificador de antena, ou se a antena for telescópica, operada manualmente, não será necessário conectar esse fio.
3	Fio laranja	Chave de iluminação

4	Fio preto	**Lataria do carro** Primeiro, conecte o fio preto de aterramento (terra). Em seguida, conecte os fios de alimentação amarelo e vermelho.
5	Fio vermelho	**Terminal de alimentação de +12 V ativado na posição acessório (ACC) da chave de ignição** Se não houver posição acessório, conecte ao terminal da bateria do carro de +12 V que permanece ativada ininterruptamente. Certifique-se de conectar primeiro o fio preto de aterramento (terra) à lataria do carro.
6	Fios verde e verde/ preto	**Alto-falante esquerdo (traseiro)**
7	Fios branco e branco/ preto	**Alto-falante esquerdo (frontal)**
8	Fios cinza e cinza/ preto	**Alto-falante direito (frontal)**
9	Fios roxo e roxo/ preto	**Alto-falante direito (traseiro)**

3 Encaixe o conector padrão fornecido no aparelho.

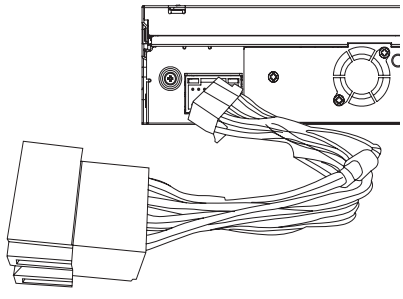

- Se necessário, faça as outras conexões. (Veja a última etapa da seção **Conectar os fios: conectores ISO**)

Conectar a antena de rádio

Se o carro tiver uma antena de rádio integrada, conecte-a à antena do rádio do sistema para melhorar a qualidade de recepção do sinal.

1 Conecte a antena do rádio, atrás do aparelho, à antena de carro.

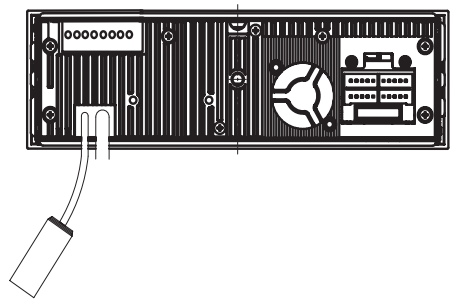

Conecte caixa de navegação

Para receber sinal de satélites, conecte o cabo do GPS, atrás do aparelho, à caixa de navegação.

1 Insira o plugue do cabo do GPS na caixa de navegação.

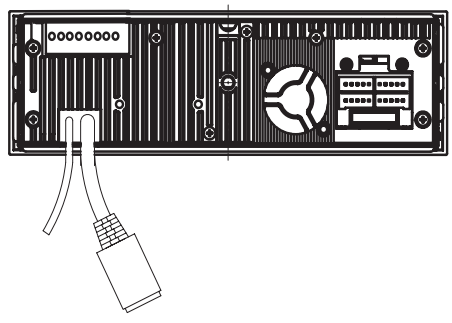

Conectar o fio da marcha ré

1 Consulte a ilustração abaixo para conectar o fio da marcha ré.

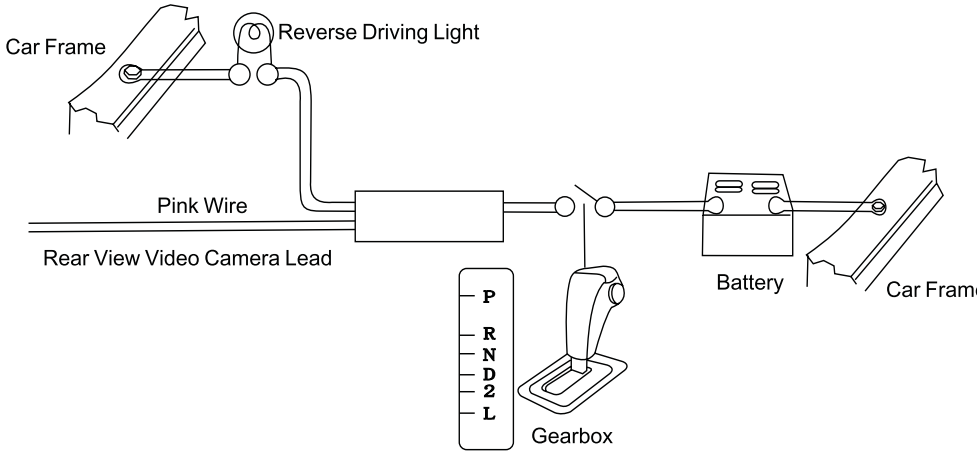

Conectar o fio do freio de mão

1 Consulte a ilustração abaixo para conectar o fio do freio de mão.

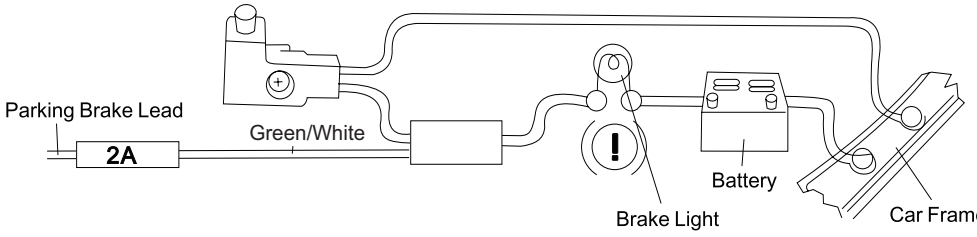

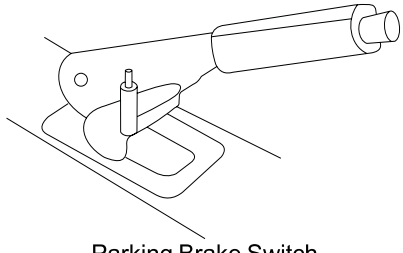

Parking Brake Switch

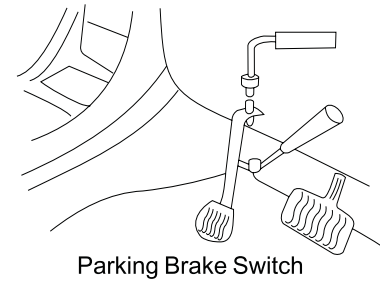

Parking Brake Switch

Instalar no painel

Nota

- Para uma operação apropriada do aparelho de DVD, o aparelho deve ser instalado horizontalmente, em um ângulo de 20 graus. Certifique-se de que o aparelho seja instalado de acordo com essa limitação.

1 Se o carro não tiver uma unidade de controle interna ou computador de bordo, desconecte o terminal negativo da bateria do carro.
   - Se você desconectar a bateria de um carro que tenha uma unidade de controle interna ou computador de bordo, o computador poderá perder a memória.
   - Se a bateria do carro não for desconectada, para evitar curto-circuito, certifique-se de que não haja fios desencapados tocando um no outro.

2 Verifique se a abertura do painel do carro está dentro destas medidas:

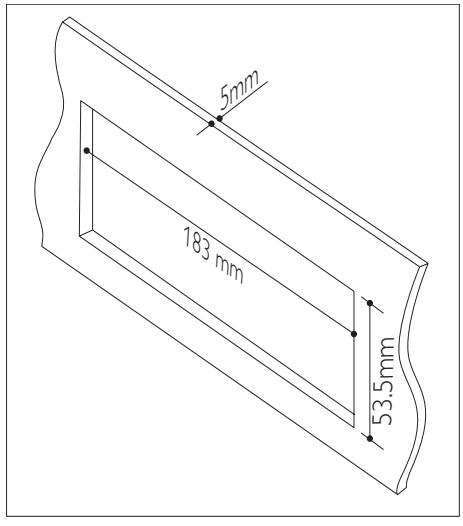

3 Retire os dois parafusos de transporte da parte superior do aparelho.

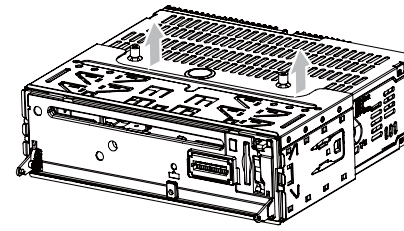

4 Remova o suporte de instalação usando as chaves de remoção.

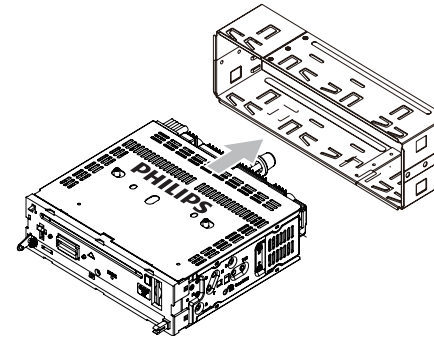

5 Instale o suporte no painel do carro e dobre as abas para fora para fixar o suporte.
   - Se a unidade for fixada pelos parafusos fornecidos, e não pelo suporte, ignore esta etapa.

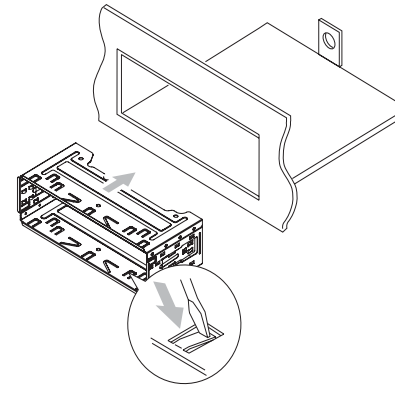

6 Coloque o suporte de borracha sobre a extremidade do parafuso.

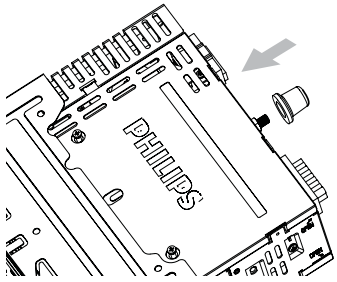

7 Deslize o aparelho pelo painel do carro até ouvir um "clique".

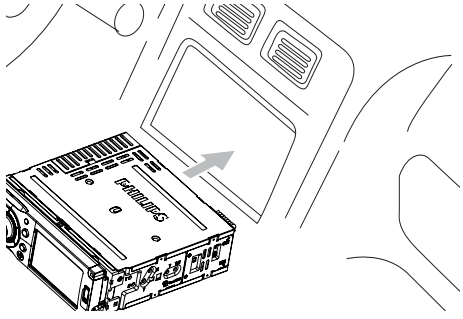

8 Reconecte o terminal negativo da bateria do carro.

Encaixar o painel frontal

1 Encaixe a moldura.

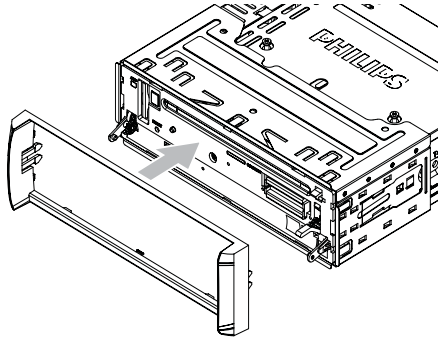

2 Insira o lado esquerdo do painel no aparelho até fixá-lo corretamente.

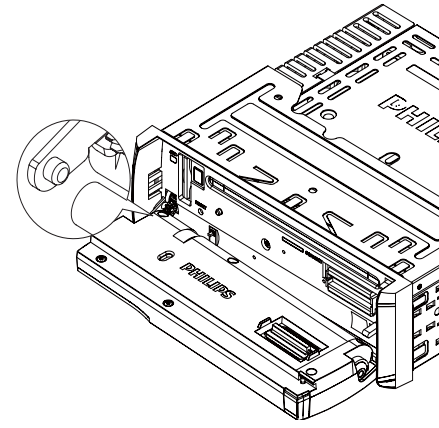

3 Pressione o lado direito do painel para a esquerda e aponte o orifício para o pilar à direita.

4 Solte o painel para fixar o lado direito.

5 Pressione a frente do painel para trás, na direção da unidade principal, até ouvir um clique.

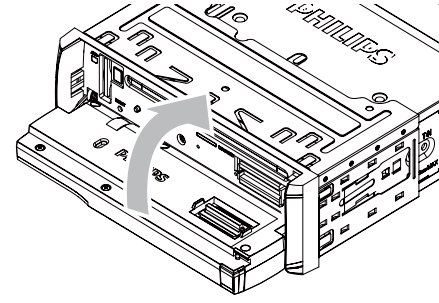

Instalar a bateria do controle remoto

Cuidado

- Risco de explosão! Mantenha a bateria distante do calor, luz do sol ou fogo. Nunca incinere a bateria.
- Risco de diminuição da vida útil da bateria! Nunca misture diferentes marcas ou tipos de bateria.
- Risco de danos ao produto! Quando o controle remoto não for usado por um longo período, remova a bateria.
- Material em perclorato — pode ser necessário tratamento especial. Consulte www.dtsc.ca.gov/hazardouswaste/perchlorate.

Antes da primeira utilização:

1 Remova a aba protetora para ativar a bateria do controle remoto.

Para substituir a bateria do controle remoto:

1 Abra o compartimento da bateria.

2 Insira uma bateria CR2025 com a polaridade correta (+/-), conforme indicado.

3 Feche o compartimento da bateria.

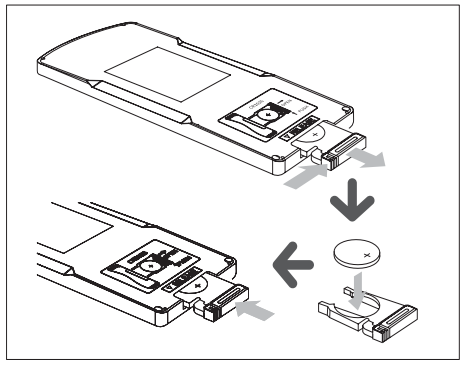

Ligar

Cuidado

- Risco de acidentes de trânsito! Nunca assista a vídeos nem faça ajustes enquanto dirige.

1 Pressione ⏻ para ligar o aparelho.
↳ A tela a seguir é exibida.

↳ Os idiomas OSD (exibição na tela) disponíveis são exibidos.

2 Toque em um idioma para selecioná-lo.
↳ O idioma OSD é imediatamente alterado para o idioma selecionado.

- Para desligar o aparelho, pressione e segure o botão ⏻ por mais de 2 segundos.

Selecionar o idioma de exibição

O idioma padrão de exibição na tela é o inglês. Você pode alterar o idioma de exibição na tela a qualquer hora.

1 Toque em ⌂ no painel sensível ao toque para exibir o menu principal.

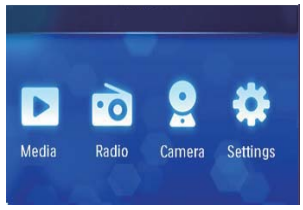

2 Toque em **[Definição]** para exibir o menu de configurações.

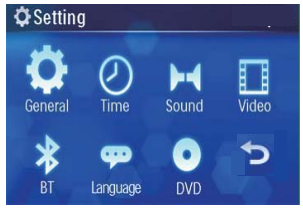

3 Toque em **[Idioma]**.
↳ A tela a seguir é exibida.

4 Toque em **[OSD Language]**.
↳ Idiomas disponíveis.

5 Toque em ▼ para navegar por todos os idiomas disponíveis.

6 Toque e selecione o idioma preferido.
↳ O idioma da tela é alterado para o idioma selecionado.

Ajustar o relógio

1 Toque em ⌂ para exibir o menu principal.

2 Toque em **[Definição]** para exibir o menu de configurações.

3 Toque em **[Hora]**.
↳ O menu de ajuste da hora é exibido.

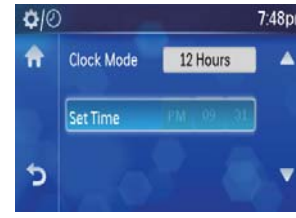

4 Toque em **[Modo relógio]** para percorrer as opções de modo de relógio:
- **[12 horas]**
- **[24 horas]**

5 Toque em **[Def. hora]**.
↳ O menu de ajuste do relógio é exibido.

6 Toque ▼/▲ para alterar cada ajuste.

7 Toque em ⌂ para sair do menu de configurações.

Usar mapa

Nota

- Você talvez precise atualizar o mapa (vendido separadamente) antes de usá-lo.

1 Toque em ⌂ para exibir o menu inicial.

2 Toque em **[Navegação]**.
↳ O menu de navegação é exibido em alguns segundos.

3 Consulte o manual do mapa para operar a ferramenta de navegação.

4 Ouvir rádio

Sintonizar uma estação de rádio

1 Toque em ⌂ para exibir o menu principal.

2 Toque em **[Rádio]**.
↳ O menu de rádio é exibido.

3 Toque em **[FM]** repetidamente no canto inferior direito para percorrer as opções de freqüência.
- Opções de freqüência FM: **[FM1], [FM2], [FM3]**
- Opções de freqüência AM: **[AM1], [AM2]**

4 Toque em ◀/▶ para sintonizar manualmente uma estação de rádio.

- Para sintonizar uma estação de rádio automaticamente, toque e segure ◀/▶ por mais de 1 segundo.

Selecionar transmissão estéreo/mono

Estações com sinal fraco: para melhorar a recepção, altere para o som mono.

1 No menu de rádio, toque em ☰.
↳ O menu de opções de rádio é exibido.

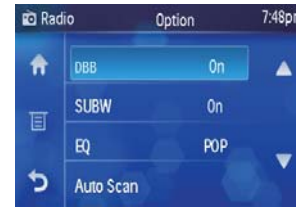

2 Toque em ▼ para navegar para a segunda página do menu de opções.

3 Toque em **[Mono/ST]** várias vezes para percorrer as opções.
- **[ST]**: transmissão estéreo.
- **[Mono]**: transmissão mono.

4 Toque em ⮌ para sair do menu.

Selecionar a sensibilidade do sintonizador

Antes de iniciar a pesquisa de estações de rádio, você pode selecionar a sensibilidade do sintonizador.

1 No menu de rádio, toque em ☰.
↳ O menu de opções de rádio é exibido.

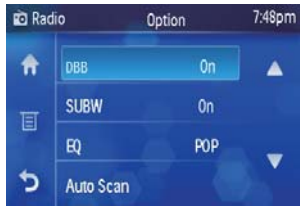

2 Toque em ▼ para navegar para a segunda página do menu de opções.

3 Toque em **[Local/Distance]** várias vezes para percorrer as opções.
- **[Local]**: somente estações com sinal forte podem ser transmitidas.
- **[Distância]**: estações com sinal forte e fraco podem ser transmitidas.

4 Pressione ⮌ para sair do menu.

Selecionar intervalo do sintonizador AM

Antes de começar a procurar estações de rádio AM, você pode selecionar o intervalo (em hertz) na procura por rádios AM.

1 No menu de rádio, toque em ☰.
↳ O menu de opções de rádio é exibido.

2 Toque em ▼ para navegar para a segunda página do menu de opções.

3 Toque em **[Grelha AM]** várias vezes para percorrer as opções.
- **[10 000]**: intervalo de 10 kHz na procura por rádios AM.
- **[9000]**: intervalo de 9 kHz na procura por rádios AM.

4 Pressione ⮌ para sair do menu.

Sintonizar por freqüência

1 Toque em **[FM]** repetidamente no canto inferior direito da tela para selecionar a freqüência.

2 Toque no meio do menu de rádio.
↳ O menu de sintonização manual é exibido.

3 Toque nos números para inserir a freqüência.
- Toque em ← para apagar o último número inserido.
- Toque em ⮌ para retornar ao menu anterior.
- Toque em ↵ para confirmar a freqüência informada.
- A estação de rádio na freqüência é transmitida.

Armazenar estações de rádio na memória

Você pode armazenar até seis estações em cada banda.

Armazenar estações automaticamente

1 Toque em ☰ para acessar o menu de opções de rádio.

2 Toque em **[Auto Scan]**.
↳ A pesquisa automática é iniciada. As seis estações mais fortes da banda selecionada são salvas automaticamente nos canais pré-sintonizados de 1 a 6.

Armazenar estações manualmente

1 Sintonize a estação de rádio preferida.
↳ Se a estação não estiver na lista de estações pré-sintonizadas, será exibido um sinal **+** na linha de base da tela.

2 Toque no sinal **+**.
↳ A lista de estações de rádio pré-sintonizadas é exibida.
↳ Para navegar por todas as estações pré-sintonizadas, toque em ▲/▼.

3 Toque em uma das estações pré-sintonizadas.
↳ A estação é pré-sintonizada.

Reproduzir com RDS

A função RDS (Radio Data System, Sistema de dados de rádio) funciona somente em áreas com estações FM que transmitem sinais de RDS. Se você sintonizar uma estação RDS, o ícone da função RDS e o nome da estação serão exibidos.

Ativar funções AF/TA/REG/CT

Nota

- A função RDS vem desativada por padrão

1 Toque em ☰ para exibir o menu de opções de rádio.

2 Toque em ▼ para navegar para a segunda página do menu de opções.

3 Toque em **[RDS]**.
↳ A função RDS é ligada.
↳ O menu de RDS é exibido.

4 Toque nas opções para ativar/desativar cada função.
- AF (alternate frequency, alternar freqüência): pesquisa automaticamente outra estação caso o sintonizador não obtenha uma boa recepção.
- TA (traffic announcement, informações de trânsito): você recebe automaticamente informações de trânsito independentemente da origem que estiver ouvindo.
- PTY (program type, tipo de programa) : procura estações transmitidas na categoria selecionada. Ajuda você a encontrar certos tipos de programas.
- EON (Enhanced Other Networks): as estações locais são interrompidas para a transmissão de uma estação nacional durante os avisos sobre o tráfego.
- CT (clock time, hora do relógio): sincroniza o relógio do aparelho com o da estação RDS.

Pesquisar uma estação RDS com informações PTY

1 Toque em **[PTY]** no menu RDS.

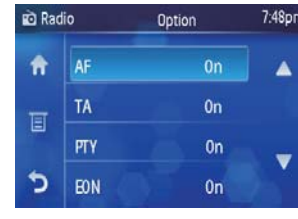

↳ O menu PTY é exibido.

2 Toque em ▲/▼ para navegar por todos os tipos.

3 Selecione um tipo de programa tocando nele.

↳ O aparelho começa a procurar o tipo de estação selecionado.

Tipos de programa RDS

Item	Tipo de programa	Descrição
1	NEWS	Serviços de notícias
2	AFFAIRS	Política e atualidades
3	INFO	Programas de informações especiais
4	SPORT	Esportes
5	EDUCATE	Educação e treinamento avançado
6	DRAMA	Radionovelas e literatura
7	CULTURE	Cultura, religião e sociedade
8	SCIENCE	Ciência
9	VARIED	Programas de entretenimento
10	POP M	Música pop
11	ROCK M	Rock
12	MOR M	Música suave
13	LIGHT M	Música clássica suave
14	CLASSICS	Música clássica
15	OTHER M	Programas de música especiais
16	WEATHER	Tempo
17	FINANCE	Economia
18	CHILDREN	Programas infantis
19	SOCIAL	Atualidades
20	RELIGION	Religião
21	PHONE IN	Programa com participação por telefone
22	TRAVEL	Viagens
23	LEISURE	Lazer
24	JAZZ	Jazz
25	COUNTRY	Música country
26	NATION M	Música nacional
27	OLDIES	Músicas antigas
28	FOLK M	Música folk
29	DOCUMENT	Documentário
30	TES	Teste de alarme
31	ALARM	Alarme

Sintonizar uma estação pré-sintonizada

1 Selecione a freqüência com estações pré-sintonizadas.

2 Toque em ▣ no lado esquerdo da tela.

↳ A lista de estações de rádio pré-sintonizadas é exibida.

3 Toque em ▲/▼ para navegar por todas as estações pré-sintonizadas.

4 Selecione uma estação pré-sintonizada e toque nela.
↳ O aparelho sintoniza a estação selecionada.

5 Reproduzir

Português

Inserir discos

Você pode reproduzir vídeos, áudios ou imagens armazenados nos seguintes discos:

- DVD de vídeo, DVD-R, DVD-RW
- VCD
- CD de áudio, CD-R, CD-RW

1 Pressione ⏏ para abrir o painel frontal.

2 Insira o disco no slot, com o rótulo voltado para cima.
↳ A reprodução é iniciada automaticamente.

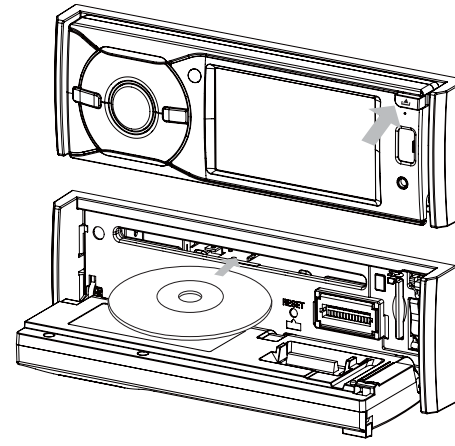

3 Feche o painel frontal.
↳ Após alguns segundos, a tela será ativada.

1 Para remover o disco, pressione o botão ▲.
↳ Quando o disco é ejetado, o aparelho entra automaticamente no modo Rádio.

Dica

- Se o disco estiver travar no compartimento de disco, pressione e segure ▲ até o disco sair.

Nota

- Dependendo de onde o aparelho foi comprado, você pode reproduzir DVDs com os seguintes códigos de região:

Países onde você comprou o aparelho	Código de região do DVD suportado
China	6
Costa Pacífica da Ásia, Taiwan, Coréia	3
América Latina	4
Rússia, Índia	5

Inserir um dispositivo USB

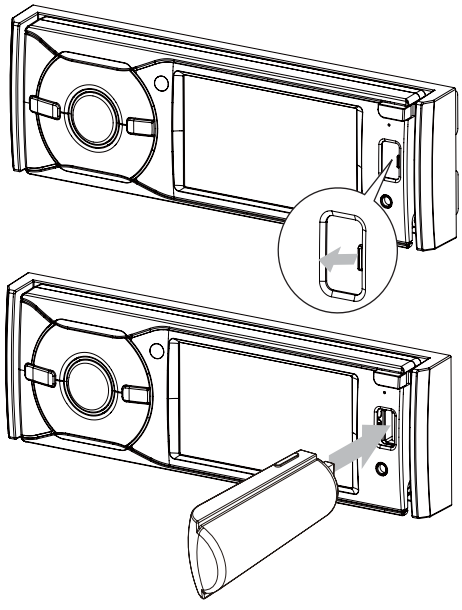

1 Deslize a tampa protetora da entrada USB para a esquerda.

2 Insira o dispositivo USB na entrada USB.
↳ O aparelho inicia automaticamente a reprodução do dispositivo USB.

Remover o dispositivo USB

1 Pressione ⏻ para desligar o aparelho.

2 Remova o dispositivo USB.

Inserir o cartão SDHC

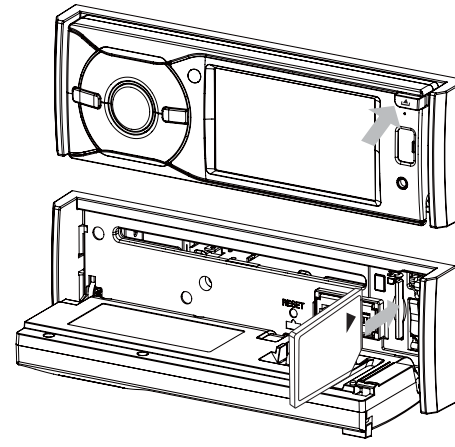

1 Pressione ⏏ para abrir o painel frontal.

2 Insira o cartão SDHC no slot para cartão.
↳ O aparelho inicia automaticamente a reprodução do cartão SDHC.

Retirar o cartão SDHC

1 Pressione ⏻ para desligar o aparelho.

2 Pressione o cartão até ouvir um "clique".
↳ O cartão é desacoplado

3 Retire o cartão SDHC

Reproduzir/Pausar

1 Depois que um disco, dispositivo USB ou cartão SDHC é inserido, a reprodução é automaticamente iniciada.
- Para discos de vídeo, se for exibido um menu: toque em ▲/▼ para navegar pelo menu, em seguida toque em um item para iniciar a reprodução.
- Para cartões USB/SD/discos que contenham MP3s, WMA ou JPEGs: toque em ▲/▼ para navegar pelas faixas/imagens e, em seguida, toque em um item para iniciar a reprodução.

2 Para pausar, toque em ❚❚.
- Para reiniciar a reprodução, toque em ▶.

Pesquisar uma pasta

1 Toque em ⮌ para retornar ao menu da playlist.

2
- **Para arquivos de vídeo**: Toque em 🎞 para exibir todos os arquivos de vídeo disponíveis.
- **Para arquivos de áudio**: Toque em ♫ para exibir todos os arquivos de áudio disponíveis.
- **Para arquivos de imagem**: Toque em 🖼 para exibir todos os arquivos de imagem disponíveis.

3 Selecione um arquivo e toque nele.
↳ A reprodução do arquivo selecionado é iniciada.

- Para pular para a faixa/capítulo anterior/seguinte, toque em ⏮/⏭.

Pesquisar em uma faixa

1 Durante a reprodução, pressione e segure ⏮/⏭ no controle remoto.
↳ Procure com avanço/retrocesso rápido dentro da faixa.

Pesquisa direta

1 Durante a reprodução, toque em ☰ na tela.

↳ O menu de opções é exibido.

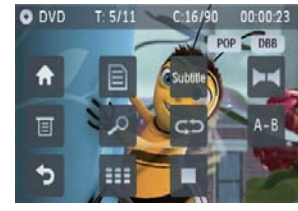

2 Toque em ▦.
↳ A tela de pesquisa direta é exibida.

3 Toque em ⊡ várias vezes para selecionar a pesquisa por capítulo, título ou hora.
- As opções de pesquisa disponíveis dependem do tipo da fonte de mídia.

4 Toque nos números para informar o número do capítulo/faixa ou dígitos de minutos/segundos dentro de uma faixa.
   - Para apagar a entrada anterior, toque ←.
   - Para apagar a entrada inteira, toque em ✖.
5 Toque em **[OK]** na parte inferior da tela.
   ↳ A reprodução é iniciada a partir do ponto especificado.

Repetir

Você pode reproduzir faixas, pastas, todos os arquivos ou uma certa seção dentro de uma faixa repetidamente.

1 Durante a reprodução, toque em ☰ para exibir o menu de opções.

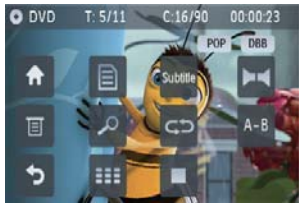

2 Toque em:
   - ⇄ repetidamente para alternar-se entre modos de repetição diferentes.
   - **A-B** para repetir uma certa seção dentro de uma faixa.

Reproduzir aleatoriamente

Você pode reproduzir faixas/arquivos em ordem aleatória.

1 Durante a reprodução, pressione **SHUFF** no controle remoto repetidamente para selecionar diferentes modos de reprodução aleatória.

Selecionar idioma de áudio

Para discos de vídeo que contêm dois ou mais canais de áudio.

1 Durante a reprodução, toque em ☰ para exibir o menu de opções.
2 Toque em ▶◀ para selecionar um canal de áudio.

Selecionar um idioma de legenda

Para discos DVD ou DivX que contêm dois ou mais idiomas de legenda.

1 Durante a reprodução, toque em ☰ para exibir o menu de opções.
2 Toque em **[Legendas]** para selecionar um idioma.
   ↳ O idioma selecionado é exibido.

Dica

- Você também pode pressionar **SUBTITLE** várias vezes no controle remoto para selecionar o idioma de legenda.

Alterar o ângulo de exibição

Alguns DVDs contêm cenas alternativas, como aquelas gravadas de diferentes ângulos de câmera. Para DVDs desse tipo, você pode selecionar as cenas alternativas disponíveis.

1 Durante a reprodução, pressione **ANGLE** no controle remoto repetidamente para selecionar diferentes ângulos de exibição.

Girar imagens

1 Durante a exibição de imagens, toque em ☰ para exibir o menu de opções.

2 Use ↻ para girar a imagem.

Zoom

Você pode ampliar imagens.

1 Durante a reprodução de vídeo ou a exibição de imagens, toque em ☰ para exibir o menu de opções.

2 Toque em 🔍 várias vezes para ampliar/reduzir a exibição da imagem.

3 Toque em ←, →, ↑ ou↓ para deslocar-se pela imagem ampliada.

Selecionar a duração da apresentação de slides

1 Durante a exibição de imagens, toque em ☰ para exibir o menu de opções.

2 Toque em **[Duração]** várias vezes para selecionar:

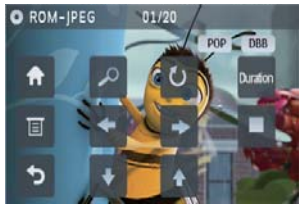

- [Duração]: [Ráp.]
- [Duração]: [Normal]
- [Duração]: [Lento]

Português

6 Usar dispositivo Bluetooth

Você pode fazer ou receber chamadas pelo aparelho usando telefones habilitados para Bluetooth. Também pode ouvir músicas de um dispositivo habilitado para Bluetooth.

Emparelhar dispositivos habilitados para Bluetooth

Na primeira vez que você conectar seu dispositivo Bluetooth ao aparelho, você deverá emparelhar o dispositivo ao aparelho. O emparelhamento só precisa ser feito uma vez. Até oito dispositivos podem ser emparelhados.

Nota

- A faixa operacional entre este aparelho e um dispositivo Bluetooth é de aproximadamente 10 metros.
- Antes de conectar um dispositivo Bluetooth a este aparelho, familiarize-se com os recursos Bluetooth do dispositivo.
- A compatibilidade com todos os dispositivos Bluetooth não é garantida.
- Qualquer obstáculo entre este aparelho e um dispositivo Bluetooth pode reduzir a faixa operacional.
- Mantenha o aparelho distante de outros dispositivos eletrônicos que possam causar interferência.

1 Ative a função Bluetooth no seu dispositivo.
2 Procure um dispositivo Bluetooth usando seu dispositivo.
3 Selecione "CED370" na lista de emparelhamento.
4 Insira a senha padrão "0000".
↳ se o emparelhamento for bem-sucedido, o nome do dispositivo emparelhado será exibido no painel.

Desconectar dispositivos Bluetooth

1 Para desconectar um dispositivo, toque em (ícone vermelho).
↳ (ícone verde) é exibido.

Dica

- O dispositivo também é desconectado ao sair da faixa operacional.
- Se desejar reconectá-lo ao aparelho, posicione-o dentro da faixa operacional.
- Se não desejar reconectar automaticamente o dispositivo ao aparelho, toque em > **[Ligação autom.]** até que **[Des]** seja exibido. Para obter mais informações, consulte a seção "Ajustar as definições do Bluetooth".

Dica

- Se o dispositivo emparelhado for movido para além da faixa operacional e trazido de volta, verifique se ele ainda está conectado ao sistema:
- Se estiver conectado, (ícone vermelho) será exibido.
- Se a conexão tiver sido perdida, (ícone verde) será exibido. Siga a instrução acima para emparelhar o dispositivo com o sistema outra vez.

Fazer uma chamada

1 Faça o emparelhamento do telefone com o aparelho.
2 Toque em >**[Supor.]**>**[Bluetooth]** para acessar o menu de chamada telefônica.

3 Toque em ▲/▼ para navegar pelas opções deste menu:
- **[Quick dial]**
- **[Cham. efectuadas]**
- **[Chamadas recebidas]**
- **[Cham. não aten.]**

4 Toque em uma opção para acessar todas as chamados ou números nesta opção.

5 Toque em uma chamada.
↳ O aparelho começa a discar o número da chamada selecionada.

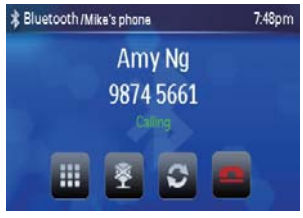

Se preferir, toque em ⠿ para inserir um número diretamente e, em seguida, toque no ☎ verde para fazer a chamada.

Atender a uma chamada

Por padrão, todas as chamadas são atendidas automaticamente.

1 Se alguém ligar para você, **[Recebendo chamada...]** piscará na tela. Fale no microfone Bluetooth.

2 Ao término da chamada, toque em ☎ (vermelho) para encerrá-la.

Dica

- Você pode optar por atender às chamadas manualmente definindo **[Atendim. aut.]** como **[Des]**.

Alternar a ligação para o celular

Se você não quiser que o passageiro ouça a ligação recebida, alterne-a para o celular.

1 Durante a ligação, toque em ⟲.
↳ A voz é transferida do alto-falante do aparelho para o telefone celular.

Ouvir músicas de um dispositivo Bluetooth

Se o dispositivo Bluetooth conectado suportar A2DP (Advanced Audio Distribution Profile), você poderá ouvir as músicas armazenadas nesse dispositivo pelo aparelho. Se o dispositivo também suportar o perfil AVRCP (Audio Video Remote Control Profile), você poderá usar o controle remoto do aparelho ou do dispositivo para reproduzir as músicas armazenadas no dispositivo.

1 Emparelhe seu dispositivo com a unidade.

2 Inicie a reprodução de músicas no dispositivo.

Se ele suportar AVRCP.

1 Toque em ⌂>**[Supor.]**>**[Bluetooth]** para acessar o menu de opções Bluetooth.
↳ O menu Bluetooth é exibido.

2 Toque em ♫.
↳ O menu de música é exibido.

3 Toque em ▶ para iniciar a reprodução.

Ajustar as definições do Bluetooth

Você pode alterar as seguintes definições do Bluetooth:

- **[Pal.-passe]**: definir o código de emparelhamento
- **[BT]**: ativar ou desativar a função "Bluetooth"
- **[Ligação autom.]**: ativar ou desativar a função de conexão automática
- **[Atendim. aut.]**: ativar ou desativar a função de atendimento automático

1 No menu Bluetooth, toque em ☰.
↳ O menu de opções é exibido.

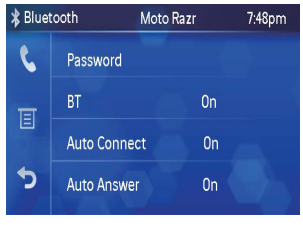

2 Toque na opção para alterar a definição.

7 Ajustar o som

Ajustar volume

1 Pressione **+/-** no painel frontal para aumentar/diminuir o volume.

Mudo

1 Durante a reprodução, pressione ⏻.
- Para reativar o som, pressione ⏻ novamente.

Dica

- Você também pode desativar o som tocando em 🔇 na tela.

Nota

- Durante modo mudo, alguns botões que controlam a reprodução, como ⏮/⏭, são desativados.

Selecionar o equalizador predefinido

1 Toque em ⌂>**[Definição]**>**[Som]** para acessar o menu de configurações de som.

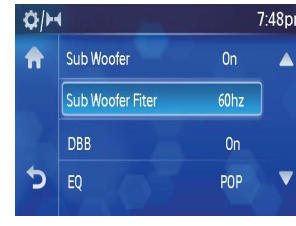

2 Toque em ▼ para acessar a segunda página do menu.

3 Toque em **[EQ]**.
↳ O atual ajuste de equalização é exibido.

4 Toque ◀ ou ▶ para alternar-se entre opções do equalizador.

- **[UTIL.]**
- **[Tecno]**
- **[Rock]**
- **[Clássica]**
- **[Jazz]**
- **[Optimiz.]**
- **[S/ EF]**
- **[Pop]**

1 Toque em ▲ ou ▼ para ajustar as configurações abaixo:
   - **[Grav.]** faixa de graves: -14 a +14.
   - **[MÉD]** faixa de médios: -14 a +14.
   - **[AG.]** faixa de agudos: -14 a +14.
   - **[LPH]** faixa do filtro de tons baixos: 60, 80, 100, 200.
   - **[MPF]** faixa do filtro de tons médios: 500, 1K, 1,5K, 2,5K.
   - **[HPF]** faixa do filtro de tons altos: 10K, 12,5K, 15K, 17,5K.

2 Toque em ↻ para restaurar as configurações de fábrica.

3 Pressione ⮌ para sair do menu.

Ajustar atenuante/balanço

Você também pode ajustar o balanço dos alto-falantes frontal e traseiro, esquerdo e direito e as configurações do subwoofer.

1 No menu de ajuste de equalização, toque em ⋈.
↳ As opções de balanço são exibidas:

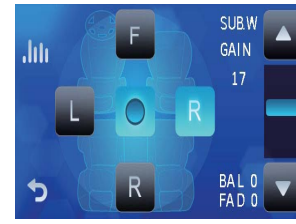

2 Toque em ▲ ou ▼ para selecionar o volume do subwoofer.
   - **[Subwoofer]** volume do subwoofer: 0 a 24.

3 Toque em **F**, **R**, **L**, ou **R** para ajustar o valor do atenuante/balanço.
   - **[De.]** faixa do atenuante: +24 a -24. (F = alto-falante frontal, R = alto-falante traseiro)
   - **[Eq.]** faixa de balanço: -24 a +24. (L = alto-falante esquerdo, R = alto-falante direito)

4 Toque em ⮌ para sair do menu.

Ajustar o Reforço dinâmico de graves (DBB)

1 No menu de ajuste de som, toque em **[DBB]** para ativar/desativar o ajuste.

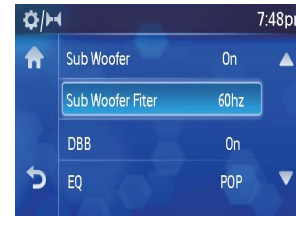

8 Ajustar configurações

Ajustar configurações gerais de sistema

1 Toque em ⌂>**[Definição]** para exibir o menu de configurações.

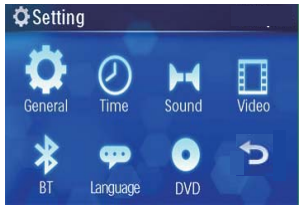

2 Toque em **[Geral]**.
↳ O menu de configurações gerais é exibido.

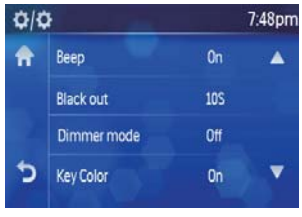

3 Toque várias vezes em uma opção para selecionar:

Configurações do sistema	Opções	Descrição
[Si.so]	[Li]	Ativa o som de bipe. Sempre que você pressionar um botão, o aparelho emitirá um bipe.
	[Des]	Desativa o som de bipe.
[Escurecim.]	[Des]	A proteção de tela nunca é ativada.
	[10s]/ [20s]	Ativa automaticamente a proteção de tela 10/20 segundos após a última operação.
[Modo reg. luz]	[Des]	A proteção de tela nunca é ativada.
	[Li]	Ativa automaticamente o escurecimento da tela 5 segundos após a última operação.
[Cor teclas]	[Vrm]/ [Azul]	A luz de fundo do botão fica vermelha/azul.
[Imagem de fundo]	[Azul]/ [Preto]	Muda a cor de fundo para azul/ preto.
[Ajuste do visor]	brilho/ contraste/ saturação	Toque na opção para exibir a tela abaixo; em seguida, altere cada ajuste tocando em ◀/▶.
[Calibração do ecrã]		Calibra a tela de toque.
[Factory reset]		Redefine todos os ajustes de volta às definições de fábrica.
[TFT version]		Versão da tela.

4 Pressione ⮌ para sair.

Ajuste das configurações do som

1 Toque em ⌂>**[Definição]**>**[Som]** para exibir o menu de configurações de som.

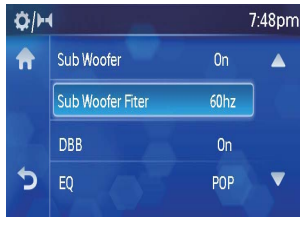

2 Toque várias vezes em uma opção para selecionar:

Configurações de som	Opções	Descrição
[Subwoofer]	[Li]/[Des]	O subwoofer é ativado/ desativado.
[Filtro do subwoofer]	[60HZ]/ [80 Hz]/ [100HZ]/ [120 Hz]	Seleciona os critérios do filtro do subwoofer.
[DBB]	[Li]/[Des]	A função Reforço dinâmico de graves (DBB) é ativada/ desativada.
[EQ]		Selecione e ajuste os controles do equalizador. Para ver mais detalhes, consulte "Selecionar o equalizador predefinido".

3 Pressione ⮌ para sair.

Ajustar as configurações de vídeo

1 Toque em ⌂>**[Definição]**>**[Vídeo]** para exibir o menu de configurações de vídeo.

2 Toque várias vezes em uma opção para selecionar:

Configurações de vídeo	Opções	Descrição
[Entrada vídeo]	[Aut.]	O formato correto é definido automaticamente. Selecione esta opção se não tiver certeza do formato que deve ser selecionado.

Português

Configurações de vídeo	Opções	Descrição
	[NTSC]	Usado nos Estados Unidos, Canadá, Japão, México, Filipinas, Coréia do Sul, Taiwan e em outros países.
	[PAL]	Usado na China, Índia, Cingapura, países da Europa Ocidental (exceto França), Austrália e em outros países.
[Bloq. estacion.]	[Li]/ [Des]	Ative/desative a exibição de vídeo quando você dirige.
[Código de registo Divx]		Código de exibição para registro DivX.

3 Pressione ⮌ para sair.

Ajustar as definições do Bluetooth

1 Toque em ⌂>[Definição]>[Bluetooth] para exibir o menu de configurações Bluetooth.

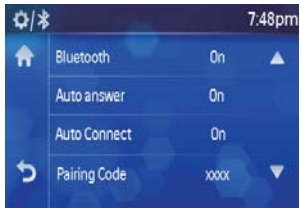

2 Toque várias vezes em uma opção para selecionar:

Definições do Bluetooth	Opções	Descrição
[Bluetooth]	[Li]/ [Des]	A função Bluetooth é ativada/desativada.
[Atendim. aut.]	[Li]	Atende automaticamente às chamadas do telefone emparelhado.
	[Des]	Atende manualmente às chamadas.
[Ligação autom.]	[Li]	Se o dispositivo previamente emparelhado estiver na faixa operacional, ele será reconectado de modo automático ao aparelho.
	[Des]	É necessário reconectar manualmente.
[Cód. emparelh.]		Exibe o código para emparelhar o aparelho a outros dispositivos Bluetooth. Para inserir novo código: Toque nesta opção para exibir a tela de entrada de código, como mostrado a seguir. Toque nos números para inserir o novo código. Toque em ← para apagar o último número inserido. Toque em ↵ para confirmar a freqüência informada. Toque em ⮌ para retornar ao menu anterior.

3 Pressione ⮌ para sair.

Ajustar as configurações de idioma

1 Toque em ⌂>**[Definição]**>**[Idioma]** para exibir o menu de configurações de idioma.

2 Toque várias vezes em uma opção para selecionar:

Configurações de idioma	Opções	Descrição
[OSD Language]	[Inglês]/ [Español]/ [Português]/ [简体中文]/ [繁体中文]	Seleciona o idioma de exibição na tela.
[Áudio DVD]		Seleciona o idioma de áudio do DVD. As opções disponíveis dependem do DVD.
[Legendas do DVD]		Seleciona o idioma de legenda do DVD. As opções disponíveis dependem do DVD.
	[Des]	Desativa a exibição de idioma de legenda.
[Menu disco]		Seleciona o idioma do menu do DVD. As opções disponíveis dependem do DVD.

3 Pressione ⮌ para sair.

Ajustar a classificação do DVD

1 Toque em ⌂>**[Definição]**>**[DVD]** para exibir o menu de configurações de DVD.

2 Toque várias vezes em uma opção para selecionar:

Classificação do DVD	Opções	Descrição
[Pal-passe]		Define a senha para restringir a reprodução de discos. A senha padrão é 0000.
[Nível classif.]	[Ad. crian.]	Apropriado para crianças.
	[CP]	Recomenda-se orientação dos pais.
	[G]	Apropriado para espectadores em geral.
	[CP-13]	Recomenda-se orientação dos pais para menores de 13 anos.
	[CP-R]	Recomenda-se que os pais restrinjam a exibição para menores de 17 anos.
	[R]	Restrito. Recomenda-se que os pais orientem os filhos com menos de 17 anos.
	[M17]	Inadequado para pessoas com menos de 17 anos.
	[Adult.]	Apropriado somente para adultos.
[DVD Factory Set]		Restaura as configurações padrão.

3 Pressione ⮌ para sair.

9 Outros

Ouvir outros dispositivos

Você pode conectar um dispositivo externo de áudio/vídeo ao aparelho.

1 Conecte o dispositivo à unidade com o cabo MP3-Link fornecido.

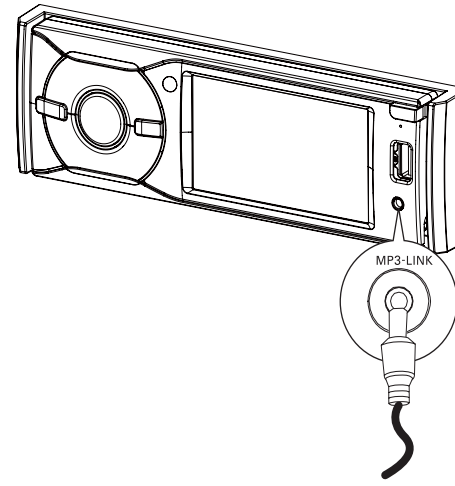

2 Toque em ⌂>[Supor.]>[MP3-L].
↳ A tela do MP3-Link é exibida.

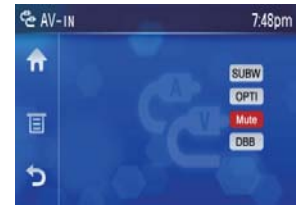

3 Comece a reprodução no dispositivo (leia as instruções do dispositivo).

Restabelecer

Se o aparelho travar, você poderá reiniciá-lo.

1 Pressione **RESET** com uma caneta de ponta redonda ou uma ferramenta semelhante.

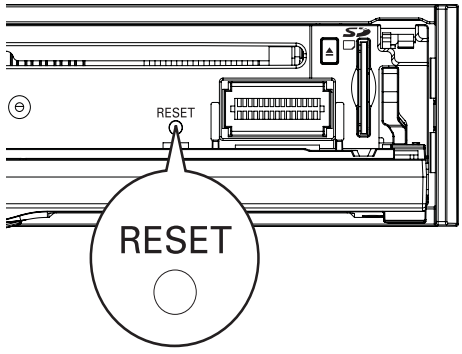

Dica

- Quando o aparelho é redefinido, todos os ajustes voltam à definição de fábrica.

Remover o equipamento

Para fazer reparos, substituir fusíveis ou trocar de sistema de som automotivo, remova o aparelho do painel.

1 Retire a moldura.

2 Desparafuse os quatro (4) parafusos do lado esquerdo/direito do aparelho.

3 Retire o aparelho do painel.

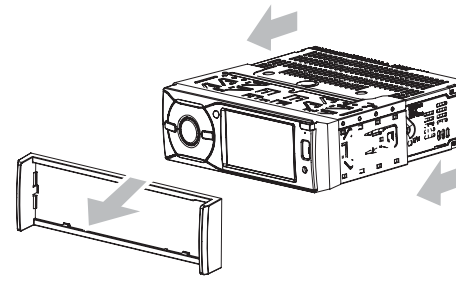

Substituir os fusíveis

Quando o aparelho não liga, é possível que os fusíveis estejam danificados e precisem ser substituídos.

1 Retire o aparelho do painel.

2 Verifique a conexão elétrica.

3 Compre um fusível com voltagem igual à do fusível danificado (15 A)

4 Substitua o fusível.

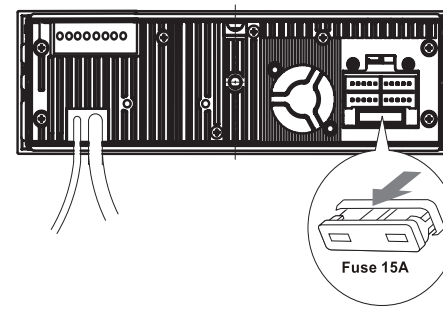

Se os fusíveis danificarem-se imediatamente depois de serem substituídos, talvez haja mau funcionamento interno. Nesse caso, consulte seu revendedor Philips.

10 Informações do produto

Nota

- As informações do produto estão sujeitas a alterações sem aviso prévio.

Informações gerais

Fonte de alimentação	12 V DC (11 V - 16 V), aterramento negativo
Fusível	15 A
Impedância adequada dos alto-falantes	4 - 8 Ω
Potência máxima	40 W x 4 canais
Potência contínua	22 W x 4 canais (4Ω 10% de D.H.T.)
Voltagem da pré-amplificação	2.0 V (modo de reprodução de CD; 1 kHz, 0 dB, carga de 10 kΩ)
Voltagem de saída do subwoofer	2.0 V (modo de reprodução de CD; 61 kHz, 0 dB, carga de 10 kΩ)
Nível de entrada auxiliar	≥500 mV
Dimensões (L x A x P)	178 x 100 x 160 mm
Peso (unidade principal)	2,5 kg

Player de disco

Sistema	DVD / áudio de CD / aparelho de MP3
Resposta em freqüência	20 Hz - 20 kHz
Relação sinal/ruído	>75 dB
Distorção harmônica total	Menos de 1%
Separação de canais	>55 dB
Formato de sinal de vídeo	Somente NTSC
Saída de vídeo	1 +/- 0,2 V

Sintonizador

Faixa de freqüência - FM	87,5 - 108,0 MHz (Europa)
Faixa de freqüência - AM (MW)	522 - 1620 KHz (Europa)
Sensibilidade utilizável - FM	5 uV
Sensibilidade utilizável - AM (MW)	50 uV

LCD

Tamanho da tela	3,5 pol (16:9)
Resolução de imagem	320 x 240 pontos
Proporção de contraste	300
Luminosidade	350 cd/m2

Bluetooth

Sistema de comunicação	Bluetooth padrão versão 2.0
Saída	Bluetooth padrão classe de potência 2
Faixa de comunicação máxima	Linha de visão de aprox. 8 m
Faixa de freqüência	Faixa de 2,4 GHz (2.4000 GHz - 2.4835 GHz)
Perfis Bluetooth compatíveis	HFP (Hands-Free Profile) HSP (Handset Profile) A2DP (Advanced Audio Distribution Profile) AVRCP (Audio Video Remote Control Profile)
Codecs suportados	
Receber	SBC (Sub Band Codec)
Transmitir	SBC (Sub Band Codec)

Dispositivos USB compatíveis:
- Memória flash USB (USB 2.0 ou USB 1.1)
- Players de flash USB (USB 2.0 ou USB 1.1)
- Cartões de memória (SD / MMC / SDHC)

Formatos suportados:
- USB ou formato de arquivo de memória: FAT16, FAT32
- Taxa de bits de MP3 (taxa de dados): 32 a 320 Kbps e taxas de bits variáveis
- WMA v9 ou anterior
- Alinhamento de diretórios até o máximo de 8 níveis
- Número de álbuns/pastas: máximo 99
- Número de faixas/títulos: máximo 999
- Marca ID3 v2.0 ou posterior
- Nome do arquivo em Unicode UTF8 (tamanho máximo: 128 bytes)

Formatos não suportados:
- Álbuns vazios: um álbum vazio não contém arquivos MP3/WMA e não aparece no display.
- Os formatos de arquivo não suportados são ignorados. Por exemplo, documentos do Word (.doc) ou arquivos MP3 com extensão .dlf são ignorados e não são reproduzidos.
- Arquivos de áudio AAC, WAV, PCM
- Arquivos WMA protegidos por DRM (.wav, .m4a, .m4p, .mp4, .aac)
- Arquivos WMA no formato Lossless
- ISO9660, Joliet
- Maximum title number: 512 (depending on file name length)
- Maximum album number: 255
- Supported sampling frequencies: 32 kHz, 44.1kHz, 48 kHz
- Supported Bit-rates: 32~256 (kbps), variable bit rates

Formatos de vídeo suportados:
- DVD
- Divx Home theater
- MP4
- Xvid

Nota

- Para garantir uma reprodução de melhor qualidade, a taxa de bits recomendada é de 4,5 Mbps.

11 Solução de problemas

Cuidado

- Nunca remova a tampa ou carcaça do equipamento.

Para manter a garantia válida, nunca tente consertar o aparelho por conta própria.
Se tiver problemas ao usar o aparelho, verifique os seguintes pontos antes de solicitar atendimento: Se o problema persistir, acesse o site da Philips em (www.philips.com/support).
Ao entrar em contato com a Philips, fique próximo ao aparelho e tenha em mãos os números do modelo e de série.

Sem energia

- O motor do carro não foi ligado. Ligue-o.
- As conexões estão incorretas.
- O fusível está queimado. Substitua o fusível.

Não há som

- O volume está muito baixo. Ajusta o volume.
- As conexões dos alto-falantes estão incorretas.

O disco não é reproduzido

- O disco foi inserido ao contrário. Certifique-se de que o lado impresso esteja voltado para cima.
- O disco está sujo. Limpe o disco com um pano limpo, macio e que não solte fiapos. Passe o pano do centro do disco para fora.
- O disco está com defeito. Insira outro disco.
- Disco incompatível usado. Insira outro disco.
- A classificação do disco excede a definição de restrição. Altere as definições de classificação para um nível mais baixo.
- O código de região do disco não é compatível com o aparelho. Use um disco com o código de região apropriado.

Não há imagem

- A conexão do fio do freio de estacionamento está incorreta. Verifique a fiação do freio de estacionamento.

A imagem pisca ou está distorcida

- As configurações de DVD de vídeo não coincidem com o DVD. Ajuste as configurações do DVD.
- A conexão de vídeo está incorreta. Verifique as conexões.

Ruído nas transmissões.

- O sinal está muito fraco. Selecione outras estações com sinal mais forte.
- Verifique a conexão da antena do carro.
- Altere a transmissão de estéreo para mono.

Perda de estações pré-sintonizadas.

- O cabo da bateria não está conectado corretamente. Conecte o cabo da bateria ao terminal que permanece ativado ininterruptamente.

O fusível está partido

- O tipo do fusível não é o certo. Substitua-o por um fusível de 15 A.
- O fio do alto-falante ou de energia está aterrado. Verifique as conexões.

O display mostra ERR-12

- Erro de dados no dispositivo USB. Verifique o dispositivo USB.

Sobre dispositivos Bluetooth

A reprodução de músicas está indisponível no sistema mesmo depois de uma conexão Bluetooth bem-sucedida.

- O dispositivo não pode ser usado com o aparelho para reproduzir músicas.

A qualidade do áudio fica ruim após a conexão com um dispositivo habilitado para Bluetooth.

- A recepção Bluetooth está fraca. Aproxime o dispositivo do sistema ou remova quaisquer obstáculos entre eles.

Não é possível conectar o dispositivo ao sistema.

- O dispositivo não suporta os perfis exigidos pelo sistema.
- A função Bluetooth do dispositivo não está ativada. Consulte o manual do usuário do dispositivo para saber como ativar essa função.
- O sistema não está no modo de emparelhamento.
- O sistema já está conectado a outro dispositivo habilitado para Bluetooth. Desconecte o dispositivo ou todos os outros dispositivos conectados e tente novamente.

O telefone celular emparelhado se conecta e desconecta constantemente.

- A recepção Bluetooth está fraca. Aproxime o telefone celular do sistema ou remova quaisquer obstáculos entre eles.
- Alguns telefones celulares podem se conectar e desconectar constantemente quando você faz ou encerra chamadas. Isso não indica falha do sistema.
- Em alguns celulares, a conexão Bluetooth pode ser desativada automaticamente como um recurso de economia de energia. Isso não indica falha do sistema.

12 Glossário

B

Bluetooth
Bluetooth® é um protocolo sem fio de curto alcance que permite que dispositivos móveis compartilhem informações e aplicativos sem a preocupação de incompatibilidades de cabos ou interfaces. Esse nome vem de um rei viking que unificou a Dinamarca. Opera em 2,4 GHz. Para obter mais informações, consulte bluetooth.com.

C

Código de região
Sistema que só permite que discos sejam reproduzidos na região (grupo de países) designada. Este equipamento só reproduz discos com os códigos de região compatíveis. O código de região deste equipamento é indicado na etiqueta do produto. Alguns discos são compatíveis com mais de uma região (ou com todas: ALL.)

M

MMC
Cartão Multimídia. Tipo de cartão de memória flash.

MP3
Formato de arquivo em um sistema de compressão de dados sonoros. MP3 é a abreviação de Motion Picture Experts Group 1 (ou MPEG-1) Audio Layer 3. No formato MP3, um CD-R ou CD-RW pode conter 5 a 10 vezes mais dados que um CD de áudio.

S

SD
Secure Digital. Tipo de cartão de memória flash.

SDHC
SDHC (Secure Digital High Capacity) é um tipo de cartão de memória flash baseado na especificação SDA 2.00. A especificação SDA 2.00 permite que cartões SD atinjam capacidades mais altas, de 4 GB a 32 GB ou mais.

T

Taxa de bits
Transferência máxima de dados pela porta USB.

W

WMA (Windows Media Audio)
Formato de áudio da Microsoft, que faz parte da tecnologias Microsoft Windows Media. Inclui as ferramentas de Gerenciamento de direitos digitais da Microsoft, a tecnologia de codificação Windows Media Video e a tecnologia de codificação Windows Media Audio.

Lista de Serviço Autorizado - Brasil

ACRE
CRUZEIRO DO SUL 68-33227216
RIO BRANCO 68-32217642

ALAGOAS
ARAPIRACA 82-35222367
MACEIO 82-32417237

AMAPA
MACAPA 96-32175934

AMAZONAS
MANAUS 92-36633366
MANAUS 92-32324252

BAHIA
ALAGOINHAS 75-34211128
CAMACARI 71-36218288
CRUZ DAS ALMAS 75-36212839
FEIRA DE SANTANA 75-32232882
JACOBINA 74-36211323
JUAZEIRO 74-36116456
MURITIBA 75-34241908
PAULO AFONSO 75-32811349
SALVADOR 71-32072070

CEARÁ
CRATEUS 88-36910019
FORTALEZA 85-40088555
JUAZEIRO DO NORTE 88-35871973
IGUATU 88-35810512
TIANGUA 88-36713336

DISTRITO FEDERAL
BRASILIA 61-35564840
BRASILIA 61-33549615
BRASILIA 61-34451991

ESPIRÍTO SANTO
ARACRUZ 27-32561251
BARRA DE SAO FRANCISCO 27-37562245
CACHOEIRA DE ITAPEMIRIM 28-35223524
GUARAPARI 27-33614355
SERRA 27-33284292
VILA VELHA 27-32891233

GOIÁS
FORMOSA 61-36318166
ITUMBIARA 64-34310837
GOIANIA 62-32292908

MARANHÃO
SANTA INES 98-36537553

MATO GROSSO
RONDONOPOLIS 66-34233888
VARZEA GRANDE 65-36826502

MATO GROSSO DO SUL
CAMPO GRANDE 67-33213898
DOURADOS 67-34217117

MINAS GERAIS
BELO HORIZONTE 31-32254066
BOM DESPACHO 37-35222511
CONTAGEM 31-33912994
DIVINOPOLIS 37-32212353
ITAUNA 37-32412468
JUIZ DE FORA 32-32151514
OLIVEIRA 37-33314444
PATOS DE MINAS 34-38222588
POCOS DE CALDAS 35-37224448
PONTE NOVA 31-38172486
TEOFILO OTONI 33-35225831
TIMOTEO 31-38482728
UBA 32-35323626
UBERABA 34-33332520
UBERLANDIA 34-32123636
VICOSA 31-38918000

PARÁ
ANANINDEUA 91-32354831
BELEM 91-32421090
SANTAREM 93-35235322
CASTANHAL 91-37215052

PARAÍBA
CAMPINA GRANDE 83-33212128
GUARABIRA 83-32711159
SAPE 83-32832479

PARANÁ
CASCAVEL 45-32254005
CURITIBA 41-33334764
CURITIBA 41-33335471
FOZ DO IGUACU 45-35234115
IRATI 42-34221337
LAPA 41-36222410
MANDAGUARI 44-32331335
MEDIANEIRA 45-32642580
PONTA GROSSA 42-30285061
RIO NEGRO 47-36450251

PERNAMBUCO
CABO SANTO AGOSTINHO 81-35211823
CAMARAGIBE 81-34581246
CARUARU 81-37220235
RECIFE 81-32313399
RECIFE 81-32286123

PIAUÍ
PARNAIBA 86-33222877
TERESINA 86-32230825

RIO DE JANEIRO
BOM JESUS DO ITABAPOANA 22-38312216
ITAGUAI 21-26886491
ITAPERUNA 22-38236825
MACAE 22-27591358
NITEROI 21-26220157
PETROPOLIS 24-22454997
RESENDE 24-33550101
RIO DE JANEIRO 21-24264702
RIO DE JANEIRO 21-25892030
RIO DE JANEIRO 21-25096851
RIO DE JANEIRO 21-24315759
RIO DE JANEIRO 21-33810711

RIO GRANDE DO NORTE
NATAL 84-32132345

RIO GRANDE DO SUL
BENTO GONCALVES 54-34526825
ERECHIM 54-33211933
ESTANCIA VELHA 51-35612142
FARROUPILHA 54-32683603
IJUI 55-33327766
MONTENEGRO 51-36324187
NOVA PRATA 54-32421328
NOVO HAMBURGO 51-35823191
PASSO FUNDO 54-33111104
PELOTAS 53-32223633
PORTO ALEGRE 51-33256653
PORTO ALEGRE 51-32268834
SANTA CRUZ DO SUL 51-37153048
SANTA MARIA 55-30272235
SOBRADINHO 51-37421409
TAPERA 54-33851160
VACARIA 54-32311396
VERA CRUZ 51-37181350

RONDÔNIA
PORTO VELHO 69-32273377

SANTA CATARINA
BALNEARIO CAMBORIU 47-33630706
BLUMENAU 47-33233907
CANOINHAS 47-36223615
CONCORDIA 49-34423704
CRICIUMA 48-21015555
FLORIANOPOLIS 48-32049700
GAROPABA 48-32544104
ITAJAI 47-33444777
JARAGUA DO SUL 47-33722050
JOINVILLE 47-34331146
LAGES 49-32244414

SÃO PAULO
AMERICANA 19-34062914
ATIBAIA 11-44118145
BARRETOS 17-33222742
BAURU 14-31049551
CAMPINAS 19-37372500
CATANDUVA 17-35232524
CRUZEIRO 12-31433859
FERNANDOPOLIS 17-34423752
FRANCO DA ROCHA 11-44492608
GUARATINGUETA 12-31335030
INDAIATUBA 19-38753831
ITAPETININGA 15-32710936
ITU 11-40230188
JALES 17-36324479
JAU 14-36222117
LEME 19-35713528
MAUA 11-45145233
MOJI MIRIM 19-38624401
OLIMPIA 17-32805378
OSASCO 11-36837343
OURINHOS 14-33225457
PIRACICABA 19-34340454
PORTO FERREIRA 19-35851891
PRESIDENTE PRUDENTE 18-32225168
RIBEIRAO PRETO 16-36368156
RIBEIRAO PRETO 16-39049908
SALTO 11-40296563
SAO CARLOS 16-33614913
SAO JOSE DOS CAMPOS 12-39239508
SAO PAULO 11-22722245
SAO PAULO 11-26940101
SAO PAULO 11-39757996
SAO PAULO 11-56679695
SAO PAULO 11-38751333
SAO PAULO 11-38457575
SAO PAULO 11-22966122
SAO PAULO 11-20713907
SAO PAULO 11-25770899
SAO PAULO 11-32222311
SAO ROQUE 11-47125635
SAO VICENTE 13-34646559
TABOAO DA SERRA 11-47871480
TAUBATE 12-36219080
VALINHOS 19-38716629

SERGIPE
ARACAJU 79-32176080
LAGARTO 79-36312656

TOCANTINS
ARAGUAINA 63-34111818

A lista completa e atualizada dos nossos postos autorizados está disponível no site www.philips.com.br

V11/09

CERTIFICADO DE GARANTIA NO BRASIL

Este aparelho é garantido pela Philips do Brasil Ltda., por um período superior ao estabelecido por lei. Porém, para que a garantia tenha vailidade, é impressindível que, além deste certificado, seja apresentada a nota fiscal de compra do produto.

A Philips do Brasil Ltda assegura ao proprietário consumidor deste aparelho as seguintes garantias, a partir da data de entrega do produto, conforme expresso na nota fiscal de compra, que passa a fazer parte deste certificado:

Garantia para rádios e reprodutores de CD portáteis (sem caixa acústica destacável): 180 dias

Garantia para os demais produtos da marca Philips: 365 dias.

Esta garantia perderá sua validade se:

- O defeito apresentado for ocasionado pelo uso indevido ou em desacordo com o seu manual de instruções.
- O produto for alterado, violado ou consertado por pessoa não autorizada pela Philips.
- O produto for ligado a fonte de energia (rede elétrica, pilhas, bateria, etc.) de características diferentes das recomendadas no manual de instruções e/ou no produto.
- O número de série que identifica o produto estiver de alguma forma adulterado ou rasurado.

Estão excluídos desta garantia defeitos decorrentes do descumprimento do manual de instruções do produto, de casos fortuitos ou de força maior, bem como aqueles causados por agentes da natureza e acidentes. Excluem-se igualmente desta garantia defeitos decorrentes do uso dos produtos em serviços não doméstico/residencial regular ou em desacordo com o uso recomendado.

ESTÃO EXCLUÍDAS DA GARANTIA ADICIONAL AS PILHAS OU BATERIAS FORNECIDAS JUNTO COM O CONTROLE REMOTO.

Nos municípios onde não exista assistência técnica autorizada Philips, as despesas de transporte do aparelho e/ou técnico autorizado correm por conta do Consumidor requerente do serviço.

A garantia não será válida se o produto necessitar de modificações ou adaptações para habilitá-lo a operar em qualquer outro país que não aquele para o qual foi designado, fabricado, aprovado e/ou autorizado, ou ter sofrido qualquer dano decorrente deste tipo de modificação.

Philips do Brasil Ltda.

No Brasil, para informações adicionais sobre o produto, entre em contato com o CIC - Centro de Informações ao Consumidor através dos telefones (11) 2121-0203 (Grande São Paulo) e 0800-701-0203 (demais regiões e estados).

Horário de atendimento: de segunda a sexta-feira, das 8h às 20h e sábados das 8h às 13h.

Visite também nossa página de suporte ao consumidor no website www.philips.com.br/suporte, onde também está disponível a lista completa e atualizada das assistências técnicas autorizadas Philips.

Para atendimento fora do Brasil, contate a Philips local ou a: Philips Consumer Service Beukenlaan 2 - 5651 CD Eindhoven The Netherlands

© 2010 Koninklijke Philips Electronics N.V.
All rights reserved.
Document order number: CED370_00_UM_V1.0