Register your product and get support at

www.philips.com/welcome

CEM2100

EN	User manual	3
ES-AR	Manual del usuario	27
PT-BR	Manual do Usuário	59
ZH-TW	使用手冊	89
ZH-CN	用户手册	111

PHILIPS

Sumário

1 Importante 60
Segurança 60
Aviso 60

2 Sistema de áudio para carro 62
Introdução 62
Conteúdo da caixa 62
Visão geral da unidade principal 64
Visão geral do controle remoto 65

3 Primeiros passos 66
Instalar o sistema de áudio para carros 66
Instalar a bateria do controle remoto 70
Ligar 70
Ajustar o relógio 71

4 Ouvir rádio 72
Sintoniza uma estação de rádio 72
Armazenar estações de rádio na memória 72
Sintonizar uma estação pré-sintonizada 73

5 Reproduzir arquivos de áudio 73
Reproduzir um disco 73
Reproduzir a partir de um dispositivo USB 74
Inserir um cartão 74
Opções de reprodução 75
Conectar uma origem de som externa 75

6 Ajustar o som 76
Ajustar volume 76
Mudo 76
Ligar/desligar o Reforço Dinâmico de Graves (DBB) 76
Ativar/desativar a função MAX Sound 76
Selecionar o equalizador predefinido 76
Alternar a zona de audição de músicas 76
Outras definições de som 77

7 Ajustar as configurações do sistema 77
Ativar/desativar o som de bipe 77
Ativar/desativar o modo de demonstração 77
Dimmer 77
Espectro 78
Rear Aux (entrada auxiliar traseira) 78
Reinicializar 78

8 Informações adicionais 79
Destacar o painel frontal 79
Substituir o fusível 79
Remover o equipamento 79

9 Informações do produto 80

10 Solução de problemas 81

1 Importante

Segurança

- Leia e compreenda todas as instruções antes de usar o equipamento. Caso ocorram danos causados pelo não-cumprimento destas instruções, a garantia não será aplicável.
- Este equipamento foi projetado somente para operação em aterramento negativo (terra) de 12 V DC.
- Para uma direção segura, ajuste o volume a um nível seguro e confortável.
- Fusíveis inadequados podem provocar danos ou incêndio. Quando precisar trocar o fusível, consulte um profissional.
- Use somente o equipamento de montagem fornecido para uma instalação segura e confiável.
- Para evitar curto-circuito, não exponha o equipamento, o controle remoto ou as pilhas do controle à chuva ou água.
- Nunca insira objetos nas aberturas de ventilação ou em outras aberturas do equipamento.
- Limpe o equipamento e a moldura com um pano úmido e macio. Nunca use substâncias como álcool, produtos químicos ou produtos de limpeza doméstica no equipamento.
- Nunca coloque objetos além de discos no equipamento.
- Não use solventes como benzina, diluentes, produtos de limpeza disponíveis no mercado nem sprays antiestáticos destinados a discos.
- Radiação laser visível e invisível quando aberto. Evite a exposição a este feixe.
- Risco de danos à tela do equipamento! Nunca toque, empurre, esfregue ou bata na tela com nenhum objeto.

Cuidado

- O uso de controles ou ajustes ou o desempenho de procedimentos diferentes dos contidos neste documento podem resultar em exposição perigosa à radiação ou outras operações inseguras.

- O equipamento não deve ser exposto a respingos.
- Não coloque sobre este equipamento nada que possa danificá-lo (por exemplo, objetos contendo líquidos e velas acesas).

Aviso

A criação de cópias não autorizadas de materiais protegidos contra cópia, incluindo programas de computador, arquivos, transmissões e gravações sonoras, pode representar uma violação a direitos autorais e constitui um crime. Este equipamento não deve ser usado para tais propósitos.

Windows Media e o logotipo Windows são marcas comerciais ou marcas registradas da Microsoft Corporation nos Estados Unidos e/ou outros países.

Este aparelho inclui este rótulo:

Reciclagem

Seu produto foi projetado e fabricado com materiais e componentes de alta qualidade, que podem ser reciclados e reutilizados.

Sempre que observar o símbolo de proibição com uma lixeira colado a um produto, significa que o produto está protegido pela Diretiva Européia 2002/96/EC:

Baterias e Pilhas

ADVERTÊNCIA: Cuidados com a utilização e descarte de pilhas e baterias.

- Não descarte as pilhas e baterias juntamente ao lixo doméstico.
- O descarte inadequado de pilhas e baterias pode representar riscos ao meio ambiente e à saúde humana.
- Para contribuir com a qualidade ambiental e com sua saúde, a Philips receberá pilhas e baterias fornecidas com seus produtos após seu fim de vida. A Philips dispõe de pontos de coleta em Assistências Técnicas que auxiliarão neste processo.
- Para evitar o vazamento de pilhas ou baterias, o que pode resultar em danos à saúde, ambientais ou ao produto, recomendamos que: (i) Em caso de aparelhos com pilhas removíveis, retire-as quando não estiver em uso por um longo período, (ii) Não misture pilhas (antigas com novas ou de zinco-carbono com alcalinas, etc.), (iii) Não exponha o produto com pilhas/baterias em seu interior a altas temperaturas.
- Em caso de aparelhos com pilhas não removiveis, promover o encaminhamento à assistência técnica Philips.
- Pilhas e baterias usadas ou inservíveis recebidas pela Philips serão encaminhadas à destinação ambientalmente correta.
- Em caso de dúvida ou consulta, favor ligar para 0800 701 0203 Brasil ou 2121 0203 Grande São Paulo ou acessar o site http://www.philips.com.br;

CE

Este produto está em conformidade com os requisitos da Comunidade Européia para interferência de radiofreqüência.

Informações ambientais

Todas as embalagens desnecessárias foram eliminadas. Procuramos facilitar a separação do material da embalagem em três categorias: papelão (caixa), espuma de poliestireno (proteção) e polietileno (sacos, folhas protetoras de espuma).

O seu sistema consiste em materiais que poderão ser reciclados e reutilizados se forem desmontados por uma empresa especializada. Observe a legislação local referente ao descarte de material de embalagem, baterias descarregadas e equipamentos antigos.

Qualquer alteração ou modificação feita neste dispositivo sem a aprovação expressa da Philips Consumer Lifestyle poderá anular a autoridade do usuário para operar o equipamento.

2011 © Koninklijke Philips Electronics N.V.
Todos os direitos reservados.

As especificações estão sujeitas a alterações sem aviso prévio. As marcas comerciais pertencem à Koninklijke Philips Electronics N.V. ou de seus respectivos proprietários. A Philips se reserva o direito de alterar produtos a qualquer momento sem a obrigação de ajustar estoques anteriores.

2 Sistema de áudio para carro

Parabéns pela aquisição e seja bem-vindo à Philips! Para aproveitar todos os benefícios oferecidos pelo suporte da Philips, registre seu produto no site www.philips.com/welcome.

Introdução

Com o sistema de áudio para carro, você pode dirigir enquanto se diverte com:

- Rádio FM ou AM (MW)
- Áudio de um CD ou disco de MP3
- Áudio de dispositivos USB
- Áudio de um cartão SD/SDHC
- Áudio de outros dispositivos externos

O aparelho suporta os seguintes formatos de mídia:

Conteúdo da caixa

Verifique e identifique o conteúdo da embalagem:

① **Unidade principal (com suporte de fixação)**

② Controle remoto

③ Painel frontal

④ Moldura

⑤ Estojo de transporte do painel frontal

⑥ Conector macho ISO

⑦ Suporte de borracha

⑧ 1 parafuso

⑨ 2 ferramentas de desmontagem

⑩ Manual do usuário

⑪ Guia de início rápido

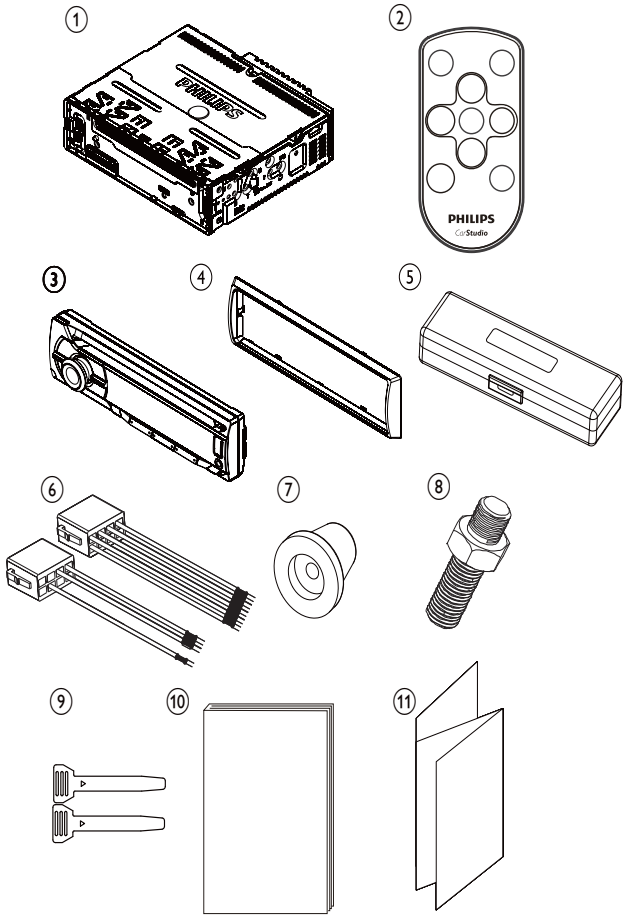

“Evite o uso prolongado do aparelho com volume superior a 85 decibéis pois isto poderá prejudicar a sua audição.”

Nível de Decibéis	Exemplos
30	Biblioteca silenciosa, sussurros leves
40	Sala de estar, refrigerador, quarto longe do trânsito
50	Trânsito leve, conversação normal, escritório silencioso
60	Ar condicionado a uma distância de 6 m, máquina de costura
70	Aspirador de pó, secador de cabelo, restaurante ruidoso
80	Tráfego médio de cidade, coletor de lixo, alarme de despertador a uma distância de 60 cm
	OS RUÍDOS ABAIXO PODEM SER PERIGOSOS EM CASO DE EXPOSIÇÃO CONSTANTE
90	Metrô, motocicleta, tráfego de caminhão, cortador de grama
100	Caminhão de lixo, serra elétrica, furadeira pneumática
120	Show de banda de rock em frente às caixas acústicas, trovão
140	Tiro de arma de fogo, avião a jato
180	Lançamento de foguete

"Proteja sua audição, ouça com consciência"

Visão geral da unidade principal

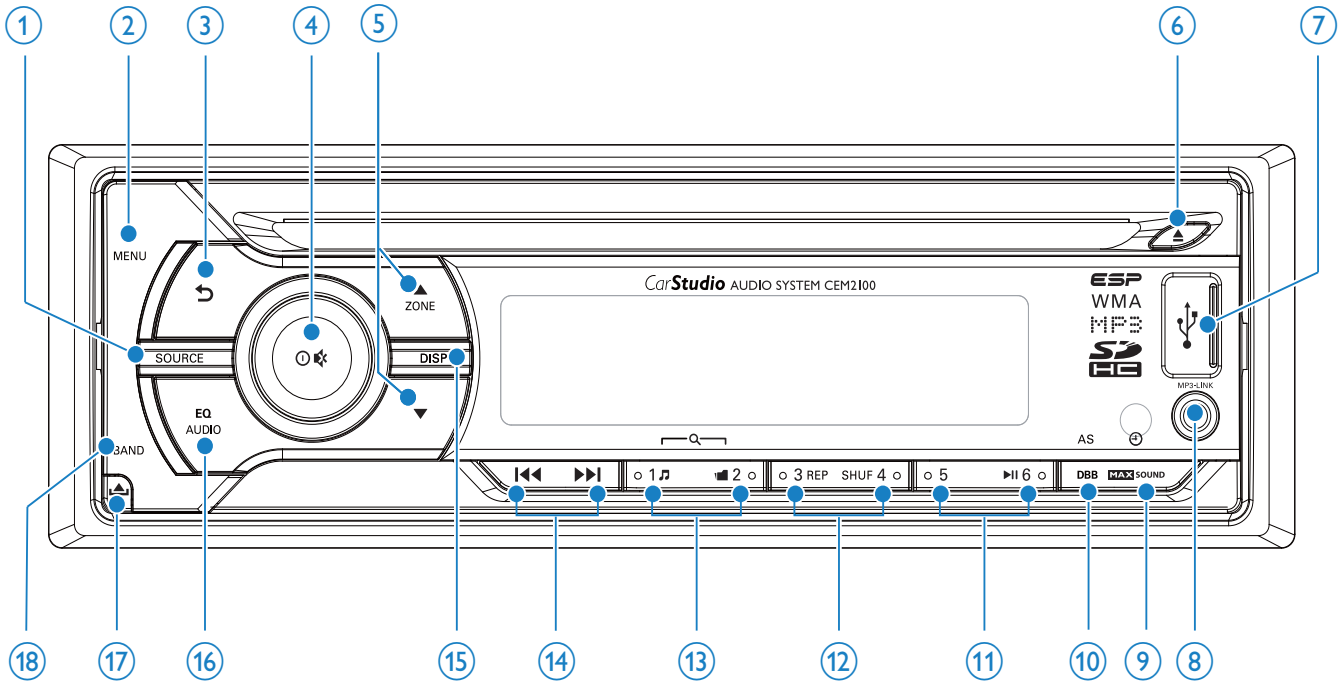

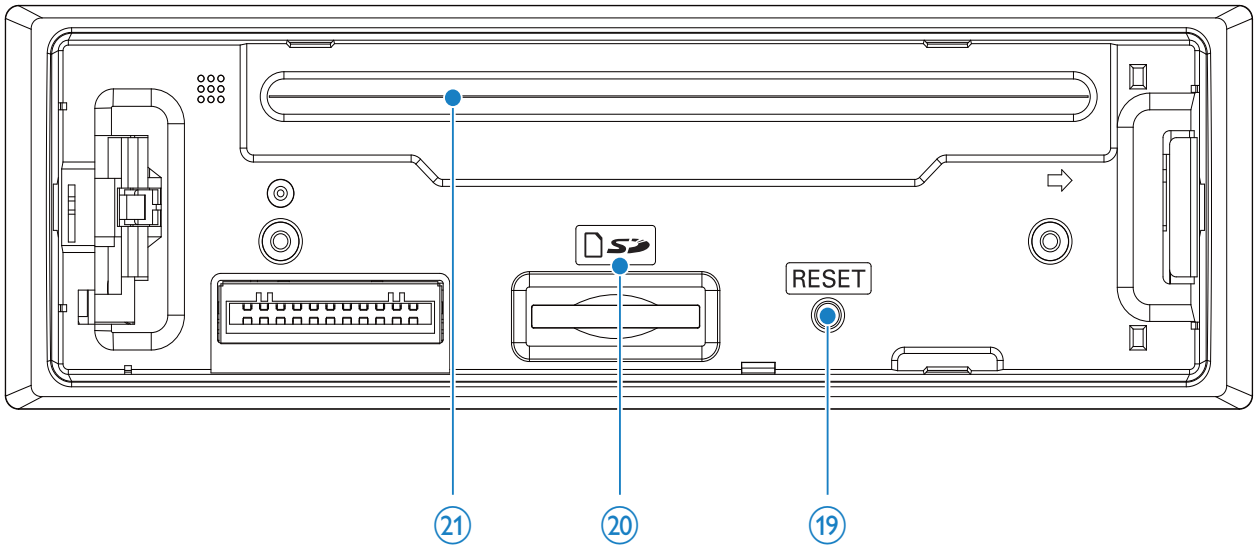

① **SOURCE**

- Seleciona a origem de áudio.

② **MENU**

- Acessa o menu do sistema.

③ ⮌

- Retorna ao menu anterior.

④ ⏻ / 🔇

- Liga ou desliga o aparelho.
- Confirma a seleção.
- Silencia ou ativa o som.
- Gire para ajustar o volume.

⑤ **ZONE ▲ / ▼**

- Seleciona a banda do sintonizador.
- Seleciona a pasta MP3/WMA.

- Alterna a zona de audição de músicas.

⑥ ⏏

- Ejeta o disco.

⑦ ⭠

- Entrada USB.

⑧ MP3 LINK

- Conecta um dispositivo de áudio externo.

⑨ MAX SOUND

- Ativa ou desativa a maximização de volume.
- Exibe o relógio.

⑩ DBB

- Liga ou desliga o Reforço Dinâmico de Graves (DBB).
- Acessa o armazenamento automático do sintonizador.

⑪ ▶II

- Seleciona a estação de rádio pré-definida nº 6.
- Inicia a reprodução.
- Pausa ou reinicia a reprodução.

⑫ REP / SHUF

- Seleciona a estação de rádio pré-definida nº 3/4.
- Acessa a repetição da reprodução.
- Acessa a reprodução aleatória.

⑬ ♫ / ▮

- Seleciona a estação de rádio pré-definida nº 1/2.
- Pesquisa uma faixa/pasta.

⑭ ⏮ / ⏭

- Sintoniza uma estação de rádio.
- Pula/pesquisa uma faixa.
- Avança/retrocede rapidamente a reprodução.

⑮ DISP

- Exibe o status atual.
- Seleciona dimmer de aumentar o diminuir.

⑯ EQ / AUDIO

- Seleciona o ajuste do equalizador (EQ).
- Acessa o menu de ajuste de áudio.

⑰ ⏏

- Destrava o painel.

⑱ BAND

- Seleciona a banda do sintonizador.

⑲ RESET

- Restaura as configurações padrão.

⑳ Slot para cartão SD

㉑ Abertura para disco

Visão geral do controle remoto

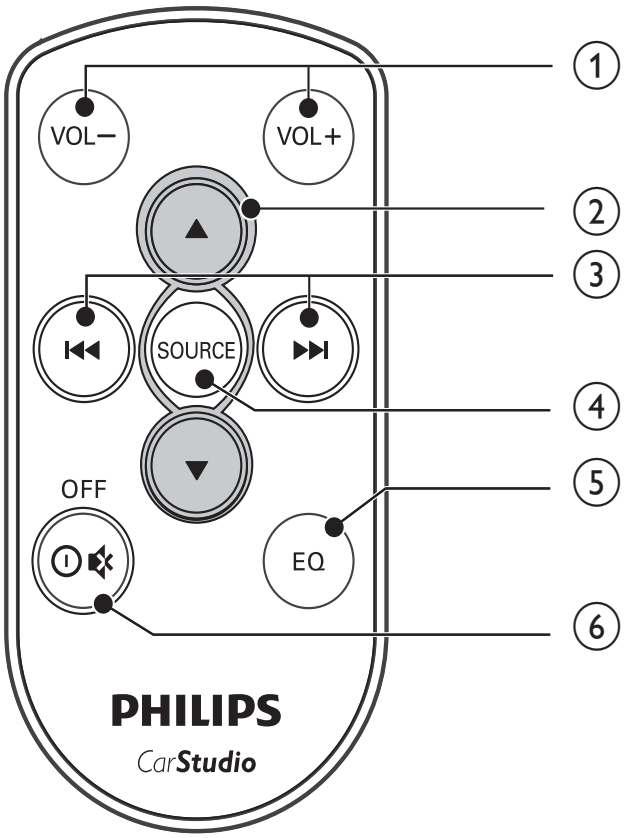

Português

① VOL +/-

- Ajuste o volume.

② ▲ / ▼

- Seleciona a banda do sintonizador.
- Rola para cima ou para baixo pelo menu.
- Seleciona a pasta MP3/WMA.

③ ⏮ / ⏭

- Sintoniza uma estação de rádio
- Pula faixas.
- Avança/retrocede rapidamente a reprodução.

④ SOURCE

- Seleciona a origem de áudio.

⑤ EQ

- Seleciona os ajustes do equalizador (EQ).

⑥ OFF / ⏻ / 🔇

- Liga ou desliga o aparelho.
- Silencia ou restaura o volume.

3 Primeiros passos

Cuidado

- Use os controles somente conforme as instruções deste manual do usuário.

Siga sempre as instruções contidas neste capítulo, respeitando a seqüência.
Ao entrar em contato com a Philips, você será solicitado a fornecer os números do modelo e de série do equipamento, localizados na parte inferior do equipamento. Escreva os números aqui:
Nº do modelo _____
Nº de série _____

Instalar o sistema de áudio para carros

Estas instruções se destinam a uma instalação típica. No entanto, se o carro tiver outras especificações, faça os ajustes correspondentes. Se você tiver dúvidas sobre kits de instalação, consulte o revendedor do seu sistema de áudio para carros Philips.

Cuidado

- Este aparelho foi projetado somente para operação em aterramento negativo (terra) de 12 V DC.
- Sempre instale este aparelho no painel do carro. A instalação em outros locais pode ser perigosa, pois a parte traseira do equipamento sofre aquecimento durante o uso.
- Para evitar curto-circuito: antes de conectar, verifique se a ignição está desligada.
- Certifique-se de conectar os fios de alimentação amarelo e vermelho depois que todos os outros estiverem conectados.
- Verifique se todos os fios expostos estão isolados com fita isolante.
- Verifique se os fios não estão presos sob parafusos ou a partes móveis (por exemplo, o trilho dos assentos).
- Certifique-se de que todos os fios de aterramento (terra) estejam direcionados para um ponto de aterramento (terra) comum.
- Use somente o equipamento de montagem fornecido para uma instalação segura e confiável.
- Fusíveis inadequados podem provocar danos ou incêndio. Quando precisar trocar o fusível, consulte um profissional.

Nota sobre o fio de alimentação (amarelo)

- Ao conectar outros dispositivos ao equipamento, certifique-se de que a classificação do circuito do carro seja superior ao valor total dos fusíveis de todos os dispositivos conectados.

Notas sobre a conexão dos alto-falantes

- Nunca conecte os fios dos alto-falantes à lataria ou ao chassi do carro.
- Nunca conecte os fios listrados dos alto-falantes uns aos outros.

Conexão para carros com conectores ISO

Cuidado

- Verifique se todos os fios expostos estão isolados com fita isolante.

Nota

- Peça auxílio a um profissional para conectar o CEM2100 conforme as instruções abaixo.

1 Insira o conector macho fornecido no aparelho.

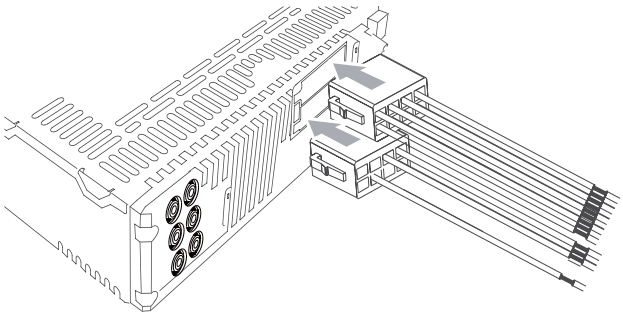

2 Verifique cuidadosamente a fiação do carro e a insira no conector macho fornecido.

Nota

- Perigo! Consulte um profissional para executar as etapas abaixo.

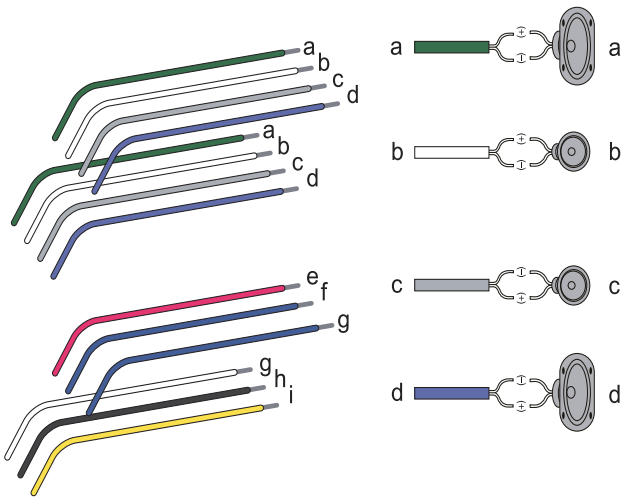

Português

1	Faixa verde/ preta	Alto-falante esquerdo (traseiro)
2	Faixa branca/ preta	Alto-falante esquerdo (frontal)
3	Faixa cinza/preta	Alto-falante direito (frontal)
4	Faixa roxa/ preta	Alto-falante direito (traseiro)
e	Vrm	Chave de ignição +12 V DC na posição ON/ ACC
f	Azul	Fio de controle do relé da antena elétrica/ automática
g	Azul/ branco	Fio de controle do relé do amplificador
h	Preto	Aterramento
i	Amarelo	Para bateria de carro de +12 V ativada ininterruptamente

3 Conecte a antena e o amplificador conforme a ilustração, se aplicável.

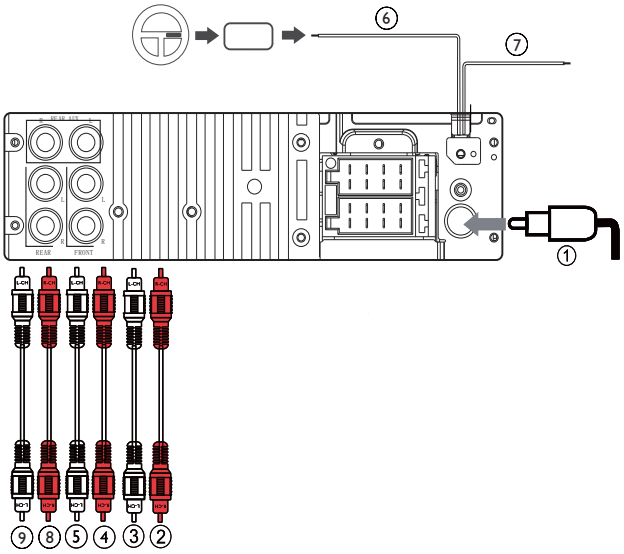

	Conector	Conexão com
1	ANTENNA	**Antena**
2	FRONT LINE OUT R (plugue)	**Alto-falante frontal direito**
3	FRONT LINE OUT L (plugue)	**Alto-falante frontal esquerdo**
4	REAR LINE OUT R (plugue)	**Alto-falante traseiro direito**
5	REAR LINE OUT L (plugue)	**Alto-falante traseiro esquerdo**
6	OE REMOTE (roxo)	**Saída do controle remoto**
7	TEL MUTING (azul)	**Para celular**
8	REAR AUX LINE OUT R (plugue)	**Entrada auxiliar traseira direita**
9	REAR AUX LINE OUT L (plugue)	**Entrada auxiliar traseira esquerda**

Dica

- O posicionamento dos pinos dos conectores ISO depende do tipo de veículo. Certifique-se de fazer as conexões apropriadas para evitar danos ao aparelho.

Instalar no painel

1 Se o carro não tiver uma unidade de controle interna ou computador de bordo, desconecte o terminal negativo da bateria do carro.

- Se você desconectar a bateria de um carro que tenha uma unidade de controle interna ou computador de bordo, o computador poderá perder a memória.
- Se a bateria do carro não for desconectada, para evitar curto-circuito, certifique-se de que não haja fios desencapados tocando um no outro.

2 Verifique se a abertura do painel do carro está dentro destas medidas:

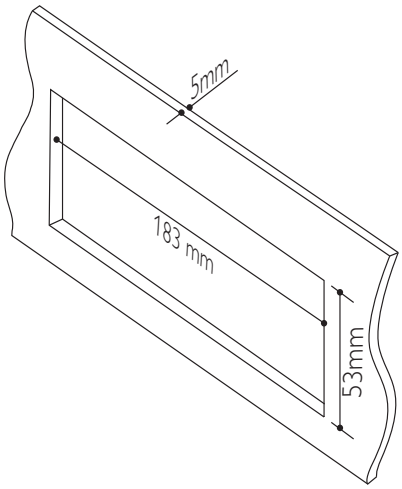

3 Remova o suporte para instalação com as ferramentas para desmontagem fornecidas.

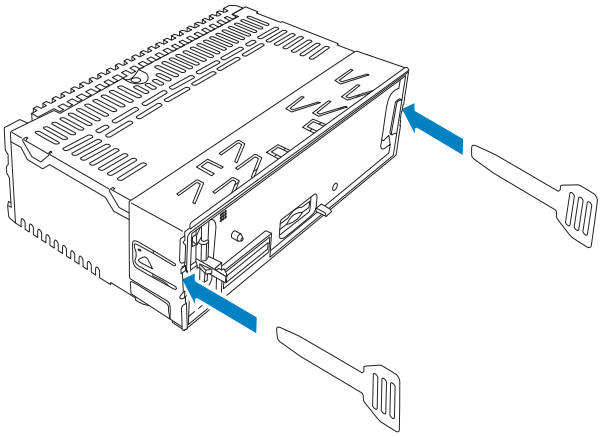

4 Instale o suporte no painel do carro e dobre as abas para fora para fixar o suporte.

Nota

- Se a unidade for fixada pelos parafusos fornecidos, e não pelo suporte, ignore esta etapa.

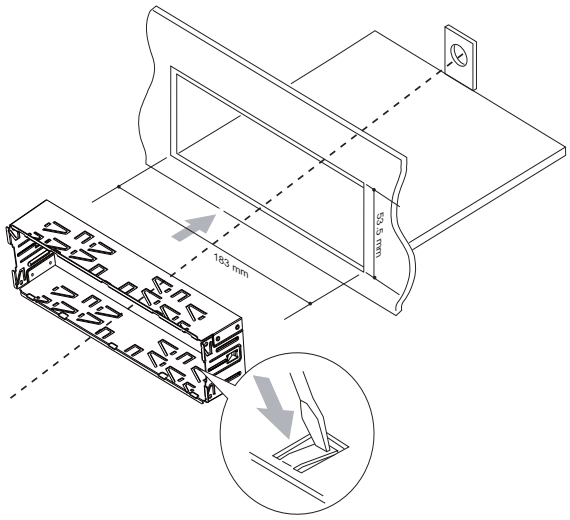

5 Coloque o suporte de borracha fornecido sobre a extremidade do parafuso de montagem.

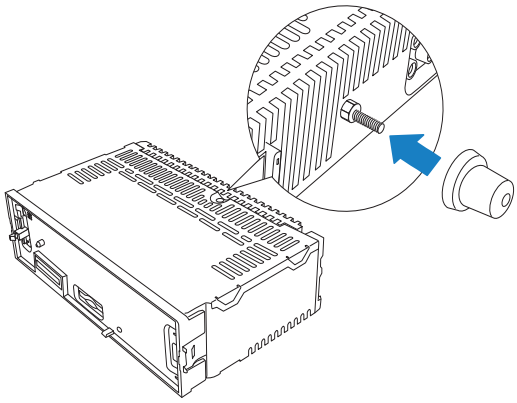

6 Deslize o aparelho pelo painel até ouvir um clique.

Português

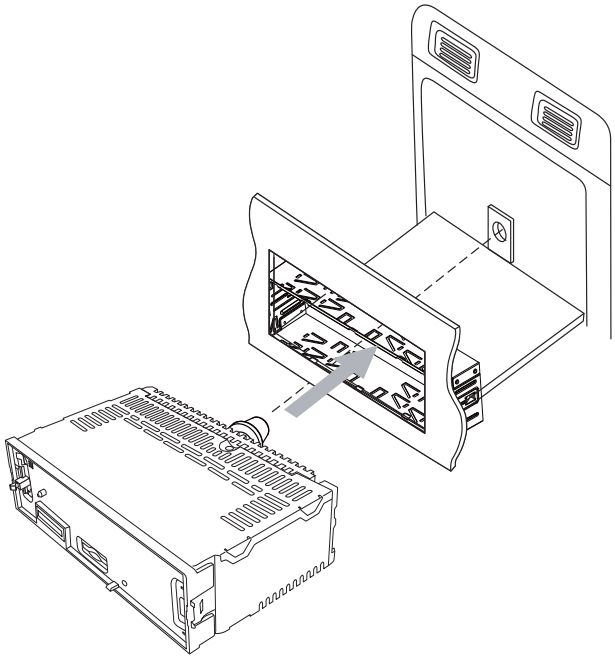

7 Reconecte o terminal negativo da bateria do carro.

Encaixar o painel frontal

1 Encaixe a moldura.
2 Insira o lado direito do painel no aparelho até fixá-lo.
3 Pressione o lado esquerdo do painel até o mecanismo encaixar.

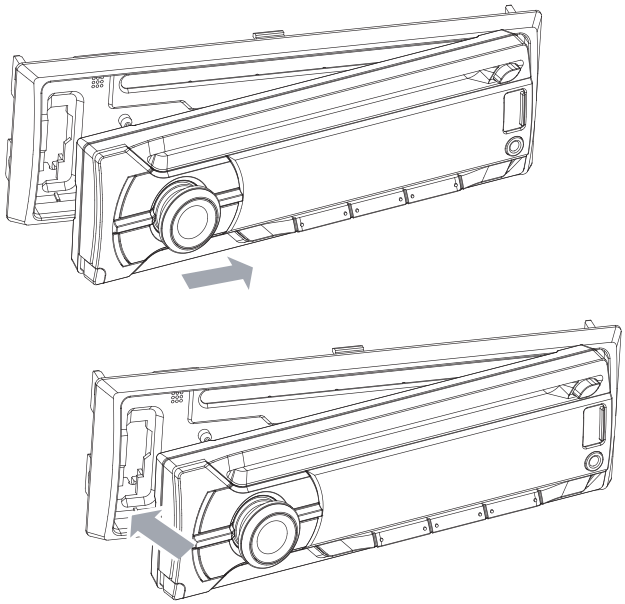

Instalar a bateria do controle remoto

Cuidado

- Risco de explosão! Mantenha a bateria distante do calor, luz do sol ou fogo. Nunca incinere a bateria.
- Risco de diminuição da vida útil da bateria! Nunca misture diferentes marcas ou tipos de bateria.
- Risco de danos ao produto! Quando o controle remoto não for usado por um longo período, remova a bateria.
- – Material em perclorato — pode ser necessário tratamento especial. Consulte www.dtsc.ca.gov/hazardouswaste/perchlorate.

Antes da primeira utilização:

Remova a aba protetora para ativar a bateria do controle remoto.

Para substituir a bateria do controle remoto:

1 Abra o compartimento da bateria.
2 Insira uma bateria CR2025 com a polaridade correta (+/-), conforme indicado.
3 Feche o compartimento da bateria.

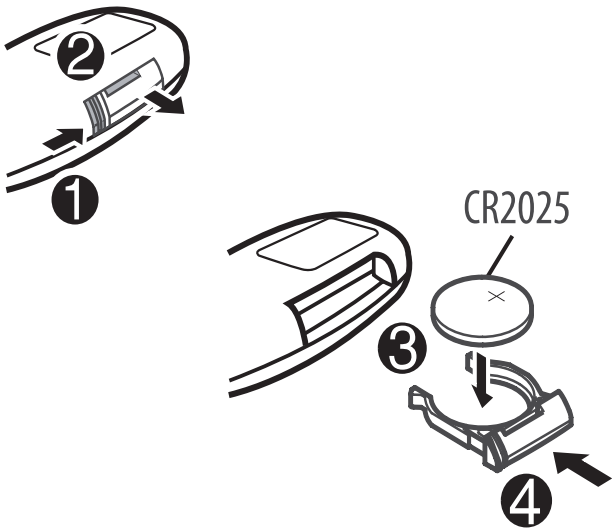

Ligar

Para ligar o aparelho,

- Pressione ⏻.

Para desligar o aparelho,

- Mantenha pressionado ⏻ até desligar o aparelho.

Selecionar país/região

Nota

- Selecione o país/região correto para este aparelho; caso contrário, ele pode não funcionar adequadamente.

1. Pressione ⏻ **para ligar o aparelho.**
   ↳ **[SELECT OPERATING REGION]** é exibido.
2. Gire ⏻ para selecionar uma opção:
   - **[USA]** (Estados Unidos)
   - **[EUR]** (Europa Ocidental)
   - **[RUS]** (Rússia)
   - **[AUS]** (Austrália)
   - **[EAS]** (Oriente Médio)
   - **[ASI]** (Pacífico Asiático)
   - **[JAP]** (Japão)
   - **[LAT]** (América Latina)
3. Pressione ⏻ **para confirmar.**

Ajustar o relógio

1. Pressione várias vezes **MENU** até que a hora atual seja exibida.
2. Gire ⏻ para ajustar a hora.
3. Pressione ⏻ para confirmar.
4. Gire ⏻ para ajustar os minutos.
5. Pressione ⏻ para confirmar.

Ajustar o formato do relógio

1. Pressione **MENU**.
2. Pressione várias vezes ▲ ou ▼ até que a mensagem **[CLOCK FORMAT]** (Formato do relógio) seja exibida.
3. Gire ⏻ para selecionar um ajuste:
   - **[CLOCK 12H] (Relógio 12h)**
   - **[CLOCK 24H] (Relógio 24h)**

Exibir o relógio

Em qualquer modo, mantenha pressionado **MAX SOUND** até que o relógio seja exibido.

- Pressione qualquer tecla para cancelar a exibição do relógio.

4 Ouvir rádio

Sintoniza uma estação de rádio

1. Pressione **SOURCE** várias vezes para selecionar o modo de rádio.
2. Pressione várias vezes **BAND** ou ▲ / ▼ para selecionar a freqüência: **[FM1]**, **[FM2]**, **[FM3]**, **[AM1]** ou **[AM2]**.
3. Pressione e segure ⏮ ou ⏭ até que o número da freqüência seja exibido.
4. Pressione ⏮ ou ⏭ para sintonizar manualmente uma estação de rádio.
   ↳ A estação de rádio é transmitida.

- Para procurar uma estação de rádio automaticamente, pressione ⏮ ou ⏭.

Selecione a região do sintonizador

Você pode selecionar a região/país adequado para o rádio.

1. Pressione **SOURCE** para selecionar o modo de rádio.
2. Pressione várias vezes **MENU** até que a mensagem **[AREA]** (área) seja exibida.
3. Gire ⓘ para selecionar:
   - **[USA]** (Estados Unidos)
   - **[LATIN]** (América Latina)
   - **[EUROPE]** (Europa Ocidental)
   - **[RUS]** (Rússia)
   - **[M-EAST]** (Oriente Médio)
   - **[ASIA]** (Pacífico Asiático)
   - **[JAP]** (Japão)
   - **[AUST]** (Austrália)
4. Pressione ⓘ para confirmar.

Selecionar a sensibilidade do sintonizador

Para receber mais estações de rádio ou somente estações com sinal forte, você pode ajustar a sensibilidade do sintonizador.

1. Pressione várias vezes **MENU** até que a mensagem **[LOCAL]** seja exibida.
2. Gire ⓘ para selecionar um ajuste:
   - **[LOCAL ON]** (Local ativado): somente estações com intensidade de sinal forte podem ser transmitidas.
   - **[LOCAL OFF]** (Local desativado): estações com intensidade de sinal fraco e forte podem ser transmitidas.

Armazenar estações de rádio na memória

Você pode armazenar até seis estações em cada banda.

Armazenar estações automaticamente

1. No modo de rádio, mantenha pressionado **DBB** até que a mensagem **[STORE - - -]** (ARMAZENAMENTO) seja exibida.
2. Pressione ⓘ para confirmar.
   ↳ As seis estações mais fortes da banda selecionada são salvas automaticamente nos canais pré-sintonizados.

Armazenar estações manualmente

1. Sintonize uma estação que você queira armazenar (consulte 'Sintoniza uma estação de rádio' na página 72).
2. Pressione um botão numérico por três segundos.
   ↳ A estação é salva no canal selecionado.

Sintonizar uma estação pré-sintonizada

1 Pressione **BAND** para selecionar a freqüência.

2 Pressione um botão numérico para selecionar uma estação pré-sintonizada.

5 Reproduzir arquivos de áudio

Nota

- Verifique se o disco ou o dispositivo contêm arquivos em formato reproduzível.

Reproduzir um disco

Nota

- Não é possível reproduzir CDs codificados com tecnologias de proteção a direitos autorais.

Você pode reproduzir CDs de áudio comercialmente disponíveis e os seguintes discos:

- CDs graváveis (CD-R)
- CDs regraváveis (CD-RW)
- CDs de MP3
- CDs de WMA

Nota

- Verifique se o conteúdo do disco pode ser reproduzido.

Insira um CD com o lado impresso voltado para cima.

↳ A reprodução é iniciada automaticamente.

- Para pausar a reprodução do CD, pressione ▶II.
- Para reiniciar a reprodução do CD, pressione ▶II novamente.

- Para pular para a faixa anterior/seguinte, pressione ⏮ ou ⏭.
- Para fazer uma pesquisa rápida para trás/para frente na faixa atual, pressione ⏮ ou ⏭ por 3 segundos.

Retirar o CD

Para tirar o CD, pressione ⏏ no painel frontal.

Dica

- Se o disco estiver travar no compartimento de disco, pressione e segure ⏏ até o disco sair.

Reproduzir a partir de um dispositivo USB

Nota

- Verifique se o dispositivo USB contém música reproduzível.

Inserir um dispositivo USB

1. Deslize a tampa da entrada USB com o símbolo ⇤ para a esquerda.
2. Insira o dispositivo USB na entrada USB.
   ↳ O aparelho inicia automaticamente a reprodução do dispositivo USB.

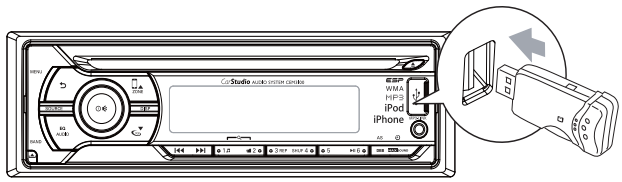

Remover o dispositivo USB

1. Pressione ⏻ para desligar o aparelho.
2. Remova o dispositivo USB.

Inserir um cartão

Nota

- Este aparelho suporta cartões SD e SDHC.

1. Pressione ⏏ para liberar o painel.
2. Insira o cartão no slot de cartão.
3. Feche o painel frontal.
   ↳ O aparelho inicia automaticamente a reprodução do cartão.

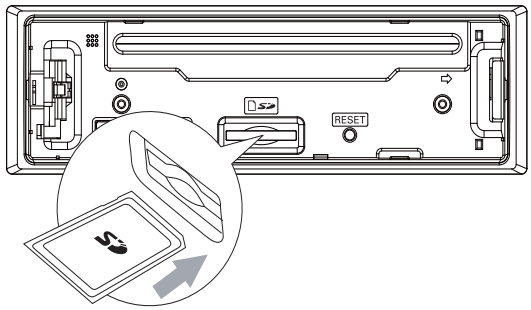

Remover o cartão

1. Pressione ⏻ para desligar o aparelho.
2. Pressione o cartão até ouvir um clique.
   ↳ O cartão estará destravado.

3 Remova o cartão.

Opções de reprodução

Pesquisar uma faixa MP3/WMA

Pesquisar na pasta atual

1 Pressione ♫.
↳ O nome da faixa atual é exibido.

2 Gire ⓘ para selecionar outra faixa na pasta atual.

3 Pressione ⓘ para confirmar.

Pesquisar em outra pasta

1 Pressione .
↳ O nome da pasta atual é exibido.

2 Gire ⓘ para navegar por todas as pastas.

3 Pressione ⓘ para acessar a pasta selecionada.
↳ A unidade reproduzirá automaticamente a primeira música da pasta selecionada.

Dica

- Para voltar ao nível superior de uma pasta, pressione ⮌.

Exibir informações de reprodução

Durante a reprodução, pressione **DISP** várias vezes para exibir:

- Número da faixa e tempo decorrido de reprodução
- Pasta
- Arquivo
- Álbum
- Artista
- Título

Repetir reprodução

1 Durante a reprodução, pressione **REP.**
↳ A mensagem **[REPEAT]** (Repetir) será exibida.

2 Gire ⓘ para selecionar um ajuste.

- **[REP TRK]** (repetir uma faixa): reproduz repetidamente a faixa atual.
- **[REP FLD]** (repetir uma pasta): reproduz repetidamente todas as faixas na pasta atual.
- **[REP ALL]** (repetir todas as faixas): reproduz repetidamente todas as faixas.

Reprodução aleatória

Você pode reproduzir as faixas em ordem aleatória:

1 Durante a reprodução, pressione **SHUF.**
↳ A mensagem **[SHUFFLE]** (Reprodução aleatória) será exibida.

2 Gire ⓘ para selecionar um ajuste:

- **[SHUF FLD]** (aleatório - pasta): inicia a reprodução aleatória de todas as faixas na pasta atual.
- **[SHUF ALL]** (aleatório - todas): inicia a reprodução aleatória de todas as faixas.
- **[SHUF OFF]**: cancela a reprodução aleatória.

Conectar uma origem de som externa

1 Conecte a origem de som externa à entrada **MP3 LINK** usando um cabo com plugue de 3,5 mm.

2 Pressione **SOURCE** várias vezes até que **[MP3 LINK]** seja exibido.

3 Controle o componente externo (consulte as instruções fornecidas com o componente externo).

6 Ajustar o som

Ajustar volume

Gire ① no sentido horário/anti-horário para aumentar/diminuir o volume.

Mudo

Você pode desativar o som do áudio.

Durante a reprodução, pressione ①.

- Para reativar o som, pressione ① novamente.

Ligar/desligar o Reforço Dinâmico de Graves (DBB)

1 Pressione **DBB** para exibir o ajuste atual:
   ↳ **[DBB ON]**: a função Reforço Dinâmico de Graves (DBB) é ligada.
   ↳ **[DBB OFF]**: a função DBB está desligada.

2 Pressione **DBB** novamente para alterar o ajuste de DBB.

Ativar/desativar a função MAX Sound

1 Pressione MAX SOUND.
   ↳ A configuração atual é exibida
   ↳ **[MAX ON]**: a função MAX Sound é ativada.
   ↳ **[MAX OFF]**: a função do subwoofer é desativada.

2 Pressione novamente MAX SOUND para selecionar uma opção.

Selecionar o equalizador predefinido

1 Pressione **EQ / AUDIO**.
   ↳ O ajuste de equalização atual é exibido.

2 Pressione novamente **EQ / AUDIO** para selecionar um ajuste predefinido de EQ:

- **[OPTIMAL]** (ideal)
- **[FLAT]** (uniforme)
- **[POP]** (pop)
- **[USER]** (usuário)
- **[TECHNO]** (techno)
- **[ROCK]** (rock)
- **[CLASSIC]** (clássica)
- **[JAZZ]** (jazz)

Alternar a zona de audição de músicas

Com a inovadora tecnologia Zone da Philips, o motorista ou os passageiros podem ouvir músicas com o melhor balanço possível entre os alto-falantes e desfrutar de um efeito espacial mais vibrante, assim como o que foi criado pelo artista. Você pode alternar a zona de audição de músicas do motorista para os passageiros, contando com os melhores ajustes possíveis dos alto-falantes do carro.

1 Pressione **ZONE**.
   ↳ O atual ajuste de equalização é exibido.

2 Gire ▲ / ▼ para selecionar um ajuste:

- **ALL (Tudo)**
- **[FRONT-L]** (Parte frontal esquerda)
- **[FRONT-R]** (Parte frontal direita)
- **Parte frontal**

Outras definições de som

Também é possível ajustar as predefinições **EQ** / **AUDIO**.

1 Pressione **EQ** / **AUDIO** por três segundos.

2 Pressione ▲ ou ▼ várias vezes para selecionar o item a ser ajustado:

- **[BAS]** (graves): de -7 a +7.
- **[TRE]** (agudos):**de -7 a +7.**
- **[BAL]** (balanço): de 12L a 12R. (L = caixa acústica esquerda, R = caixa acústica direita)
- **[FAD]** (atenuante): de 12R a 12F. (R = caixa acústica traseira, F = caixa acústica frontal)

3 Gire ⓘ para selecionar um valor.

7 Ajustar as configurações do sistema

Ativar/desativar o som de bipe

Sempre que você pressionar um botão, o aparelho emitirá um bipe. Você pode desativar/ativar o som de bipe.

1 Pressione **MENU**.

2 Pressione ▲ ou ▼ várias vezes até que **[BEEP]** seja exibido.

3 Gire ⓘ para selecionar um ajuste:

- **[BEEP ON]**: ativa o som de bipe.
- **[BEEP OFF]**: desativa o som de bipe.

Ativar/desativar o modo de demonstração

1 Pressione **MENU**.

2 Pressione ▲ ou ▼ várias vezes até que **[DEMO]** seja exibido.
↳ A tela mostra a definição atual do modo de demonstração.

3 Gire ⓘ para selecionar um ajuste:

- **[DEMO ON]**: ativa o modo de demonstração. Se você ficar sem usar a unidade por mais de 120 segundos, todas as funções são serão exibidas.
- **[DEMO OFF]**: desativa o modo de demonstração.

Dimmer

1 Pressione **MENU**.

2 Pressione várias vezes ▲ ou ▼ até que a mensagem **[DIMMER]** seja exibida.

3 Gire ⓘ para selecionar um ajuste:

- **[DIMM HIGH]** (aumentar a intensidade do dimmer)
- **[DIMM LOW]** (diminuir a intensidade do dimmer)

Espectro

Ative/desative o espectro do display LCD.

1 Pressione **MENU**.

2 Pressione várias vezes ▲ ou ▼ até que a mensagem **[DANCE]** (ESPECTRO) seja exibida.

3 Gire ⓘ para selecionar um ajuste:

- **[DANCE ON]**: ativa o espectro.
- **[DANCE OFF]**: desativa o espectro.

Rear Aux (entrada auxiliar traseira)

1 Pressione **MENU**.

2 Pressione várias vezes ▲ ou ▼ até que a mensagem **[TEL MUTE]** (silenciar telefone) seja exibida.

3 Gire ⓘ para selecionar um ajuste:

- **[NORMAL]** : silencia o telefone. A mensagem **[MUTE]** (silenciado) é exibida.
- **[REAR AUX]** : silencia o telefone. A mensagem **[PHONE IN]** (entrada do telefone) é exibida.

Nota

- Para tornar este aparelho compatível com chamadas de celular, conecte o fio **TEL MUTING** (silenciar celular) ao kit hands-free (mãos livres) e o conector de saída de áudio à entrada **REAR AUX** do aparelho.

Reinicializar

Você pode restaurar os ajustes padrão de fábrica do aparelho.

1 Destaque o painel frontal. (consulte 'Destacar o painel frontal' na página 79)

2 Pressione o botão de reinicialização usando uma caneta de ponta redonda ou uma ferramenta semelhante.

↳ Ajustes predefinidos, como canais pré-sintonizados e ajustes sonoros, serão apagados.

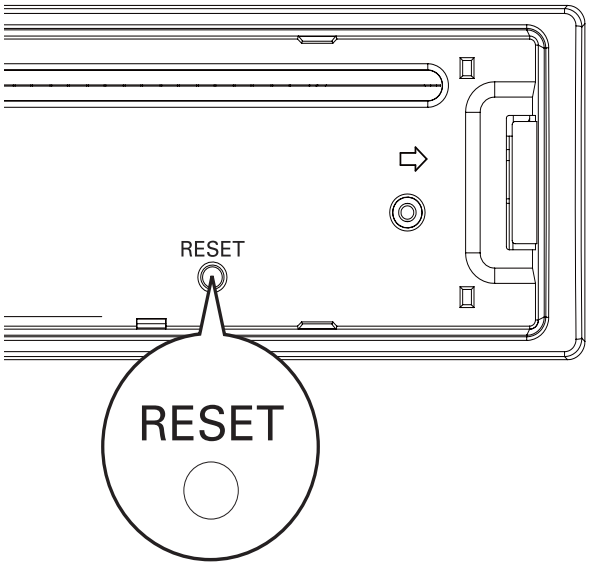

8 Informações adicionais

Destacar o painel frontal

Você pode destacar o painel frontal para evitar roubo.

1 Pressione ⏏ para liberar o painel.

2 Puxe o painel na sua direção para destacá-lo do aparelho.

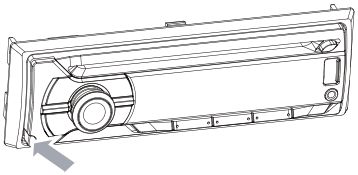

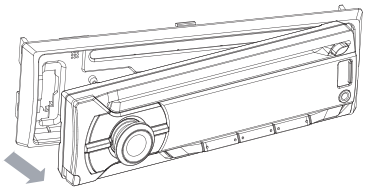

3 Guarde o painel no estojo de transporte fornecido para protegê-lo contra sujeira e danos.

Substituir o fusível

Se o fusível estiver danificado:

1 Verifique a conexão elétrica.

2 Compre um fusível com voltagem correspondente à do fusível danificado.

3 Substitua o fusível.

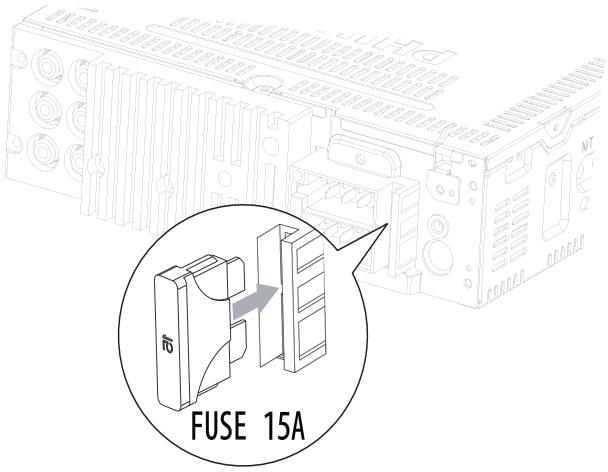

Nota

- Se o fusível novo voltar a ficar danificado, talvez haja mau funcionamento interno. Consulte seu revendedor Philips.

Remover o equipamento

Você pode remover o aparelho do painel.

1 Destaque o painel frontal.

2 Retire o aparelho usando as ferramentas de desmontagem.

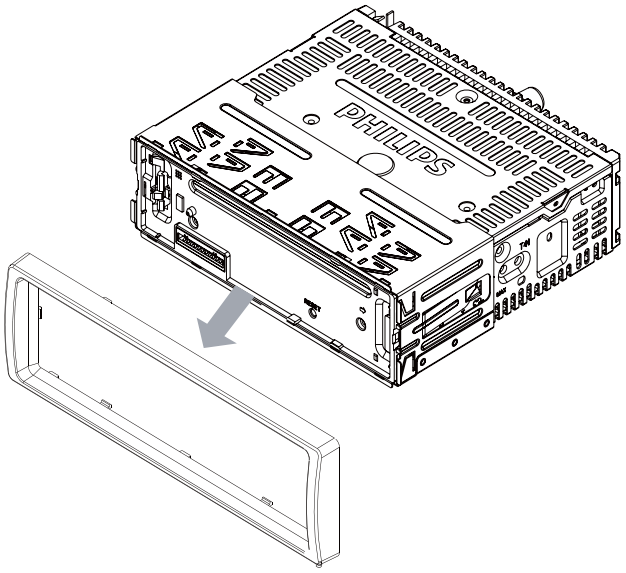

Português

9 Informações do produto

Nota

- As informações do produto estão sujeitas a alterações sem aviso prévio.

Fonte de alimentação	12 V DC (11 V a 16 V), aterramento negativo
Fusível	15 A
Impedância adequada dos alto-falantes	4 a 8 Ω
Potência máxima	50 W x 4 canais
Potência contínua	22 W x 4 RMS (4 Ω 10% D.H.T.)
Voltagem da pré-amplificação	2,5 V
Nível de entrada auxiliar	500 mV
Dimensões (L x A x P)	181,5 x 52 x 191,4 mm
Peso	1,47 kg

Rádio

Faixa de freqüência - FM	87,5 a 108,0 MHz (intervalo de 100 kHz na pesquisa automática e 50 kHz na pesquisa manual)
Faixa de freqüência - AM (MW)	522 a 1620 KHz (9 kHz) 530 a 1710 kHz (10 kHz)
Sensibilidade utilizável - FM	8 µV
Sensibilidade utilizável - AM (MW) (S/N = 20 dB)	30 µV

Dispositivos USB compatíveis:

- Memória flash USB: host USB 1.1 com interface capaz de ler todas as velocidades suportadas (1.1, 2.0)
- Dispositivos de memória flash USB: host USB 1.1 com interface capaz de ler todas as velocidades suportadas (1.1, 2.0)
- Cartões de memória (SD/SDHC)

Formatos suportados:

- USB ou formato de arquivo de memória: FAT12, FAT 16 e FAT32
- Taxa de bits de MP3 (taxa de dados): 32 a 320 Kbps e taxa de bits variável
- WMA V4, V7, V8, V9 (L1, L2)
- Frequências de amostragem de MP3: 8 a 48 kHz
- Taxas de bits de MP3: 8~320 (kbps), taxas de bits variáveis
- Frequências de amostragem do WMA: 32 kHz; 44,1 kHz; 48 kHz
- Taxas de bits de WMA: 32~192 (kbps), taxas de bits variáveis
- Aninhamento de diretórios em até oito níveis
- Número de álbuns/pastas: no máximo 99 no CD e no máximo 99 no USB ou memória
- Número de faixas/títulos/arquivos: no máximo 999 no CD (dependendo do número de álbuns) e no máximo 999 no USB ou memória
- ID3 Tag v2.0 ou posterior

Formatos não suportados:

- Álbuns vazios: um álbum vazio não contém arquivos MP3/WMA e não aparece no display.
- Os formatos de arquivo não suportados são ignorados. Por exemplo, documentos do Word (.doc) ou arquivos MP3 com extensão .dlf são ignorados e não são reproduzidos.
- Arquivos de áudio AAC, WAV, PCM

- Arquivos WMA protegidos por DRM (.wav, .m4a, .m4p, .mp4, .aac)
- Arquivos WMA no formato Lossless

10 Solução de problemas

Cuidado

- Nunca remova a tampa ou carcaça do equipamento.

Para manter a garantia válida, nunca tente consertar o aparelho por conta própria.
Se tiver problemas ao usar o aparelho, verifique os seguintes pontos antes de solicitar atendimento: Se o problema persistir, acesse o site da Philips em (www.philips.com/support).
Ao entrar em contato com a Philips, fique próximo ao aparelho e tenha em mãos os números do modelo e de série.

O aparelho não liga ou não há som.

- O motor do carro não está ligado. Ligue o motor do carro.
- O cabo não está conectado corretamente. Verifique as conexões.
- O fusível está queimado. Substitua o fusível.
- O volume está muito baixo. Ajuste o volume.
- Se as ações acima não solucionarem o problema, pressione o botão RESET.
- Verifique se o formato da faixa reproduzida é compatível.

Ruído nas transmissões.

- O sinal está muito fraco. Selecione outras estações com sinal mais forte.
- Verifique a conexão da antena do carro.
- Altere a transmissão de estéreo para mono.

Não é possível reproduzir o disco.

- Verifique se o rótulo do disco está inserido com o lado impresso voltado para cima.
- Limpe o disco com uma flanela, fazendo movimentos em linha reta, do centro para a extremidade.

- O disco utilizado pode estar com defeito. Reproduza outro disco.
- Verifique se o disco é um CD/CD-R/CD-RW finalizado.
- Verifique se o CD é codificado com tecnologias de proteção a direitos autorais.

O CD pula faixas.

- Verifique se o CD está danificado ou sujo.
- Verifique se o modo aleatório está desativado.

Não consigo ejetar o disco.

- Pressione e segure ▲.

Perda de estações pré-sintonizadas.

- O cabo da bateria não está conectado corretamente. Conecte o cabo da bateria ao terminal que permanece ativado ininterruptamente.

O display mostra ERR-12

- Erro de dados no dispositivo USB. Verifique o dispositivo USB.

11 Glossário

M

MP3
Formato de arquivo em um sistema de compressão de dados sonoros. MP3 é a abreviação de Motion Picture Experts Group 1 (ou MPEG-1) Audio Layer 3. No formato MP3, um CD-R ou CD-RW pode conter 5 a 10 vezes mais dados que um CD de áudio.

S

SD
Secure Digital. Tipo de cartão de memória flash.

SDHC
SDHC (Secure Digital High Capacity) é um tipo de cartão de memória flash baseado na especificação SDA 2.00. A especificação SDA 2.00 permite que cartões SD atinjam capacidades mais altas, de 4 GB a 32 GB ou mais.

W

WMA (Windows Media Audio)
Formato de áudio da Microsoft, que faz parte da tecnologias Microsoft Windows Media. Inclui as ferramentas de Gerenciamento de direitos digitais da Microsoft, a tecnologia de codificação Windows Media Video e a tecnologia de codificação Windows Media Audio.

Lista de Serviço Autorizado - Brasil

ACRE
CRUZEIRO DO SUL 68-33227216
RIO BRANCO 68-32217642

ALAGOAS
ARAPIRACA 82-35222367
MACEIO 82-32417237

AMAPA
MACAPA 96-32175934

AMAZONAS
MANAUS 92-36633366
MANAUS 92-32324252

BAHIA
ALAGOINHAS 75-34211128
CAMACARI 71-36218288
CRUZ DAS ALMAS 75-36212839
FEIRA DE SANTANA 75-32232882
JACOBINA 74-36211323
JUAZEIRO 74-36116456
MURITIBA 75-34241908
PAULO AFONSO 75-32811349
SALVADOR 71-32072070

CEARÁ
CRATEUS 88-36910019
FORTALEZA 85-40088555
JUAZEIRO DO NORTE 88-35871973
IGUATU 88-35810512
TIANGUA 88-36713336

DISTRITO FEDERAL
BRASILIA 61-35564840
BRASILIA 61-33549615
BRASILIA 61-34451991

ESPIRÍTO SANTO
ARACRUZ 27-32561251
BARRA DE SAO FRANCISCO 27-37562245
CACHOEIRA DE ITAPEMIRIM 28-35223524
GUARAPARI 27-33614355
SERRA 27-33284292
VILA VELHA 27-32891233

GOIÁS
FORMOSA 61-36318166
ITUMBIARA 64-34310837
GOIANIA 62-32292908

MARANHÃO
SANTA INES 98-36537553

MATO GROSSO
RONDONOPOLIS 66-34233888
VARZEA GRANDE 65-36826502

MATO GROSSO DO SUL
CAMPO GRANDE 67-33213898
DOURADOS 67-34217117

MINAS GERAIS
BELO HORIZONTE 31-32254066
BOM DESPACHO 37-35222511
CONTAGEM 31-33912994
DIVINOPOLIS 37-32212353
ITAUNA 37-32412468
JUIZ DE FORA 32-32151514
OLIVEIRA 37-33314444
PATOS DE MINAS 34-38222588
POCOS DE CALDAS 35-37224448
PONTE NOVA 31-38172486
TEOFILO OTONI 33-35225831
TIMOTEO 31-38482728
UBA 32-35323626
UBERABA 34-33332520
UBERLANDIA 34-32123636
VICOSA 31-38918000

PARÁ
ANANINDEUA 91-32354831
BELEM 91-32421090
SANTAREM 93-35235322
CASTANHAL 91-37215052

PARAÍBA
CAMPINA GRANDE 83-33212128
GUARABIRA 83-32711159
SAPE 83-32832479

PARANÁ
CASCAVEL 45-32254005
CURITIBA 41-33334764
CURITIBA 41-33335471
FOZ DO IGUACU 45-35234115
IRATI 42-34221337
LAPA 41-36222410
MANDAGUARI 44-32331335
MEDIANEIRA 45-32642580
PONTA GROSSA 42-30285061
RIO NEGRO 47-36450251

PERNAMBUCO
CABO SANTO AGOSTINHO 81-35211823
CAMARAGIBE 81-34581246
CARUARU 81-37220235
RECIFE 81-32313399
RECIFE 81-32286123

PIAUÍ
PARNAIBA 86-33222877
TERESINA 86-32230825

RIO DE JANEIRO
BOM JESUS DO ITABAPOANA 22-38312216
ITAGUAI 21-26886491
ITAPERUNA 22-38236825
MACAE 22-27591358
NITEROI 21-26220157
PETROPOLIS 24-22454997
RESENDE 24-33550101
RIO DE JANEIRO 21-24264702
RIO DE JANEIRO 21-25892030
RIO DE JANEIRO 21-25096851
RIO DE JANEIRO 21-24315759
RIO DE JANEIRO 21-33810711

RIO GRANDE DO NORTE
NATAL 84-32132345

RIO GRANDE DO SUL
BENTO GONCALVES 54-34526825
ERECHIM 54-33211933
ESTANCIA VELHA 51-35612142
FARROUPILHA 54-32683603
IJUI 55-33327766
MONTENEGRO 51-36324187
NOVA PRATA 54-32421328
NOVO HAMBURGO 51-35823191
PASSO FUNDO 54-33111104
PELOTAS 53-32223633
PORTO ALEGRE 51-33256653
PORTO ALEGRE 51-32268834
SANTA CRUZ DO SUL 51-37153048
SANTA MARIA 55-30272235
SOBRADINHO 51-37421409
TAPERA 54-33851160
VACARIA 54-32311396
VERA CRUZ 51-37181350

RONDÔNIA
PORTO VELHO 69-32273377

SANTA CATARINA
BALNEARIO CAMBORIU 47-33630706
BLUMENAU 47-33233907
CANOINHAS 47-36223615
CONCORDIA 49-34423704
CRICIUMA 48-21015555
FLORIANOPOLIS 48-32049700
GAROPABA 48-32544104
ITAJAI 47-33444777
JARAGUA DO SUL 47-33722050
JOINVILLE 47-34331146
LAGES 49-32244414

SÃO PAULO
AMERICANA 19-34062914
ATIBAIA 11-44118145
BARRETOS 17-33222742
BAURU 14-31049551
CAMPINAS 19-37372500
CATANDUVA 17-35232524
CRUZEIRO 12-31433859
FERNANDOPOLIS 17-34423752
FRANCO DA ROCHA 11-44492608
GUARATINGUETA 12-31335030
INDAIATUBA 19-38753831
ITAPETININGA 15-32710936
ITU 11-40230188
JALES 17-36324479
JAU 14-36222117
LEME 19-35713528
MAUA 11-45145233
MOJI MIRIM 19-38624401
OLIMPIA 17-32805378
OSASCO 11-36837343
OURINHOS 14-33225457
PIRACICABA 19-34340454
PORTO FERREIRA 19-35851891
PRESIDENTE PRUDENTE 18-32225168
RIBEIRAO PRETO 16-36368156
RIBEIRAO PRETO 16-39049908
SALTO 11-40296563
SAO CARLOS 16-33614913
SAO JOSE DOS CAMPOS 12-39239508
SAO PAULO 11-22722245
SAO PAULO 11-26940101
SAO PAULO 11-39757996
SAO PAULO 11-56679695
SAO PAULO 11-38751333
SAO PAULO 11-38457575
SAO PAULO 11-22966122
SAO PAULO 11-20713907
SAO PAULO 11-25770899
SAO PAULO 11-32222311
SAO ROQUE 11-47125635
SAO VICENTE 13-34646559
TABOAO DA SERRA 11-47871480
TAUBATE 12-36219080
VALINHOS 19-38716629

SERGIPE
ARACAJU 79-32176080
LAGARTO 79-36312656

TOCANTINS
ARAGUAINA 63-34111818

Português

A lista completa e atualizada dos nossos postos autorizados está disponível no site www.philips.com.br

V11/09

CERTIFICADO DE GARANTIA NO BRASIL

Este aparelho é garantido pela Philips do Brasil Ltda., por um período superior ao estabelecido por lei. Porém, para que a garantia tenha validade, é imprescindível que, além deste certificado, seja apresentada a nota fiscal de compra do produto.

A Philips do Brasil Ltda assegura ao proprietário consumidor deste aparelho as seguintes garantias, a partir da data de entrega do produto, conforme expresso na nota fiscal de compra, que passa a fazer parte deste certificado:

Garantia para rádios e reprodutores de CD portáteis (sem caixa acústica destacável): 180 dias

Garantia para os demais produtos da marca Philips: 365 dias.

Esta garantia perderá sua validade se:

- O defeito apresentado for ocasionado pelo uso indevido ou em desacordo com o seu manual de instruções.
- O produto for alterado, violado ou consertado por pessoa não autorizada pela Philips.
- O produto for ligado a fonte de energia (rede elétrica, pilhas, bateria, etc.) de características diferentes das recomendadas no manual de instruções e/ou no produto.
- O número de série que identifica o produto estiver de alguma forma adulterado ou rasurado.

Estão excluídos desta garantia defeitos decorrentes do descumprimento do manual de instruções do produto, de casos fortuitos ou de força maior, bem como aqueles causados por agentes da natureza e acidentes. Excluem-se igualmente desta garantia defeitos decorrentes do uso dos produtos em serviços não doméstico/residencial regular ou em desacordo com o uso recomendado.

ESTÃO EXCLUÍDAS DA GARANTIA ADICIONAL AS PILHAS OU BATERIAS FORNECIDAS JUNTO COM O CONTROLE REMOTO.

Nos municípios onde não exista assistência técnica autorizada Philips, as despesas de transporte do aparelho e/ou técnico autorizado correm por conta do consumidor requerente do serviço.

A garantia não será válida se o produto necessitar de modificações ou adaptações para habilitá-lo a operar em qualquer outro país que não aquele para o qual foi designado, fabricado, aprovado e/ou autorizado, ou ter sofrido qualquer dano decorrente deste tipo de modificação.

Philips do Brasil Ltda.

No Brasil, para informações adicionais sobre o produto, entre em contato com o CIC - Centro de Informações ao Consumidor através dos telefones (11) 2121-0203 (Grande São Paulo) e 0800-701-0203 (demais regiões e estados).

Horário de atendimento: de segunda a sexta-feira, das 8h às 20h e sábados das 8h às 13h.

Visite também nossa página de suporte ao consumidor no website www.philips.com.br/suporte, onde também está disponível a lista completa e atualizada das assistências técnicas autorizadas Philips.

Para atendimento fora do Brasil, contate a Philips local ou a: Philips Consumer Service Beukenlaan 2 - 5651 CD Eindhoven The Netherlands

部件名称 Name of the Parts	有毒有害物质或元素 Hazardous/toxic Substance					
	铅 (Pb, Lead)	汞 (Hg, Mercury)	镉 (Cd, cadmium)	六价铬(Chromium 6+)	多溴联苯 (PBB)	多溴二苯醚 (PBDE)
Housing 外壳	O	O	O	O	O	O
DVD/CD loader DVD/CD 光盒	X	O	O	O	O	O
LCD Panel 液晶面板	X	X	O	O	O	O
PWBs 电路板组件	X	O	O	O	O	O
Accessories (Remote control & cables) 附件（遥控器，电源线，连接线）	X	O	O	O	O	O
Batteries in Remote Control (ZnC) 遥控器电池	X	O	O	O	O	O

○：表示该有毒有害物质在该部件所有均质材料中的含量均在SJ/T11363 - 2006 标准规定的限量要求以下。
O: Indicates that this toxic or hazardous substance contained in all of the homogeneous materials for this part is below the limit requirement in SJ/T11363 – 2006.

×：表示该有毒有害物质至少在该部件的某一均质材料中的含量超出SJ/T11363 – 2006 标准规定的限量要求。
X: Indicates that this toxic or hazardous substance contained in at least one of the homogeneous materials used for this part is above the limit requirement in SJ/T11363 - 2006.

环保使用期限 Environmental Protection Use Period

This logo refers to the period (10 years)

电子信息产品中含有的有毒有害物质或元素在正常使用的条件下不会发生外泄或突变，电子信息产品用户使用该电子信息产品不会对环境造成严重污染或对其人身、财产造成严重 损害的期限。

This logo refers to the period (10 years) during which the toxic or hazardous substances or elements contained in electronic information products will not leak or mutate so that the use of these [substances or elements] will not result in any severe environmental pollution, any bodily injury or damage to any assets.

© 2011 Koninklijke Philips Electronics N.V.
All rights reserved.
CEM2100_IFU_00_V2.0

Register your product and get support at
www.philips.com/welcome

CSP550

CSP652

CSP650

PT-BR **Manual do Usuário**

PHILIPS

Sumário

1 Importante 4
Segurança 4
Aviso 4

2 Alto-falantes estéreo para seu carro 5
Introdução 5
Conteúdo da caixa 5

3 Instalação 6
Instalar o woofer 6
Instalar o tweeter 7
Instalar a rede 8
Conectar o woofer/tweeter à rede 9

4 Informações do produto 10

5 Solução de problemas 11

1 Importante

Segurança

- Leia e compreenda todas as instruções antes de usar o equipamento. Caso ocorram danos causados pelo não-cumprimento destas instruções, a garantia não será aplicável.
- Use somente o equipamento de montagem fornecido para uma instalação segura e confiável.
- Não use continuamente o sistema de alto-falantes além da capacidade máxima de energia.
- Mantenha cartões de crédito, relógios, fitas cassete gravadas etc. ou outros objetos com código magnético distantes do sistema de alto-falantes para evitar danos causados pelos ímãs dos alto-falantes.
- Limpe o equipamento com um pano úmido e macio. Nunca use substâncias como álcool, produtos químicos ou produtos de limpeza doméstica no equipamento.

Aviso

Informações ambientais

Todas as embalagens desnecessárias foram eliminadas. Procuramos facilitar a separação do material da embalagem em três categorias: papelão (caixa), espuma de poliestireno (proteção) e polietileno (sacos, folhas protetoras de espuma).

O seu sistema consiste em materiais que poderão ser reciclados e reutilizados se forem desmontados por uma empresa especializada. Observe a legislação local referente ao descarte de material de embalagem, baterias descarregadas e equipamentos antigos.

Qualquer alteração ou modificação feita neste dispositivo sem a aprovação expressa da Philips Consumer Lifestyle poderá anular a autoridade do usuário para operar o equipamento.

2009 © Koninklijke Philips Electronics N.V.
Todos os direitos reservados.
As especificações estão sujeitas a alterações sem aviso prévio. As marcas comerciais pertencem à Koninklijke Philips Electronics N.V. ou de seus respectivos proprietários.
A Philips se reserva o direito de alterar produtos a qualquer momento sem a obrigação de ajustar estoques anteriores.

2 Alto-falantes estéreo para seu carro

Parabéns pela aquisição e seja bem-vindo à Philips! Para aproveitar todos os benefícios oferecidos pelo suporte da Philips, registre seu produto no site www.philips.com/welcome.

Introdução

Com os woofers e tweeters, você pode desfrutar de músicas com alta potência e sons vibrantes.

Conteúdo da caixa

Verifique e identifique o conteúdo da embalagem:

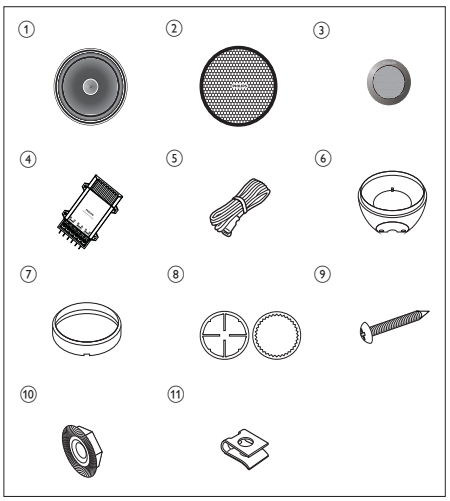

1. Woofer (x2)
2. Grade (x2)
3. Tweeter (com fio) (x2)
4. Rede (x2)
5. Fio do alto-falante (x4)
6. Adaptador para instalação inclinada (x2)
7. Moldura de fixação (x2)
8. Suporte para instalação (x4)
9. Parafuso
10. Porca do parafuso
11. Shrapnel

3 Instalação

São necessários, pelo menos, 52 mm de profundidade para instalar o woofer e, no mínimo, 19 mm de profundidade para instalar o tweeter. Meça a profundidade do local de instalação do woofer/tweeter e verifique se ele não está obstruindo algum componente do carro.

Nota

- Certifique-se de que nenhum objeto esteja obstruindo o local de instalação na porta.
- O orifício para instalação já deve estar cortado no painel interno da porta (dianteira ou traseira). Nesse caso, modifique somente a placa.
- Verifique se os terminais, a moldura ou o ímã do alto-falante não interferem nas peças internas, como o mecanismo da janela na porta (ao abrir ou fechar a janela) etc. Além disso, verifique se a grade do alto-falante não toca nos encaixes internos, como manivelas da janela, maçanetas da porta, descansos dos braços etc.

Instalar o woofer

Opção 1: Instalar na porta (dianteira ou traseira)

Você pode instalar os woofers na porta dianteira/traseira do carro.

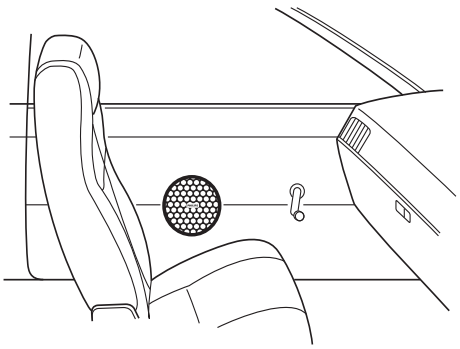

1 Desligue a chave de ignição do carro.
   - Se estiver ligada, o som do clique gerado pela conexão pode danificar os alto-falantes.

2 Corte o modelo de instalação na embalagem e cole-o no local escolhido para a instalação do woofer.

3 Marque o orifício de corte e o local dos quatro furos para os parafusos.

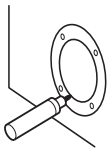

4 Corte a área marcada e faça os furos.

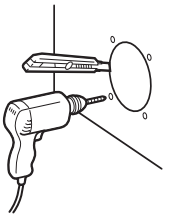

5 Remova a tela da grade.

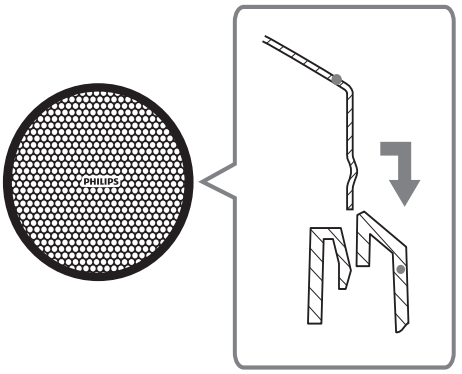

6 Conecte os woofers à rede ou ao áudio do carro (consulte a seção "Conectar o woofer/tweeter à rede").

7 Instale o alto-falante conforme mostrado abaixo.

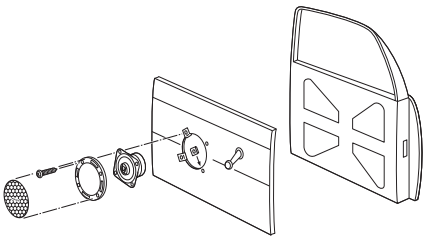

8 Pressione e insira as bordas da tela da grade.

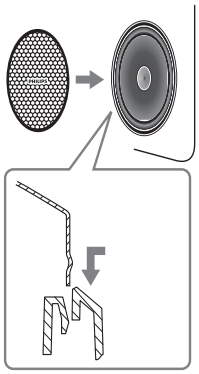

Dica

- Se preferir, instale a grade do alto-falante sem a tela.

Opção 2: Instalar na bandeja traseira

Você também pode instalar os woofers na superfície da bandeja traseira.

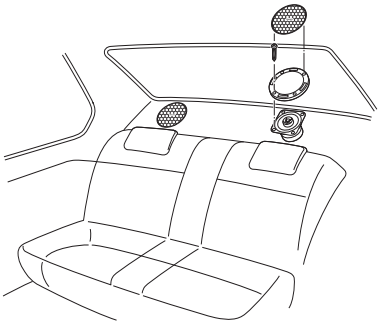

Siga as etapas da seção "Opção 1: Instalar na porta" para instalar os alto-falantes na bandeja traseira.

Instalar o tweeter

Siga as etapas descritas na seção "Instalar o woofer" para instalar os tweeters.

Opção 1: Instalação embutida

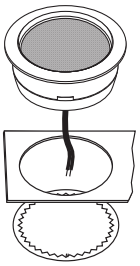

Opção 2: Instalação embutida

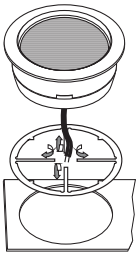

Opção 3: Instalação na superfície

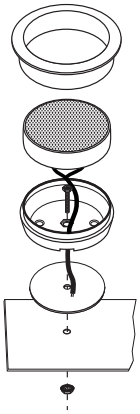

Opção 4: Instalação na superfície

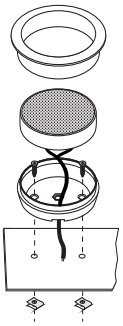

Opção 5: Instalação em ângulo

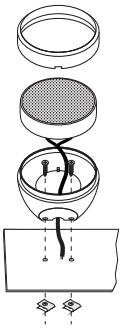

Instalar a rede

1 Encontre um local apropriado para instalar as redes.

2 Instale as redes no carro usando os parafusos fornecidos.

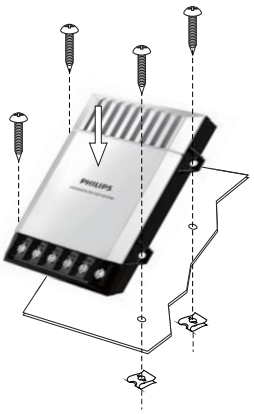

Conectar o woofer/tweeter à rede

Nota

- Faça as conexões com os terminais "esquerdo", "direito", "+" e "-". A mudança de polaridade pode prejudicar a qualidade sonora.
- Dois alto-falantes de 4 ohm com conexão estéreo apresentam uma carga de 8 ohm para cada canal do amplificador. A maioria dos amplificadores de dois canais funciona bem com essa configuração. No entanto, dois alto-falantes de 4 ohm com conexão paralela com um amplificador de dois canais em ponte apresentam uma carga mono de 2 ohm para o amplificador. A maioria dos amplificadores de dois canais não suporta operação mono de 2 ohm! Isso pode danificar o amplificador!

1 Primeiro, conecte os woofers e tweeters primeiro à rede crossover bidirecional e, em seguida, conecte a rede diretamente ao amplificador ou ao áudio do carro.

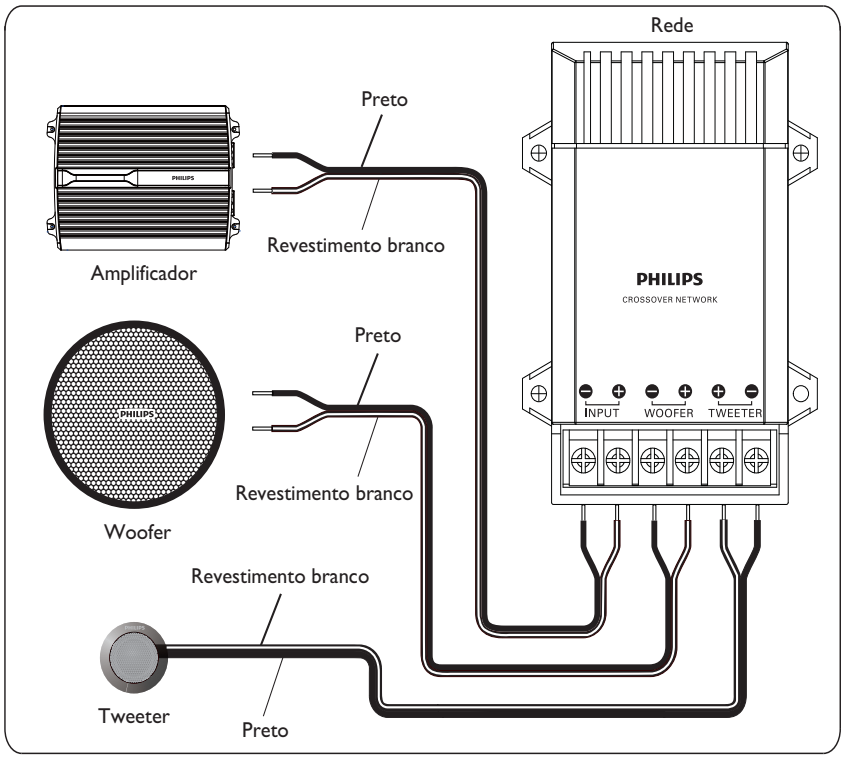

Português

4 Informações do produto

Nota

- As informações do produto estão sujeitas a alterações sem aviso prévio.

Modelo	CSP550	CSP650	CSP652
Tipo de alto-falante	Alto-falante de 13 cm com componente bidirecional	Alto-falante de 16,5 cm com componente bidirecional	Alto-falante de 16,5 cm com componente bidirecional
Potência em RMS (Watts)	40 W	50 W	60 W
Potência de pico musical (Watts)	210 W	240 W	300 W
Sensibilidade (dB/W/m)	90 dB	90 dB	91 dB
Resposta de freqüência (Hz)	40 - 35 kHz	36 - 35 kHz	34 - 35 kHz
Impedância (ohms)	4 ohm	4 ohm	4 ohm
Massa magnética (g)	311 g	357 g	532 g
Profundidade da instalação do woofer (mm)	52 mm	61 mm	63 mm
Profundidade da instalação do tweeter (mm)	19 mm	19 mm	19 mm

5 Solução de problemas

Para manter a garantia válida, nunca tente consertar o aparelho por conta própria.
Se tiver problemas ao usar o aparelho, visite o site da Philips (www.philips.com/welcome). Ao entrar em contato com a Philips, fique próximo ao aparelho e tenha em mãos os números do modelo e de série.

"Evite o uso prolongado do aparelho com volume superior a 85 decibéis pois isto poderá prejudicar a sua audição."

Nível de Decibéis	Exemplos
30	Biblioteca silenciosa, sussurros leves
40	Sala de estar, refrigerador, quarto longe do trânsito
50	Trânsito leve, conversação normal, escritório silencioso
60	Ar condicionado a uma distância de 6 m, máquina de costura
70	Aspirador de pó, secador de cabelo, restaurante ruidoso
80	Tráfego médio de cidade, coletor de lixo, alarme de despertador a uma distância de 60 cm
	OS RUÍDOS ABAIXO PODEM SER PERIGOSOS EM CASO DE EXPOSIÇÃO CONSTANTE
90	Metrô, motocicleta, tráfego de caminhão, cortador de grama
100	Caminhão de lixo, serra elétrica, furadeira pneumática
120	Show de banda de rock em frente às caixas acústicas, trovão
140	Tiro de arma de fogo, avião a jato
180	Lançamento de foguete

"Proteja sua audição, ouça com consciência"

LISTA DE SERVIÇO AUTORIZADO - BRASIL

ACRE
CRUZEIRO DO SUL 68-33227216
RIO BRANCO 68-32217642

ALAGOAS
ARAPIRACA 82-35222367
MACEIO 82-32417237

AMAPA
MACAPA 96-32175934

AMAZONAS
MANAUS 92-36633366
MANAUS 92-32324252

BAHIA
ALAGOINHAS 75-34211128
CAMACARI 71-36218288
CRUZ DAS ALMAS 75-36212839
FEIRA DE SANTANA 75-32232882
JACOBINA 74-36211323
JUAZEIRO 74-36116456
MURITIBA 75-34241908
PAULO AFONSO 75-32811349
SALVADOR 71-32072070

CEARÁ
CRATEUS 88-36910019
FORTALEZA 85-40088555
JUAZEIRO DO NORTE 88-35871973
IGUATU 88-35810512
TIANGUA 88-36713336

DISTRITO FEDERAL
BRASILIA 61-35564840
BRASILIA 61-33549615
BRASILIA 61-34451991

ESPIRÍTO SANTO
ARACRUZ 27-32561251
BARRA DE SAO FRANCISCO 27-37562245
CACHOEIRA DE ITAPEMIRIM 28-35223524
GUARAPARI 27-33614355
SERRA 27-33284292
VILA VELHA 27-32891233

GOIÁS
FORMOSA 61-36318166
ITUMBIARA 64-34310837
GOIANIA 62-32292908

MARANHÃO
SANTA INES 98-36537553

MATO GROSSO
RONDONOPOLIS 66-34233888
VARZEA GRANDE 65-36826502

MATO GROSSO DO SUL
CAMPO GRANDE 67-33213898
DOURADOS 67-34217117

MINAS GERAIS
BELO HORIZONTE 31-32254066
BOM DESPACHO 37-35222511
CONTAGEM 31-33912994
DIVINOPOLIS 37-32212353
ITAUNA 37-32412468
JUIZ DE FORA 32-32151514
OLIVEIRA 37-33314444
PATOS DE MINAS 34-38222588
POCOS DE CALDAS 35-37224448
PONTE NOVA 31-38172486
TEOFILO OTONI 33-35225831
TIMOTEO 31-38482728
UBA 32-35323626
UBERABA 34-33332520
UBERLANDIA 34-32123636
VICOSA 31-38918000

PARÁ
ANANINDEUA 91-32354831
BELEM 91-32421090
SANTAREM 93-35235322
CASTANHAL 91-37215052

PARAÍBA
CAMPINA GRANDE 83-33212128
GUARABIRA 83-32711159
SAPE 83-32832479

PARANÁ
CASCAVEL 45-32254005
CURITIBA 41-33334764
CURITIBA 41-33335471
FOZ DO IGUACU 45-35234115
IRATI 42-34221337
LAPA 41-36222410
MANDAGUARI 44-32331335
MEDIANEIRA 45-32642580
PONTA GROSSA 42-30285061
RIO NEGRO 47-36450251

PERNAMBUCO
CABO SANTO AGOSTINHO 81-35211823
CAMARAGIBE 81-34581246
CARUARU 81-37220235
RECIFE 81-32313399
RECIFE 81-32286123

PIAUÍ
PARNAIBA 86-33222877
TERESINA 86-32230825

RIO DE JANEIRO
BOM JESUS DO ITABAPOANA 22-38312216
ITAGUAI 21-26886491
ITAPERUNA 22-38236825
MACAE 22-27591358
NITEROI 21-26220157
PETROPOLIS 24-22454997
RESENDE 24-33550101
RIO DE JANEIRO 21-24264702
RIO DE JANEIRO 21-25892030
RIO DE JANEIRO 21-25096851
RIO DE JANEIRO 21-24315759
RIO DE JANEIRO 21-33810711

RIO GRANDE DO NORTE
NATAL 84-32132345

RIO GRANDE DO SUL
BENTO GONCALVES 54-34526825
ERECHIM 54-33211933
ESTANCIA VELHA 51-35612142
FARROUPILHA 54-32683603
IJUI 55-33327766
MONTENEGRO 51-36324187
NOVA PRATA 54-32421328
NOVO HAMBURGO 51-35823191
PASSO FUNDO 54-33111104
PELOTAS 53-32223633
PORTO ALEGRE 51-33256653
PORTO ALEGRE 51-32268834
SANTA CRUZ DO SUL 51-37153048
SANTA MARIA 55-30272235
SOBRADINHO 51-37421409
TAPERA 54-33851160
VACARIA 54-32311396
VERA CRUZ 51-37181350

RONDÔNIA
PORTO VELHO 69-32273377

SANTA CATARINA
BALNEARIO CAMBORIU 47-33630706
BLUMENAU 47-33233907
CANOINHAS 47-36223615
CONCORDIA 49-34423704
CRICIUMA 48-21015555
FLORIANOPOLIS 48-32049700
GAROPABA 48-32544104
ITAJAI 47-33444777
JARAGUA DO SUL 47-33722050
JOINVILLE 47-34331146
LAGES 49-32244414

SÃO PAULO
AMERICANA 19-34062914
ATIBAIA 11-44118145
BARRETOS 17-33222742
BAURU 14-31049551
CAMPINAS 19-37372500
CATANDUVA 17-35232524
CRUZEIRO 12-31433859
FERNANDOPOLIS 17-34423752
FRANCO DA ROCHA 11-44492608
GUARATINGUETA 12-31335030
INDAIATUBA 19-38753831
ITAPETININGA 15-32710936
ITU 11-40230188
JALES 17-36324479
JAU 14-36222117
LEME 19-35713528
MAUA 11-45145233
MOJI MIRIM 19-38624401
OLIMPIA 17-32805378
OSASCO 11-36837343
OURINHOS 14-33225457
PIRACICABA 19-34340454
PORTO FERREIRA 19-35851891
PRESIDENTE PRUDENTE 18-32225168
RIBEIRAO PRETO 16-36368156
RIBEIRAO PRETO 16-39049908
SALTO 11-40296563
SAO CARLOS 16-33614913
SAO JOSE DOS CAMPOS 12-39239508
SAO PAULO 11-22722245
SAO PAULO 11-26940101
SAO PAULO 11-39757996
SAO PAULO 11-56679695
SAO PAULO 11-38751333
SAO PAULO 11-38457575
SAO PAULO 11-22966122
SAO PAULO 11-20713907
SAO PAULO 11-25770899
SAO PAULO 11-32222311
SAO ROQUE 11-47125635
SAO VICENTE 13-34646559
TABOAO DA SERRA 11-47871480
TAUBATE 12-36219080
VALINHOS 19-38716629

SERGIPE
ARACAJU 79-32176080
LAGARTO 79-36312656

TOCANTINS
ARAGUAINA 63-34111818

A lista completa e atualizada dos nossos postos autorizados está disponível no site www.philips.com.br VII/09

CERTIFICADO DE GARANTIA NO BRASIL

Este aparelho é garantido pela Philips do Brasil Ltda., por um período superior ao estabelecido por lei. Porém, para que a garantia tenha vailidade, é impressindível que, além deste certificado, seja apresentada a nota fiscal de compra do produto.

A Philips do Brasil Ltda assegura ao proprietário consumidor deste aparelho as seguintes garantias, a partir da data de entrega do produto, conforme expresso na nota fiscal de compra, que passa a fazer parte deste certificado:

Garantia para rádios e reprodutores de CD portáteis (sem caixa acústica destacável): 180 dias

Garantia para os demais produtos da marca Philips: 365 dias.

Esta garantia perderá sua validade se:

- O defeito apresentado for ocasionado pelo uso indevido ou em desacordo com o seu manual de instruções.
- O produto for alterado, violado ou consertado por pessoa não autorizada pela Philips.
- O produto for ligado a fonte de energia (rede elétrica, pilhas, bateria, etc.) de características diferentes das recomendadas no manual de instruções e/ou no produto.
- O número de série que identifica o produto estiver de alguma forma adulterado ou rasurado.

Estão excluídos desta garantia defeitos decorrentes do descumprimento do manual de instruções do produto, de casos fortuitos ou de força maior, bem como aqueles causados por agentes da natureza e acidentes. Excluem-se igualmente desta garantia defeitos decorrentes do uso dos produtos em serviços não doméstico/residencial regular ou em desacordo com o uso recomendado.

ESTÃO EXCLUÍDAS DA GARANTIA ADICIONAL AS PILHAS OU BATERIAS FORNECIDAS JUNTO COM O CONTROLE REMOTO.

Nos municípios onde não exista assistência técnica autorizada Philips, as despesas de transporte do aparelho e/ou técnico autorizado correm por conta do Consumidor requerente do serviço.

A garantia não será válida se o produto necessitar de modificações ou adaptações para habilitá-lo a operar em qualquer outro país que não aquele para o qual foi designado, fabricado, aprovado e/ou autorizado, ou ter sofrido qualquer dano decorrente deste tipo de modificação.

Philips do Brasil Ltda.

No Brasil, para informações adicionais sobre o produto, entre em contato com o CIC - Centro de Informações ao Consumidor através dos telefones (11) 2121-0203 (Grande São Paulo) e 0800-701-0203 (demais regiões e estados).

Horário de atendimento: de segunda a sexta-feira, das 8h às 20h e sábados das 8h às 13h.

Visite também nossa página de suporte ao consumidor no website www.philips.com.br/suporte, onde também está disponível a lista completa e atualizada das assistências técnicas autorizadas Philips.

Para atendimento fora do Brasil, contate a Philips local ou a: Philips Consumer Service Beukenlaan 2 - 5651 CD Eindhoven The Netherlands

© 2009 Koninklijke Philips Electronics N.V.
All rights reserved.
Document order number: CSP550_55_UM_V2.1