TAH8856

Folding paper with 1 color printing:
Finished size - W80 x H129 mm

PHILIPS

Headphones

8000 Series

TAH8856

Quick start guide

クイックスタートガイド

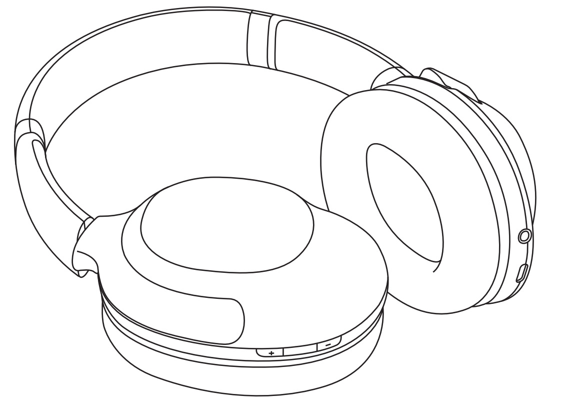

1 Charging

充電

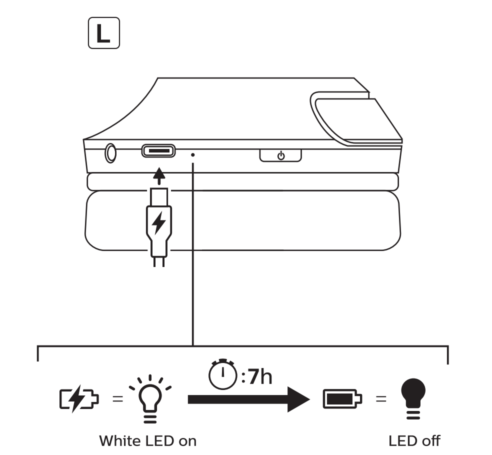

2 Pairing

ペアリング

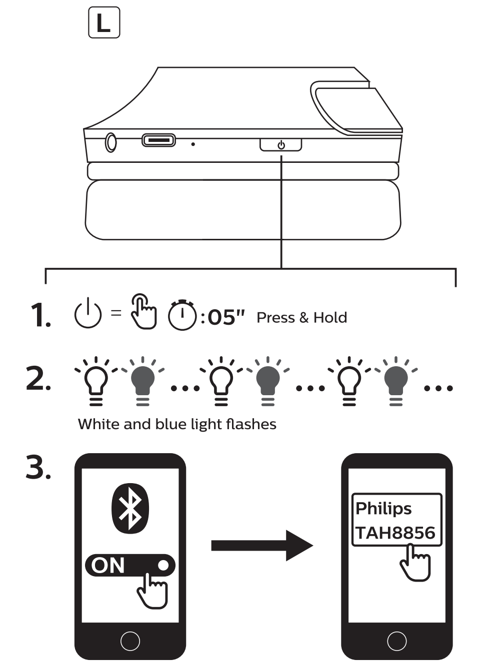

Turn on BT select Philips TAH8856

デバイスのBluetoothをONにして、TAH8856を選択

3 Play/Pause

再生／一時停止

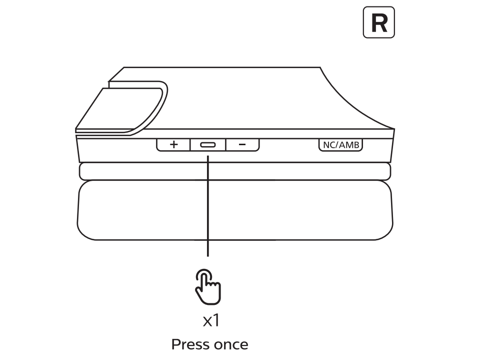

4 Track control

曲送り／曲戻し

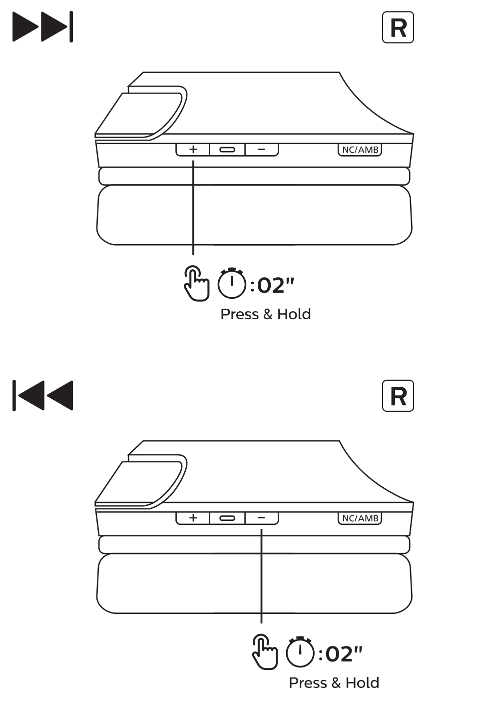

5 Volume control

音量調整

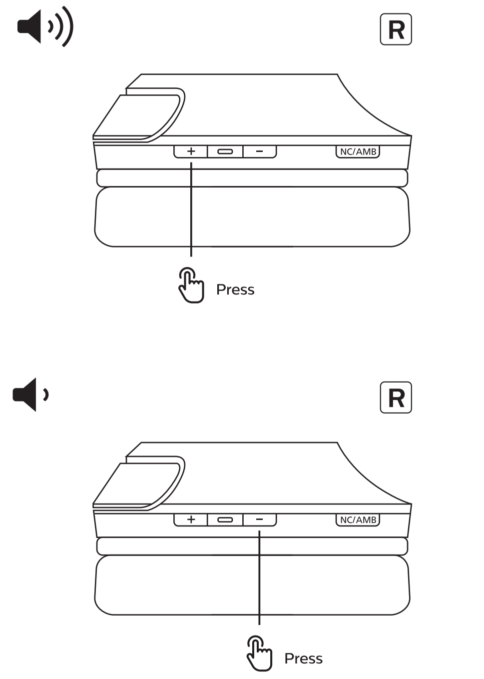

6 On/Off

電源オン／オフ

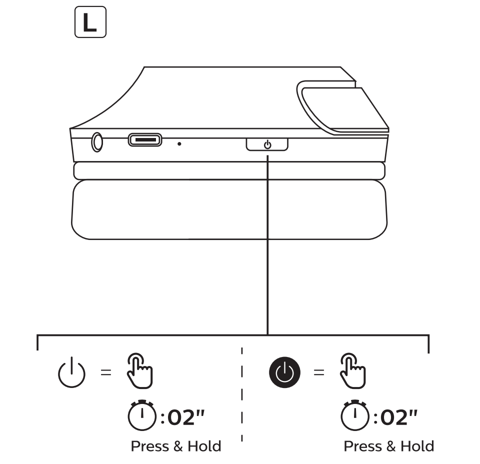

7 Call features

通話機能

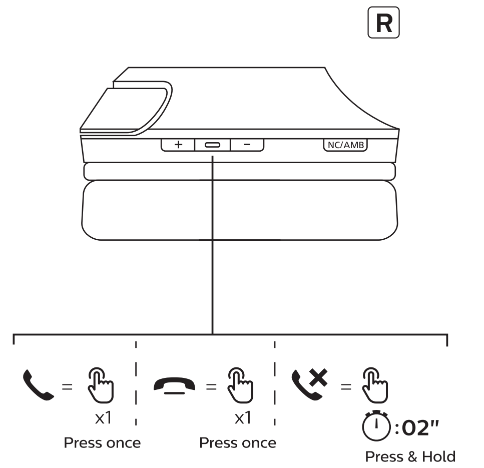

8 Switch call

通話切り替え

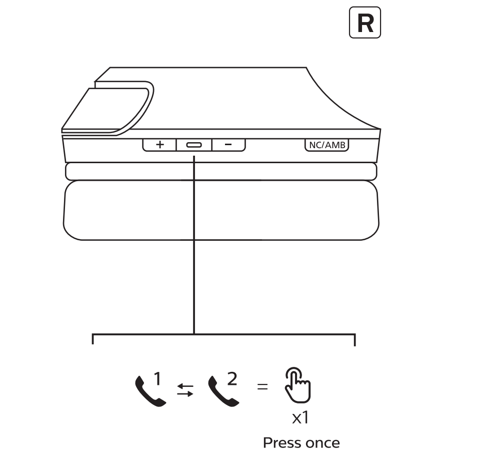

9 ANC

ANC(ノイズキャンセリング)

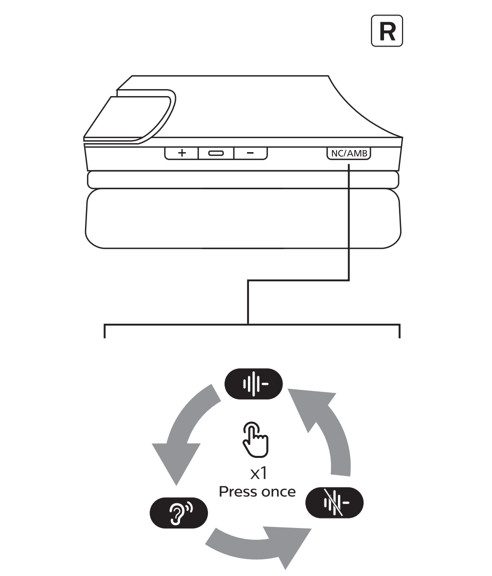

10 Quick ambient

アンビエント(外音取込)

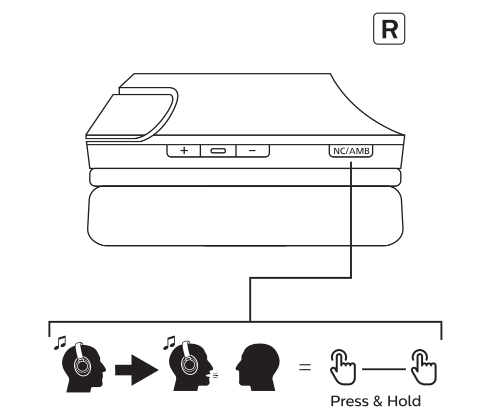

11 Voice assistant

ボイスアシスタント

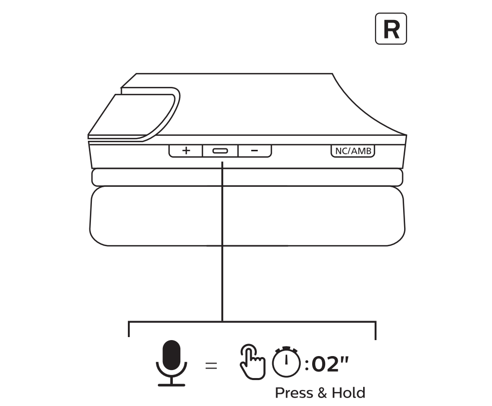

12

Philips Headphones

安全上のご注意

本製品をご使用頂く前に「安全上のご注意」をよくお読みの上、正しくお使いください。ここに示した注意事項は、お使いになる人や他の人への危害、財産への損害や事故を未然に防止するためのものですので、下記内容を必ずお守り下さい。お読みになったあとはいつでも見られるところに必ず保管してください。

⚠ 危険	この表示は、「取り扱いを誤った場合、死亡または重症を負う可能性が切迫して生じるおそれがあるもの」を示しています。
⚠ 警告	この表示は、「取り扱いを誤った場合、死亡または重症を負う可能性があるもの」を示しています。

⚠ 危険

ヘッドホン、イヤホン製品を使用する場合は、必ず次のガイドラインに従ってください。

- 本機を使用するときは音量を上げすぎない。
  耳を刺激するような大きな音量で長時間使用すると聴力に悪い影響を与えることがあります。
  - はじめから音量を上げすぎない。
  - 肌に異常やかゆみを感じた場合は使用しない。
  - 使用中に気分が悪くなったら、使用を中止し、本製品を耳から外してください。
- イヤーチップが付属している場合は、しっかりと取り付ける。
  - イヤーチップが外れて、耳の中に残るとけがや病気の原因となることがあります。
- 道路交通法に従って安全に運転する。
  - 自動車、バイク、自転車を運転中に本機を使用しないでください。また、歩行中、交差点や踏切、駅のホーム、工事現場など、周囲の音が聞こえないと危険な場所では使用しないでください。事故の原因になります。
- 本製品を湿気、ほこり、油煙の多い場所、暖房器具の近く、直射日光の当たる場所や車内など高温の場所で使用、保管、放置しない。

⚠ 警告

- **分解や改造をしない。**
  - 火災、感電、けが、または故障の原因になります。
- **本機を過度の熱に当てない。**
- **本機を落下させたり、強い衝撃を与えない。**
- **充電にはパソコンのUSBポートもしくは市販の充電用アダプター（5 V1A）を使用する**
- **本製品を水没させない。**
- **ぬれた手で触れない。**
  - 感電やけがの原因になります。
- **本機を布団や布などで覆わない。**
  - 発熱や発火の原因になります。
- **本製品に水や異物を入れない。**
  - 水や異物が入ると火災や感電の原因になります。
- **アルコール、アンモニア、ベンジン、または研磨剤を含むいかなる洗浄剤も使用しないでください。掃除が必要な場合は柔らかい布を使用し、必要な場合は最低限の量の水または薄めたマイルドな石けんで湿らせて本製品を掃除します。**
- **航空機内で使用する場合は、航空会社の指示に従う。**
  - 電波が影響を及ぼし、誤作動による事故の原因となるおそれがあります。
- **自動ドアや火災報知器などの自動制御機器の近くで使用しない。**
  - 電波が影響を及ぼし、誤作動による事故の原因となるおそれがあります。
- **病院など使用を禁止された場所で使用しない。**
  - 医療用電気機器に影響を与え、事故の原因となるおそれがあります。
- **本機を医療機器の近くで使用しない。**
  - 機器が発する電波により心臓ペースメーカーや除細動器などの医療機器に影響を与えるおそれがあります。
- **高精度な制御や微弱な制御や微弱な信号を取り扱う電子機器の近くでは使用しない。**
- **誤って飲み込まないように、幼児やペットが触れる場所に置かない。**
  - 本機にはリチウムイオンバッテリーが内蔵されているため、飲み込むと事故につながるおそれがあります。飲み込んでしまった場合は、速やかに医師の診断を受けてください。
  - 本機を使用していないときは、充電ケースに入れて蓋を閉め、幼児の手の届かないところやペットが触れない場所に保管してください。
- **メーカー純正品または推奨品ではない電源アダプターや充電器を使用すると、火災や怪我 などの原因となるおそれがあります。**
- **破損した状態で使用したり、改造したりしない。**
  - 破損した状態のバッテリーや改造したバッテリーを使用すると、火災や破裂の原因となり、怪我をするおそれがあります。
  - 修理が必要な際は、必ず当社カスタマーサービスにお問い合わせください。
- **電池の液が漏れたり、異臭がする時には、直ちに火気より遠ざける。**
- **異常（音、煙、臭いや発熱、損傷など）に気づいたら使用しない。**
  - 異常に気づいたら、すぐに使用を中止し、当社カスタマーサービスに修理を依頼してください。
- **一般ごみ（不燃ごみ）と一緒に廃棄しない。**
- **操作中および保管時の温度と湿度を守る。**
  - 温度が0°C（32°F）から50°C（122°F）（最大90%の相対湿度）の場所で操作、または保管してください。高温または低温状況ではバッテリー寿命が短くなることがあります。

充電池について 本製品はリチウムイオン電池を使用しています。

⚠ 危険

- **電池の液が目に入ったときは目をこすらない。**
  - 目をこすらず、すぐに水道水などのきれいな水で十分洗い、ただちに医師の診療を受けてください。液が身体や衣服についたときも、やけどやけがの原因となるので、すぐにきれいな水で十分に洗い流し、皮膚に違和感がある場合は、医師の診察を受けてください。
- **電池の液が漏れたときは素手で液を触らない**
- **火気に近づけたり、火の中に入れない。**
- **以下の場所で使用、放置、保管しない。**
  - 直射日光の当たる場所、高温多湿の場所、また、極端に温度が低いところ。
  - ストーブなどの熱源の近く。
  - 炎天下の車内。
- **本機を落下させたり、強い衝撃を与えない。**
- **水にぬらさない**

電波について

2.4 FH 1 **この無線機器は2.4GHz帯を使用します。変調方式としてFH-SS変調方式を採用し、与干渉距離は10mです。**

この機器の使用周波数帯では、電子レンジなどの産業・科学・医療用機器の ほか第二世代小電力データ通信システム、移動体識別用の構内無線局（免許を要する無線局）および特定小電力無線局（免許を要しない無線局）並び にアマチュア無線局（免許を要する無線局）が運用されています。

1. この機器を使用する前に、近くで第二世代小電力データ通信システム、移動体識別用の構内無線局および特定小電力無線局並びにアマチュア無 線局が運用されていないことを確認してください。
2. 万一、この機器から別の移動体識別用の構内無線局に対して有害な電波 干渉の事例が発生した場合には、速やかに本製品の電源をお切りください。
3. その他、この機器から第二世代小電力データ通信システム、移動体識別 用の特定小電力無線局またはアマチュア無線局に対して有害な電波干渉 の事例が発生した場合やご不明な点がございましたら当社カスタマーサービスまでお問い合わせください。

Operating Temperature : 0°C~40°C

Taiwan NCC Warning Statement

取得審驗證明之低功率射頻器材，非經核准，公司、商號或使用者均不得擅自變更頻率、加大功率或變更原設計之特性及功能。
低功率射頻器材之使用不得影響飛航安全及干擾合法通信；經發現有干擾現象時，應立即停用，並改善至無干擾時方得繼續使用。
前述合法通信，指依電信管理法規定作業之無線電通信。低功率射頻器材須忍受合法通信或工業、科學及醫療用電波輻射性電機設備之干擾。

CRESYN HANOI COMPANY LIMITED
Dong Tho Industrial Complex, Dong Tho ward, Yen Phong district,
Bac Ninh province, Vietnam 220000
+84 2223.883.333

English:

Notice of compliance

The device complies with the FCC rules, Part 15. Operation is subject to the following two conditions:

1. This device may not cause harmful interference, and
2. This device must accept any interference received, including interference that may cause undesired operation.

FCC rules

This equipment has been tested and found to comply with the limits for a Class B digital device, pursuant to part 15 of the FCC Rules. These limits are designed to provide reasonable protection against harmful interference in a residential installation. This equipment generates, uses and can radiate radio frequency energy and, if not installed and used in accordance with the instruction manual, may cause harmful interference to radio communications.
However, there is no guarantee that interference will not occur in a particular installation. If this equipment does cause harmful interference to radio or television reception, which can be determined by turning the equipment off and on, the user is encouraged to try to correct the interference by one or more of the following measures:

- Reorient or relocate the receiving antenna.
- Increase the separation between equipment and receiver.
- Connect the equipment into an outlet on a circuit different from that to which the receiver is connected.
- Consult the dealer or an experienced radio/TV technician for help.

FCC Radiation Exposure Statement:

This equipment complies with FCC radiation exposure limits set forth for an uncontrolled environment.
This transmitter must not be co-located or operating in conjunction with any other antenna or transmitter.
Caution: The user is cautioned that changes or modifications not expressly approved by the party responsible for compliance could void the user's authority to operate the equipment.

Declaration of conformity

Hereby, MMD Hong Kong Holding Limited declares that this product is in compliance with the essential requirements and other relevant provisions of Directive 2014/53/EU. You can find the Declaration of Conformity on www.philips.com/support.

French:

Avis de conformité

Cet appareil satisfait aux règlements de la FCC partie 15 du Code of Federal Regulations. Son fonctionnement est assujetti aux deux conditions suivantes :

1. Cet appareil ne doit pas causer d'interférence préjudiciable et
2. l'appareil doit accepter toute interférence reçue, y compris les interférences qui peuvent causer un fonctionnement non désiré.

Règlement de la FCC

Cet équipement a été testé et jugé compatible avec les limites s'appliquant aux appareils numériques de la classe B, conformément à l'article 15 du règlement de la FCC. Ces limites ont été définies pour fournir une protection raisonnable contre les interférences nuisibles dans le cadre d'une installation résidentielle. Cet équipement génère, utilise et peut émettre de l'énergie radiofréquence et, s'il n'est pas installé ni utilisé conformément aux instructions, peut causer des interférences gênantes pour les communications radio.
Rien ne garantit toutefois que des interférences ne surviendront pas dans une installation particulière. Si cet équipement cause des interférences nuisibles pour la réception de la radio ou de la télévision, ce qui peut être déterminé en mettant l'équipement hors tension puis sous tension, l'utilisateur devra essayer de corriger ces interférences en effectuant une ou plusieurs des opérations suivantes :

Déplacez l'antenne de réception.
Augmentez la distance entre l'équipement et le récepteur.
Branchez l'équipement à une prise d'un circuit autre que celui sur lequel le récepteur est branché.
Consultez le détaillant ou un technicien de radiotélévision expérimenté.

Canada:

L'émetteur/récepteur exempt de licence contenu dans le présent appareil est conforme aux CNR d'Innovation, Sciences et Développement économique Canada applicables aux appareils radio exempts de licence. L'exploitation est autorisée aux deux conditions suivantes :
1. L'appareil ne doit pas produire de brouillage;
2. L'appareil doit accepter tout brouillage radioélectrique subi, même si le brouillage est susceptible d'en compromettre le fonctionnement.
CAN ICES-3(B)/NMB-3(B)

Déclaration d'IC sur l'exposition aux radiations:

**Cet équipement est conforme aux limites d'exposition aux radiations définies par le Canada pour des environnements non contrôlés.
Cet émetteur ne doit pas être installé au même endroit ni utilisé avec une autre antenne ou un autre émetteur.**

Welcome to Philips!

For an optimal experience register your product at:
Para especificações e dados de garantia do produto no Brasil, acesse o website abaixo:
Pour une expérience optimale, enregistrez votre produit à l'adresse suivante:
www.philips.com/welcome

Philips and the Philips Shield Emblem are registered trademarks of Koninklijke Philips N.V. and are used under license. This product has been manufactured by and is sold under the responsibility of MMD Hong Kong Holding Limited or one of its affiliates, and MMD Hong Kong Holding Limited is the warrantor in relation to this product.

Authorised Representative: UKCA Experts Ltd. Dept 302, 43 Owston Road Carcroft Doncaster, DN6 8DA United Kingdom

Este equipamento opera em caráter secundário, isto é, não tem direito à proteção contra interferência prejudicial, mesmo de estações do mesmo tipo, e não pode causar interferência a sistemas operando em caráter primário.

LEA CUIDADOSAMENTE ESTE INSTRUCTIVO ANTES DE USAR SU APARATO

警告：充電にはパソコンのUSBポートもしくは市販の充電用アダプター（5 V1A）を使用する。
免責：お客様が購入された製品について、弊社に重大な過失がある場合を除き、損害賠償責任は購入金額を限度額と致します。弊社における保証は本製品の機能に関する保証のみに限ります。
保証規定：保証期間中に正常なご使用状況のもとで故障した場合は、本記載内容に基づき無償修理いたします。万一故障した場合は、カスタマーサービスまでお知らせください。なお、次のような場合は、保証期間内でも有償修理とさせていただきます。
1. レシートや納品書など、購入年月日、販売店、購入製品が記載された書類の提示がない場合
2. ご使用上の誤り、不当な修理や改造による故障および損傷
3. 火災、地震、風水害、雷、その他の天災地変、虫害、塩害、公害、ガス害や異常電圧、指定外使用電源（電圧周波数）による故障および損傷
4. 不具合の原因が本製品以外（外部要因）による場合
5. 一般家庭用以外（例えば業務用）での使用による故障および破損
6. 消耗部品の自然な消耗・劣化による故障
7. お買い上げ後の輸送、移動、落下および砂かぶり、水かぶりなどによる故障および損傷
8. 製品および付属品の紛失
9. その他弊社の判断に基づき、無償保証が認められない場合
本書は、日本国内においてのみ有効です。(This warranty is valid only in Japan)

Frequency range: 2.402-2.480GHz   Transmitter power: < 4 dBm

ADVERTÊNCIA: Cuidados com a utilização e descarte de pilhas e baterias. Não descarte as pilhas e baterias juntamente ao lixo doméstico. O descarte inadequado de pilhas e baterias pode representar riscos ao meio ambiente e à saúde humana. Para contribuir com a qualidade ambiental e com sua saúde, a Philips receberá pilhas e baterias comercializadas ou fornecidas com seus produtos após seu fim de vida, que serão encaminhadas à destinação ambientalmente correta. A Philips dispõe de pontos de coleta em Assistências Técnicas.

* Full user manual in all languages available on: | Manuel d'utilisation complet dans toutes les langues disponibles sur: | Manual completo de usuario disponible en todos los idiomas en: | Die vollständige Bedienungsanleitung ist in allen Sprachen verfügbar unter: | Manuale dell'utente completo in tutte le lingue disponibile su: | Manual do utilizador completo em todos os idiomas, disponível em: | Volledige gebruikershandleiding in alle talen beschikbaar op: | Полное руководство пользователя на всех языках доступно по ссылке: | Барлық тілдердегі толық нұсқаулықты мына жерден алуға болады: | 全言語での完全版取扱説明書は以下で利用可能です: | 다음 사이트에서 모든 언어로 된 전체 사용자 설명서를 확인하실 수 있습니다: | 所有語言的完整使用者手冊位於： | 以下网站提供所有语言版本的完整用户手册：

Li-ion

www.philips.com/support