PHILIPS

Серия 6000

TAPB603

Руководство пользователя

Зарегистрируйте изделие и получайте поддержку на сайте
www.philips.com/welcome

Содержание

1 Важно 3
Помощь и поддержка 3
Безопасность 3
Уход за изделием 4
Забота об окружающей среде 4
Предупреждение FCC и IC (только для пользователей из США и Канады) 5
Соответствие нормативным требованиям 5

2 Звуковая панель 6
Основное устройство 6
Беспроводной сабвуфер 6
Пульт дистанционного управления 6
Разъемы 7
Подготовка пульта ДУ 8
Размещение 8

3 Подключение 9
Dolby Atmos® 9
Подключение к разъему HDMI (ARC) 9
Подключение к разъему OPTICAL 10
Подключение к разъему AUX 10
Подключение к электросети 10
Сопряжение с сабвуфером 11

4 Использование звуковой панели 12
Включение и выключение 12
Автоматический переход в режим ожидания 12
Выбор режима 12
Регулировка громкости 12
Выбор эффекта эквалайзера 12
Регулировка уровня высоких/низких частот 12
Режим звука Dolby 13
Установка яркости дисплея 13
Режим Bluetooth 13
Режимы AUX / OPTICAL / HDMI ARC 14
Режим USB 15

5 Установка на стену 15

6 Технические характеристики изделия 16

7 Устранение неполадок 17

1 Важно

Перед использованием изделия ознакомьтесь со всеми инструкциями. Гарантия не распространяется на повреждения, возникшие в результате нарушения инструкций.

Помощь и поддержка

Для комплексной онлайн-поддержки перейдите на сайт www.philips.com/welcome, где вы можете:

- загрузить руководство пользователя и краткое руководство;
- просмотреть обучающие видеоролики (только для определенных моделей);
- найти ответы на часто задаваемые вопросы;
- задать нам вопрос по электронной почте;
- пообщаться в чате с представителем службы поддержки.

Выберите язык, следуя инструкциям на сайте, после чего введите номер модели своего изделия.

Вы также можете обратиться в отдел поддержки потребителей в своей стране. Перед обращением запишите номер модели и серийный номер своего изделия. Эта информация находится на задней или нижней панели вашего изделия.

Безопасность

Риск короткого замыкания или пожара!

- Перед выполнением или изменением любых подключений обязательно отключите все устройства от розетки.
- Не допускайте попадания на изделие и принадлежности дождя или воды. Не ставьте возле изделия емкости с жидкостью, такие как вазы. В случае попадания жидкости на поверхность или внутрь изделия немедленно выключите его из розетки. Обратитесь в отдел поддержки потребителей компании для проверки изделия перед использованием.
- Не располагайте изделие и принадлежности вблизи открытого огня и других источников тепла, включая прямой солнечный свет.
- Не вставляйте предметы в вентиляционные и другие отверстия изделия.
- Если в качестве устройства отключения используется сетевая вилка или приборный соединитель, устройство отключения должно всегда быть готово к использованию.
- Батареи (в упаковке или установленные) не должны подвергаться воздействию повышенных температур, например солнечного света, огня и т. п.
- Выключите изделие из розетки при приближении грозы.
- При отсоединении шнура питания тяните за вилку, ни в коем случае не за кабель.

Риск короткого замыкания или пожара!

- Идентификационные данные и параметры электропитания указаны на типовой табличке на задней или нижней панели изделия.
- Перед подключением изделия к розетке убедитесь, что напряжение в сети соответствует значениям, указанным на задней или нижней панели изделия. Если напряжение не соответствует указанному, не подключайте изделие к розетке.

Риск травм или повреждения изделия!

- В случае установки на стену изделие следует надежно закрепить на стене в соответствии с инструкциями по установке. Используйте только прилагаемый кронштейн для установки на стену (если таковой есть). Неправильное крепление на стене может привести к несчастному случаю, травме или повреждению. По любым вопросам обращайтесь в отдел поддержки потребителей в вашей стране.
- Не ставьте изделие или любые предметы на шнуры питания или другие электроприборы.
- Если транспортировка изделия происходила при температуре ниже 5 °C, распакуйте изделие и подождите, пока оно нагреется до комнатной температуры, прежде чем подключать его к розетке.
- Компоненты данного изделия могут быть изготовлены из стекла. Обращайтесь с ними осторожно для предотвращения повреждения и травм.

Риск перегрева!

- Не устанавливайте изделие в замкнутом пространстве. Обязательно оставляйте не менее 10 см (4 дюймов) вокруг изделия для вентиляции. Убедитесь, что шторы или другие предметы не закрывают вентиляционные отверстия изделия.

Риск загрязнения!

- Не сочетайте разные виды батарей (старые и новые или угольные и щелочные и т. п.).
- ВНИМАНИЕ! Существует опасность взрыва, если батарея установлена неправильно. Заменяйте батареи только такой же или эквивалентной моделью.
- Извлекайте батареи, если они разрядились или если пульт дистанционного управления не будет использоваться в течение долгого времени.
- Батареи содержат химические вещества, поэтому их необходимо утилизировать в соответствии с установленными правилами.

Риск проглатывания батарей!

- В изделии / пульте дистанционного управления могут находиться дисковые/ пуговичные батареи, которые могут быть проглочены. Всегда держите батареи в недоступном для детей месте! В случае проглатывания батарея может привести к серьезным повреждениям или смерти. В течение двух часов с момента проглатывания могут возникнуть тяжелые ожоги внутренних органов.
- При подозрении на проглатывание или помещение батареи внутрь тела немедленно обратитесь за медицинской помощью.
- При замене батарей обязательно держите все новые и использованные батареи в недоступном для детей месте. После замены батареи убедитесь, что отсек для батарей надежно закрыт.
- Если отсек для батарей невозможно надежно закрыть, прекратите использование изделия. Поместите его в недоступное для детей место и обратитесь к производителю.

Данное изделие представляет собой прибор II класса с двойной изоляцией без защитного заземления.

Уход за изделием

Для очистки изделия используйте только салфетки из микрофибры.

Забота об окружающей среде

Утилизация отслужившего изделия и батарей

Изделие сконструировано и изготовлено с использованием высококачественных материалов и компонентов, которые можно переработать и использовать повторно.

Этот символ на изделии означает, что на изделие распространяется действие Директивы ЕС 2012/19/EU.

Этот символ означает, что изделие содержит батареи, на которые распространяется действие Директивы ЕС 2013/56/EU и которые запрещается выбрасывать вместе с обычными бытовыми отходами. Ознакомьтесь с местной системой раздельного сбора отходов в отношении утилизации электрических и электронных изделий и батарей. Следуйте местным правилам и не выбрасывайте изделие и батареи вместе с обычными бытовыми отходами. Правильная утилизация отслуживших изделий и батарей помогает предотвращать отрицательные последствия для окружающей среды и здоровья людей.

Извлечение одноразовых батарей

Информация об извлечении одноразовых батарей приведена в разделе об установке батарей.

Предупреждение FCC и IC (только для пользователей из США и Канады)

ИНФОРМАЦИЯ Федеральной комиссии по связи США (FCC)

Предупреждение:

- Настоящее оборудование следует устанавливать и эксплуатировать на расстоянии не менее 20 см между излучателем и вашим телом.
- Изменения и модификации, которые были осуществлены без согласия стороны, несущей ответственность за соблюдение стандартов, могут привести к лишению пользователя права на эксплуатацию оборудования.

ПРИМЕЧАНИЕ: Данное оборудование прошло тестирование, оно соответствует требованиям к цифровому оборудованию класса B, предъявляемым Частью 15 Правил Федеральной комиссии по связи США (FCC). Эти ограничения должны обеспечить разумную защиту от вредных помех при установке в жилых помещениях. Данное оборудование создает, использует и может излучать энергию в радиочастотном диапазоне и в случае установки и использования с нарушением инструкций может оказывать вредное воздействие на радиосвязь. Но нет гарантии того, что помехи будут отсутствовать при данной установке. Если это устройство создает вредные помехи при радио- и телеприеме, что можно определить путем включения и выключения оборудования, пользователю рекомендуется исправить помехи приведенными ниже способами:

- Измените ориентацию или расположение приемной антенны.
- Увеличьте расстояние между оборудованием и приемником.
- Включите оборудование в розетку, отдельную от розетки, в которую включен приемник.
- Обратитесь к продавцу или опытному теле- или радиомастеру за помощью.

Настоящее устройство включает нелицензируемые передатчики / приемники, соответствующие требованиям к нелецизируемому оборудованию, предъявляемым Министерством инноваций, науки и экономического развития Канады. Во время работы данного устройства, необходимо соблюдение двух условий:

1. Устройство не может создавать помех.
2. Устройство должно допускать любые принимаемые помехи, включая такие помехи, которые могут оказывать неблагоприятное воздействие на его работу.

Соответствие нормативным требованиям

Данное изделие соответствует требованиям Европейского сообщества в отношении радиопомех.

Компания MMD Hong Kong Holding Limited настоящим заявляет, что данное изделие соответствует основным требованиям и другим существенным положениям Директивы 2014/53/EU.

Декларацию о соответствии можно найти на сайте www.p4c.philips.com.

2 Звуковая панель

Поздравляем с покупкой и добро пожаловать в Philips! Чтобы в полной мере воспользоваться всеми преимуществами поддержки Philips, зарегистрируйте свою звуковую панель на сайте www.philips.com/welcome.

Основное устройство

В данном разделе приведен обзор основного устройства.

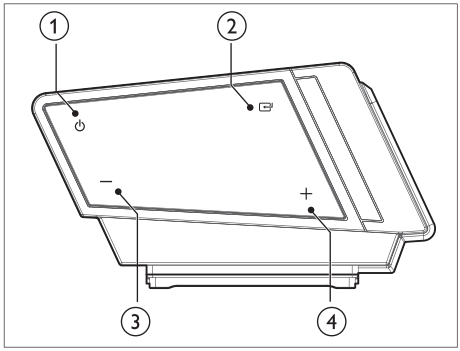

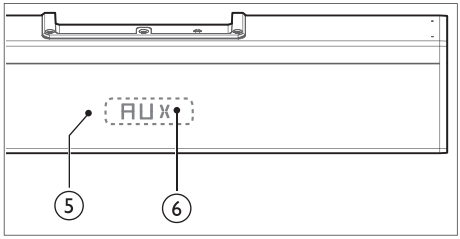

1. ⏻ (Режим ожидания-Вкл.)
   Включение звуковой панели или перевод ее в режим ожидания.
2. (Источник)
   Выбор источника входного сигнала для звуковой панели.
3. – (Громкость)
   Уменьшение громкости.
4. + (Громкость)
   Увеличение громкости.
5. Датчик для пульта дистанционного управления
6. Дисплейная панель

Беспроводной сабвуфер

В данном разделе приведен обзор беспроводного сабвуфера.

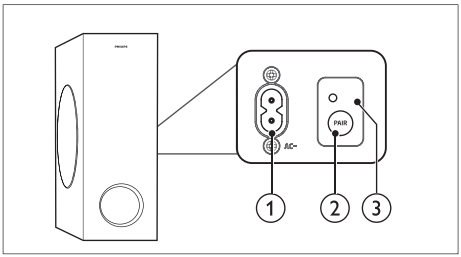

1. Розетка
   Подключение к источнику переменного тока.
2. Кнопка PAIR (Сопряжение)
   Нажмите для перехода в режим сопряжения для сабвуфера.
3. Индикатор сабвуфера
   - При включенном питании индикатор горит.
   - Во время беспроводного сопряжения между сабвуфером и основным устройством индикатор быстро мигает оранжевым цветом
   - После успешного сопряжения индикатор начинает гореть оранжевым не мигая.
   - После неудачного сопряжения индикатор начинает медленно мигать оранжевым.

Пульт дистанционного управления

В данном разделе приведен обзор пульта ДУ.

1. ⏻ (Режим ожидания-Вкл.)
   Включение звуковой панели или перевод ее в режим ожидания.
2. Source (Источник)
   Выбор источника входного сигнала для звуковой панели.

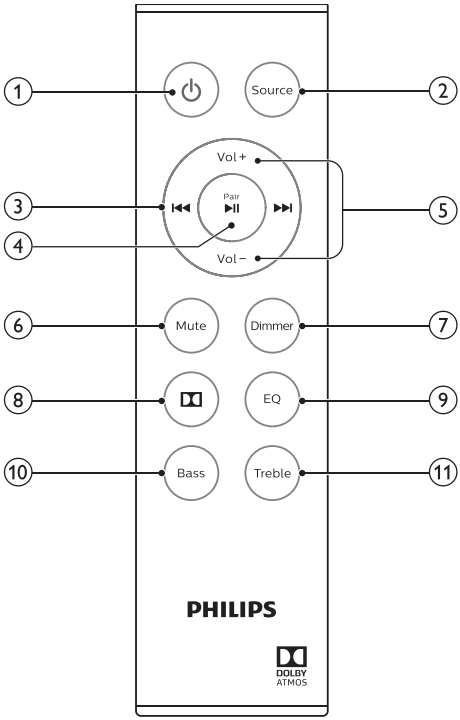

③ ⏮ / ⏭ (Предыдущая/Следующая)
Переход к предыдущей или следующей композиции в режиме USB / Bluetooth.

④ ▶❚❚ (Воспроизведение/Пауза)
Запуск, приостановка или возобновление воспроизведения в режиме USB / Bluetooth.

Нажмите и удерживайте для активации функции сопряжения в режиме Bluetooth или отсоединения сопряженного Bluetooth-устройства.

⑤ +/– (Громкость)
Увеличение или уменьшение громкости.

⑥ Mute (Без звука)
Отключение или включение звука.

⑦ Dimmer (Яркость)
Установка яркости дисплея звуковой панели.

⑧ (Dolby)
Включение/выключение функции Dolby.

⑨ EQ (Эквалайзер)
Выбор эффекта эквалайзера.

⑩ Bass (Басы)
Активация настройки низких частот.

⑪ Treble (Высокие)
Активация настройки высоких частот.

Разъемы

В данном разделе приведен обзор разъемов, расположенных на звуковой панели и сабвуфере.

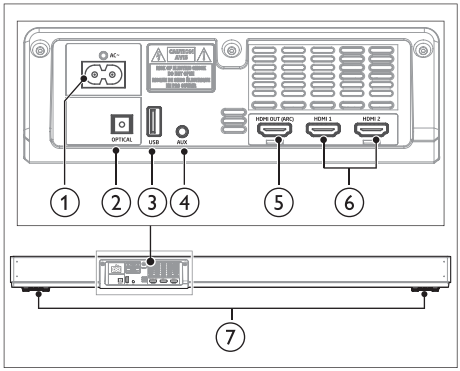

① AC~
Подключение к источнику переменного тока.

② OPTICAL
Подключение к оптическому аудиовыходу на телевизоре или цифровом устройстве.

③ USB
- Аудиовход для подключения USB-накопителя.
- Обновление ПО изделия.

④ AUX
Аудиовход для подключения, например, MP3-плеера (3,5-мм стереоразъем).

⑤ HDMI OUT (ARC)
Подключение ко входу HDMI на телевизоре.

⑥ HDMI 1 / HDMI 2
Подключение ко входу HDMI на телевизоре.

⑦ Слот для кронштейна для крепления на стену

Подготовка пульта ДУ

- Прилагаемый пульт дистанционного управления позволяет управлять изделием на расстоянии.
- Даже если использовать пульт в рабочем диапазоне 6 метров (19,7 фута), изделия пультом может быть невозможно, если между устройством и пультом имеются какие-либо препятствия.
- Если использовать пульт ДУ возле продуктов, испускающих инфракрасные лучи, а также при использовании поблизости от изделия других пультов дистанционного управления, использующих инфракрасные лучи, это может приводить к неправильной работе изделия. Соответственно, пульт от изделия может влиять на другие продукты.

Первое использование

В изделии установлена литиевая батарея CR2025. Для активации батареи пульта ДУ извлеките защитную заглушку.

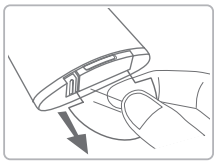

Замена батареи пульта ДУ

- Для работы пульта ДУ требуется литиевая батарея CR2025, 3 В.

1 Сдвиньте заглушку на боковой поверхности лотка для батареи по направлению к батарее.

2 После этого извлеките лоток для батареи из пульта ДУ.

3 Извлеките старую батарею. Установите новую батарею CR2025 в лоток для батареи с соблюдением полярности (+/-), как указано на рисунке.

4 Вставьте лоток для батареи назад в гнездо в пульте ДУ.

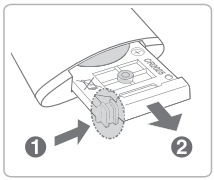

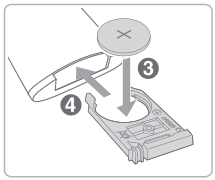

Меры предосторожности в отношении батарей

- Если пульт ДУ не планируется использовать длительное время (более месяца), следует извлечь батарею из пульта ДУ для предотвращения ее протекания.
- Если батарея протекла, вытрите протекший электролит в отсеке для батареи и замените батареи новыми.
- Не используйте батареи типов, отличающихся от указанных.
- Не нагревайте и не протыкайте батареи.
- Не бросайте батареи в огонь или в воду.
- Не носите и не храните батареи вместе с другими металлическими предметами. Это может вызывать короткое замыкание, протекание или взрыв батарей.
- Не перезаряжайте батарею, если вы не уверены, что она относится к перезаряжаемому типу.

Размещение

Размещайте сабвуфер на расстоянии не менее 1 метра (3 футов) от звуковой панели, а также не менее 10 см от стены.

Для оптимальных результатов размещайте сабвуфер, как показано на рисунке ниже.

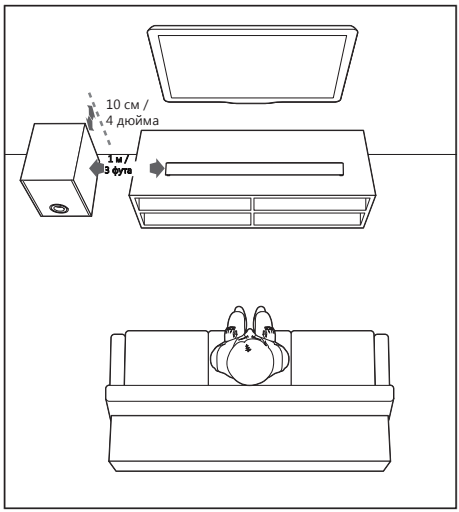

3 Подключение

В этом разделе описывается, как подключить звуковую панель к телевизору и другим устройствам, а затем настроить ее. Сведения о базовых подключениях звуковой панели и принадлежностей к ней см. в кратком руководстве.

Примечание

- Идентификационные данные и параметры электропитания указаны на типовой табличке на задней или нижней панели изделия.
- Перед выполнением или изменением любых подключений обязательно отключите все устройства от розетки.

Dolby Atmos®

Формат Dolby Atmos создает небывалые ощущения в плане мощи, четкости и насыщенности звука, воспроизводимого с использованием технологии Dolby.

Использование формата Dolby Atmos®

Dolby Atmos® возможно только в режиме HDMI. Сведения о подключении см. в разделе «**Подключение HDMI**».

1 Для использования Dolby Atmos® в режиме HDMI 1 /HDMI 2 / HDMI ARC ваш телевизор должен поддерживать формат Dolby Atmos®.

2 Убедитесь, что для битового потока в выходе цифрового аудио подключенного внешнего устройства (например, Blu-ray DVD-плеера или телевизора) выбрано «Нет кодирования».

3 При переходе в формат Dolby Atmos / Dolby Digital / PCM на звуковой панели отобразится соответственно DOLBY ATMOS/ DOLBY AUDIO/ PCM AUDIO.

Примечание

- Полностью оценить возможности формата Dolby Atmos можно только в том случае, если звуковая панель подключена к источнику с помощью кабеля HDMI 2.0.
- Звуковая панель будет функционировать и при подключении с использованием других способов (таких как цифровой оптический кабель), однако эти способы не поддерживают все функции технологии Dolby. Таким образом, для полномасштабной поддержки Dolby мы рекомендуем подключать звуковую панель через HDMI.

Подключение к разъему HDMI (ARC)

Некоторым телевизорам 4K HDMI требуется настройка входа HDMI или картинки для поддержки контента в формате HDR. Для получения подробных сведений о настройке отображения в формате HDMI см. руководство к телевизору.

Вариант 1: ARC (Audio Return Channel, «возвратный аудиоканал»)

Звуковая панель поддерживает HDMI с возвратным аудиоканалом (ARC). Если ваш телевизор совместим с HDMI ARC, вы сможете слышать звук телевизора через звуковую панель при использовании одного кабеля HDMI.

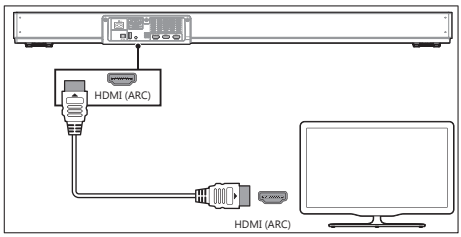

1 При помощи высокоскоростного кабеля HDMI соедините разъем «**HDMI OUT (ARC)-TO TV**» (Выход HDMI (ARC) на ТВ) на звуковой панели с разъемом «**HDMI ARC**» на телевизоре.
   - Разъем «**HDMI ARC**» на телевизоре может быть обозначен иным образом. Подробные сведения см. в руководстве пользователя телевизора.

2 На телевизоре включите функцию HDMI-CEC. Подробные сведения см. в руководстве пользователя телевизора.

Примечание

- Телевизор должен поддерживать функцию HDMI-CEC и формат ARC. Параметры HDMI-CEC и ARC должны быть включены.
- Способ настройки HDMI-CEC и ARC может зависеть от модели телевизора. Сведения о функции ARC см. в руководстве пользователя телевизора.
- Функцию ARC поддерживают только кабели, совместимые с HDMI 1.4.

Вариант 2: Стандартный HDMI

Если ваш телевизор не совместим с HDMI ARC, подключите звуковую панель к телевизору с помощью стандартного соединения HDMI.

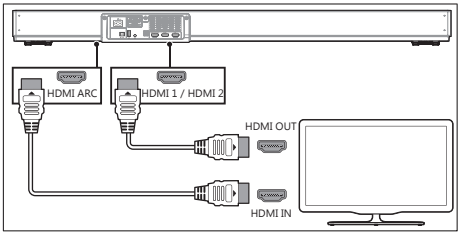

1 При помощи кабеля HDMI (прилагается) соедините разъем «HDMI OUT» (Выход HDMI) на звуковой панели с разъемом «HDMI IN» (Вход HDMI) на телевизоре.

2 Используйте кабель HDMI (прилагается) для соединения разъема «HDMI IN» (1 или 2) на звуковой панели с внешними устройствами (например, игровыми приставками, DVD-плеерами и устройствами Blu Ray).

Подключение к разъему OPTICAL

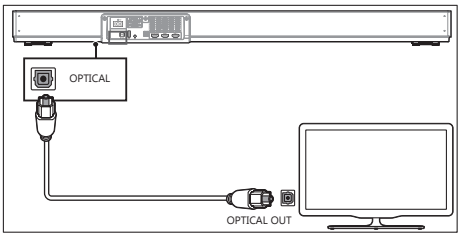

1 При помощи оптического кабеля соедините разъем «**OPTICAL**» (Оптический вход) на звуковой панели с разъемом «**OPTICAL OUT**» (Оптический выход) на телевизоре или другом устройстве.

- Цифровой оптический разъем может быть обозначен как «**SPDIF**» или «**SPDIF OUT**».

Подключение к разъему AUX

- Используйте аудиокабель «3,5 мм на 3,5 мм» (прилагается) для соединения разъема для наушников на телевизоре с разъемом «AUX» на звуковой панели.

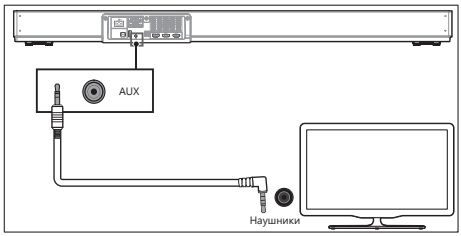

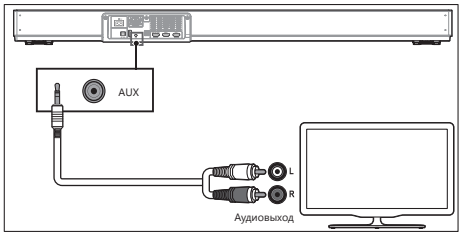

- Используйте аудиокабель «RCA на 3,5 мм» (не прилагается) для соединения выходных аудиоразъемов на телевизоре с разъемом «AUX» на звуковой панели.

Подключение к электросети

- Перед подсоединением шнура питания убедитесь, что вы выполнили все прочие подключения.
- **Риск повреждения изделия!** Убедитесь, что напряжение в сети электропитания соответствует значениям, указанным на задней или нижней панели изделия.

- Вставьте шнур питания в разъем питания на звуковой панели, после чего вставьте штекер в розетку.
- Вставьте шнур питания в разъем питания на сабвуфере, после чего вставьте штекер в розетку.

* Длина шнура питания и тип штекера зависят от региона.

Сопряжение с сабвуфером

Автоматическое сопряжение

Подсоедините звуковую панель и сабвуфер к источнику переменного тока и нажмите кнопку питания на панели или на пульте ДУ для включения изделия.

Сопряжение сабвуфера и звуковой панели будет выполнено автоматически.

- Во время сопряжения сабвуфера со звуковой панелью индикатор сопряжения «Pair» на сабвуфере будет быстро мигать.
- После сопряжения сабвуфера со звуковой панелью индикатор «Pair» на сабвуфере начнет гореть не мигая.
- Не нажимайте кнопку сопряжения «Pair» на задней панели сабвуфера, кроме случаев, когда необходимо выполнить сопряжение вручную.

Сопряжение вручную

Если звук из беспроводного сабвуфера не слышен, выполните его сопряжение вручную.

1. Отсоедините звуковую панель и сабвуфер от источника питания, подождите 3 минуты и снова подсоедините их к источнику переменного тока.
2. Удерживайте кнопку сопряжения «PAIR» на задней панели сабвуфера несколько секунд.
   ↳ Индикатор «Pair» на сабвуфере начнет быстро мигать.
3. После этого нажмите кнопку «⏻» на звуковой панели или на пульте ДУ для включения изделия.
   ↳ В случае успешного сопряжения индикатор «Pair» на сабвуфере будет гореть не мигая.
4. Если индикатор «Pair» все еще мигает, повторите шаги 1-3.

Совет

- Сабвуфер должен находиться на расстоянии не более 6 м от сабвуфера без препятствий между ними (чем ближе, тем лучше).
- Устраните все предметы между сабвуфером и звуковой панелью.
- Если и в этом случае установить беспроводное соединение не удается, проверьте наличие конфликта между устройствами или источника сильных помех (например, от другого электронного устройства) поблизости. Устраните конфликт/источник помех и повторите описанную выше процедуру.
- Если основное устройство включено, но не соединено с сабвуфером, на дисплее отобразятся слова «CHECK SUBWOOFER» (Проверьте сабвуфер), а индикатор сопряжения «Pair» на сабвуфере будет медленно мигать.

4 Использование звуковой панели

Этот раздел поможет использовать звуковую панель для воспроизведения звука с подключенных устройств.

Перед началом работы

- Выполните необходимые подключения, описанные в кратком руководстве и руководстве пользователя.
- Переключите звуковую панель на нужный источник сигнала от других устройств.

Включение и выключение

- При первом подключении изделия к источнику переменного тока изделие перейдет в режим ожидания. Индикатор режима ожидания «STANDBY» при этом будет гореть красным цветом.
- Нажмите кнопку «⏻» на пульте ДУ для включения/выключения главного устройства.
- Чтобы полностью выключить изделие, извлеките штекер из розетки.
- Если подключен телевизор или внешнее устройство (только для разъема «AUX»), изделие будет автоматически включаться при включении телевизора/внешнего устройства.

Автоматический переход в режим ожидания

Если телевизор или внешнее устройство отсоединяется или выключается, изделие автоматически переходит в режим ожидания через 15 минут.

- Чтобы полностью выключить изделие, извлеките штекер из розетки.
- Полностью выключайте звуковую панель, если она не используется: это позволяет экономить электроэнергию.

Выбор режима

1 Нажимайте кнопку ⇥ на звуковой панели или нажимайте кнопку Source (Источник) на пульте управления для выбора режима «Aux», «Optical» (Оптический вход), «HDMI ARC», «HDMI 1», «HDMI 2», «BT» (Bluetooth) или «USB».
   ↳ Выбранный режим отобразится на дисплее.

Регулировка громкости

1 Для увеличения или уменьшения громкости нажимайте кнопки «Vol+ / Vol-».
   - Для отключения звука нажмите кнопку «Mute».
   - Для включения звука нажмите кнопку «Mute» еще раз или нажмите кнопку «Vol+ / Vol-».

Выбор эффекта эквалайзера

Выберите один из предустановленных режимов звука для видео или музыки.

1 Нажмите кнопку «EQ» на пульте ДУ для выбора нужного стандартного эффекта эквалайзера: Movie/Music/News:
   - Movie – для просмотра фильмов
   - Music – для прослушивания музыки
   - News – для прослушивания новостей

Регулировка уровня высоких/низких частот

Регулировка уровня низких частот

1 Нажмите кнопку «Bass» (Басы) на пульте ДУ для активации настройки уровня низких частот.
   ↳ На дисплее панели отобразится «BASS».
2 Нажимайте кнопку «Vol+ / Vol-» для настройки уровня низких частот.
   ↳ низкие частоты + 5 / низкие частоты - 5.

Регулировка уровня высоких частот

1 Нажмите кнопку «Treble» (Высокие) на пульте ДУ для активации настройки уровня высоких частот.
   ↳ На дисплее панели отобразится «TREB».

2 Нажимайте кнопку «Vol+ / Vol-» для настройки уровня высоких частот.
   ↳ высокие частоты + 5 / высокие частоты - 5.

Настройка уровня средних частот

1 Удерживайте кнопку «Treble» (Высокие) на пульте ДУ для активации настройки уровня средних частот.
   ↳ На дисплее панели отобразится «CEN».

2 Нажимайте кнопку «Vol+ / Vol-» для настройки уровня средних частот.

3 Примерно через 5 секунд изделие выйдет из режима настройки уровня низких/средних/высоких частот.
   ↳ На дисплее отобразится текущий выбранный режим.
   ↳ После этого можно регулировать громкость с помощью кнопок «Vol+ / Vol-».

Режим звука Dolby

Режимы звука Dolby позволяют полностью погрузиться в аудио.

1 Нажмите кнопку «DD» на пульте ДУ для включения/выключения режима Dolby.
   - On (Вкл.): акустический режим Dolby.
   - Off (Выкл.): двухканальный стереозвук. Идеально для прослушивания музыки.

Выйдя из режима «HDMI1 / HDMI2 / ARC», нажмите кнопку «DD». На дисплее изделия отобразится «NOT SUPPORTED IN THIS SOURCE» (Не поддерживается для этого источника).

Установка яркости дисплея

Нажимайте кнопку «Dimmer» на пульте, чтобы выбрать другой уровень яркости панели дисплея.

Режим Bluetooth

Подключите звуковую панель к устройству Bluetooth (например, iPad, iPhone, iPod touch, телефону с ОС Android или ноутбуку) с помощью Bluetooth. После этого можно прослушивать хранящиеся на устройстве аудиофайлы через динамики звуковой панели.

Для этого потребуется:

- Устройство Bluetooth с поддержкой профилей Bluetooth A2DP и AVRCP и с версией 4.2 + EDR.
- Максимальное рабочее расстояние между звуковой панелью и устройством Bluetooth составляет примерно 10 метров (30 футов).

1 Нажимайте кнопку «⇥» на звуковой панели или кнопку Source (Источник) на пульте ДУ для переключения звуковой панели в режим «Bluetooth».
   ↳ На панели дисплея отобразится «NO BT» (Нет Bluetooth).

2 На устройстве Bluetooth включите Bluetooth, найдите и выберите PHILIPS TAPB603, чтобы установить соединение (инструкции по включению Bluetooth см. в руководстве пользователя на устройство Bluetooth).

3 Дождитесь голосовой подсказки от звуковой панели.
   ↳ После успешного подключения на панели дисплея отобразится «BT».

4 Выбирайте и воспроизводите аудиофайлы или музыку с устройства Bluetooth.
   - Если во время воспроизведения поступит входящий вызов, воспроизведение музыки будет приостановлено. После окончания звонка воспроизведение возобновится.
   - Если ваше устройство Bluetooth поддерживает профиль AVRCP, можно нажать кнопку «⏮ / ⏭» на пульте ДУ, чтобы перейти к другой композиции, или нажать кнопку «▶❚❚ / Pair», чтобы приостановить/возобновить воспроизведение.

5 Для выхода из режима «Bluetooth» выберите другой источник сигнала.
   - При последующем переключении в режим Bluetooth соединение по Bluetooth останется активным.

Примечание

- Потоковая передача музыки может быть прервана из-за препятствий между устройством и звуковой панелью, таких как стена, закрывающий устройство металлический корпус или наличие поблизости других устройств, работающих на той же частоте.
- Если вы хотите подключить звуковую панель к другому устройству Bluetooth, нажмите кнопку «▶❚❚ / PAIR», чтобы отсоединить подключенное на данный момент устройство Bluetooth.

Режимы AUX / OPTICAL / HDMI ARC

Убедитесь, что изделие подключено к телевизору или аудиоустройству.

1 Нажимайте кнопку «⇦» на звуковой панели или нажимайте кнопку Source (Источник) на пульте ДУ для выбора режима AUX, OPTICAL, HDMI ARC, HDMI 1 или HDMI 2.

2 Используйте функции воспроизведения на аудиоустройстве.

3 Нажимайте кнопки «VOL + / -» для регулировки уровня громкости.

Совет

- В режиме «OPTICAL / HDMI ARC», если изделие не выдает звук, а индикатор статуса мигает, попробуйте активировать вывод сигнала «PCM» или «Dolby Digital» на устройстве-источнике (таком как телевизор, DVD- или Blu-ray плеер).
- Изделие может декодировать не все форматы цифрового аудио с устройства-источника. В этом случае звука не будет. Это НЕ ЯВЛЯЕТСЯ дефектом. Убедитесь, что на устройстве-источнике (таком как телевизор, игровая приставка, DVD-плеер и т.п.) выбран вывод сигнала «PCM» или «Dolby Digital» (подробные сведения о настройке аудио см. в руководстве пользователя устройства-источника) с входом «HDMI 1 / HDMI 2 / HDMI ARC / OPTICAL».
- В режиме «HDMI», если выбран аудиоформат «DOLBY ATMOS», на дисплее звуковой панели отобразится «DOLBY ATMOS».
- Если выбран аудиоформат «DOLBY DIGITAL», на дисплее звуковой панели отобразится «DOLBY AUDIO».
- Если выбран аудиоформат «PCM», на дисплее звуковой панели отобразится «PCM AUDIO».
- При переходе в аудиоформаты, отличающиеся от «PCM» и «DOLBY DIGITAL», звук не будет воспроизводиться изделием, а на дисплее отобразится «NO SUPPORT» (Не поддерживается).

Режим USB

Воспроизводите аудио с USB-накопителя, такого как MP3-плеер, USB-флешка и т.п.

1 Вставьте USB-устройство.

2 Нажимайте кнопку «⇥» на звуковой панели или кнопку **Source** (**Источник**) на пульте ДУ для выбора режима «**USB**».

3 Во время воспроизведения:

Кнопка	Действие
▶II	Запуск, пауза или возобновление воспроизведения.
I◀◀ / ▶▶I	Перейти к предыдущей или следующей композиции.

Совет

- Изделие поддерживает USB-устройства объемом до 32 ГБ.
- Изделие может воспроизводить файлы в формате MP3 / WAV / WMA.
- Поддержка USB-порта: 5 В ⎓, 500 мА.

5 Установка на стену

Примечание

- Неправильное крепление на стене может привести к несчастному случаю, травме или повреждению. По любым вопросам обращайтесь в отдел поддержки потребителей в вашей стране.
- Прежде чем устанавливать звуковую панель на стене, убедитесь, что стена способна выдержать ее вес.
- Перед установкой звуковой панели на стену необязательно снимать четыре резиновые ножки внизу панели; снятые ножки невозможно установить снова.

Длина/диаметр винтов

Убедитесь, что вы используете винты подходящей длины и диаметра в зависимости от типа крепежа звуковой панели на стену.

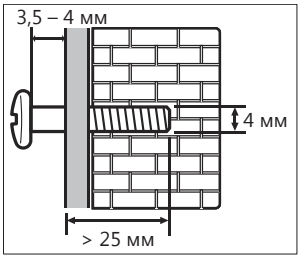

Схема установки звуковой панели на стене приведена на иллюстрации в кратком руководстве.

1) Просверлите в стене два отверстия.
2) Закрепите в отверстиях дюбели и винты.
3) Повесьте звуковую панель на крепежные винты.

6 Технические характеристики изделия

Примечание

- Технические характеристики и дизайн могут изменяться без уведомления.

Bluetooth / Беспроводное подключение

- Профили Bluetooth: A2DP, AVRCP
- Версия Bluetooth: 4.2 + EDR
- Диапазон частот / выходная мощность: 2402 – 2480 МГц / ≤ 2 дБ/мВт
- Частотный диапазон беспроводной связи 5,8 G: 5730 – 5845 МГц
- Максимальная мощность беспроводной связи 5,8 G: 6 дБ/мВт

Основное устройство

- Источник питания: 100 – 240 В пер. тока, 50/60 Гц
- Максимальная выходная мощность на динамик: 25 Вт x 4 + 50 Вт x 2
- Потребляемая мощность: 25 Вт
- Потребляемая мощность в режиме ожидания: < 0,5 Вт
- USB: 5 В ⎓ 500 мА
- Частотная характеристика: 120 Гц – 20 КГц
- Чувствительность аудиовхода (AUX): 500 mV
- Импеданс динамиков: 8 Ом x 2 + 4 Ом
- Габариты (Ш x В x Г): 950 x 75 x 134 мм
- Вес: 3,2 кг
- Рабочая температура: 0°C – 45°C

Сабвуфер

- Источник питания: 100 – 240 В пер. тока, 50/60 Гц
- Выходная мощность: 120 Вт
- Потребляемая мощность: 20 Вт
- Потребляемая мощность в режиме ожидания: < 0,5 Вт
- Частотная характеристика: 40 Гц – 120 Гц
- Импеданс: 3 Ом
- Габариты (Ш x В x Г): 150 x 412 x 310 мм
- Вес: 5,7 кг
- Рабочая температура: 0°C – 45°C

Пульт дистанционного управления

- Дистанция / угол: 6 м / 30°
- Тип аккумулятора: CR2025

Поддерживаются

- **HDMI ARC:**
  Dolby Digital, Dolby Digital+, LPCM 2-кан.
- **HDMI IN1/IN2:**
  Dolby Digital, Dolby Digital+, Dolby True HD, Dolby Atmos, LPCM 2-кан.
- **OPTICAL:**
  Dolby Digital, Dolby Digital+, LPCM 2-кан.
- **BLUETOOTH:**
  SBC
- **USB:**
  MP3, WAV, WMA

7 Устранение неполадок

Предупреждение

- Технические характеристики и дизайн могут изменяться без уведомления.

Чтобы сохранить гарантию, не пытайтесь ремонтировать изделие самостоятельно.

Если у вас возникли проблемы с использованием устройства, проверьте следующие пункты перед вызовом службы поддержки.

Если проблема не решится, обратитесь за поддержкой на сайт www.philips.com/welcome.

Изделие не включается

- Убедитесь, что шнур питания правильно подсоединен.
- Проверьте наличие электропитания в сетевой розетке.
- Нажмите кнопку включения / режима ожидания на пульте ДУ или на звуковой панели для включения панели.

Нет звука

- Увеличьте громкость. Нажмите кнопку увеличения громкости на пульте ДУ или на звуковой панели.
- Нажмите кнопку «MUTE» (Без звука) на пульте ДУ, чтобы убедиться, что звук звуковой панели не отключен.
- Нажимайте кнопку «Источник» для выбора другого источника входного сигнала.
- При использовании любого цифрового источника сигнала, в случае отсутствия аудио:
  - Попробуйте установить для вывода сигнала телевизора «PCM», или
  - Напрямую подключитесь к Blu-ray-плееру или другому источнику: некоторые телевизоры не передают цифровой аудиосигнал.
- Возможно, для вашего телевизора выбран переменный вывод аудиосигнала. Убедитесь, что для вывода аудиосигнала выбран параметр «FIXED» (Фиксированный) или «STANDARD» (Стандартный), но не «VARIABLE» (Переменный). Более подробные ведения см. в руководстве к телевизору.
- Если вы используете Bluetooth, убедитесь, что громкость на устройстве-источнике не нулевая и что звук устройства не отключен.

Пульт дистанционного управления не работает

- Перед тем как нажимать кнопки управления воспроизведением, сначала выберите соответствующий источник.
- Уменьшите расстояние между пультом дистанционного управления и основным устройством.
- Вставьте батарею с указанной полярностью (+/-).
- Замените батарею.
- Направьте пульт прямо на датчик на передней панели изделия.

Я не вижу Bluetooth-имя звуковой панели на моем Bluetooth-устройстве.

- Убедитесь, что функция Bluetooth активирована на вашем Bluetooth-устройстве.
- Повторно выполните сопряжение звуковой панели с Bluetooth-устройством.

Это функция автоматического отключения через 15 минут бездействия – одно из требований стандарта ERPII, нацеленных на экономию энергии

- Если уровень внешнего входного сигнала на изделии слишком низкий, изделие автоматически выключается через 15 минут. Повысьте уровень громкости внешнего устройства.

Сабвуфер бездействует или индикатор сабвуфера не светится.

- Извлеките шнур питания из розетки и вновь вставьте его через 3 минуты, чтобы перезапустить сабвуфер.

Словесный знак® и логотипы Bluetooth являются зарегистрированными товарными знаками, принадлежащими корпорации Bluetooth SIG, Inc.

Термины HDMI, HDMI High-Definition Multimedia Interface и логотип HDMI являются товарными знаками или зарегистрированными товарными знаками корпорации HDMI Licensing Administrator, Inc.

Произведено по лицензии Dolby Laboratories. Dolby, Dolby Audio и символ с двойной буквой D являются товарными знаками компании Dolby Laboratories.

Технические характеристики могут изменяться без предупреждения.

Philips и эмблема в виде щита Philips являются зарегистрированными товарными знаками компании Koninklijke Philips N.V. и используются в рамках лицензионного соглашения. Производителем данного изделия и лицом, несущим ответственность за его продажу, является компания MMD Hong Kong Holding Limited или одно из ее аффилированных лиц; лицом, предоставляющим гарантию на данное изделие, является компания MMD Hong Kong Holding Limited.