Register your product and get support at
www.philips.com/welcome

AD712

Quick start guide

PHILIPS

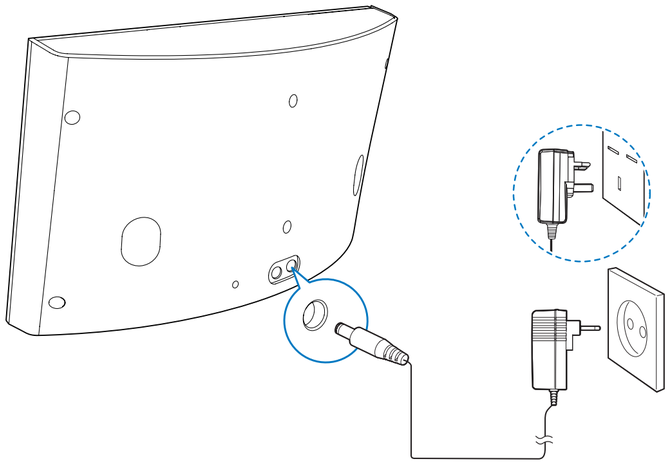

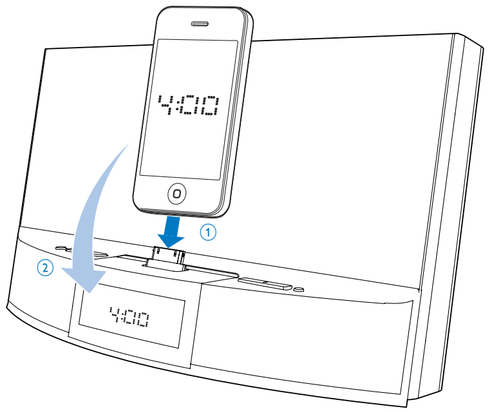

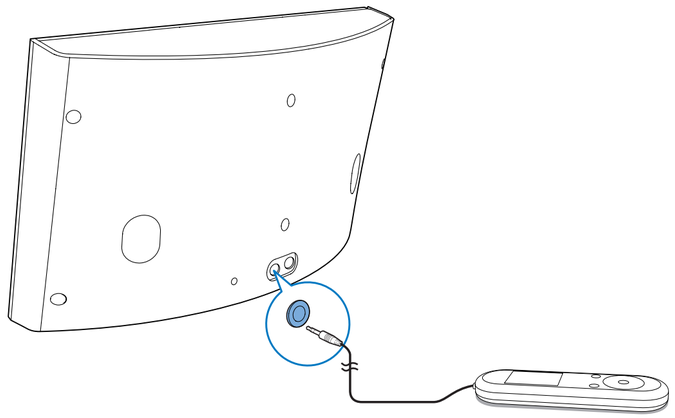

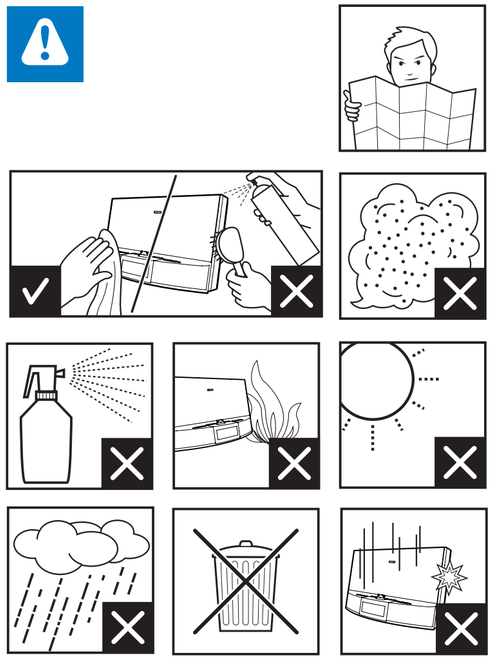

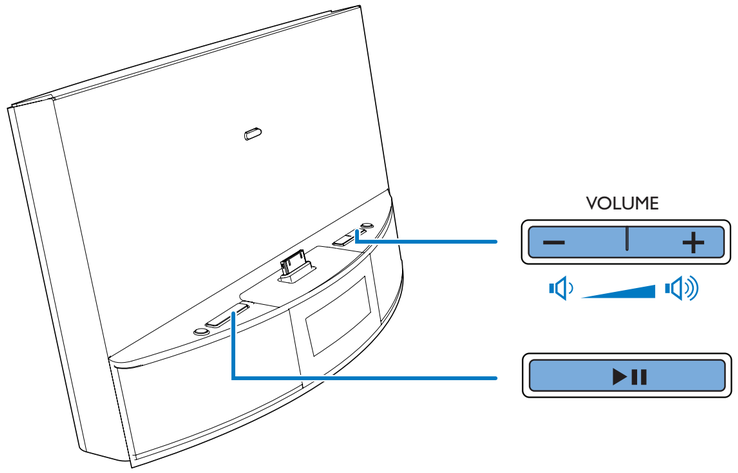

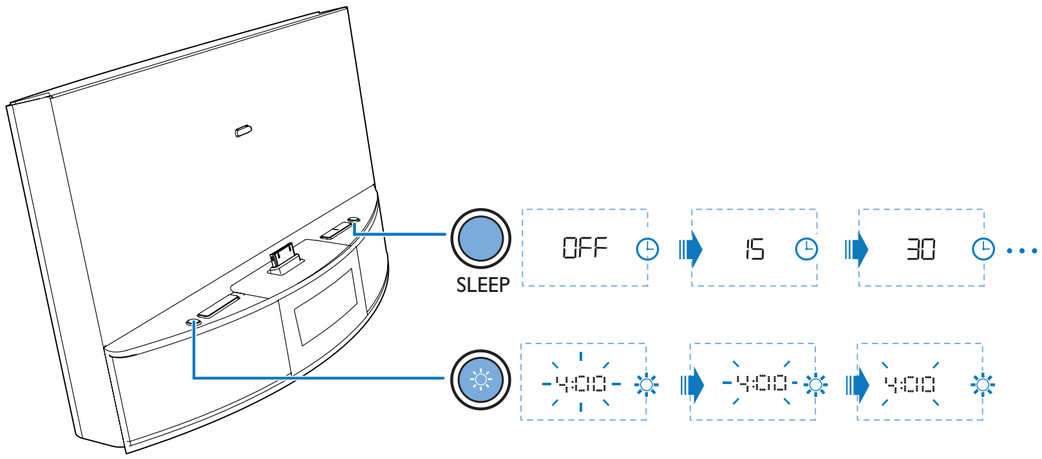

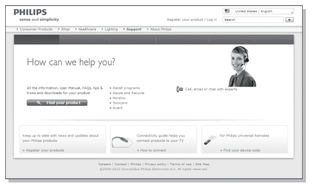

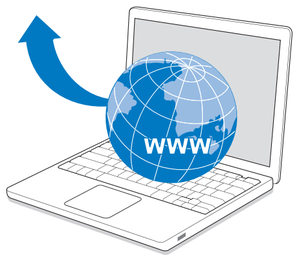

www.philips.com/support

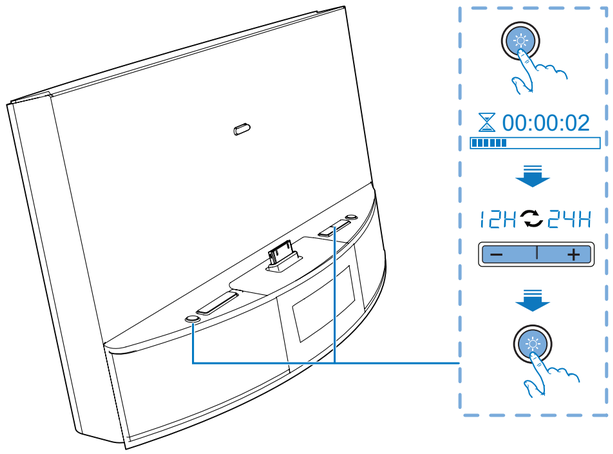

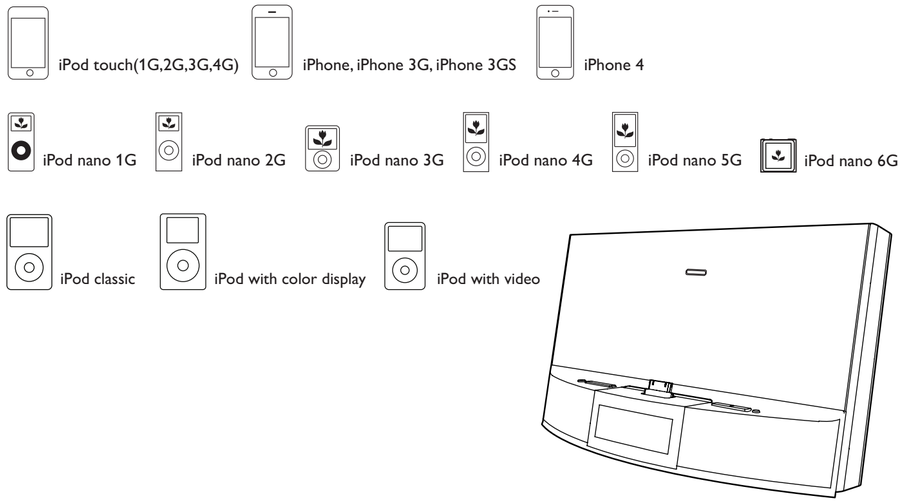

EN Before using your product, read all accompanying safety information.

CS Před použitím výrobku si pozorně přečtěte přiložené bezpečnostní informace.

DA Før du tager produktet i brug, skal du læse de medfølgende sikkerhedsoplysninger

DE Lesen Sie vor der ersten Verwendung Ihres Produktes alle beiliegenden Sicherheitsinformationen.

EL Πριν να χρησιμοποιήσετε το προϊόν σας, διαβάστε όλες τις παρεχόμενες πληροφορίες ασφαλείας.

ES Antes de usar el producto, lee toda la información adjunta a la de seguridad

FI Lue kaikki turvallisuusohjeet ennen tuotteen käyttöä.

FR Veuillez lire toutes les consignes de sécurité fournies avec votre produit avant de l'utiliser..

HU A termék használata előtt olvassa el az ahhoz tartozó összes biztonsági tudnivalót.

IT Prima di utilizzare il prodotto, leggere tutte le informazioni di sicurezza allegate.

NL Lees voor gebruik de meegeleverde veiligheidsinformatie.

PT Antes de utilizar o seu produto, leia as informações de segurança que o acompanham.

PL Przed rozpoczęciem użytkowania produktu należy przeczytać wszystkie dołączone informacje dotyczące bezpieczeństwa.

RU Перед использованием устройства прочтите всю сопутствующую информацию по безопасности.

SK Pred používaním produktu si prečítajte všetky pripojené bezpečnostné informácie.

SV Innan du använder produkten ska du läsa all tillhörande säkerhetsinformation.

English
Specifications

Amplifier	
Rated Output Power	20W RMS
General information	
AC power	Model: AS190-100-AI180/AS190-100-AE180 (UK/EU); Input: 100-240 V ~, 50/60Hz, 0.7A; Output: DC10V ⎓ 1.8 A
Operation Power Consumption	<12W
Standby Power Consumption	<2W
Max. Load for iPod/iPhone	DC 5 V, 1 A
Dimensions - Main Unit (W x H x D)	290 x 158 x 113 mm
Weight	
- With Packing	1.97 kg/2.02 kg (UK/EU)
- Main Unit	1.47 kg

*To get the detailed instructions for use, visit www.philips.com/welcome.

Español
Especificaciones

Amplificador	
Potencia de salida nominal	20 W RMS
Información general	
Alimentación de CA	Modelo: AS190-100-AI180/AS190-100-AE180 (RU/UE) Entrada: 100-240 V~, 50/60 Hz, 0,7 A Salida: DC10V ⎓ 1,8 A
Consumo de energía en funcionamiento	<12W
Consumo de energía en modo de espera	<2W
Máximo Carga para iPod/iPhone	DC 5 V, 1 A
Dimensiones	
- Unidad principal (ancho x alto x profundo)	290 x 158 x 113 mm
Peso	
- Con embalaje	1,97 kg kg/2,02 kg (RU/UE)
- Unidad principal	1,47 kg

*Para conseguir el manual de usuario completo, visite www.philips.com/welcome.

Italiano
Specifiche

Amplificatore	
Potenza nominale in uscita	20 W RMS
Informazioni generali	
Alimentazione CA	Modello: AS190-100-AI180/AS190-100-AE180 (UK/EU); Ingresso: 100-240 V ~, 50/60 Hz, 0,7 A; Uscita: CC 10 V ⎓ 1,8 A
Consumo energetico durante il funzionamento	<12W
Consumo energetico in standby	<2W
Carico massimo per iPod/iPhone	CC 5 V, 1 A
Dimensioni (lxpxa)	
- Unità principale (L x A x P)	290 x 158 x 113 mm
Peso	
- Con imballo	1,97 kg/2,02 kg (UK/EU)
- Unità principale	1,47 kg

*Per scaricare il manuale dell'utente completo, visitare il sito Web www.philips.com/welcome.

Slovensky
Technické údaje

Zosilňovač	
Menovitý výstupný výkon	20 W RMS
Všeobecné informácie	
Sieťové napájanie AC	Model: AS190-100-AI180/AS190-100-AE180 (UK/EÚ); Vstup: 100 – 240 V ~ 50/60 Hz, 0,7 A Výstup: 10 V jednosm. ⎓ 1,8 A
Prevádzková spotreba energie	<12W
Spotreba energie v pohotovostnom režime	<2W
Max. záťaž pre iPod/iPhone	5 V jednosm, 1 A
Rozmery	
– Hlavná jednotka (Š x V x H)	290 x 158 x 113 mm
Hmotnosť	
- S obalom	1,97 kg/2,02 kg (UK/EÚ)
- Hlavná jednotka	1,47 kg

*Ak chcete získať úplnú používateľskú príručku, navštívte stránku www.philips.com/welcome.

Čeština
Specifikace

Zesilovač	
Jmenovitý výstupní výko	20 W RMS
Obecné informace	
Napájení střídavým proudem	Model: AS190-100-AI180/AS190-100-AE180 (VB/EU); Vstup: 100–240 V~ 50/60 Hz, 0,7 A; Výstup: 10 V ss ⎓ 1,8 A
Spotřeba elektrické energie při provozu	<12W
Spotřeba energie v pohotovostním režimu	<2W
Max. Výstup pro iPod/iPhone	5 V ss, 1 A
Rozměry	
– Hlavní jednotka (Š x V x H)	290 x 158 x 113 mm
Hmotnost	
– Včetně balení	1,97 kg/2,02 kg (VB/EU)
– Hlavní jednotka	1,47 kg

*Celý uživatelský manuál naleznete na stránkách www.philips.com/welcome.

Suomi
Teknisiä tietoja

Vahvistin	
Ilmoitettu lähtöteho	20 W RMS
Yleistä	
Virta	Malli: AS190-100-AI180/AS190-100-AE180 (Iso-Britannia/EU) Tulo: 100–240 V~ 50/60 Hz, 0,7 A Lähtö: DC 10V ⎓ 1,8A
Virrankulutus käytössä	alle 12 W
Virrankulutus valmiustilassa	alle 2 W
Enintään Lataa iPod/iPhone	DC 5 V, 1 A
Mitat	
– Päälaite (L x K x S)	290 x 158 x 113 mm
Paino	
- Pakkauksen kanssa	1,97 kg/2,02 kg (Iso-Britannia/EU)
- Päälaite	1,47 kg

*Hae täydellinen käyttöopas osoitteesta www.philips.com/welcome.

Nederlands
Specificaties

Versterker	
Nominaal uitgangsvermogen	20 W RMS
Algemene informatie	
Netspanning	Model: AS190-100-AI180/AS190-100-AE180 (VK/EU) Ingangsvermogen: 100 - 240 V ~, 50 - 60 Hz, 0,7 A; Uitgang: DC 10 V ⎓ 1,8 A
Stroomverbruik in werking	<12W
Stroomverbruik in stand-by	<2W
Max. lading voor iPod/iPhone	DC 5 V, 1 A
Afmetingen	
- Apparaat (b x h x d)	290 x 158 x 113 mm
Gewicht	
- Inclusief verpakking	1,97 kg/2,02 kg (VK/EU)
- Apparaat	1,47 kg

*Ga voor de volledige gebruikershandleiding naar www.philips.com/welcome.

Svenska
Specifikationer

Förstärkare	
Nominell uteffekt	20 W RMS
Allmän information	
Nätström	Modell: AS190-100-AI180/AS190-100-AE180 (Storbritannien/EU) Ineffekt: 100-240 V~, 50-60 Hz, 0,7 A Uteffekt: DC 10 V ⎓ 1,8 A
Effektförbrukning vid användning	<12 W
Effektförbrukning i standbyläge	<2 W
Högsta belastning för iPod/iPhone	DC 5 V, 1 A
Storlek	
– Huvudenhet (B x H x D)	290 x 158 x 113 mm
Vikt	
- Med förpackning	1,97 kg/2,02 kg (Storbritannien/EU)
- Huvudenhet	1,47 kg

*Den fullständiga användarhandboken finns på www.philips.com/welcome.

Dansk
Specifikationerns

Forstærker	
Vurderet effekt	20 W RMS
Generelle oplysninger	
Vekselstrøm	Model: AS190-100-AI180/AS190-100-AE180 (UK/EU); Input: 100-240 V~, 50/60 Hz, 0,7 A; Output: DC 10 V ⎓ 1,8 A
Strømforbrug ved drift	<12W
Strømforbrug ved standby	<2W
Maks. belastning for iPod/iPhone	DC 5 V, 1 A
Mål	
- Hovedenhed (B x H x D)	290 x 158 x 113 mm
Vægt	
- Med emballage	1,97 kg/2,02 kg (UK/EU)
- Hovedenhed	1,47 kg

*Du kan se hele brugervejledningen på www.philips.com/welcome.

Française
Caractéristiques techniques

Amplificateur	
Puissance de sortie nominale	20 W RMS
Informations générales	
Alimentation CA	Modèle : AS190-100-AI180/AS190-100-AE180 (Royaume-Uni/UE) Entrée : 100 - 240 V, 50/60 Hz, 0,7 A ; Sortie : 10 V CC ⎓ 1,8 A
Consommation électrique en mode de fonctionnement	<12W
Consommation électrique en mode veille	<1W
Charge maximale pour iPod/iPhone	5 V CC, 1 A
Dimensions	
- Unité principale (l x H x P)	290 x 158 x 113 mm
Poids	
- Avec emballage	1,97 kg/2,02 kg (Royaume-Uni/UE)
- Unité principale	1,47 kg

*Pour obtenir le manuel d'utilisation complet, rendez-vous sur www.philips.com/welcome.

Português
Especificações

Amplificador	
Potência nominal	20 W RMS
Informações gerais	
Alimentação CA (transformador)	AS190-100-AI180/AS190-100-AE180 (UK/EU); Entrada: 100–240V~ 50/60Hz 0.7A Saída: 10 V ⎓ 1.8 A
Consumo de energia em funcionamento	<12W
Consumo de energia em modo de espera	<2W
Carga máx. para iPod/iPhone	5 V, 1 A
Dimensões	
- Unidade principal (L x A x P)	290 x 158 x 113 mm
Peso	
- Com embalagem	1,97 kg/2,02 kg (Reino Unido/UE)
- Unidade principal	1,47 kg

*Para receber o manual do utilizador completo, visite www.philips.com/welcome.

Deutsch
Technische Daten

Verstärker	
Ausgangsleistung	20 W RMS
Allgemeine Informationen	
Netzspannung	Modell: AS190-100-AI180/AS190-100-AE180 (UK/EU); Eingangsleistung: 100 bis 240 V~, 50/60 Hz, 0,7 A; Ausgangsleistung: DC 10 V ⎓ 1,8 A
Betriebs-Stromverbrauch	<12W
Standby-Stromverbrauch	<2W
Max. Belastung für iPod/iPhone	DC 5 V, 1 A
Abmessungen	
Hauptgerät (B x H x T)	290 X 158 X 113 mm
Gewicht	
- Inklusive Verpackung	1,97 kg/2,02 kg (UK/EU)
- Hauptgerät	1,47 kg
Gewicht – Hauptgerät	0,76 kg

*Um das vollständige Benutzerhandbuch zu lesen, besuchen Sie www.philips.com/welcome.

Magyar
Termékjellemzők

Minőségtanúsítás

A garanciajegyen feltüntetett forgalombahozó vállalat a 2/1984. (III.10.) BkM-IpM együttes rendelet értelmében tanúsítja, hogy ezen készülék megfelel a műszaki adatokban megadott értékeknek.

Figyelem! A meghibásodott készüléket –beleértve a hálózati csatlakozót is – csak szakember (szerviz) javíthatja. Ne tegye ki a készüléket esőnek vagy nedvesség hatásának!

Garancia

A forgalombahozó vállalat a termékre 12 hónap garanciát vállal.

Erősítő	
Névleges kimenő teljesítmény	20 W RMS
Általános információk	
Tápfeszültség	Típus: AS190-100-AI180/AS190-100-AE180 (UK/EU); Bemenet: 100-240 V~, 50-60 Hz, 0,7 A; Kimenet: DC10 V ⎓ 1,8 A
Teljesítményfelvétel	<12W
Teljesítményfelvétel készenléti üzemmódban	<2W
MP3-zeneszámok Betöltés iPod/iPhone eszközre	DC 5 V, 1 A
Méretek	
- Főegység (Sz x Ma x Mé)	290 x 158 x 113 mm
Tömeg	
- Csomagolással	1,97 kg / 2,02 kg (UK/EU)
- Főegység	1,47 kg

*A teljes felhasználói kézikönyv megtekintéséhez látogasson el a következő weboldalra: www.philips.com/welcome.

Polski
Dane techniczne

Wzmacniacz	
Zakres mocy wyjściowej	20 W RMS
Informacje ogólne	
Zasilanie prądem przemiennym	Model: AS190-100-AI180/AS190-100-AE180 (Wielka Brytania/Unia Europejska); Napięcie wejściowe: 100–240 V ~, 50–60 Hz, 0,7 A; Napięcie wyjściowe: DC 10 V ⎓ 1,8 A
Pobór mocy podczas pracy	<12W
Pobór mocy w trybie gotowości	<2W
Maks. Dokowanie urządzenia iPod/iPhone	DC 5 V, 1 A
Wymiary	
- jednostka centralna (szer. x wys. x głęb.)	290 x 158 x 113 mm
Waga	
- z opakowaniem	1,97 kg/2,02 kg (Wielka Brytania/ Unia Europejska)
- jednostka centralna	1,47 kg

*Pełna wersja instrukcji obsługi znajduje się na stronie internetowej www.philips.com/welcome.

Ελληνικά
Προδιαγραφές

Ενισχυτής	
Ονομαστική ισχύς εξόδου	20 W RMS
Γενικές πληροφορίες	
Ρεύμα AC	Μοντέλο: AS190-100-AI180/AS190-100-AE180 (HB/EE), Είσοδος: 100-240 V ~, 50/60Hz, 0,7A, Έξοδος: DC10V ⎓ 1,8A
Κατανάλωση ενέργειας σε λειτουργία	<12W
Κατανάλωση ενέργειας κατά την αναμονή	<2W
Μέγ. φορτίο για iPod/iPhone	DC5V, 1A
Διαστάσεις	
– Κύρια μονάδα (π x υ x β)	290 x 158 x 113 χιλ.
Βάρος	
- Με τη συσκευασία	1,97 κιλά/2,02 κιλά (HB/EE)
- Κύρια μονάδα	1,47 κιλά

*Για να λάβετε το πλήρες εγχειρίδιο χρήσης, επισκεφθείτε τη διεύθυνση

Русский
Характеристики

Усилитель	
Номинальная выходная мощность	20 Вт (среднеквадр.)
Общая информация	
Сеть переменного тока	Модель: AS190-100-AI180/AS190-100-AE180 (Великобритания/ЕС); Вход: 100—240 В ~, 50/60 Гц, 0,7 А; Выход: DC10 В ⎓ 1,8 А
Энергопотребление во время работы	< 12 Вт
Энергопотребление в режиме ожидания	< 2 Вт
Макс. нагрузка для iPod/iPhone	DC 5 В, 1 А
Размеры	
- Основное устройство (Ш x В x Г)	290 x 158 x 113 мм
Вес	
- С упаковкой	1,97 кг/2,02 кг (Великобритания/ЕС)
- Основное устройство	1,47 кг

*Полную версию руководства пользователя см. на веб-сайте www.philips.com/welcome.

All registered and unregistered trademarks are property of their respective owners.
© 2011 Koninklijke Philips Electronics N.V.
All rights reserved.

AD712_QSG_V1.0