PHILIPS

CE600BT

Car audio & video system

Système audio/vidéo pour voiture

Quick start guide

DE	Kurzanleitung
ES	Guía de configuración rápida
FR	Guide de mise en route
IT	Guida rapida
NL	Snelstartgids
PT	Guia de início rápido

Register your product and get support at
www.philips.com/support

EN Visit **www.philips.com/support** to download the latest user manual and find troubleshooting tips.

DE Besuchen Sie **www.philips.com/support** zum Herunterladen des aktuellen Benutzerhandbuchs und für Tipps zur Fehlerbehebung.

ES Visite **www.philips.com/support** para descargar el manual de usuario más reciente y buscar consejos sobre solución de problemas.

FR Accédez au site Web **www.philips.com/support** pour télécharger le dernier manuel d'utilisation et obtenir des astuces de dépannage.

IT Visitare il sito **www.philips.com/support** per scaricare l'ultimo manuale dell'utente e trovare dei consigli per la risoluzione dei problemi.

NL Ga naar **www.philips.com/support** voor tips om problemen op te lossen en om de nieuwste gebruikershandleiding te downloaden.

PT Visite **www.philips.com/support** para transferir o manual do utilizador mais actual e encontrar dicas para a resolução de problemas.

www.philips.com/support

CE 0700

2016 © Gibson Innovations Limited. All rights reserved.
This product has been manufactured by, and is sold under the responsibility of Gibson Innovations Ltd.,and Gibson Innovations Ltd. is the warrantor in relation to this product
Philips and the Philips Shield Emblem are registered trademarks of Koninklijke Philips N.V. and are used under license.

CE600BT_12_QSG_SafetySheet_V1.0

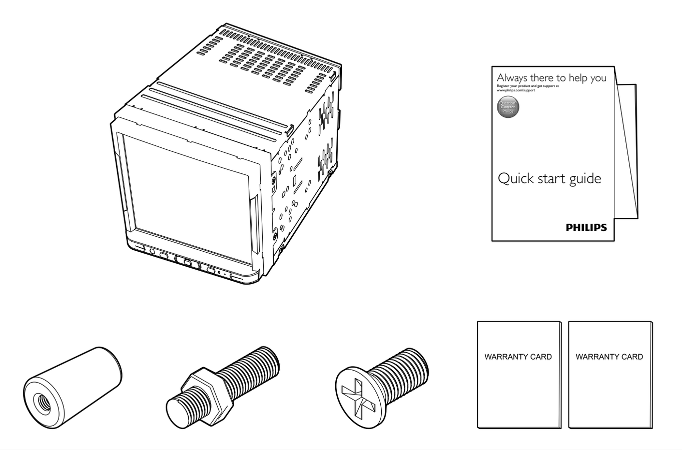

English

Safety

Read and understand all instructions before you use the device. If damage is caused by failure to follow instructions, the warranty does not apply.

- The device is designed for negative ground (earth) 12 V DC operation only.
- Risk of car accidents! Never watch video or operate this system while driving.
- To ensure safe driving, adjust the volume to a safe and comfortable level.
- Improper fuses can cause damage or fire. When you need to change the fuse, consult a professional.
- Use only the supplied mounting hardware for a safe and secure installation.
- To avoid short circuits, do not expose the device, remote control or remote control batteries to rain or water.
- The device shall not be exposed to dripping or splashing.
- Do not place any sources of danger on the device (e.g. liquid filled objects, lighted candles).
- Never insert objects into the ventilation slots or other openings on the device.
- Risk of damage to the screen! Never touch, push, rub or strike the screen with any object.
- Clean the device with soft, damp cloth. Never use substances such as alcohol, chemicals or household cleaners on the device.
- Always install this system in the car dashboard. Other locations can be dangerous as the rear of the system heats up during use.
- To avoid short-circuit: before you connect, make sure that the ignition is off.
- Make sure that you connect the yellow and red power supply leads after all other leads are connected.
- Make sure that all loose leads are insulated with electrical tape.
- Make sure that the leads do not get caught under screws iron parts that will move (e.g. seat rail).
- Make sure that all ground (earth) leads are run to a common ground (earth) point.
- Use only the supplied mounting hardware for a safe and secure installation.
- When you connect other devices to this system, make sure that the rating of the car circuit is higher than the total fuse value of all the connected devices.
- Never connect speaker wires to the metal body or chassis of the car.
- Never connect speaker wires with stripes to one another.

Compliance

This product complies with the requirement of the 1999/5/EC directive.

Declaration of conformity
Hereby, Gibson Innovations declares that this product is in compliance with the essential requirements and other relevant provisions of Directive 1999/5/EC. You can find the Declaration of Conformity on www.p4c.philips.com.

Care of the environment

Environmental information
All unnecessary packaging has been omitted. We have tried to make the packaging easy to separate into three materials: cardboard (box), polystyrene foam (buffer) and polyethylene (bags, protective foam sheet.) Your system consists of materials which can be recycled and reused if disassembled by a specialized company. Please observe the local regulations regarding the disposal of packaging materials, and old equipment.

Disposal of your old product
Your product is designed and manufactured with high quality materials and components, which can be recycled and reused.

This symbol on a product means that the product is covered by European Directive 2012/19/EU. Inform yourself about the local separate collection system for electrical and electronic products. Follow local rules and never dispose of the product with normal household waste. Correct disposal of old products helps prevent negative consequences for the environment and human health.

Trademark notice

The Bluetooth® word mark and logos are registered trademarks owned by Bluetooth SIG, Inc. and any use of such marks by Gibson Innovations Limited is under license. Other trademarks and trade names are those of their respective owners.

Windows Media and the Windows logo are trademarks, or registered trademarks of Microsoft Corporation in the United States and/or other countries.

Copyright

2016 © Gibson Innovations Limited. All rights reserved.
Philips and the Philips Shield Emblem are registered trademarks of Koninklijke Philips N.V. and are used under license.
Specifications are subject to change without notice. Gibson Innovations reserves the right to change products at any time without being obliged to adjust earlier supplies accordingly.

Product information

Power
- **Power supply:** 12 V DC (11 V - 16 V), negative ground
- **Fuse:** 15 A

Display
- **Type:** LCD Touch-sensitive screen
- **Diagonal screen size (inch):** 6.8
- **Resolution:** WVGA

Sound
- **Suitable speaker impedance:** 4 - 8 Ω
- **Maximum power output:** 50 W x 4 channels
- **Continuous power output:** 22 W x 4 channels (4 Ω 10% T.H.D.)
- **Pre-Amp output voltage:** 2.0 V
- **Sub-woofer output voltage:** 2.0 V
- **Aux-in level:** ≥ 800 mV

Connectivity
- **USB**
  - USB2.0 or USB1.1
- **Bluetooth**
  - Profiles: A2DP, AVRCP 1.5, HFP, HSP
  - Version: 3.0
  - Range: 8 m (free space)
- **AV-IN**
- **Video output:** Composite video out
- **Preamp output**
- **Sub-woofer output**
- **Parking camera**

Radio
- **Frequency range - FM:** 87.5 - 108.0 MHz (50 kHz per step)
- **Frequency range - AM(MW):** 522 - 1620 kHz (9 kHz per step)

USB
- **Output for power charging:** 1 A
- **File format:** FAT16, FAT32
  - Directory nesting up to a maximum of 8 levels
  - Number of albums/folders: maximum 99
  - Number of tracks/titles: maximum 999
  - File name in Unicode UTF8 (maximum length: 128 bytes)
- **Supported formats**
  - **Video:**
    AVI (video codec: MP4V/ Xvid MPEG-1, audio codec: WMA/PCM/LPCM MPEG-Audio (MP1/MP2/MP3));
    MPG (video codec: MPEG-1/MPEG-2, audio codec: LPCM, MPEG-Audio (MP1/MP2/MP3));
    DAT (video codec: MPEG-1/MPEG-2, audio codec: LPCM, MPEG-Audio (MP1/MP2/MP3));
    FLV (video codec: H.263, audio codec: LPCM/MP3));
    MP4/MOV (video codec: Xvid, MP4V; audio codec: WMA/LPCM, MPEG-Audio (MP1/MP2/MP3), uLaw/aLaw));
    Resolution: 720 X 480/576(30fps)
  - **Audio:**
    MP3 (Bit rate: 16 kbps - 320 kbps; Sampling rate: 8 K - 48 KHz);
    WMA (WMA7, WMA8, WMA9 (only CBR, VBR), Bit rate: 16 kbps - 320 kbps; Sampling rate: 8 K - 48 KHz);
    ID3 tag v2.0 or later
  - **Picture:** JPEG, BMP

Deutsch

Sicherheit

Lesen Sie bitte die gesamte Anleitung durch, bevor Sie das Gerät verwenden. Wenn Sie sich bei der Verwendung nicht an die folgenden Hinweise halten, erlischt Ihre Garantie.

- Dieses Gerät dient nur für den Betrieb mit negativer Masse (Erdung) bei 12 V DC.
- Unfallgefahr! Während der Fahrt dürfen Sie weder das Gerät bedienen noch Videos ansehen.
- Um ein sicheres Fahren zu gewährleisten, stellen Sie die Lautstärke auf eine sichere und angenehme Höhe ein.
- Unpassende Sicherungen können Schaden oder Feuer verursachen. Wenn Sie die Sicherung wechseln müssen, konsultieren Sie einen Fachmann.
- Verwenden Sie ausschließlich den mitgelieferten Montagebausatz, um eine sichere Befestigung zu gewährleisten.
- Um Kurzschlüsse zu vermeiden, sollten Sie das Gerät, die Fernbedienung und die Batterien der Fernbedienung keinem Regen oder Wasser aussetzen.
- Es dürfen keine Flüssigkeiten an das Gerät gelangen.
- Auf das Gerät dürfen keine möglichen Gefahrenquellen gestellt werden (z. B. mit einer Flüssigkeit gefüllte Gegenstände, brennende Kerzen).
- Führen Sie keine Gegenstände in die Lüftungsschlitze oder andere Öffnungen des Geräts ein.
- Gefahr der Beschädigung des Bildschirms! Berühren Sie den Bildschirm nicht mit Gegenständen, drücken oder streifen Sie nicht mit Gegenständen über den Bildschirm.
- Reinigen Sie das Gerät mit einem weichen, feuchten Tuch. Verwenden Sie dabei keine Substanzen wie Alkohol, Chemikalien oder Haushaltsreiniger für das Gerät.
- Installieren Sie dieses System immer im Autoarmaturenbrett. Andere Orte können gefährlich sein, da die Rückseite des Systems während des Gebrauchs heiß wird.
- Um einen Kurzschluss zu vermeiden, stellen Sie vor dem Anschließen sicher, dass die Zündung ausgeschaltet ist.
- Stellen Sie sicher, dass Sie das gelbe und rote Netzkabel erst verbinden, nachdem alle anderen Kabel verbunden wurden.
- Stellen Sie sicher, dass alle losen Kabel mit Isolierband isoliert sind.
- Stellen Sie sicher, dass die Kabel nicht unter Schrauben oder in beweglichen Teilen (z. B. Sitzschiene) eingeklemmt werden.
- Stellen Sie sicher, dass alle Erdungskabel mit einer gemeinsamen Erde verbunden sind.
- Verwenden Sie ausschließlich den mitgelieferten Montagebausatz, um eine sichere Befestigung zu gewährleisten.
- Wenn Sie andere Geräte mit diesem System verbinden, stellen Sie sicher, dass die Nennleistung des Autoschaltkreises höher ist als der gesamte Sicherungswert aller verbundenen Geräte.
- Verbinden Sie Lautsprecherkabel nie mit dem Metallgehäuse oder dem Chassis des Autos.
- Verbinden Sie Lautsprecherkabel nie mit Klebeband miteinander.

Prüfzeichen

Dieses Produkt entspricht der Richtlinie 1999/5/EC.

Konformitätserklärung
Hiermit erklärt Gibson Innovations, dass dieses Produkt den grundlegenden Anforderungen und anderen relevanten Bestimmungen der Richtlinie 1999/5/EG entspricht. Die Konformitätserklärung finden Sie unter www.p4c.philips.com.

Umweltschutz

Umweltinformationen
Auf überflüssige Verpackung wurde verzichtet. Die Verpackung kann leicht in drei Materialtypen getrennt werden: Pappe (Karton), Styropor (Polsterung) und Polyethylen (Beutel, Schaumstoff-Schutzfolie).
Ihr Gerät besteht aus Werkstoffen, die wiederverwendet werden können, wenn das Gerät von einem spezialisierten Fachbetrieb demontiert wird. Bitte beachten Sie die örtlichen Vorschriften zur Entsorgung von Verpackungsmaterial und Altgeräten.

Entsorgung Ihres alten Geräts
Ihr Gerät wurde unter Verwendung hochwertiger Materialien und Komponenten entwickelt und hergestellt, die recycelt und wiederverwendet werden können.

Dieses Symbol auf einem Produkt bedeutet, dass für dieses Produkt die Europäische Richtlinie 2012/19/EU gilt. Informieren Sie sich über die örtlichen Bestimmungen zur getrennten Sammlung elektrischer und elektronischer Geräte. Befolgen Sie die örtlichen Bestimmungen, und entsorgen Sie das Produkt nicht mit dem normalen Hausmüll. Eine ordnungsgemäße Entsorgung von alten Produkten hilft, negative Auswirkungen auf Umwelt und Gesundheit zu vermeiden.

Copyright

2016 © Gibson Innovations Limited. Alle Rechte vorbehalten.
Philips und das Philips-Emblem sind eingetragene Marken der Koninklijke Philips N.V. und werden unter Lizenz verwendet.
Technische Daten können ohne vorherige Ankündigung geändert werden. Gibson Innovations behält sich das Recht vor, Produkte jederzeit zu ändern, ohne die Verpflichtung, frühere Lieferungen entsprechend nachzubessern

Produktinformationen

Power
- **Stromversorgung:** 12 V DC (11 V bis 16 V), negative Masse
- **Sicherung:** 15 A

Anzeige
- **Typ:** LCD-Touchscreen
- **Bildschirmdiagonale:** 17,3 cm
- **Auflösung:** WVGA

Ton
- **Geeignete Lautsprecher-Impedanz:** 4-8Ω
- **Maximale Ausgangsleistung:** 50 W x 4 Kanäle
- **Konstante Ausgangsleistung:** 22 W x 4 Kanäle (4 Ω 10 % T.H.D.)
- **Ausgangsspannung des Vorverstärkers:** 2,0 V
- **Ausgangsspannung des Subwoofers:** 2,0 V
- **Aux-in-Pegel:** ≥ 800 mV

Anschlüsse
- **USB**
  - USB 2.0 oder USB 1.1
- **Bluetooth**
  - Profile: A2DP, AVRCP 1,5, HFP, HSP
  - Version: 3.0
  - Bereich: 8 m (freier Raum)
- AV-EINGANG
- **Videoausgang**: Composite-Video-Ausgang
- **Vorverstärker-Ausgang**
- **Subwoofer-Ausgang**
- **Einparkkamera**

Radio
- **Frequenzbereich - UKW:** 87,5 bis 108,0 MHz (50 kHz pro Schritt)
- **Frequenzbereich - AM (MW):** 522 bis 1620 kHz (9 kHz pro Schritt)

USB
- **Aufladeleistung: 1 A**
- **Dateiformat:** FAT16, FAT32
  - Die Verschachtelung von Verzeichnissen ist auf maximal 8 Ebenen beschränkt.
  - Anzahl der Alben/Ordner: maximal 99
  - Anzahl der Tracks/Titel: maximal 999
  - Dateiname in Unicode UTF8 (maximale Länge: 128 Byte)
- **Unterstützte Formate:**
  - **Video**:
    AVI (Video-Codec: MP4V/Xvid MPEG-1, Audio-Codec: WMA/PCM/LPCM MPEG-Audio (MP1/MP2/MP3));
    MPG (Video-Codec: MPEG-1/MPEG-2, Audio-Codec: LPCM, MPEG-Audio (MP1/Mp2/Mp3));
    DAT (Video-Codec: MPEG-1/MPEG-2, Audio-Codec: LPCM, MPEG-Audio (MP1/Mp2/Mp3));
    FLV (Video-Codec: H. 263, Audio-Codec: LPCM/MP3));
    MP4/MOV (Video-Codec: Xvid, MP4V; Audio-Codec: WMA/LPCM, MPEG-Audio (MP1/MP2/MP3), uLaw/aLaw));
    Auflösung: 720 X 480/576 (30 Bilder/Sekunde)
  - **Audio**:
    MP3 (Bit-Rate: 16 Kbit/s bis 320 Kbit/s; Samplingrate: 8 K bis 48 KHz);
    WMA (WMA7, WMA8, WMA9 (nur CBR, VBR), Bit-Rate: 16 Kbit/s bis 320 Kbit/s, Samplingrate: 8 K bis 48 KHz);
    ID3-Tag (Version 2.0 oder höher)
  - **Bild**: JPEG, BMP

Español

Seguridad

Asegúrese de leer y comprender todas las instrucciones antes de utilizar el dispositivo. La garantía no cubre los daños producidos por no haber seguido las instrucciones.

- Este dispositivo ha sido diseñado para su funcionamiento exclusivo con alimentación de CC de 12 V con conexión a tierra.
- Riesgo de accidentes de tráfico. Nunca vea vídeos ni maneje el sistema mientras conduce.
- Para garantizar la seguridad durante la conducción, ajuste el volumen a un nivel cómodo y seguro.
- El uso de fusibles incorrectos puede provocar daños o incendios. Cuando necesite cambiar el fusible, consulte con un profesional.
- Para que la instalación sea segura, utilice solo el equipo de montaje incluido.
- Para evitar cortocircuitos, no exponga el dispositivo, el mando a distancia ni las pilas del mismo a la lluvia ni al agua.
- No exponga el dispositivo a goteos ni salpicaduras.
- No coloque sobre la unidad objetos que puedan suponer un peligro (por ejemplo, objetos que contengan líquido o velas encendidas).
- Nunca inserte objetos en las ranuras de ventilación u otras aberturas del dispositivo.
- Riesgo de daños a la pantalla. Nunca toque, presione, frote ni golpee la pantalla con ningún objeto.
- Limpie el dispositivo con un paño suave humedecido. No utilice sustancias como alcohol, productos químicos ni productos de limpieza domésticos para limpiar el dispositivo.
- Instale siempre el sistema en el salpicadero. Su instalación en otras zonas puede resultar peligrosa ya que la parte posterior del sistema se calienta durante su uso.
- Para evitar que se produzca un cortocircuito: asegúrese de que el motor está desconectado antes de realizar la conexión.
- Asegúrese de conectar los cables de alimentación amarillo y rojo después de conectar el resto de cables.
- Asegúrese de proteger todos los cables sueltos con cinta aislante.
- Asegúrese de que los cables no queden atrapados bajo los tornillos de hierro o en zonas que puedan moverse (por ejemplo, el riel del asiento).
- Asegúrese de que todos los cables de tierra estén conectados a una única toma de tierra.
- Para que la instalación sea segura, utilice solo el equipo de montaje incluido.
- Al conectar otros dispositivos a este sistema, asegúrese de que la potencia del circuito del vehículo sea superior a la del valor total de fusible de todos los dispositivos conectados.
- No conecte los cables de los altavoces a la carrocería metálica o al chasis del vehículo.
- No conecte entre sí los cables con rayas de los altavoces.

Conformidad

Este producto cumple los requisitos de la directiva 1999/5/EC.

Declaración de conformidad:
Por la presente, Gibson Innovations declara que este producto cumple los requisitos fundamentales y otras disposiciones pertinentes de la directiva 1999/5/CE. Encontrará la declaración de conformidad en www.p4c.philips.com.

Conservación del medioambiente

Información medioambiental
Se ha suprimido el embalaje innecesario. Hemos intentado que el embalaje sea fácil de separar en tres materiales: cartón (caja), espuma de poliestireno (corcho) y polietileno (bolsas, lámina de espuma protectora).
El sistema se compone de materiales que se pueden reciclar y volver a utilizar si lo desmonta una empresa especializada. Siga la normativa local acerca del desecho de materiales de embalaje y equipos antiguos.

Cómo deshacerse del producto antiguo
Este producto se ha diseñado y fabricado con materiales y componentes de alta calidad, que se pueden reciclar y volver a utilizar.

Este símbolo en un producto significa que el producto cumple con la directiva europea 2012/19/UE. Infórmese sobre el sistema local de reciclaje de productos eléctricos y electrónicos. Siga la normativa local y nunca deseche el producto con la basura normal del hogar. El correcto desecho de los productos ayuda a evitar consecuencias negativas para el medio ambiente y la salud humana.

Copyright

2016 © Gibson Innovations Limited. Todos los derechos reservados.
Philips y el emblema de escudo de Philips son marcas registradas de Koninklijke Philips N.V. y se utilizan bajo licencia.
Las especificaciones están sujetas a cambios sin previo aviso. Gibson Innovations se reserva el derecho a modificar los productos en cualquier momento sin tener la obligación de ajustar los suministros anteriores con arreglo a ello.

Información del producto

Alimentación
- **Alimentación:** CC de 12 V (11 V - 16 V), tierra negativo
- **Fusible: 15 A**

Pantalla
- **Tipo: pantalla LCD táctil**
- **Tamaño diagonal de pantalla (pulgadas):** 6,8
- **Resolución:** WVGA

Sonido
- **Impedancia del altavoz adecuada:** 4 - 8 Ω
- **Potencia de salida máxima:** 50 W x 4 canales
- **Potencia de salida continua:** 22 W x 4 canales (4 Ω distorsión armónica total 10 %)
- **Voltaje de salida del preamplificador:** 2,0 V
- **Voltaje de salida del subwoofer:** 2,0 V
- **Nivel de entrada auxiliar:** ≥ 800 mV

Conectividad
- **USB**
  - USB 2.0 o USB 1.1
- **Bluetooth**
  - Perfiles: A2DP, AVRCP 1.5, HFP, HSP
  - Versión: 3.0
  - Alcance: 8 m (espacio libre)
- **Entrada AV**
- **Salida de vídeo:** salida de vídeo compuesto
- **Salida del preamplificador**
- **Salida del subwoofer**
- **Cámara de estacionamiento**

Radio
- **Rango de frecuencia - FM:** 87,5 - 108,0 MHz (50 kHz por paso)
- **Rango de frecuencia - AM (MW):** 522 - 1620 kHz (9 kHz por paso)

USB
- **Salida para recarga de energía: 1 A**
- **Formato de archivos:** FAT16, FAT32
  - Directorios anidados hasta un máximo de 8 niveles
  - Número de álbumes/carpetas: 99 como máximo
  - Número de pistas/títulos: 999 como máximo
  - Nombre de archivo en Unicode UTF8 (longitud máxima: 128 bytes)
- **Formatos compatibles**
  - **Vídeo:**
    AVI (códec de vídeo: MP4V/Xvid MPEG-1, códec de audio: WMA/PCM/LPCM MPEG-Audio [MP1/MP2/MP3]);
    MPG (códec de vídeo: MPEG-1/MPEG-2, códec de audio: LPCM, MPEG-Audio [MP1/MP2/MP3]);
    DAT (códec de vídeo: MPEG-1/MPEG-2, códec de audio: LPCM, MPEG-Audio [MP1/MP2/MP3]);
    FLV (códec de vídeo: H.263, códec de audio: LPCM/MP3);
    MP4/MOV (códec de vídeo: Xvid, MP4V; códec de audio: WMA/LPCM, MPEG-Audio [MP1/MP2/MP3], uLaw/aLaw);
    Resolución: 720 X 480/576 (30 fps)
  - **Audio**:
    MP3 (frecuencia de bits: 16 kbps - 320 kbps; velocidad de muestreo: 8 K - 48 KHz);
    WMA (WMA7, WMA8, WMA9 (solo CBR, VBR), frecuencia de bits: 16 kbps - 320 kbps; velocidad de muestreo: 8 K - 48 KHz);
    Etiqueta ID3 v2.0 o superior
  - **Imagen**: JPEG, BMP

Français

Sécurité

Veuillez lire et comprendre toutes les instructions avant d'utiliser l'appareil. La garantie ne s'applique pas en cas de dommages causés par le non-respect de ces instructions.

- Cette unité est uniquement conçue pour être utilisée avec une tension 12 V CC avec mise à la terre négative.
- Risque d'accidents de la route ! Ne regardez jamais de vidéo et n'utilisez jamais ce système en conduisant.
- Pour conduire en toute sécurité, réglez le volume sur un niveau sûr et confortable.
- L'utilisation de fusibles inadéquats peut endommager l'appareil ou provoquer un incendie. Si vous devez changer le fusible, consultez un professionnel.
- Pour garantir une installation sécurisée, utilisez uniquement le matériel de montage fourni.
- Pour éviter tout court-circuit, n'exposez pas l'appareil, la télécommande ou les piles de la télécommande à la pluie ou à l'eau.
- Votre appareil ne doit pas être exposé à des fuites ou éclaboussures.
- Ne placez pas d'objets susceptibles d'endommager votre appareil à proximité de celui-ci (par exemple, objets remplis de liquide ou bougies allumées).
- N'insérez jamais d'objets dans les orifices de ventilation ni dans les autres ouvertures de l'appareil.
- Risque d'endommagement de l'écran ! Évitez de toucher, pousser, frotter et cogner l'écran avec des objets.
- Nettoyez l'appareil avec un chiffon doux et humide. N'utilisez jamais de substances comme l'alcool, les produits chimiques ou d'entretien ménager sur l'appareil.
- Installez toujours ce système dans le tableau de bord de la voiture. Les autres emplacements peuvent être dangereux, car l'arrière de l'unité chauffe pendant l'utilisation.
- Pour éviter tout court-circuit : avant de connecter l'unité, vérifiez que le contact de la voiture est coupé.
- Ne connectez les cordons d'alimentation jaune et rouge qu'une fois tous les autres câbles branchés.
- Vérifiez que tous les câbles non connectés sont isolés avec du ruban isolant.
- Veillez à ce que les câbles ne soient pas pris sous des vis ou dans des parties qui se déplaceront (p. ex. rail de siège).
- Veillez à ce que tous les fils de masse (terre) soient reliés à un point de masse (terre) commun.
- Pour garantir une installation sécurisée, utilisez uniquement le matériel de montage fourni.
- Lorsque vous connectez d'autres appareils à ce système, vérifiez que la valeur nominale du circuit de la voiture est supérieure à la valeur totale des fusibles de tous les appareils connectés.
- Ne connectez jamais de câbles d'enceinte à la carrosserie métallique ou au châssis de la voiture.
- Ne connectez jamais les câbles d'enceinte rayés entre eux.

Conformité

Ce produit est conforme aux spécifications de la directive 1999/5/CE.

Déclaration de conformité
Par la présente, Gibson Innovations déclare que ce produit est conforme aux exigences essentielles et autres dispositions pertinentes de la directive 1999/5/CE. La déclaration de conformité est disponible sur le site : www.p4c.philips.com.

Protection de l'environnement

Informations sur l'environnement
Tout emballage superflu a été supprimé. Nous avons fait notre possible pour permettre une séparation facile de l'emballage en trois matériaux : carton (boîte), polystyrène moussé (qui amortit les chocs) et polyéthylène (sacs, feuille protectrice en mousse).
Votre appareil se compose de matériaux recyclables et réutilisables à condition d'être démontés par une entreprise spécialisée. Respectez les réglementations locales pour vous débarrasser des emballages et de votre ancien équipement.

Mise au rebut de votre ancien produit
Cet appareil a été conçu et fabriqué avec des matériaux et des composants de haute qualité pouvant être recyclés et réutilisés.

Ce symbole sur un produit indique que ce dernier est conforme à la directive européenne 2012/19/UE. Informez-vous auprès des instances locales sur le système de collecte des produits électriques et électroniques en fin de vie. Respectez la réglementation locale et ne jetez pas ce produit avec les ordures ménagères. La mise au rebut correcte de vos anciens appareils aide à préserver l'environnement et la santé.

Droits d'auteur

2016 © Gibson Innovations Limited. Tous droits réservés.
Philips et l'emblème du bouclier Philips sont des marques déposées de Koninklijke Philips N.V. et sont utilisés dans le cadre d'une licence.
Les caractéristiques mentionnées dans le présent manuel sont susceptibles d'être modifiées sans notification préalable. Gibson Innovations se réserve le droit de modifier les produits à tout moment, mais n'est pas contraint de modifier les offres précédentes en conséquence.

Informations sur le produit

Alimentation
- **Alimentation :** 12 V CC (11 V - 16 V), mise à la terre négative
- **Fusible :** 15 A

Afficheur
- **Type** : écran tactile LCD
- **Diagonale de l'écran (en pouces)** : 6,8
- **Résolution** : WVGA

Son
- **Impédance du haut-parleur approprié** : 4 - 8 Ω
- **Puissance de sortie maximale** : 50 W x 4 canaux
- **Puissance de sortie continue** : 22 W x 4 canaux (4 Ω T.H.D. 10 %)
- **Tension de sortie du préamplificateur** : 2,0 V
- **Tension de sortie du caisson de basses** : 2,0 V
- **Niveau AUX-IN** : ≥ 800 mV

Connectivité
- **USB**
  - USB2.0 ou USB1.1
- **Bluetooth®**
  - Profils : A2DP, AVRCP 1.5, HFP, HSP
  - Version : 3.0
  - Portée : 8 m (sans obstacle)
- **AV-IN**
- **Sortie vidéo :** sortie vidéo composite
- **Sortie préamplificateur**
- **Sortie du caisson de basses**
- **Caméra de stationnement**

Radio
- **Gamme de fréquences - FM :** 87,5 - 108,0 MHz (50 kHz par palier)
- **Gamme de fréquences - AM(MW)** : 522 - 1 620 kHz (9 kHz par palier)

USB
- **Sortie pour la charge :** 1 A
- **Format de fichiers :** FAT16, FAT32
  - Imbrication de répertoires jusqu'à 8 niveaux
  - Nombre d'albums/dossiers : 99 maximum
  - Nombre de pistes/titres : 999 maximum
  - Nom de fichier dans Unicode UTF8 (longueur maximale : 128 octets)
- **Formats pris en charge**
  - **Vidéo :**
    AVI (codec vidéo : MP4V/ Xvid MPEG-1, codec audio : WMA/PCM/LPCM MPEG-Audio (MP1/MP2/MP3)) ;
    MPG (codec vidéo : MPEG-1/MPEG-2, codec audio : LPCM, MPEG-Audio (MP1/MP2/MP3)) ;
    DAT (codec vidéo : MPEG-1/MPEG-2, codec audio : LPCM, MPEG-Audio (MP1/MP2/MP3)) ;
    FLV (codec vidéo : H.263, codec audio : LPCM/MP3)) ;
    MP4/MOV (codec vidéo : Xvid, MP4V, codec audio : WMA/LPCM, MPEG-Audio (MP1/MP2/MP3), uLaw/aLaw)) ;
    Résolution : 720 x 480/576 (30 images/s)
  - **Audio :**
    MP3 (débit binaire : 16 kbit/s - 320 kbit.s ; taux d'échantillonnage : 8 K - 48 KHz) ;
    WMA (WMA7, WMA8, WMA9 (uniquement CBR, VBR), débit binaire : 16 kbit/s - 320 kbit/s ; taux d'échantillonnage : 8 K - 48 KHz) ;
    ID3 tag version 2.0 ou ultérieure
  - **Image** : JPEG, BMP

Italiano

Sicurezza

Leggere attentamente tutte le istruzioni prima di utilizzare il dispositivo. La garanzia non copre i danni derivanti dal mancato rispetto delle istruzioni fornite.

- Il dispositivo è stato progettato solo per il funzionamento a 12 V CC con messa a terra negativa.
- Rischio di incidenti stradali! Non guardare video o azionare questo sistema durante la guida.
- Per una guida sicura, regolare il volume a un livello confortevole.
- I fusibili inappropriati possono causare danni o incendi. Consultare personale qualificato quando si verifica la necessità di sostituire un fusibile.
- Utilizzare solo l'hardware di montaggio in dotazione per un'installazione sicura.
- Al fine di evitare cortocircuiti, non esporre il dispositivo, il telecomando o le batterie del telecomando a pioggia o acqua.
- Non esporre il dispositivo a gocce o schizzi.
- Non posizionare sul dispositivo oggetti potenzialmente pericolosi (ad esempio oggetti che contengono liquidi o candele accese).
- Non inserire oggetti nelle fessure di ventilazione o nelle altre aperture del dispositivo.
- Rischio di danni allo schermo! Non toccare, spingere, strofinare o colpire lo schermo con qualsiasi oggetto.
- Pulire il dispositivo con un panno morbido e umido. Non usare sostanze come alcol, prodotti chimici o detergenti sul dispositivo.
- Installare sempre questo sistema nel cruscotto di un'automobile. Altre posizioni possono essere pericolose, poiché il retro del sistema si surriscalda durante l'uso.
- Per evitare cortocircuiti: prima di collegare il sistema, verificare che il motore sia spento.
- Assicurarsi di collegare i cavi di alimentazione giallo e rosso dopo aver effettuato il collegamento di tutti gli altri cavi.
- Verificare che tutti i cavi siano isolati con nastro isolante.
- Verificare che i cavi non rimangano impigliati sotto le viti o nelle parti mobili (ad esempio, la guida del sedile).
- Verificare che tutti i cavi di messa a terra siano collegati ad un punto comune di messa a terra.
- Utilizzare solo l'hardware di montaggio in dotazione per un'installazione sicura.
- Quando si collegano altri dispositivi a questo sistema, verificare che la potenza nominale del circuito dell'auto sia più elevata del valore complessivo dei fusibili di tutti i dispositivi collegati.
- Non collegare mai i cavetti degli altoparlanti alla scocca in metallo o al telaio dell'auto.
- Non collegare mai i cavetti degli altoparlanti tra loro.

Conformità

Questo prodotto è conforme ai requisiti della direttiva 1999/5/CE.

Dichiarazione di conformità
Con la presente, Gibson Innovations dichiara che questo prodotto è conforme ai requisiti essenziali e ad altre disposizioni correlate della Direttiva 1999/5/CE. La Dichiarazione di conformità è presente sul sito www.p4c.philips.com.

Salvaguardia dell'ambiente

Informazioni per il rispetto ambientale
L'uso di qualsiasi imballo non necessario è stato evitato. Si è cercato, inoltre, di semplificare la raccolta differenziata, usando per l'imballaggio tre materiali: cartone (scatola), polistirene espanso (materiale di separazione) e polietilene (sacchetti, schiuma protettiva).
Il sistema è composto da materiali che possono essere riciclati e riutilizzati purché il disassemblaggio venga effettuato da aziende specializzate. Attenersi alle norme locali in materia di riciclaggio di materiali di imballaggio e apparecchiature obsolete.

Smaltimento del prodotto
Questo prodotto è stato progettato e realizzato con materiali e componenti di alta qualità, che possono essere riciclati e riutilizzati.

Questo simbolo indica che il prodotto è conforme alla Direttiva Europea 2012/19/UE. Informarsi sul sistema di raccolta differenziata in vigore per i prodotti elettrici ed elettronici nella zona in cui si desidera smaltire il prodotto. Seguire le normative locali e non smaltire mai il prodotto con i normali rifiuti domestici. Il corretto smaltimento dei prodotti non più utilizzabili aiuta a prevenire l'inquinamento ambientale e possibili danni alla salute.

Copyright

2016 © Gibson Innovations Limited. Tutti i diritti riservati.
Philips e il logo Philips sono marchi registrati di Koninklijke Philips N.V. e sono utilizzati su licenza.
Le specifiche sono soggette a modifica senza preavviso. Gibson Innovations si riserva il diritto di modificare i prodotti senza l'obbligo di implementare tali modifiche anche nelle versioni precedenti.

Informazioni sul prodotto

Assorbimento
- **Alimentazione:** 12 V CC (11 V - 16 V), messa a terra negativa
- **Fusibile:** 15 A

Display
- **Tipo:** touch screen LCD
- **Dimensione diagonale dello schermo (pollici):** 6,8
- **Risoluzione:** WVGA

Audio
- **Impedenza altoparlanti adatta**: 4 - 8 Ω
- **Potenza in uscita massima:** 50 W x 4 canali
- **Potenza in uscita continua:** 22 W x 4 canali (4 Ω 10% T.H.D.)
- **Tensione in uscita del preamplificatore**: 2,0 V
- **Tensione in uscita del subwoofer**: 2,0 V
- **Livello aux-in:** ≥ 800 mV

Connettività
- **USB**
  - USB2.0 o USB1.1
- **Bluetooth**
  - Profili: A2DP, AVRCP1.5, HFP, HSP
  - Versione: 3.0
  - Portata: 8 m (spazio libero)
- **AV-IN**
- **Uscita video:** uscita composite video
- **Uscita preamplificatore**
- **Uscita subwoofer**
- **Videocamera parcheggio**

Radio
- **Gamma di frequenza - FM:** 87.5 - 108 MHz (incrementi di 50 kHz)
- **Gamma di frequenza - AM (MW):** 522 - 1620 KHz (incrementi di 9 kHz)

USB
- **Uscita per la ricarica:** 1 A
- **Formato file:** FAT16, FAT32
  - Directory nidificata fino a un massimo di 8 livelli
  - Numero di album/cartelle: massimo 99
  - Numero di brani/titoli: massimo 999
  - Nome file in Unicode UTF8 (lunghezza massima: 128 byte)
- **Formati supportati**
  - **Video:**
    AVI (codec video: MP4V/ Xvid MPEG-1; codec audio: WMA/PCM/LPCM MPEG-Audio (MP1/MP2/MP3));
    MPG (codec video: MPEG-1/MPEG-2; codec audio: LPCM, MPEG-Audio (MP1/MP2/MP3));
    DAT (codec video: MPEG-1/MPEG-2; codec audio: LPCM, MPEG-Audio (MP1/MP2/MP3));
    FLV (codec video: H.263; codec audio: LPCM/MP3));
    MP4/MOV (codec video: Xvid, MP4V; codec audio: WMA/LPCM, MPEG-Audio (MP1/MP2/MP3), uLaw/aLaw));
    Risoluzione: 720 x 480 / 576 (30fps)
  - **Audio:**
    MP3 (velocità di trasmissione: 16 kbps - 320 kbps; velocità di campionamento: 8 K - 48 KHz);
    WMA (WMA7, WMA8, WMA9 (solo CBR, VBR); velocità di trasmissione: 16 kbps - 320 kbps; velocità di campionamento: 8 K - 48 KHz);
    Tag ID3 versione 2.0 o successiva
  - **Immagine**: JPEG, BMP

Nederlands

Veiligheid

Lees alle instructies goed door en zorg dat u deze begrijpt voordat u het apparaat gaat gebruiken. Als het product wordt beschadigd omdat u de instructies niet hebt opgevolgd, is de garantie niet van toepassing.

- Het apparaat is uitsluitend ontworpen voor gebruik bij 12 V negatieve aarde.
- Risico op verkeersongevallen! Kijk geen films en bedien het systeem niet terwijl u rijdt.
- Stel het volume in op een veilig en prettig niveau, zodat u veilig kunt rijden.
- Onjuiste zekeringen kunnen schade of brand veroorzaken. Raadpleeg een expert wanneer u de zekering moet vervangen.
- Gebruik alleen het meegeleverde bevestigingsmateriaal voor een veilige installatie.
- Stel het apparaat, de afstandsbediening of de batterijen van de afstandsbediening niet bloot aan regen of water, anders kan kortsluiting ontstaan.
- Er mag geen vloeistof op het product druppelen of spatten.
- Plaats niets op het apparaat dat gevaar kan opleveren, zoals een glas water of een brandende kaars.
- Steek geen voorwerpen in de ventilatiesleuven of andere openingen van het apparaat.
- Risico op beschadiging van het scherm! Zorg ervoor dat het scherm nooit in aanraking komt met andere voorwerpen.
- Reinig het apparaat met een zachte, vochtige doek. Gebruik geen vloeistoffen als alcohol, chemicaliën of huishoudelijke schoonmaakmiddelen om het apparaat te reinigen.
- Installeer dit systeem in het dashboard van de auto. Andere locaties kunnen gevaar opleveren omdat de achterkant van het systeem warm wordt tijdens gebruik.
- Zorg ervoor dat de motor niet is gestart wanneer u de kabels gaat aansluiten, anders kan kortsluiting ontstaan.
- Sluit de gele en rode kabels pas aan nadat alle andere kabels zijn aangesloten.
- Zorg ervoor dat alle losse kabels zijn geïsoleerd met isolatietape.
- Zorg ervoor dat de kabels niet vast kunnen raken onder schroeven of in bewegende metaaldelen (zoals de rails van de zitting).
- Zorg ervoor dat alle aardingskabels zijn geaard.
- Gebruik alleen het meegeleverde bevestigingsmateriaal voor een veilige installatie.
- Wanneer u andere apparaten op dit systeem aansluit, zorg er dan voor dat het maximumvermogen van de stroomkring van de auto groter is dan het totale vermogen van alle aangesloten apparaten.
- Sluit geen luidsprekerkabels aan op de metalen behuizing of het chassis van de auto.
- Sluit geen gestreepte luidsprekerkabels op elkaar aan.

Compliance

Dit product voldoet aan de vereisten van richtlijn 1999/5/EG.

Conformiteitsverklaring
Gibson Innovations verklaart hierbij dat dit product voldoet aan de essentiële vereisten en andere relevante bepalingen van richtlijn 1999/5/EG. U kunt de conformiteitsverklaring lezen op www.p4c.philips.com.

De zorg voor het milieu

Milieu-informatie
Er is geen overbodig verpakkingsmateriaal gebruikt. We hebben ervoor gezorgd dat de verpakking gemakkelijk kan worden gescheiden in drie materialen: karton (de doos), polystyreen (buffer) en polyethyleen (zakken en afdekking).
Het systeem bestaat uit materialen die kunnen worden gerecycled en opnieuw kunnen worden gebruikt wanneer het wordt gedemonteerd door een gespecialiseerd bedrijf. Houd u aan de plaatselijke regelgeving inzake het weggooien van verpakkingsmateriaal en oude apparatuur.

Uw oude product weggooien
Uw product is vervaardigd van kwalitatief hoogwaardige materialen en onderdelen die kunnen worden gerecycled en hergebruikt.

Dit symbool op een product betekent dat het product voldoet aan EU-richtlijn 2012/19/EU. Raadpleeg de plaatselijke procedures voor gescheiden inzameling van elektrische en elektronische producten. Volg de lokale regels op en werp het product nooit samen met ander huisvuil weg. Als u oude producten correct verwijdert, voorkomt u negatieve gevolgen voor het milieu en de volksgezondheid.

Copyright

2016 © Gibson Innovations Limited. Alle rechten voorbehouden.
Philips en het Philips-schildembleem zijn geregistreerde handelsmerken van Koninklijke Philips N.V. en worden onder licentie gebruikt.
Specificaties kunnen zonder voorafgaande kennisgeving worden gewijzigd. Gibson Innovations behoudt zich het recht voor om op elk gewenst moment producten te wijzigen en is hierbij niet verplicht eerdere leveringen aan te passen.

Productinformatie

Vermogen
- **Stroomvoorziening**: 12 V gelijkstroom (11 V - 16 V), negatief geaard
- **Zekering**: 15 A

Display
- **Type**: LCD-scherm, aanraakgevoelig
- **Diagonale afmeting beeldscherm (inch)**: 6,8
- **Resolutie**: WVGA

Geluid
- **Geschikte luidsprekerimpedantie:** 4 - 8 Ω
- **Maximaal uitgangsvermogen:** 50 W x 4 kanalen
- **Ononderbroken uitgangsvermogen:** 22 W x 4 kanalen (4 Ω 10% totale harmonische vervorming)
- **Uitgangsspanning voorversterker:** 2,0 V
- **Uitgangsspanning subwoofer:** 2,0 V
- **Aux-in-niveau:** ≥ 800 mV

Connectiviteit
- **USB**
  - USB 2.0 of USB1.1
- **Bluetooth**
  - Profielen: A2DP, AVRCP 1.5, HFP, HSP
  - Versie: 3.0
  - Bereik: 8 m (vrije ruimte)
- **AV-ingang**
- **Video-uitgang**: Composite Video-uitgang
- **Voorversterkeruitgang**
- **Subwooferuitgang**
- **Parkeercamera**

Radio
- **Frequentiebereik - FM**: 87,5 - 108,0 MHz (in stappen van 50 kHz)
- **Frequentiebereik - AM (MW)**: 522 - 1620 kHz (in stappen van 9 kHz)

USB
- **Uitgang voor opladen**: 1 A
- **Bestandsindeling:** FAT16, FAT32
  - Mappen met maximaal 8 niveaus
  - Aantal albums/mappen: maximaal 99
  - Aantal tracks/titels: maximaal 999
  - Bestandsnaam in Unicode UTF8 (maximumlengte: 128 bytes)
- **Ondersteunde indelingen**
  - **Video**:
    AVI (videocodec: MP4V/ Xvid MPEG-1, audiocodec: WMA/PCM/LPCM MPEG-audio (MP1/MP2/MP3));
    MPG (videocodec: MPEG-1/MPEG-2, audiocodec: LPCM, MPEG-audio (MP1/MP2/MP3));
    DAT (videocodec: MPEG-1/MPEG-2, audiocodec: LPCM, MPEG-audio (MP1/MP2/MP3));
    FLV (videocodec: H.263, audiocodec: LPCM/MP3));
    MP4/MOV (videocodec: Xvid, MP4V; audiocodec: WMA/LPCM, MPEG-audio (MP1/MP2/MP3), uLaw/aLaw));
    Resolutie: 720 X 480/576(30fps)
  - **Audio**:
    MP3 (bitsnelheid: 16 kbps - 320 kbps; samplingfrequentie: 8 K - 48 KHz);
    WMA (WMA7, WMA8, WMA9 (alleen CBR, VBR), bitsnelheid: 16 kbps - 320 kbps; samplingfrequentie: 8 K - 48 KHz);
    ID3-tag versie 2.0 of later
  - **Foto**: JPEG, BMP

Português

Segurança

Leia e compreenda todas as instruções antes de utilizar o dispositivo. No caso de danos decorrentes do não cumprimento destas instruções, a garantia não se aplica.

- O dispositivo foi concebido para funcionar apenas com terra negativo de 12 V CC.
- Risco de acidentes rodoviários! Nunca assista a vídeos nem utilize este sistema enquanto conduz.
- Para assegurar uma condução segura, ajuste o volume para um nível seguro e confortável.
- Fusíveis inadequados podem causar danos ou incêndios. Quando precisar de mudar o fusível, consulte um profissional.
- Utilize apenas o hardware de montagem fornecido para uma instalação segura e firme.
- Para evitar curto-circuitos, não exponha o dispositivo, o telecomando ou as pilhas do telecomando à chuva ou água.
- O dispositivo não deve ser exposto a gotas ou salpicos.
- Não coloque quaisquer fontes de perigo em cima do dispositivo (por ex., objectos com líquidos ou velas acesas).
- Nunca insira objectos nos orifícios de ventilação ou noutras aberturas do dispositivo.
- Risco de danos no ecrã! Nunca toque, empurre, esfregue ou bata no ecrã com objectos.
- Limpe o dispositivo com um pano húmido macio. Nunca utilize substâncias, tais como álcool, químicos ou detergentes domésticos no dispositivo.
- Instale sempre este sistema no painel de instrumentos do automóvel. Outras localizações podem ser perigosas, visto que a parte posterior do sistema aquece durante a utilização.
- Para evitar curto-circuitos: antes de efectuar a ligação, assegure-se de que a ignição está desligada.
- Assegure-se de que liga os cabos de fornecimento de energia amarelo e vermelho, depois de todos os outros cabos estarem ligados.
- Assegure-se de que todos os cabos soltos estão isolados com fita para isolamento eléctrico.
- Assegure-se de que os cabos não ficam presos sob peças metálicas aparafusadas que se irão mover (por ex. calhas de bancos).
- Assegure-se de que todos os cabos de terra são direccionados para ponto comum de ligação à terra.
- Utilize apenas o hardware de montagem fornecido para uma instalação segura e firme.
- Quando ligar outros dispositivos a este sistema, assegure-se de que a potência nominal do circuito de automóvel é superior ao valor total dos fusíveis de todos os dispositivos ligados.
- Nunca ligue fios do altifalante à estrutura em metal nem aos chassis do automóvel.
- Nunca ligue fios do altifalante com riscas entre si.

Conformidade

Este produto cumpre os requisitos da directiva 1999/5/CE.

Declaração de Conformidade (DoC)
A Gibson Innovations declara, através deste documento, que este produto cumpre os requisitos essenciais e outras disposições relevantes da Directiva 1999/5/CE. A Declaração de conformidade pode ser encontrada em: www.p4c.philips.com.

Cuidados a ter com o ambiente

Informações ambientais
Omitiram-se todas as embalagens desnecessárias. Procurámos embalar o produto para que simplificasse a sua separação em três materiais: cartão (embalagem), espuma de poliestireno (protecção) e polietileno (sacos, folha de espuma protectora).
O sistema é constituído por materiais que podem ser reciclados e reutilizados se desmontados por uma empresa especializada. Cumpra os regulamentos locais no que respeita à eliminação de embalagens e equipamentos usados.

Eliminação do seu produto antigo

O produto foi concebido e fabricado com materiais e componentes de alta qualidade, que podem ser reciclados e reutilizados.

Este símbolo num produto significa que o produto está abrangido pela Directiva Europeia 2012/19/UE. Informe-se acerca do sistema de recolha selectiva local para produtos eléctricos e electrónicos. Siga as regras locais e nunca elimine o produto juntamente com os resíduos domésticos comuns. A eliminação correcta de produtos usados ajuda a evitar consequências prejudiciais para o meio ambiente e para a saúde pública.

Direitos de autor

2016 © Gibson Innovations Limited. Todos os direitos reservados.

Philips e Philips Shield Emblem são marcas comerciais registadas da Koninklijke Philips N.V. e são utilizadas sob licença.
As especificações estão sujeitas a alteração sem aviso prévio. A Gibson Innovations reserva-se o direito de alterar os produtos a qualquer altura sem ser obrigada a modificar as versões mais antigas.

Informações do produto

Corrente
- **Alimentação**: 12 V CC (11 V - 16 V), terra negativo
- **Fusível**: 15 A

Ecrã
- **Tipo**: ecrã LCD sensível ao toque
- **Tamanho do ecrã na diagonal (polegadas)**: 6,8
- **Resolução**: WVGA

Som
- **Impedância adequada do altifalante**: 4 - 8 Ω
- **Saída máxima de potência**: 50 W x 4 canais
- **Potência de saída contínua**: 22 W x 4 canais (4 Ω 10% T.H.D.)
- **Tensão de saída do pré-amplificador**: 2,0 V
- **Tensão de saída de subwoofer**: 2,0 V
- **Nível da entrada auxiliar**: ≥ 800 mV

Conectividade
- **USB**
  - USB2.0 ou USB1.1
- **Bluetooth**
  - Perfis: A2DP, AVRCP 1.5, HFP, HSP
  - Versão: 3.0
  - Alcance: 8 m (espaço livre)
- **AV-IN**
- **Saída de vídeo**: Saída de vídeo composto
- **Saída do pré-amplificador**
- **Saída do subwoofer**
- **Câmara de estacionamento**

Rádio
- **Gama de frequência - FM:** 87,5 - 108,0 MHz (intervalos de 50 kHz)
- **Gama de frequência - AM (MW):** 522 - 1620 kHz (intervalos de 9 kHz)

USB
- **Saída para carregamento**: 1 A
- **Formato de ficheiros:** FAT16, FAT32
  - Inclui um máximo de 8 níveis de directório
  - Número de álbuns/pastas: máximo 99
  - Número de faixas/títulos: máximo 999
  - Nome do ficheiro em Unicode UTF8 (comprimento máximo: 128 bytes)
- **Formatos suportados**
  - **Vídeo**:
    AVI (Codec de vídeo: MP4V/Xvid MPEG-1, codec de áudio: Áudio MPEG WMA/PCM/LPCM (MP1/MP2/MP3));
    MPG (Codec de vídeo: MPEG-1/MPEG-2, codec de áudio: Áudio LPCM, MPEG (MP1/MP2/MP3));
    DAT (Codec de vídeo: MPEG-1/MPEG-2, codec de áudio: Áudio LPCM, MPEG (MP1/MP2/MP3));
    FLV (Codec de vídeo: H.263, codec de áudio: LPCM/MP3));
    MP4/MOV (Codec de vídeo: Xvid, MP4V; codec de áudio: Áudio WMA/LPCM, MPEG (MP1/MP2/MP3), uLaw/aLaw));
    Resolução: 720 X 480/576 (30 fps)
  - **Áudio**:
    MP3 (Taxa de bits: 16 kbps - 320 kbps; Taxa de amostragem: 8 K - 48 KHz);
    WMA (WMA7, WMA8, WMA9 (apenas CBR, VBR), Taxa de bits: 16 kbps - 320 kbps; Taxa de amostragem: 8 K - 48 KHz);
    Identificação ID3 v2.0 ou posterior
  - **Imagem**: JPEG, BMP

EN Note
- The package does not include trim plate and mounting parts such as ***radio mounting brackets** for the reason that they are specific to car type. Before installation, consult the dealer or professional installer for the right mounting kit.

DE Hinweis
- Das Paket umfasst keine Abdeckung oder Montageteile wie z. B. ***Montagehalterungen für Radios**, da diese für jeden Autotyp individuell sind. Wenden Sie sich für die passende Halterung vor der Installation an Ihren Händler oder einen professionellen Installateur.

ES Nota
- El paquete no incluye embellecedor ni piezas de montaje, como ***soportes de montaje de radio**, debido a que son específicos del tipo de vehículo. Antes de la instalación, consulte al distribuidor o instalador profesional para obtener información sobre el kit de montaje adecuado.

FR Remarque
- L'emballage n'inclut pas la plaque d'habillage ni les pièces de montage telles que ***les supports de montage radio car** elles sont spécifiques au type de voiture. Avant l'installation, consultez votre revendeur ou installateur professionnel pour obtenir le bon kit de fixation.

IT Nota
- La confezione non include mascherina e componenti di montaggio, come ad esempio ***staffe di montaggio per la radio**, poiché tali componenti sono specifici per il tipo di automobile. Prima dell'installazione, consultare il rivenditore o un installatore professionista per informazioni sul kit di montaggio da utilizzare.

NL Opmerking
- De verpakking bevat geen sierplaat en montage-onderdelen zoals ***montagebeugels voor radio's**, aangezien deze verschillen per type auto. Raadpleeg de dealer of een professionele monteur vóór het installeren voor informatie over de juiste montagekit.

PT Nota
- A embalagem não inclui moldura e peças de montagem, tais como os ***montagebeugels voor radio's**, pois estes são específicos para cada tipo de automóvel. Antes da instalação, consulte o revendedor ou instalador profissional para obter o kit de montagem correcto.

Setup / Einrichtung / Configuración / Configuration / Configurazione / Installeren / Configuração

Connect wires / Anschließen der Kabel / Conexión de los cables / Connexion des câbles / Collegamento dei cavetti / Kabels aansluiten / Ligar os fios

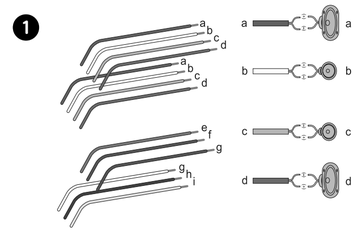

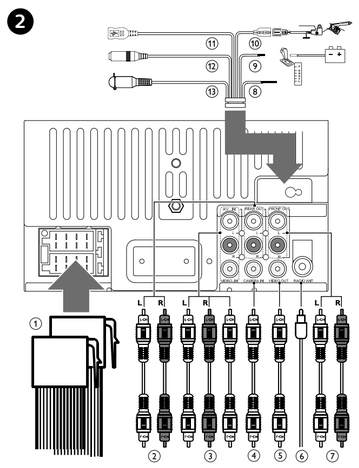

EN	ISO male connectors	Connect to
a	Green strip, black-edged green strip	Rear left speaker
b	White strip, black-edged white strip	Front left speaker
c	Gray strip, black-edged gray strip	Front right speaker
d	Purple strip, black-edged purple strip	Rear right speaker
e	Red strip	Ignition key +12V DC when ON/ACC
f	Blue strip	Motor/electric antenna relay control lead
g	Blue strip, white strip	Amplifier relay control lead
h	Black strip	Ground
i	Yellow strip	The +12V car battery which is energized at all times

DE	ISO-Stecker	Verbinden mit
a	Grüner Streifen, schwarzkantiger grüner Streifen	Linker Rücklautsprecher
b	Weißer Streifen, schwarzkantiger weißer Streifen	Linker Frontlautsprecher
c	Grauer Streifen, schwarzkantiger grauer Streifen	Rechter Frontlautsprecher
d	Violetter Streifen, schwarzkantiger violetter Streifen	Rechter Rücklautsprecher
e	Roter Streifen	Zündschlüssel + 12 V DC in der Position ON/ACC
f	Blauer Streifen	Steuerungskabel für Motor/elektrisches Antennenrelais
g	Blauer Streifen, weißer Streifen	Steuerungskabel für Verstärkerrelais
h	Schwarzer Streifen	Erdung
i	Gelber Streifen	+12 V-Autobatterie, die immer unter Spannung steht

ES	Conectores ISO macho	Conectar a
a	Banda verde, banda verde con borde negro	Altavoz posterior izquierdo
b	Banda blanca, banda blanca con borde negro	Altavoz izquierdo delantero
c	Banda gris, banda gris con borde negro	Altavoz derecho delantero
d	Banda morada, banda morada con borde negro	Altavoz posterior derecho
e	Banda roja	Llave de contacto +12 V CC cuando se enciende/ACC
f	Banda azul	Cable de control del relé de la antena eléctrica/del motor
g	Banda azul, banda blanca	Cable de control del relé del amplificador
h	Banda negra	A tierra
i	Banda amarilla	La batería de +12 V del vehículo, que proporciona alimentación continua

FR	Connecteurs mâles ISO	Permet de connecter
a	Fil vert, fil vert à filet noir	Haut-parleur arrière gauche
b	Fil blanc, fil blanc à filet noir	Haut-parleur avant gauche
c	Fil gris, fil gris à filet noir	Haut-parleur avant droit
d	Fil violet, fil violet à filet noir	Haut-parleur arrière droit
e	Fil rouge	Clef de contact + 12 V CC en position ON/ACC
f	Fil bleu	Câble de commande de relais d'antenne électrique/motorisée
g	Fil bleu, fil blanc	Câble de commande de relais d'amplificateur
h	Fil noir	Mise en terre
i	Fil jaune	La batterie +12 V de la voiture qui est sous tension en permanence.

IT	Connettori maschio ISO	Collegamento a
a	Nastro verde, nastro verde con bordi neri	Altoparlante posteriore sinistro
b	Nastro bianco, nastro bianco con bordi neri	Altoparlante anteriore sinistro
c	Nastro grigio, nastro grigio con bordi neri	Altoparlante anteriore destro
d	Nastro viola, nastro viola con bordi neri	Altoparlante posteriore destro
e	Nastro rosso	Accensione +12 V CC quando ON/ACC
f	Nastro blu	Cavo di controllo relè del motore/dell'antenna elettrica
g	Nastro blu, nastro bianco	Cavo di controllo relè amplificatore
h	Nastro nero	Messa a terra
i	Nastro giallo	Batteria dell'auto a +12 V sempre attiva.

NL	Male ISO-connectors	Aansluiten op
a	Groene draad, groene draad met zwarte rand	Linkerluidspreker achter
b	Witte draad, witte draad met zwarte rand	Linkerluidspreker voor
c	Grijze draad, grijze draad met zwarte rand	Rechterluidspreker voor
d	Paarse draad, paarse draad met zwarte rand	Rechterluidspreker achter
e	Rode draad	Contact +12 V gelijkstroom wanneer in stand ON/ACC
f	Blauwe draad	Motor/kabel elektrische antenne
g	Blauwe draad, witte draad	Versterkerkabel
h	Zwarte draad	Aarde
i	Gele draad	De +12V-accu die altijd onder spanning staat

PT	Conectores macho ISO	Ligar a
a	Riscas verdes, riscas verdes com rebordo preto	Altifalante esquerdo traseiro
b	Riscas brancas, riscas brancas com rebordo preto	Altifalante esquerdo frontal
c	Riscas cinzentas, riscas cinzentas com rebordo preto	Altifalante direito frontal
d	Riscas roxas, riscas roxas com rebordo preto	Altifalante direito traseiro
e	Riscas vermelhas	Chave de ignição +12 V CC nas posições ON/ACC
f	Riscas azuis	Cabo de controlo do relé do motor/da antena eléctrica
g	Riscas azuis, riscas brancas	Cabo de controlo do relé do amplificador
h	Riscas pretas	Terra
i	Riscas amarelas	A bateria do automóvel de +12 V que tem sempre energia

EN	Connectors and sockets on rear panel	External sockets or connectors
1	For ISO male connectors	As indicated above
2	**REAR OUT L** (White socket) **REAR OUT R** (Red socket)	Rear left speaker Rear right speaker
3	**AV-IN L** (White socket) **AV-IN R** (Red socket) **VIDEO IN** (Yellow socket)	Left audio output of the external player Right audio output of the external player Video output of the external player
4	**CAMERA IN** (Yellow socket)	Video output socket of an external camera
5	**VIDEO OUT** (Yellow socket)	Video input of the external display device
6	**RADIO ANT**	Radio antenna
7	**FRONT OUT L** (White socket) **FRONT OUT R** (Red socket)	Front left speaker Front right speaker
8	**IR OE** (Black/brown wire)	OE remote
9	**REVERSE** (Purple wire)	Reverse camera (B+)
10	**PARKING** (Pink wire)	Parking brake (-)
11	**USB** (Black socket)	USB connector of the external USB storage device
12	**MIC** (Black socket)	External microphone
13	**SUB-W OUT** (Black socket)	Sub-woofer

DE	Anschlüsse und Buchsen auf der Rückseite	Externe Buchsen oder Anschlüsse
1	Für ISO-Stecker	Wie oben beschrieben
2	**REAR OUT L** (Weiße Buchse) **REAR OUT R** (Rote Buchse)	Linker Rücklautsprecher Rechter Rücklautsprecher
3	**AV-IN L** (Weiße Buchse) **AV-IN R** (Rote Buchse) **VIDEO IN** (Gelbe Buchse)	Linker Audioausgang des externen Players Rechter Audioausgang des externen Players Videoausgang des externen Players
4	**CAMERA IN** (Gelbe Buchse)	Videoausgangsbuchse einer externen Kamera
5	**VIDEO OUT** (Gelbe Buchse)	Videoeingang eines anderen externen Anzeigegeräts
6	**RADIO ANT**	Radioantenne
7	**FRONT OUT L** (Weiße Buchse) **FRONT OUT R** (Rote Buchse)	Linker Frontlautsprecher Rechter Frontlautsprecher
8	**IR OE** (Schwarzes/braunes Kabel)	OE-Fernbedienung
9	**REVERSE** (Violettes Kabel)	Rückfahrkamera (B+)
10	**PARKING** (Rosafarbenes Kabel)	Handbremse (-)
11	**USB** (Schwarze Buchse)	USB-Anschluss des externen USB-Speichergeräts
12	**MIC** (Schwarze Buchse)	Externes Mikrofon
13	**SUB-W OUT** (Schwarze Buchse)	Sub-woofer

ES	Conectores y tomas del panel posterior	Tomas o conectores externos
1	Para conectores ISO macho	Como se indica anteriormente
2	**REAR OUT L** (toma blanca) **REAR OUT R** (toma roja)	Altavoz posterior izquierdo Altavoz posterior derecho
3	**AV-IN L** (toma blanca) **AV-IN R** (toma roja) **VIDEO IN** (toma amarilla)	Salida de audio izquierda del reproductor externo Salida de audio derecha del reproductor externo Salida de vídeo del reproductor externo
4	**CAMERA IN** (toma amarilla)	Toma de salida de vídeo de una cámara externa
5	**VIDEO OUT** (toma amarilla)	Entrada de vídeo de otro dispositivo de visualización externo
6	**RADIO ANT**	Antena de radio
7	**FRONT OUT L** (toma blanca) **FRONT OUT R** (toma roja)	Altavoz izquierdo delantero Altavoz derecho delantero
8	**IR OE** (cable marrón/negro)	Mando a distancia OE
9	**REVERSE** (cable morado)	Cámara trasera (B+)
10	**PARKING** (cable rosa)	Freno de mano (-)
11	**USB** (toma negra)	Conector USB del dispositivo de almacenamiento USB externo
12	**MIC** (toma negra)	Micrófono externo
13	**SUB-W OUT** (toma negra)	Subwoofer

FR	Connecteurs et prises sur la face arrière	Prises externes ou connecteurs
1	Pour les connecteurs ISO mâles	Comme indiqué ci-dessus
2	**REAR OUT L** (prise blanche) **REAR OUT R** (prise rouge)	Haut-parleur arrière gauche Haut-parleur arrière droit
3	**AV-IN L** (prise blanche) **AV-IN R** (prise rouge) **VIDEO IN** (prise jaune)	Sortie audio gauche du lecteur externe Sortie audio droite du lecteur externe Sortie vidéo du lecteur externe
4	**CAMERA IN** (prise jaune)	Sortie vidéo d'une caméra externe
5	**VIDEO OUT** (prise jaune)	Entrée vidéo d'un autre écran externe
6	**RADIO ANT**	Antenne radio
7	**FRONT OUT L** (prise blanche) **FRONT OUT R** (prise rouge)	Haut-parleur avant gauche Haut-parleur avant droit
8	**IR OE** (câble noir/brun)	Télécommande au volant
9	**REVERSE** (câble violet)	Caméra de recul (B+)
10	**PARKING** (câble rose)	Frein à main (-)
11	**USB** (prise noire)	Connecteur USB du périphérique de stockage USB externe
12	**MIC** (prise noire)	Microphone externe
13	**SUB-W OUT** (prise noire)	Caisson de basses

Mount into the dashboard / Montage im Armaturenbrett / Montaje en el salpicadero / Fixation dans le tableau de bord / Montaggio nel cruscotto / In het dashboard plaatsen / Montar no painel de instrumentos

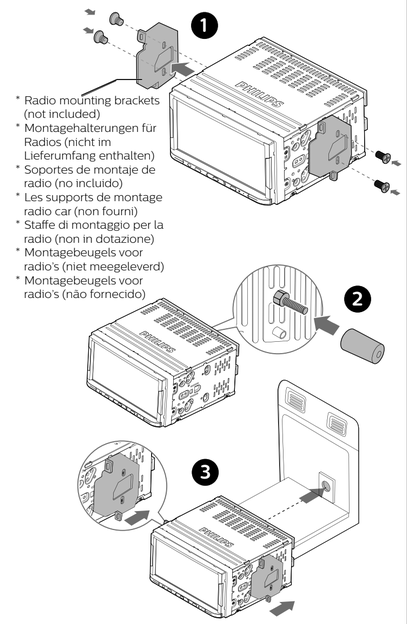

- Radio mounting brackets (not included)
- Montagehalterungen für Radios (nicht im Lieferumfang enthalten)
- Soportes de montaje de radio (no incluido)
- Les supports de montage radio car (non fourni)
- Staffe di montaggio per la radio (non in dotazione)
- Montagebeugels voor radio's (niet meegeleverd)
- Montagebeugels voor radio's (não fornecido)

IT	Connettori e prese sul pannello posteriore	Prese esterni o connettori
1	Per connettori maschio ISO	Come indicato sopra
2	**REAR OUT L** (presa bianca) **REAR OUT R** (presa rossa)	Altoparlante posteriore sinistro Altoparlante posteriore destro
3	**AV-IN L** (presa gialla) **AV-IN R** (presa rossa) **VIDEO IN** (presa gialla)	Uscita video per videocamera esterna Uscita audio destra del lettore esterno Uscita video del lettore esterno
4	**CAMERA IN** (presa gialla)	Uscita video del dispositivo di visualizzazione esterno
5	**VIDEO OUT** (presa gialla)	Ingresso video di un altro dispositivo di visualizzazione esterno
6	**RADIO ANT**	Antenna radio
7	**FRONT OUT L** (presa bianca) **FRONT OUT R** (presa rossa)	Altoparlante anteriore sinistro Altoparlante anteriore destro
8	**IR OE** (cavo nero/marrone)	Telecomando OE
9	**REVERSE** (cavo viola)	Videocamera retromarcia (B+)
10	**PARKING** (cavo rosa))	Freno a mano (-)
11	**USB** (presa nera)	Connettore USB del dispositivo di archiviazione USB esterno
12	**MIC** (presa nera)	Microfono esterno
13	**SUB-W OUT** (presa nera)	Sub-woofer

NL	Connectors en aansluitingen op het achterpaneel	Externe aansluitingen of connectors
1	Voor male ISO-connectors	Zoals hierboven aangegeven
2	**REAR OUT L** **REAR OUT R**	Linkerluidspreker achter Rechterluidspreker achter
3	**AV-IN L** (Witte aansluiting) **AV-IN R** (Rode aansluiting) **VIDEO IN** (Gele aansluiting)	Linker audio-uitgang van de externe speler Rechter audio-uitgang van de externe speler Video-uitgang van de externe speler
4	**CAMERA IN** (Gele aansluiting)	Video-uitgang voor een externe camera
5	**VIDEO OUT** (Gele aansluiting)	Video-ingang van een ander extern weergaveapparaat
6	**RADIO ANT**	Radioantenne
7	**FRONT OUT L** (Witte aansluiting) **FRONT OUT R** (Rode aansluiting)	Linkerluidspreker voor Rechterluidspreker voor
8	**IR OE** (zwart/bruine draad)	Originele afstandsbediening
9	**REVERSE** (Paarse kabel)	Achteruitrijdcamera (B+)
10	**PARKING** (Roze kabel)	Handrem (-)
11	**USB** (Zwarte aansluiting)	USB-aansluiting van het externe USB-opslagapparaat
12	**MIC** (Zwarte aansluiting)	Externe microfoon
13	**SUB-W OUT** (Zwarte aansluiting)	Subwoofer

PT	Conectores e tomadas no painel posterior	Tomadas ou conectores externos
1	Para conectores macho ISO	Como indicado acima
2	**REAR OUT L** (Tomada branca) **REAR OUT R** (Tomada vermelha)	Altifalante esquerdo traseiro Altifalante direito traseiro
3	**AV-IN L** (Tomada branca) **AV-IN R** (Tomada vermelha) **VIDEO IN** (Tomada amarela)	Saída de áudio esquerda do leitor externo Saída de áudio direita do leitor externo Saída de vídeo do leitor externo
4	**CAMERA IN** (Tomada amarela)	Tomada de saída de vídeo de uma câmara externa
5	**VIDEO OUT** (Tomada amarela)	Entrada de vídeo de outro dispositivo de visualização externo
6	**RADIO ANT**	Antena de rádio
7	**FRONT OUT L** (Tomada branca) **FRONT OUT R** (Tomada vermelha)	Altifalante esquerdo frontal Altifalante direito frontal
8	**IR OE** (Fio castanho/preto)	Telecomando OE
9	**REVERSE** (Fio roxo)	Câmara de marcha-atrás (B+)
10	**PARKING** (Fio cor-de-rosa)	Travão de estacionamento (-)
11	**USB** (Tomada preta)	Conector USB do dispositivo de armazenamento USB externo
12	**MIC** (Tomada preta)	Microfone externo
13	**SUB-W OUT** (Tomada preta)	Sub-woofer

Overview / Überblick / Descripción general / Présentation / Panoramica / Overzicht / Visão geral

Main unit / Hauptgerät / Unidad principal / Unité principale / Unità principale / Apparaat / Componente principal

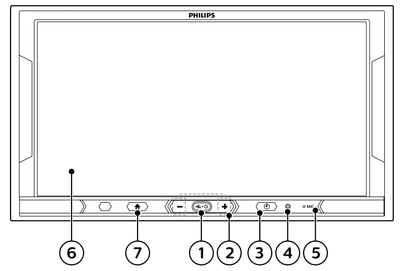

EN
1. Press to switch on.
   - Press and hold to switch off.
   - Press to mute or unmute.
2. +/-
   - Press to increase or decrease the volume.
3.
   - Press to display the set clock.
4. **RES**
   - Press to reset the system.
5. **MIC**
   - Microphone
6. **Touch screen**
7.
   - Press to enter the Home screen.

DE
1.
   - Drücken zum Einschalten.
   - Gedrückt halten zum Ausschalten.
   - Drücken zum Aus-/Wiedereinschalten des Tons.
2. +/-
   - Drücken, um die Lautstärke zu verringern/zu erhöhen.
3.
   - Drücken, um die eingestellte Uhrzeit anzuzeigen.
4. **RES**
   - Drücken, um das System zurückzusetzen.
5. **MIC**
   - Mikrofon
6. **Touchscreen**
7.
   - Drücken, um den Startbildschirm zu öffnen.

ES
1.
   - Púlselo para encender el dispositivo.
   - Manténgalo pulsado para apagar el dispositivo.
   - Pulse para activar o desactivar el sonido.
2. +/-
   - Púlselo para aumentar o disminuir el volumen.
3.
   - Púlselo para mostrar el ajuste del reloj.
4. **RES**
   - Púlselo para restablecer el sistema.
5. **MIC**
   - Micrófono
6. **Pantalla táctil**
7.
   - Púlselo para acceder a la pantalla de inicio.

FR
1.
   - Appuyez pour allumer l'appareil.
   - Maintenez enfoncé pour mettre hors tension.
   - Appuyez pour couper ou rétablir le son.
2. +/-
   - Appuyez pour augmenter ou diminuer le volume.
3.
   - Appuyez pour afficher le réglage de l'horloge.
4. **RES**
   - Appuyez pour réinitialiser le système.
5. **MIC**
   - Microphone
6. **Écran tactile**
7.
   - Appuyez pour accéder à l'écran d'accueil.

IT
1.
   - Premere per accendere.
   - Tenere premuto per spegnere.
   - Premere per disattivare o ripristinare l'audio.
2. +/-
   - Premere per aumentare o abbassare il volume.
3.
   - Premere per visualizzare l'orologio impostato.
4. **RES**
   - Premere per reimpostare il sistema.
5. **MIC**
   - Microfono
6. **Touch screen**
7.
   - Premere per accedere alla schermata principale.

NL
1.
   - Druk hierop om in te schakelen.
   - Houd ingedrukt om uit te schakelen.
   - Druk hierop om het geluid te dempen of te herstellen.
2. +/-
   - Druk hierop om het volume te verhogen of te verlagen.
3.
   - Druk hierop om de klok te tonen.
4. **RES**
   - Druk op deze knop om het systeem te resetten.
5. **MIC**
   - Microfoon
6. **Touchscreen**
7.
   - Druk hierop om het beginscherm te openen.

PT
1.
   - Prima para ligar.
   - Mantenha premido para desligar.
   - Prima para cortar ou repor o som.
2. +/-
   - Premir para aumentar ou reduzir o volume.
3.
   - Prima para apresentar as horas.
4. **RES**
   - Premir para repor o sistema.
5. **MIC**
   - Microfone
6. **Ecrã táctil**
7.
   - Prima para aceder ao ecrã inicial.

Home screen / Startbildschirm / Pantalla de inicio / Écran d'accueil / Schermata principale / Beginscherm / Ecrã inicial

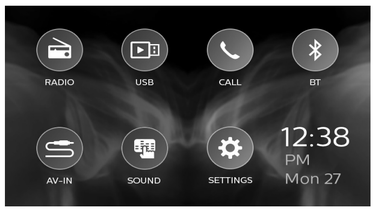

EN
Tap the icons to select functions:
- : Tune to FM/AM radio stations.
- : Play music/videos from the connected USB storage device.
- : Make/ answer phone calls from the connected mobile phone.
- : Stream music from the connected Bluetooth device.
- : Play music/videos from the external media player that is connected through audio/video cables.
- : Select sound options.
- : Enter the settings menu.

DE
Berühren Sie die Symbole, um Funktionen auszuwählen:
- : Einstellen eines UKW-/AM-Radiosenders.
- : Wiedergabe von Musik/Videos über das angeschlossene USB-Speichergerät.
- : Anrufe vom verbundenen Mobiltelefon tätigen/entgegennehmen.
- : Musik über das angeschlossene Bluetooth-Gerät streamen.
- : Wiedergabe von Musik/Videos über den externen Media-Player, der per Audio-/Videokabeln angeschlossen ist.
- : Auswählen von Audiooptionen.
- : Eingabe der Menüeinstellungen.

ES
Toque los iconos para seleccionar las funciones:
- : sintoniza emisoras de radio FM/AM.
- : permite reproducir música o vídeos desde el dispositivo de almacenamiento USB conectado.
- : permite realizar o responder llamadas desde el teléfono móvil conectado.
- : permite transmitir música desde un dispositivo Bluetooth conectado.
- : permite reproducir música o vídeos desde el reproductor multimedia externo conectado mediante los cables de audio o vídeo.
- : permite seleccionar las opciones de sonido.
- : permite acceder al menú de ajustes.

FR
Appuyez sur les icônes pour sélectionner les fonctions :
- : sélectionner des stations de radio FM/AM.
- : lire de la musique/des vidéos du périphérique de stockage USB connecté.
- : passer/répondre à des appels téléphoniques à partir du téléphone portable connecté.
- : diffuser de la musique à partir de l'appareil Bluetooth® connecté.
- : lire de la musique/des vidéos du lecteur multimédia externe qui est connecté via les câbles audio/vidéo.
- : sélectionner des options audio.
- : accéder au menu de paramètres.

IT
Toccare le icone per selezionare le funzioni:
- : Consente di sintonizzare le stazioni radio FM/AM.
- : Consente di riprodurre musica e video dal dispositivo di archiviazione USB collegato.
- : Consente di effettuare/rispondere alle chiamate dal telefono cellulare collegato.
- : Consente di effettuare lo streaming di musica dal dispositivo Bluetooth collegato.
- : Consente di riprodurre musica/video dal lettore multimediale esterno collegato tramite cavi audio/video.
- : Consente di selezionare le opzioni audio.
- : Consente di accedere al menu delle impostazioni.

NL
Raak de pictogrammen aan om functies te selecteren:
- : Afstemmen op een FM/AM-radiozender.
- : Muziek/video's vanaf het aangesloten USB-opslagapparaat afspelen.
- : Bellen/gesprekken aannemen via de aangesloten mobiele telefoon.
- : Muziek streamen vanaf het aangesloten Bluetooth-apparaat.
- : Muziek/video's afspelen vanaf de externe mediaspeler die is aangesloten met audio-/videokabels.
- : Geluidsopties selecteren.
- : Het instellingenmenu openen.

PT
Toque nos ícones para seleccionar as funções:
- : Sintonizar estações de rádio FM/AM.
- : Reproduzir música/vídeos do dispositivo de armazenamento USB ligado.
- : Fazer/atender chamadas telefónicas a partir do telemóvel ligado.
- : Transmitir música a partir do dispositivo Bluetooth ligado.
- : Reproduzir música/vídeos do leitor de multimédia externo ligado através de cabos de áudio/vídeo.
- : Seleccionar opções de som.
- : Entrar no menu de definições.