Register your product and get support at

AJ7030D

www.philips.com/welcome

KO 사용 설명서

PHILIPS

A

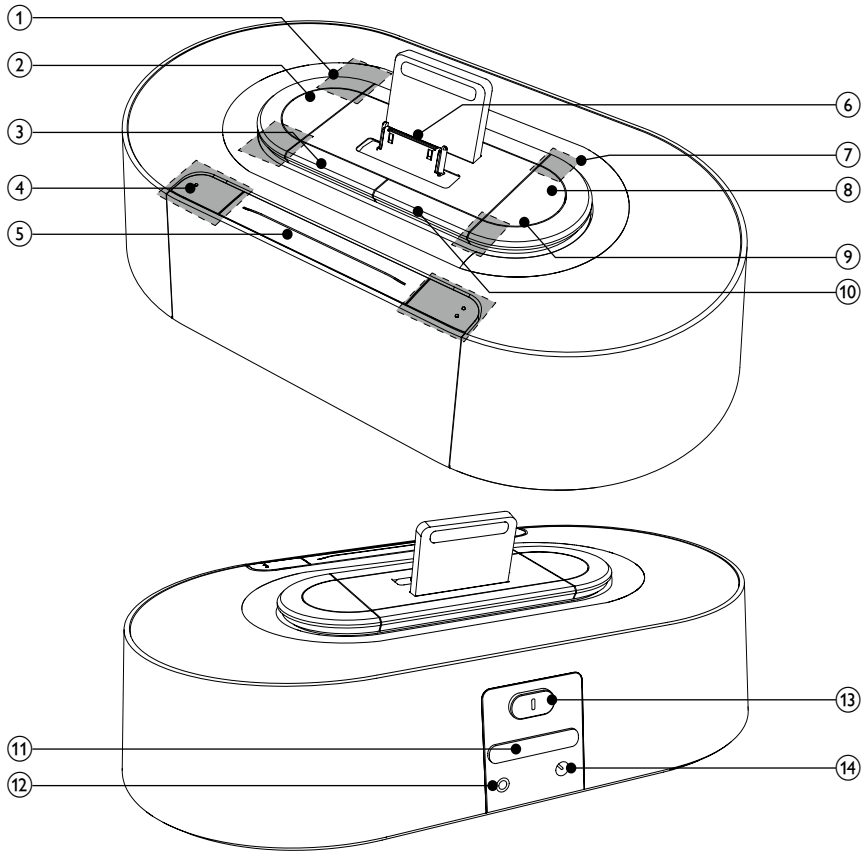

B

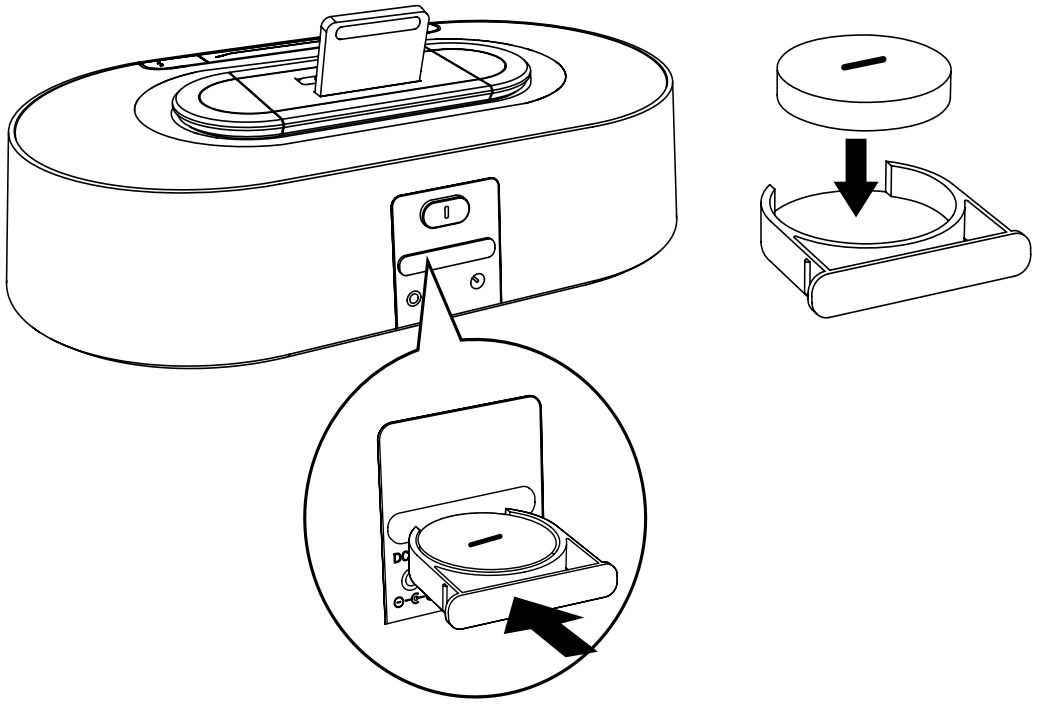

C

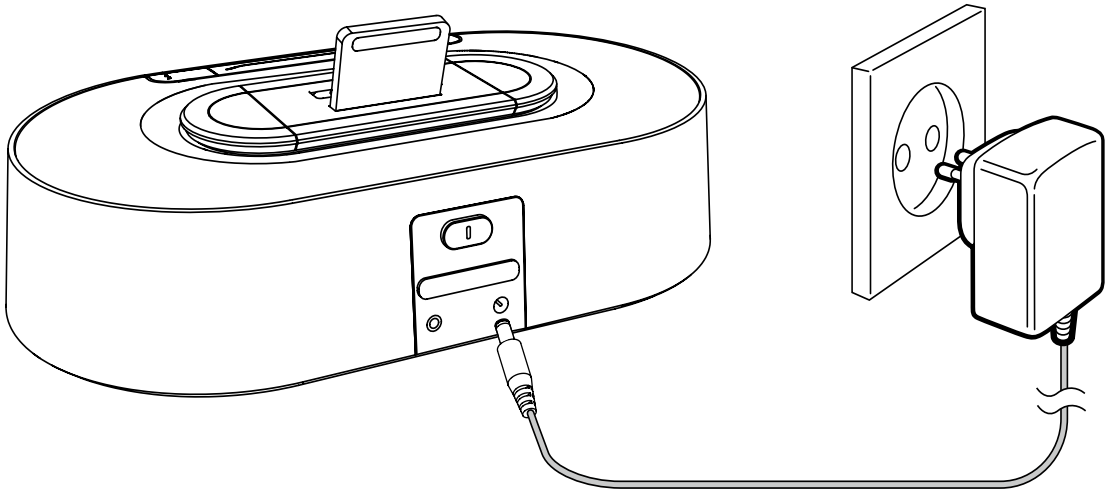

D

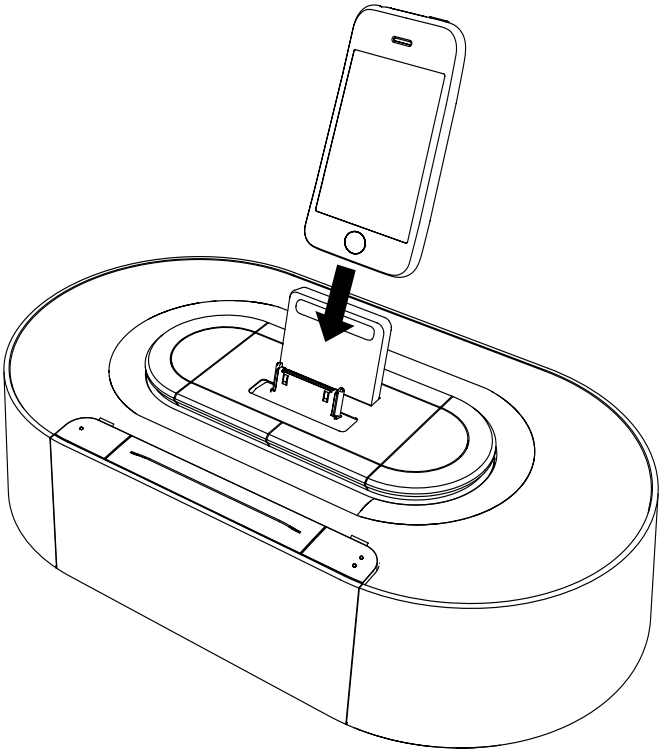

E

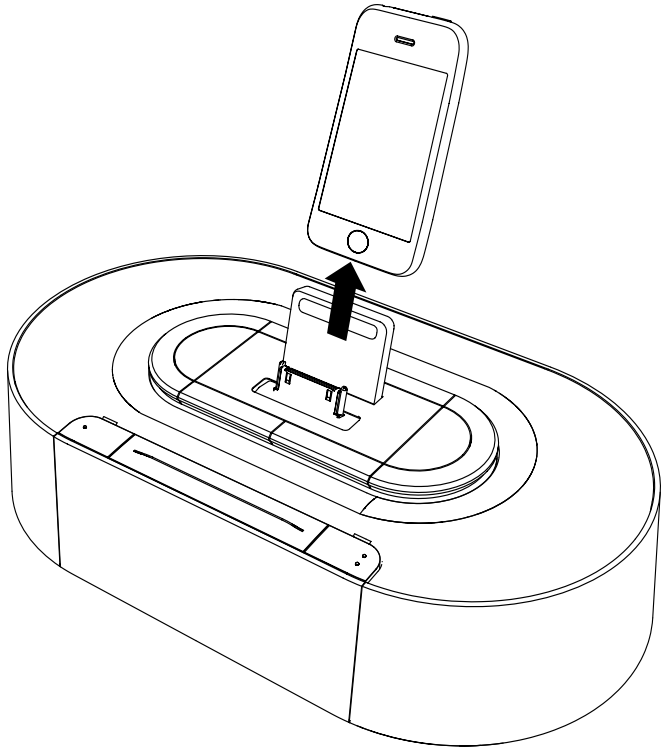

F

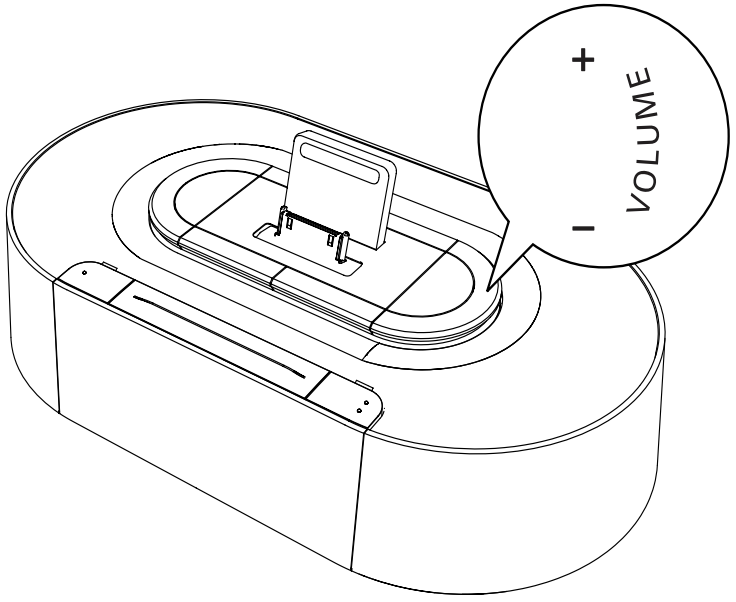

G

1 주의 사항

안전

중요 안전 지침

① 이 지침을 읽으십시오.

② 이 지침을 준수하십시오.

③ 모든 경고에 유의하십시오.

④ 모든 지침을 따르십시오.

⑤ 액체가 있는 곳에서는 이 장비를 사용하지 마십시오.

⑥ 청소 시에는 마른 천만 사용하십시오.

⑦ 공기 배출구를 막지 마십시오. 제조업체 지침에 따라 설치하십시오.

⑧ 라디에이터, 난방기, 가스 레인지 또는 열을 발생시키는 기타 장비(증폭기 포함) 등의 화기 근처에 설치하지 마십시오.

⑨ 전원 코드(특히 플러그, 콘센트 및 장비 연결 부위)를 밟거나 누르지 마십시오.

⑩ 제조업체에서 지정한 액세서리만 사용하십시오.

⑪ 제조업체에서 지정했거나 장비와 함께 판매되는 카트, 스탠드, 삼각대, 받침대 또는 테이블만 사용하십시오. 카트 사용 시 카트와 장비를 함께 이동하는 경우에는 장비가 넘어져 부상을 입지 않도록 주의하십시오.

⑫ 낙뢰 시 또는 장기간 사용하지 않는 경우에는 장비의 전원 코드를 뽑으십시오.

⑬ 수리는 자격이 부여된 전문 기술자에게만 의뢰하십시오. 전원 코드나 플러그가 손상된 경우, 장비에 액체를 쏟았거나 다른 물체를 떨어뜨린 경우, 장비가 빗물 또는 물기에 닿은 경우, 장비가 제대로 작동하지 않는 경우 또는 장비를 떨어뜨린 경우 등 장비가 손상된 경우에는 수리를 받아야 합니다.

⑭ 배터리 사용 주의 사항 – 배터리 누액에 의한 부상, 기물 손상 또는 장치 손상을 방지하려면 다음 지침을 따르십시오.

- 모든 배터리를 장치에 표시되어 있는 대로 + 및 –에 맞게 설치하십시오.
- 오래된 배터리와 새 배터리, 카본 배터리와 알카라인 배터리 등과 같이 배터리를 섞어 사용하지 마십시오.
- 장치를 오랫동안 사용하지 않을 때는 배터리를 빼 두십시오.

⑮ 액체가 새거나 튀는 곳에 장치를 노출하지 마십시오.

⑯ 장비의 손상을 가져올 수 있는 물건(예: 액체가 채워진 물건, 촛불 등)을 장비 위에 올려 두지 마십시오.

⑰ 이 제품에는 납 및 수은이 포함되어 있을 수 있습니다. 환경적 측면에서, 이러한 제품을 폐기할 때는 특정 규정을 따라야 할 수 있습니다. 폐기 또는 재활용 정보는 지역 기관 또는 Electronic Industries Alliance(www.eiae.org)에 문의하십시오.

⑱ MAINS 플러그나 기기용 커플러를 차단 장치로 사용하는 경우에는 차단 장치를 즉시 작동할 수 있는 상태로 유지하십시오.

⚠ 경고

- 장비의 외관을 제거하지 마십시오.
- 장비의 부품에 기름을 치지 마십시오.
- 다른 전자 제품 위에 장비를 놓지 마십시오.
- 직사 광선, 불 또는 열이 닿지 않는 곳에 장비를 보관하십시오.
- 장비 내부의 레이저 빔을 쳐다보지 마십시오.
- 장비 전원을 차단할 수 있도록 전원 코드, 플러그 또는 어댑터를 손에 잘 닿는 곳에 두십시오.

2 시계 라디오

필립스 제품을 구입해 주셔서 감사합니다! 필립스가 드리는 지원 혜택을 받으실 수 있도록 www.philips.com/welcome 에서 제품을 등록하십시오.

소개

본 시계 라디오로 다음을 수행할 수 있습니다.

- FM 라디오 청취
- iPod/iPhone 또는 외부 장치에서 오디오 청취
- 시간 확인

- iPod/iPhone에서 버저 알람, 라디오 또는 오디오로 기상

상자 내용물

패키지의 내용물을 확인하십시오.

- 본체(배터리 포함)
- AC 어댑터(플러그 전환가능)
- 사용 설명서

본체 개요 Ⓐ

① PRESET▲▼

- 프리셋 라디오 채널을 선택합니다.
- 시간 및 분을 설정합니다.

② TUNING +/−

- FM 라디오 채널에 맞춥니다.
- 시간 및 분을 설정합니다.

③ ⏻

- 시계 라디오를 켜거나 끕니다.
- 시계 라디오를 대기 모드로 전환합니다.

④ AL1/AL2

- 알람을 설정합니다.
- 알람 설정을 확인합니다.
- 알람 타이머를 활성화 또는 비활성화합니다.

⑤ SNOOZE/BRIGHTNESS

- 알람을 반복합니다.
- 디스플레이 밝기를 조정합니다.

⑥ iPod/iPhone

- iPod/iPhone을 도킹합니다.

⑦ VOLUME +/−

- 볼륨을 조절합니다.

⑧ SET

- 자동/수동으로 라디오 채널을 저장합니다.
- 시계를 설정합니다.

⑨ SLEEP

- 취침 타이머를 설정합니다.

⑩ SOURCE

- 소스를 선택합니다.

⑪ 배터리 트레이

⑫ AUX IN

- 외부 오디오 장치를 연결합니다.

⑬ AL1/2 iPhone · RADIO · BUZZ

- 알람 방법을 선택합니다.

⑭ DC 5V

- 전원 공급 장치 소켓에 연결합니다.

3 시작하기

주의

- 여기서 설명하는 것과 다른 방식으로 제어, 조정 및 절차를 수행하면 유해 전자파에 노출되거나 장치가 기타 불안전한 방식으로 작동할 수 있습니다.

항상 이 란의 지침을 순서대로 수행해야 합니다.

배터리 설치

주의

- 폭발할 위험이 있습니다. 배터리를 열, 직사광선 또는 불에서 떨어진 곳에 보관하십시오. 배터리를 소각하지 마십시오.
- 배터리를 잘못 넣으면 폭발할 위험이 있습니다. 동일하거나 종류가 같은 배터리로만 교체하십시오.
- 배터리에는 화학 물질이 포함되어 있으므로 적절히 폐기해야 합니다.
- 배터리를 아이의 손이 닿지 않는 곳에 보관하십시오.
- 과염소산 포함 - 취급 시 특별한 주의가 필요할 수 있습니다 www.dtsc.ca.gov/hazardouswaste/perchlorate를 참조하십시오.

참고

- 전원 공급 장치로 AC 전원만 사용할 수 있습니다. 이미 설치된 리튬 배터리 CR2032는 시간과 알람만 백업할 수 있습니다.
- 전원이 끊길 경우 디스플레이의 백라이트가 꺼집니다.

처음 사용할 경우
보호 탭을 제거하여 배터리를 작동시킵니다.
배터리를 교체할 경우 Ⓑ

전원 연결 Ⓒ

주의

- 제품 손상 위험이 있습니다! 전원 장치 전압이 시계 라디오 뒷면이나 아래쪽에 나와 있는 전압에 해당하는지 확인하십시오.
- 감전 위험이 있습니다. AC 어댑터를 뽑을 때는 항상 소켓에서 플러그를 뽑아야 합니다. 코드를 잡아당겨 뽑아서는 안 됩니다.

시계 설정

1 대기 모드에서 SET을 2초 동안 눌러 시계 설정 모드를 활성화합니다.
↳ [12H] 또는 [24H] 가 표시됩니다.

2 TUNING +/– 또는 ▲/▼를 여러 번 눌러 12/24시간 형식을 선택합니다.

3 SET을 다시 눌러 확인합니다.
↳ 시를 나타내는 숫자가 깜박입니다.

4 2-3단계를 반복하여 시 및 분을 설정합니다.

참고

- iPod/iPhone을 연결할 때 시계가 수동으로 설정되지 않을 경우, 시계 라디오는 iPod/iPhone에서 자동으로 시간을 동기화합니다.

켜기

⏻을 누릅니다.

↳ 시계 라디오가 마지막으로 선택한 소스로 전환됩니다.

대기 모드로 전환

⏻을 눌러 시계 라디오를 대기 모드로 전환합니다.

↳ 설정되어 있는 경우 시계가 디스플레이 패널에 표시됩니다.

4 iPod/iPhone에서 재생

이 시계 라디오를 사용하여 iPod/iPhone에서 오디오를 즐길 수 있습니다.

호환 가능한 iPod/iPhone

시계 라디오는 다음 iPod 및 iPhone 모델을 지원합니다.
전용 제품:

- iPod touch(1세대, 2세대, 3세대, 4세대)
- iPod Classic
- iPod 비디오
- iPod nano(1세대, 2세대, 3세대, 4세대, 5세대, 6세대)

- 컬러 디스플레이를 갖춘 iPod
- iPod Mini
- iPhone 4
- iPhone 3GS
- iPhone 3G
- iPhone

iPod/iPhone에서 오디오 청취

1 SOURCE를 여러 번 눌러 iPod/iPhone 모드를 선택합니다.
2 도킹 장치에 iPod/iPhone을 놓습니다. Ⓓ
3 iPod/iPhone에서 오디오 재생을 시작합니다.

iPod/iPhone 분리 Ⓔ

도킹 장치에서 iPod/iPhone을 꺼냅니다.

iPod/iPhone 충전

시계 라디오를 전원에 연결하면 도킹된 iPod/iPhone의 충전이 시작됩니다.

볼륨 조정 Ⓕ

5 FM 라디오 청취

FM 라디오 채널 청취

도움말

- 안테나를 최대한 TV, VCR 또는 기타 전자파를 방출하는 물체로부터 최대한 먼 곳에 배치하십시오.
- 수신율을 높이려면 안테나를 끝까지 연장하고 위치를 조정하십시오.

1 SOURCE를 여러 번 눌러 FM 튜너 소스를 선택합니다.
2 TUNING +/–를 2초 정도 누른 채로 잠시 기다립니다.
   ↳ 시계 라디오에서 수신율이 높은 라디오 채널에 자동으로 맞춰집니다.
3 2단계를 반복하여 다른 채널에도 맞춥니다.

수동으로 채널을 맞추려면

1 최적의 상태로 수신될 때까지 TUNING +/–를 여러 번 누릅니다.

FM 라디오 채널 자동 저장

최대 20개의 FM 라디오 채널을 저장할 수 있습니다.
튜너 모드에서 SET을 2초 정도 누른 채로 기다립니다.
   ↳ 시계 라디오에 사용 가능한 모든 FM 라디오 채널이 저장되면 첫 번째 사용 가능한 채널이 자동으로 방송됩니다.

FM 라디오 채널 수동 저장

1 FM 라디오 채널에 맞춥니다.
2 SET을 누릅니다.
   ↳ 프리셋 번호가 깜박이기 시작합니다.
3 PRESET▲/▼을 여러 번 눌러 번호를 선택합니다.
4 SET을 다시 눌러 확인합니다.
5 1-4단계를 반복하여 다른 채널을 저장합니다.

참고

- 사전 저장된 채널을 제거하려면 다른 채널을 같은 위치에 저장합니다.

프리셋 라디오 채널 선택

튜너 모드에서 PRESET▲/▼을 눌러 프리셋 번호를 선택합니다.

6 기타 기능

알람 타이머 설정

알람 설정

대기 모드에서 2개의 알람을 각기 다른 시간에 울리도록 설정할 수 있습니다.

참고

- 시계가 정확하게 설정되어 있는지 확인하십시오.

1 AL1/AL2를 2초 동안 눌러 알람 설정 모드를 활성화합니다.
↳ 시를 나타내는 숫자와 알람 아이콘이 깜박입니다.

2 TUNING +/– 또는 ▲/▼를 눌러 시간을 설정합니다.

3 AL1/AL2을 눌러 확인합니다.
↳ 분을 나타내는 숫자가 깜박입니다.

4 2-3단계를 반복하여 분과 알람 볼륨을 설정합니다. Ⓖ

알람 방법 선택

AL1/2 iPhone · RADIO · BUZZ 컨트롤을 조정하여 양쪽 알람에서 알람 방법을 선택합니다.

참고

- 알람 시간이 되면 선택한 라디오, 버저 또는 iPod/iPhone이 작동됩니다.
- Alarm 1/Alarm2에 대해 동일한 알람 방법만 선택할 수 있습니다.
- iPod/iPhone이 연결되지 않았을 경우 iPhone을 알람 방법으로 선택하면 시계 라디오는 알람 방법을 버저로 전환합니다.

알람 타이머 활성화 및 비활성화

1 AL1 /AL2를 눌러 알람 설정을 확인합니다.

2 AL1 /AL2를 다시 눌러 알람 타이머를 활성화 또는 비활성화합니다.

↳ 🔔1 또는 🔔2는 알람 타이머가 켜지면 표시되고 꺼지면 사라집니다.

- 알람 작동을 중지하려면 해당하는 AL1/AL2를 누릅니다.
- 알람은 다음 날에도 반복해서 작동합니다.

반복 알람

알람이 울리면, SNOOZE를 누릅니다.

↳ 알람이 스누즈되면 9분 후에 다시 울립니다.

취침 타이머 설정

이 시계 라디오는 미리 설정된 시간이 지난 후에 자동으로 대기 모드로 전환됩니다.

SLEEP 을 여러 번 눌러 취침 타이머 시간(분 단위)을 선택합니다.

↳ 취침 타이머를 활성화하면 zZ이 표시됩니다.

취침 타이머를 비활성화하려면, [OFF](꺼짐)가 표시될 때까지 SLEEP을 여러 번 누릅니다.

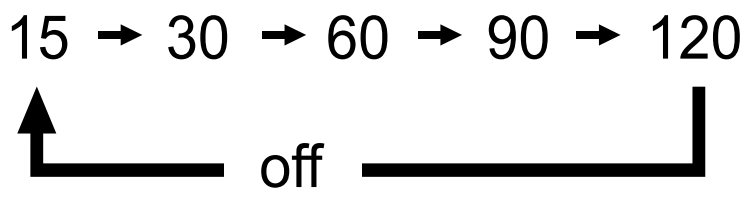

외부 장치에서 오디오 재생

이 시계 라디오를 통해 외부 장치의 콘텐츠를 청취할 수 있습니다.

1 오디오 케이블을 다음 위치에 연결합니다.
   - AUX IN 소켓
   - 외부 장치의 AUDIO OUT 소켓

2 SOURCE를 여러 번 눌러 AUX 소스를 선택합니다.
   ↳ 이 표시됩니다.

3 외부 장치 재생을 시작합니다
   (해당 장치의 사용 설명서 참조).

디스플레이 밝기 조정

BRIGHTNESS 를 여러 번 눌러 다양한 밝기를 선택합니다.

7 제품 정보

참고

- 제품 정보는 예고 없이 변경될 수 있습니다.

사양

증폭기

정격 출력 전력	2 X 3W RMS

튜너

튜닝 범위	FM: 87.5 - 108MHz
민감도 - 모노, 26dB S/N 비율	FM: <22dBf
검색 민감도	FM: <28dBf
전체 고조파 왜곡	FM: <2%
신호 대 소음비	FM: >55dB

일반 정보

AC 소비전력	모델: ASSA28-050200; 출력: 5V; 2A
작동 전력 소비량	8W
대기 전력 소비량	1W(최대)
규격 - 본체(W x H x D)	198 x 71 x 111mm
중량 - 포장 포함 - 본체	0.9kg 0.5kg

8 문제 해결

경고

- 장비의 외관을 제거하지 마십시오.

보증의 효력을 유지하려면 시스템을 직접 수리해서는 안 됩니다.
이 장비 사용 시 문제가 발생하면 서비스를 요청하기 전에 다음과 같은 항목을 확인해 보십시오. 그래도 문제가 해결되지 않으면 필립스 웹 사이트(www.phillips.com/support)를 확인해 보십시오. 필립스에 서비스를 요청할 때는 장비를 가까이 두고 모델 번호 및 일련 번호를 확인할 수 있어야 합니다.

전원이 켜지지 않는 경우

- 시계 라디오의 AC 전원 플러그가 올바르게 연결되어 있는지 확인하십시오.
- AC 콘센트에 전원이 들어 오는지 확인하십시오.

시계 라디오가 응답하지 않는 경우

- AC 전원 플러그를 뽑은 후 다시 꽂아 시계 라디오의 전원을 다시 켜십시오.

라디오 수신 상태가 매우 나쁜 경우

- 장치를 TV나 VCR에서 멀리 떨어진 곳에 배치하십시오.
- FM 안테나를 끝까지 연장하십시오.

알람이 작동하지 않는 경우

- 시계/알람을 올바르게 설정하십시오.

시계/알람 설정이 지워지는 경우

- 전원이 꺼졌거나 전원 플러그가 뽑혔습니다.
- 시계/알람을 다시 설정하십시오.

9 주의

Philips Consumer Lifestyle이 명백하게 승인하지 않은 제품 변경이나 조작 시 장비를 작동할 수 있는 권한이 무효화될 수 있습니다.

이 제품은 EC의 무선 전파 장애 요건 규정을 준수합니다.

이 제품은 재활용 및 재사용이 가능한 고품질의 자재 및 구성품으로 설계 및 제조되었습니다.

WEEE Symbol(Crossed-out Wheeled Bin)이 부착된 경우 유럽 지침 2002/96/EC를 준수하는 것입니다.
전자 및 전기 제품의 현지 수거 규정에 따르십시오.
폐기할 제품을 일반 가정용 쓰레기와 함께 버리지 말고 현지의 규정에 따르십시오. 올바른 제품 폐기는 환경 및 인류의 건강을 유해한 영향으로부터 보호합니다.

제품에는 유럽 지침 2006/66/EC가 적용되는 배터리가 들어 있습니다. 이 배터리는 일반 가정 쓰레기와 함께 배출할 수 없습니다.배터리 개별 배출에 대한 지역 규정을 확인하여 배터리를 올바르게 폐기함으로써 환경 및 인류의 건강을 유해한 영향으로부터 보호할 수 있습니다.

환경 정보

불필요한 모든 포장을 생략했습니다. 포장은 제품을 판지(상자), 폴리스틸렌 폼(완충제) 및 폴리에틸렌(봉투, 보호용 폼 시트)의 세 가지 소재로 쉽게 분리할 수 있도록 제작되었습니다.

시스템은 지정 업체에서 분해할 경우 재활용 및 재사용할 수 있는 재료로 구성되어 있습니다. 포장 재료, 방전 배터리 및 오래된 장비의 폐기와 관련한 지역 규정을 확인하십시오.

Made for iPod iPhone

“Made for iPod” 및 “Made for iPhone”은 전자 기기 액세서리가 iPod이나 iPhone에 연결 가능하도록 제작되었으며 개발자에 의해 Apple의 성능 기준을 충족하는 것으로 인증되었음을 나타냅니다. Apple은 장치의 작동 또는 안전 및 규제 기준 준수에 대해 책임을 지지 않습니다. iPod 또는 iPhone 액세서리를 사용할 경우 무선 성능에 영향을 미칠 수 있으니 주의하시기 바랍니다.

iPod과 iPhone은 미국 및 기타 국가에서의 Apple Inc.의 등록 상표 입니다.

참고

- 명판은 장치의 아래쪽에 있습니다.

2011 □ Koninklijke Philips Electronics N.V. All rights reserved.
사양은 예고 없이 변경될 수 있습니다. 상표는 Koninklijke Philips Electronics N.V. 또는 각 소유주의 자산입니다.
필립스는 언제라도 제품을 변경할 권리가 있으며, 그에 맞추어 이전에 공급된 제품을 조정할 의무를 지지 않습니다.

© 2011 Koninklijke Philips Electronics N.V.

All rights reserved.

AJ7030D_98_UM_V2.0