# Мы всегда готовы помочь!

Зарегистрируйте свое устройство и получите поддержку на
www.philips.com/welcome

ORT7500

Возник вопрос? Обратитесь в Philips

# Руководство пользователя

PHILIPS

# Содержание


1 Техника безопасности 2
Важные примечания для пользователей в Великобритании. 3

2 Радио DAB+ 4
Введение 4
Комплект поставки 4
Обзор изделия 5

3 Начало работы 6
Подключение питания 6
Включение 6
Установка часов 7

4 Прослушивание радио FM 7
Автоматический поиск радиостанции 7
Автоматический поиск и сохранение радиостанций 7
Программирование радиостанций вручную 8
Отображение информации RDS 8
Настройка параметров радиовещания FM 9

5 Прослушивание радиостанций DAB 10
При первом использовании 10
Программирование радиостанций 11
Отображение информации DAB 11
Использование меню DAB 11

6 Использование системного меню 13
Проверка текущей версии программного обеспечения 13
Сброс настроек на устройстве 13
Обновление ПО 14

7 Воспроизведение с внешнего устройства 14

8 Воспроизведение аудиопотока через соединение Bluetooth 15

9 Зарядка устройств 16

10 Настройка уровня громкости 16

11 Сведения об изделии 17
Общая информация 17
Радио 17
Усилитель 17
Акустические системы 17
Bluetooth 17

12 Определение и устранение неисправностей 18
Общие 18
Информация о подключении Bluetooth 18

13 Уведомление 19
Соответствие нормативам 19
Забота об окружающей среде 19
Сведения о товарных знаках 20
Авторские права 20

# 1 Техника безопасности

Перед использованием данного устройства внимательно ознакомьтесь со всеми инструкциями. Гарантия не распространяется на повреждения, вызванные несоблюдением инструкций.

**Риск короткого замыкания или возгорания!**

- Не подвергайте устройство и дополнительные принадлежности воздействию дождя или воды. Никогда не размещайте рядом с устройством сосуды с жидкостью, например вазы. В случае попадания жидкости на поверхность или внутрь устройства немедленно отключите его от электросети. Обратитесь в центр поддержки потребителей Philips для проверки устройства перед его дальнейшим использованием.
- Не помещайте устройство и дополнительные принадлежности вблизи источников открытого огня или других источников тепла, в том числе не допускайте воздействия прямых солнечных лучей.
- Никогда не вставляйте посторонние предметы в вентиляционные разъемы и другие отверстия устройства.
- Если шнур питания или штепсель используются для отключения устройства, доступ к ним должен оставаться свободным.
- Во время грозы отключайте устройство от электросети.
- Для извлечения вилки из розетки электросети тяните за вилку, а не за шнур.
- Запрещается снимать корпус устройства.

**Риск короткого замыкания или возгорания!**

- Перед подключением устройства к электросети убедитесь, что напряжение источника питания соответствует напряжению, указанному на задней панели устройства. Не подключайте устройство к источнику питания, если параметры электросети отличаются.
- Не подвергайте устройство воздействию дождя, воды, солнечных лучей или высоких температур.
- Запрещается применять силу при обращении с разъемами электропитания. Недостаточно плотно подключенные разъемы электропитания могут стать причиной искрения или возгорания.

**Риск повреждения устройства!**

- Не допускайте попадания капель или брызг на устройство.
- Не помещайте на устройство потенциально опасные предметы (например, сосуды с жидкостями и зажженные свечи).
- Не ставьте устройство или другие предметы на шнуры питания или электрические приборы.
- После транспортировки изделия при температуре ниже 5 °C удалите упаковку и подождите, пока его температура достигнет комнатной, а затем подключите устройство к розетке электросети.
- Используйте только принадлежности/аксессуары, рекомендованные производителем.

**Риск перегрева!**

- Никогда не устанавливайте устройство в ограниченном пространстве. Для обеспечения вентиляции оставляйте вокруг устройства не менее 10 см свободного пространства.
- Убедитесь, что шторы или другие объекты не закрывают вентиляционные отверстия устройства.

Примечание

- Табличка с обозначениями расположена на задней панели устройства.

# Важные примечания для пользователей в Великобритании.

### Сетевой предохранитель

Эта информация применима только к изделиям с сетевой вилкой английского стандарта.

Данное устройство оснащено одобренной к применению литой сетевой вилкой. Для замены используйте предохранитель со следующими характеристиками:

- соответствие параметрам, указанным на вилке;
- соответствие стандарту BS 1362;
- наличие маркировки ASTA.

В случае возникновения сомнений при выборе типа предохранителя обратитесь в торговую организацию по месту приобретения.

Предупреждение. В соответствии с директивой EMC (2004/108/EC) запрещается отсоединять вилку от шнура питания.

### Как подсоединить вилку

Цветовое обозначение проводов в шнуре питания: синий = нейтральный (N), коричневый = активный (L).

Если цвета не совпадают с цветами на вилке, выбрать нужные клеммы в вилке можно следующим образом.

1 Соедините синий провод с клеммой, отмеченной N или окрашенной в черный цвет.

2 Соедините коричневый провод с клеммой, отмеченной L или окрашенной в красный цвет.

3 Не соединяйте ни один из этих проводов с клеммой заземления на вилке, отмеченной маркировкой E (или e) или окрашенной в зеленый цвет (или зеленый и желтый).

Прежде чем заменять крышку вилки, убедитесь, что шнуровой ниппель зафиксирован над свинцовой оболочкой кабеля, а не только над двумя проводами в кабеле.

### Авторские права в Великобритании

Для записи и воспроизведения материалов может потребоваться разрешение владельца авторских прав. Ознакомьтесь с Актом об авторском праве 1956 г. и Актами об охране прав исполнителей 1958-1972 г.г.

# 2 Радио DAB+

Поздравляем с покупкой, и добро пожаловать в клуб Philips! Чтобы воспользоваться всеми преимуществами поддержки Philips, зарегистрируйте устройство на веб-сайте www.philips.com/welcome.

Поздравляем с покупкой и приветствуем вас в клубе Philips! Чтобы воспользоваться всеми преимуществами поддержки Philips, зарегистрируйте приобретенное устройство на сайте www.philips.com/welcome.

## Введение

**Данное устройство позволяет выполнять следующие операции:**

- прослушивать FM-радиостанции (с поддержкой RDS);
- прослушивать радиостанции DAB;
- слушать аудиозаписи с внешнего устройства через разъем **AUDIO-IN**;
- слушать аудиозаписи с внешнего устройства с помощью Bluetooth-соединения;

## Комплект поставки

Проверьте комплектацию устройства.

1. **Цифровое радио**
2. **Руководство пользователя**
3. **Кабель Audio in**
4. **Шнур питания переменного тока**
5. **Шнур питания (Великобритания)**

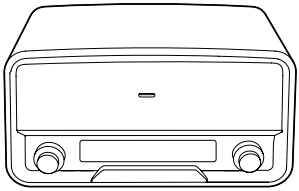

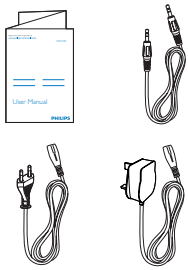

# Обзор изделия

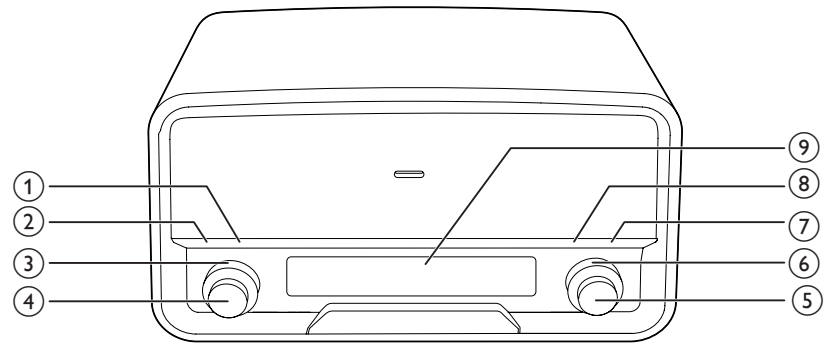


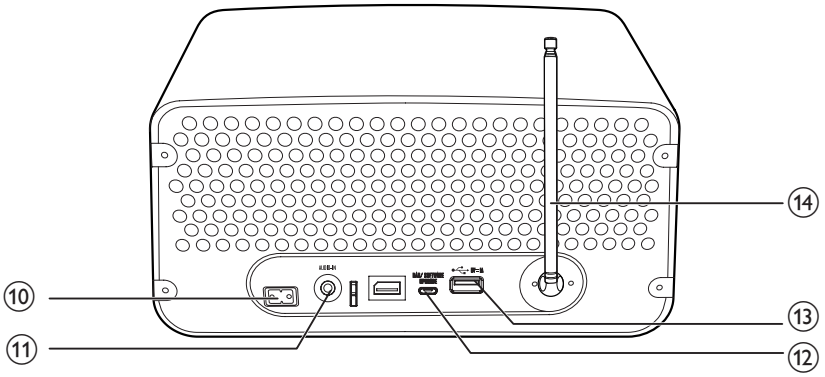


① INFO
- Последовательно нажимайте для отображения доступной информации.

② SCAN
- Нажмите для запуска поиска следующей радиостанции FM с сильным сигналом.
- Нажмите и удерживайте для запуска автоматического поиска и сохранения радиостанций FM.

③ SOURCE
- Поверните для выбора источника.
- Поверните для выхода системы из режима ожидания.

④ POWER VOLUME
- Нажмите для переключения между режимом ожидания и обычным режимом.
- Поверните для регулировки уровня громкости.

⑤ SELECT
- В режиме FM: поверните для настройки радиостанции вручную.

- Поверните для переключения между меню FM и DAB.
- В меню FM или DAB: нажмите для перехода на нижние уровни меню или подтверждения параметра.

⑥ PRESET
- Поверните, чтобы выбрать сохраненную радиостанцию.

⑦ PROGRAM
- Нажмите для запуска программирования радиостанций.

⑧ MENU
- Нажмите для входа или выхода из меню FM или DAB.

⑨ ЖК-экран

⑩ AC MAIN~
- Подключение шнура питания переменного тока.

⑪ AUDIO IN
- Подключение к внешнему устройству через кабель Audio in.

⑫ DAB SOFTWARE
- Разъем для проведения обновления встроенной программы.

⑬ ⭠
- Разъем USB (только для зарядки устройства)

⑭ Антенна

# 3 Начало работы

Всегда следуйте инструкциям, приведенным в данной главе.

## Подключение питания

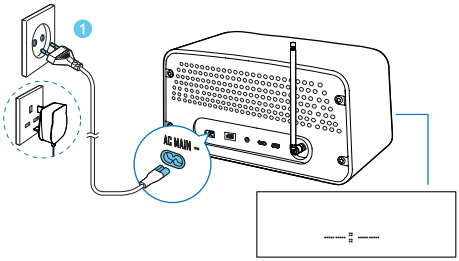


Подключите шнур питания переменного тока к разъему **AC MAIN~** и розетке электросети.

## Включение

Нажмите на регулятор POWER VOLUME или поверните регулятор **SOURCE**.

↳ Устройство переключится на источник, который был выбран последним.

- Чтобы переключить устройство в режим ожидания, снова нажмите на регулятор POWER VOLUME.

## Установка часов

1 В режиме ожидания нажмите на регулятор SELECT и удерживайте в течение 2 секунд.
   ↳ Начнет мигать индикация 12-Hour (12-часовой формат времени) или 24-Hour (24-часовой формат времени).

2 Поверните регулятор SELECT для выбора формата времени, а затем нажмите на регулятор SELECT для подтверждения.
   ↳ Начнет мигать значение часа.

3 Поверните регулятор SELECT для настройки значения часа, затем нажмите на регулятор SELECT для подтверждения.
   ↳ Начнет мигать значение минут.

4 Поверните регулятор SELECT для настройки значения минут.

5 Нажмите на регулятор SELECT для подтверждения.

6 Поверните регулятор SELECT, чтобы выбрать синхронизацию времени DAB, и нажмите на регулятор SELECT для подтверждения.

### Автоматический поиск радиостанции

Нажмите **SCAN**, чтобы включить автоматический поиск.

```
 87.50MHz
Scanning...
```

↳ При обнаружении сильного радиосигнала поиск будет остановлен, начнется вещание радиостанции.

# 4 Прослушивание радио FM

1 Поверните регулятор **SOURCE** для переключения устройства в режим FM.

2 Выполните автоматический поиск радиостанций или поиск вручную.

**Примечание**

- Для улучшения качества приема полностью выдвиньте антенну и отрегулируйте ее положение.
- Можно запрограммировать до 30 радиостанций FM.

## Автоматический поиск радиостанции

Нажмите **SCAN**, чтобы включить автоматический поиск.

```
 87.50MHz
Scanning...
```

↳ При обнаружении сильного радиосигнала поиск будет остановлен, начнется вещание радиостанции.

## Автоматический поиск и сохранение радиостанций

Чтобы запустить автоматический поиск, нажмите и удерживайте **SCAN**.
   ↳ По завершении поиска начнется вещание первой из сохраненных радиостанций.

- Для настройки сохраненной радиостанции поворачивайте регулятор

**PRESET**, пока не отобразится частота вещания станции.

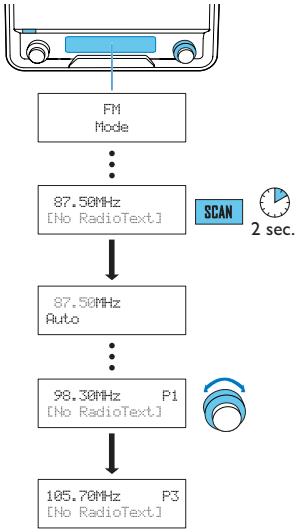


## Программирование радиостанций вручную

1 Настройка радиостанции.

2 Нажмите кнопку **PROGRAM**, чтобы включить программирование.

3 Чтобы выбрать порядковый номер сохраненной станции, поворачивайте регулятор SELECT.

4 Нажмите на регулятор SELECT для подтверждения.
   ↳ Радиостанция будет сохранена под указанным номером.

5 Для программирования других радиостанций повторите шаги 1–4.

- Для настройки сохраненной радиостанции поворачивайте регулятор **PRESET**, пока не отобразится частота вещания станции.

**Примечание**

- При сохранении радиостанции под существующим номером, новая радиостанция заменит старую.

## Отображение информации RDS

RDS (система радиоданных) — это служба, которая обеспечивает передачу дополнительной информации, предоставляемой FM-радиостанциями. Если радиоприемник настроен на радиостанцию FM, которая передает сигналы RDS, будет отображаться название станции.

1 Настройте радиостанцию RDS.

2 Нажимайте кнопку **INFO** для просмотра следующей информации (если она доступна).
   - Радиотекст
   - Тип программы, например **[NEWS]** (Новости), **[SPORT]** (Спорт), **[POP M]** (Поп-музыка)...
   - Сведения о программе
   - Моно или стерео
   - Время
   - Дата

## Типы программ RDS

| Тип программы | Описание | Тип программы | Описание |
|---|---|---|---|
| NEWS | Служба новостей | FINANCE | Финансы |
| AFFAIRS | Политика и текущие известия | CHILDREN | Детские программы |
| INFO | Специальные информационные программы | SOCIAL | Общественные темы |
| SPORT | Спортивные передачи | RELIGION | Религия |
| EDUCATE | Образование и повышение квалификации | PHONE IN | Передачи в прямом эфире |
| DRAMA | Радиопьесы и литература | TRAVEL | Путешествия |
| CULTURE | Культура, религия и общество | LEISURE | Досуг |
| SCIENCE | Научные передачи | JAZZ | Джазовая музыка |
| VARIED | Развлекательные программы | COUNTRY | Музыка кантри |
| POP M | Популярная музыка | NATION M | Национальная музыка |
| ROCK M | Рок-музыка | OLDIES | Музыка в стиле ретро |
| MOR M | Легкая музыка | FOLK M | Народная музыка |
| LIGHT M | Легкая классическая музыка | DOCUMENT | Документальные передачи |
| CLASSICS | Классическая музыка | TEST | Проверка сигналов системы экстренного оповещения |
| OTHER M | Специальные музыкальные программы | ALARM | Будильник |
| WEATHER | Погода | | |

# Настройка параметров радиовещания FM

1 В режиме FM: нажмите **MENU**, чтобы перейти в меню FM.

2 Поворачивайте регулятор SELECT для перемещения по элементам меню.

## Настройки сканирования

```
        FM
<Scan setting  >
```

1 Для доступа к подменю нажмите на регулятор SELECT.

2 Для выбора параметра поверните регулятор SELECT.
- `Strong station` : поиск радиостанций только с сильным сигналом.
- `All stations` : поиск всех доступных радиостанций вне зависимости от силы сигнала.

3 Для подтверждения параметра нажмите на регулятор SELECT.

## Настройки звука

```
FM
<Audio setting >
```

1 Для доступа к подменю нажмите на регулятор SELECT.

2 Для выбора параметра поверните регулятор SELECT.
   - Stereo allowed : использование выходного стереосигнала даже при слабом стереосигнале станции.
   - Forced mono : преобразование стереосигнала в выходной моносигнал даже при сильном стереосигнале станции.

3 Для подтверждения параметра нажмите на регулятор SELECT.

## Системное меню

```
FM
<System        >
```

1 Для доступа к системному меню нажмите на регулятор SELECT.

2 Поверните регулятор SELECT для выбора подменю.

- Для получения дополнительной информации см. раздел **Использование системного меню**.

# 5 Прослушивание радиостанций DAB

**Примечание**

- Для улучшения качества приема полностью выдвиньте антенну и отрегулируйте ее положение.
- Можно запрограммировать до 30 радиостанций DAB.
- Информацию о доступных в вашем регионе радиочастотах DAB можно получить в местной торговой организации или на веб-сайте www.WorldDAB.org.

## При первом использовании

1 Поверните регулятор **SOURCE** для переключения устройства в режим DAB.

2 Поворачивайте регулятор SELECT, пока на экране не отобразится меню **[Full scan]**.

3 Для запуска автоматического поиска нажмите на регулятор SELECT.
   ↳ Устройство автоматически сохранит радиостанции с достаточно сильным сигналом.
   ↳ По завершении поиска вещание первой из сохраненных радиостанций начнется автоматически.

4 Поверните регулятор SELECT для выбора радиостанции, а затем нажмите на регулятор SELECT для начала прослушивания.

Совет

- Для обновления списка сохраненных станций можно провести повторный поиск (см. "**Использование меню DAB**" > "**Повторный поиск радиостанций**").
- Радиостанцию можно настроить вручную (см. "**Использование меню DAB**" > "**Настройка радиостанции вручную**").

## Информация о специальных символах

Перед названием станции могут отображаться специальные символы.

- H: станция из списка избранных 10 станций.
- ?: станция недоступна или неактивна.
- >> : основная станция с дополнительными услугами.
- << : дополнительная станция.

# Программирование радиостанций

1 Настройте радиостанцию DAB.

2 Нажмите **PROGRAM** для перехода к программированию.

3 Чтобы выбрать порядковый номер сохраненной станции, поворачивайте регулятор SELECT.

4 Нажмите на регулятор SELECT для подтверждения.
↳ Радиостанция будет сохранена под указанным номером.

5 Для программирования других радиостанций повторите шаги 1–4.

- Для настройки сохраненной радиостанции поворачивайте регулятор **PRESET**, пока не отобразится частота вещания станции.

Примечание

- При сохранении радиостанции под существующим номером, новая радиостанция заменит старую.

# Отображение информации DAB

На экране DAB-вещания в первой строке отображается название станции, а во второй — информация об услугах текущей станции.

Последовательно нажимайте **INFO** для просмотра информации (если она доступна).

- Dynamic label segment (DLS) — радиотекст DAB
- Мощность сигнала
- Тип программы (PTY)
- Название блока программ
- Частота
- Процент ошибок в сигнале
- Кодек битрейта
- Время
- Дата

# Использование меню DAB

1 Для доступа к меню DAB в режиме DAB нажмите **MENU**.

2 Поворачивайте регулятор SELECT для перемещения по элементам меню.

## Настройка сохраненной радиостанции

```
      DAB
<Station list  >
```

1 Для доступа к списку сохраненных станций нажмите на регулятор SELECT.

- Если на устройстве нет сохраненных станций DAB, начнется автоматический поиск.

2 Поворачивайте регулятор SELECT для выбора радиостанции.

3 Нажмите на регулятор SELECT для начала прослушивания.

## Повторный поиск радиостанций

Полное сканирование используется для поиска радиостанций DAB.

```
      DAB
<Full scan     >
```

Для запуска поиска доступных станций DAB нажмите на регулятор SELECT.

↳ По окончании поиска включится воспроизведение первой найденной станции.

## Настройка радиостанции вручную

При помощи данной функции можно вручную настраивать устройство на определенный канал/частоту. Более качественный прием сигналов достигается при помощи правильного расположения антенны, а также при помощи данной функции.

```
      DAB
<Manual tune   >
```

1 Для доступа к списку радиостанций нажмите на регулятор SELECT.

2 Для выбора станций из диапазона 5A-13F поверните регулятор SELECT.

```
Manual tune          Manual tune
<5A 174.928MHz >  • • •  <13F 239.200MHz>
```

3 Для подтверждения параметра нажмите на регулятор SELECT.

## Управление динамическим диапазоном (DRC)

Функция DRC увеличивает или уменьшает степень компенсации, чтобы нормализовать различия динамических диапазонов разных станций.

```
      DAB
<DRC           >
```

1 Для доступа к подменю нажмите на регулятор SELECT.

2 Для выбора параметра поверните регулятор SELECT. (Текущая настройка отмечена звездочкой.)
- DRC off : компенсация не применяется.
- DRC low : применяется средняя компенсация.
- DRC high : применяется максимальная компенсация.

3 Для подтверждения параметра нажмите на регулятор SELECT.

## Удаление недоступных радиостанций

Данный параметр позволяет удалить из списка радиостанции, недоступные в вашем регионе. Рядом с названием недоступной станции отображается значок вопроса (?).

```
      DAB
<Prune         >
```

1 Для доступа к подменю нажмите на регулятор SELECT.

2 Для выбора параметра поверните регулятор SELECT.
- <No> : возврат к предыдущему меню.
- <Yes> : удаление неработающих станций из списка.

3 Для подтверждения параметра нажмите на регулятор SELECT.

## Системное меню

```
      DAB
<System        >
```

1 Для доступа к системному меню нажмите на регулятор SELECT.

2 Поверните регулятор SELECT для выбора подменю.

- Для получения дополнительной информации см. раздел **Использование системного меню**.

# 6 Использование системного меню

В меню устройства можно:
- проверить текущую версию установленного программного обеспечения;
- обновить программное обеспечение;
- восстановить заводские настройки системы.

## Проверка текущей версии программного обеспечения

```
      System
<SW version    >
```

Для просмотра текущей версии программного обеспечения нажмите на регулятор SELECT.

## Сброс настроек на устройстве

```
      System
<Factory Reset >
```

1 Для доступа к параметрам нажмите на регулятор SELECT.

2 Для выбора параметра поверните регулятор SELECT.
- <No> : возврат к предыдущему меню.
- <Yes> : восстановление заводских настроек системы.

3 Для подтверждения параметра нажмите на регулятор SELECT.

## Обновление ПО

```
System
<Software Upgra>
```

```
System
<Bluetooth Upgr>
```

1 Посетите веб-сайт www.philips.com/support.

2 Найдите справочную информацию об изделии, введя в строке поиска "**ORT7500/12**".

↳ При наличии пакета обновления будет доступна ссылка "**Файл Readme для обновления встроенного ПО**". Точное название ссылки может отличаться в зависимости от языка.

3 Нажмите на ссылку "**Файл Readme для обновления встроенного ПО**".

4 Внимательно ознакомьтесь с инструкциями по обновлению ПО.

5 Для установки обновления следуйте инструкциям.

# 7 Воспроизведение с внешнего устройства

С помощью этого устройства можно прослушивать музыку с внешних устройств, таких как MP3-плеер.

1 Поверните регулятор **SOURCE** для переключения устройства в режим AUDIO IN.

2 Подключите кабель AUDIO IN к
- разъему **AUDIO IN** на задней панели устройства;
- разъему для наушников, расположенному на внешнем устройстве.

3 Включите функцию воспроизведения с внешнего устройства (см. руководство пользователя внешнего устройства).

# 8 Воспроизведение аудиопотока через соединение Bluetooth

Это устройство позволяет выполнять потоковую передачу аудиофайлов с плеера с поддержкой Bluetooth.

Приложение **Philips DigitalRadio** можно загрузить в Apple App Store и Google Play. Для максимально удобной работы со всеми функциями устройства загрузите и установите приложение на смарт-устройство.

Примечание

- Компания Philips не гарантирует полной совместимости со всеми устройствами Bluetooth.
- Перед сопряжением устройства с этой системой ознакомьтесь с информацией о совместимости Bluetooth в руководстве пользователя устройства.
- Устройство может запомнить до 4 сопряженных устройств.
- Убедитесь, что функция Bluetooth на устройстве включена и устройство доступно для обнаружения другими устройствами Bluetooth.
- Рабочий диапазон между системой и устройством Bluetooth составляет около 10 метров.
- При наличии препятствий между системой и устройством Bluetooth рабочий диапазон может быть меньше.
- Прибор следует располагать на достаточном расстоянии от любых других электронных устройств, которые могут являться источниками помех.

Примечание

- ⏮ / ⏭ С помощью системы можно прослушивать сохраненные на устройстве музыкальные файлы, если подключенное Bluetooth-устройство поддерживает профиль A2DP (Advanced Audio Distribution Profile).
- Если устройство также поддерживает профиль AVRCP (Audio Video Remote Control Profile), вы сможете управлять воспроизведением с помощью этой системы.
- Если подключенное устройство не поддерживает профиль AVRCP, управление воспроизведением осуществляется на подключенном устройстве.

1 Поверните регулятор **SOURCE** для переключения устройства в режим BT.
   ↳ Если устройство Bluetooth не подключено, отобразится индикация **[Bluetooth No Connection]** (Нет Bluetooth-подключения).

2 На вашем устройстве: выполните поиск Bluetooth-устройств. В списке устройств выберите **ORT7500**.
   - Если отобразится сообщение с запросом на разрешение выполнения Bluetooth-подключения с **ORT7500**, подтвердите его.
   ↳ Если соединение установлено, на ЖК-дисплее этой системы отобразится индикация **[BT Connected]**.

3 Запустите воспроизведение дорожки на подключенном устройстве.
   - Для приостановки/возобновления воспроизведения нажмите ▶II.
   - Чтобы перейти к предыдущей или следующей дорожке, нажмите кнопку ⏮ / ⏭.

# 9 Зарядка устройств

Подключите устройство к разъему **USB** на задней панели изделия.

↳ Зарядка начинается сразу после распознавания устройства.

Примечание

- Philips не гарантирует совместимости изделия со всеми устройствами.
- Разъем **USB** предназначен только для зарядки.

# 10 Настройка уровня громкости

Поверните регулятор POWER VOLUME.

# 11 Сведения об изделии

Примечание

- Информация о продукте может быть изменена без предварительного уведомления.

## Общая информация

| | |
|---|---|
| Питание переменного тока | 100—240 В~, 50/60 Гц |
| Энергопотребление во время работы | 15 Вт |
| Размеры (основное устройство) | 325 x 175 x 167 мм |
| Вес (основное устройство) | 3,5 кг |

## Радио

| | |
|---|---|
| Частотный диапазон | FM: 87,50—108,00 МГц;<br>DAB: 174,928–239,200 МГц |
| Шкала настройки | 50 кГц |
| Чувствительность DAB (EN50248) | < -95 дБм |
| Коэффициент нелинейных искажений | < 2 % |
| Отношение сигнал/шум | > 50 дБ |
| Количество предустановленных радиостанций | 30 (FM), 30 (DAB) |

## Усилитель

| | |
|---|---|
| Номинальная выходная мощность | 10 Вт x 2 (среднеквадр.) |
| Частотный отклик | 60 Гц — 16 кГц, ±3 дБ |
| Отношение сигнал/шум | > 65 дБ |
| Вход AUX | 0,5 В (среднеквадр.), 20 кОм |

## Акустические системы

| | |
|---|---|
| Сопротивление AC | 6 Ом |
| Акустический преобразователь | 2 x полного диапазона 3" |
| Чувствительность | > 82 дБ/м/Вт |

## Bluetooth

| | |
|---|---|
| Система передачи данных | Стандарт Bluetooth версии 2.0 |
| Выходная мощность | Bluetooth Standard Power Class 2 |
| Максимальная дальность передачи данных | В пределах видимости: ок. 10 м |
| Диапазон частот | полоса 2,4 ГГц (2,4000 ГГц – 2,4835 ГГц) |
| Совместимые профили Bluetooth | Advanced Audio Distribution Profile (A2DP)<br>Audio Video Remote Control Profile (AVRCP) |
| Поддерживаемые кодеки<br>- Прием<br>- Передача | SBC (Sub Band Codec)<br>SBC (Sub Band Codec) |

# 12 Определение и устранение неисправностей

**Предупреждение**

- Запрещается снимать корпус устройства.

Для сохранения действия условий гарантии запрещается самостоятельно ремонтировать устройство.

При возникновении неполадок в процессе использования данного устройства перед обращением в сервисную службу проверьте следующее. Если не удается решить проблему, посетите веб-сайт Philips (www.philips.com/support). При обращении в компанию Philips устройство должно находиться поблизости, номер модели и серийный номер должны быть известны.

## Общие

**Отсутствует питание**

- Убедитесь, что шнур питания переменного тока подключен правильно.
- Проверьте исправность сетевой розетки.

**Нет звука**

- Регулировка громкости.
- При прослушивании на внешнем устройстве убедитесь, что звук на внешнем устройстве не выключен.

**Устройство не реагирует**

- Убедитесь в исправности источника питания.
- Выключите и снова включите устройство.

**Плохой прием радиосигнала**

- Из-за помех от других электроприборов и препятствий, таких как стены и т.п., радиосигнал может стать слабее. Переместите устройство в такое место, где не будет помех.
- Убедитесь, что антенна полностью расправлена. Отрегулируйте положение антенны.

**Настройки часов пропали.**

- Произошел сбой электропитания, или адаптер питания переменного тока был отсоединен.
- Выполните повторную настройку часов.

## Информация о подключении Bluetooth

**Воспроизведение музыки на системе отсутствует даже после успешного подключения по Bluetooth.**

- Устройство несовместимо с данной системой.

**После подключения устройства с технологией Bluetooth ухудшилось качество звучания.**

- Прием сигналов Bluetooth низкого качества. Переместите устройство ближе к системе или устраните все препятствия между ними.

**Не удается подключиться к системе.**

- Устройство не поддерживает профили, требуемые для работы с системой.
- На устройстве не включена функция Bluetooth. Для получения информации о включении функции ознакомьтесь с руководством пользователя устройства.
- На системе не включен режим сопряжения.
- Другое Bluetooth-устройство уже подключено к системе. Отключите устройство и повторите попытку.

**Мобильное устройство непрерывно подключается и отключается.**

- Прием сигналов Bluetooth низкого качества. Переместите устройство ближе к системе или устраните все препятствия между ними.
- Некоторые мобильные телефоны постоянно подключаются и отключаются при выполнении или завершении вызова. Это не свидетельствует о неисправности системы.
- Некоторые устройства могут деактивировать подключение Bluetooth в целях экономии энергии. Это не свидетельствует о неисправности системы.

# 13 Уведомление

Внесение любых изменений, не одобренных непосредственно WOOX Innovations, могут привести к утрате пользователем права на использование устройства.

## Соответствие нормативам

CE 0890

Данное изделие соответствует требованиям Европейского Союза по радиопомехам.

Текст Заявления о соответствии требованиям ЕС см. в PDF-версии руководства пользователя по адресу: www.philips.com/support.

EAC

Приборы КЛАССА II с двойной изоляцией и без защитного заземления.

## Забота об окружающей среде

Изделие разработано и изготовлено с применением высококачественных деталей и компонентов, которые подлежат переработке и повторному использованию.

Маркировка символом перечеркнутого мусорного бака означает, что данное изделие попадает под действие директивы Европейского совета 2002/96/EC. Узнайте о раздельной утилизации электротехнических и электронных изделий согласно местному законодательству.

Действуйте в соответствии с местными правилами и не выбрасывайте отработавшее изделие вместе с бытовыми отходами.

Правильная утилизация отработавшего изделия поможет предотвратить возможные негативные последствия для окружающей среды и здоровья человека.

**Информация о влиянии на окружающую среду**

Продукт не имеет лишней упаковки. Мы попытались сделать так, чтобы упаковочные материалы легко разделялись на три типа: картон (коробка), пенополистерол (буфер) и полиэтилен (мешки, защитный пенопластовый лист).

Материалы, из которых изготовлена система, могут быть переработаны и вторично использованы специализированными предприятиями. Соблюдайте местные нормативы по утилизации упаковочных материалов, выработавших ресурс батареек и отслужившего оборудования.

## Сведения о товарных знаках

Словесный знак Bluetooth® и логотипы являются зарегистрированными товарными знаками Bluetooth SIG, Inc.; любое использование этих товарных знаков компанией Philips лицензировано.

## Авторские права

2013 © WOOX Innovations Limited. Все права сохранены.

Характеристики могут быть изменены без предварительного уведомления. Компания WOOX оставляет за собой право в любое время вносить изменения в устройства без обязательств соответствующим образом изменять ранее поставленные устройства.

*Место для прикрепления кассового и товарного чеков*

# ГАРАНТИЙНЫЙ ТАЛОН

**Российская Федерация, Республика Беларусь, Қазақстан Республикасы***

| | |
|---|---|
| **Модель:** | *Заполнение обязательно* |
| **Серийный номер:** | *Заполнение обязательно* |
| **Дата продажи:** | *Заполнение обязательно* |

**ПРОДАВЕЦ:**

| | |
|---|---|
| **Название торговой организации:** | *Заполнение обязательно* |
| **Телефон торговой организации:** | *Заполнение обязательно* |
| **Адрес и E-mail:** | *Заполнение желательно* |

ПЕЧАТЬ
ПРОДАВЦА

**Изделие получил в исправном состоянии, в полной комплектности, с инструкцией по эксплуатации на русском языке. Со всеми техническими характеристиками, функциональными возможностями и правилами эксплуатации ознакомлен. Изделие осмотрено и проверено в моем присутствии, претензий к качеству и внешнему виду не имею. Всё изложенное в инструкции по эксплуатации и гарантийном талоне обязуюсь выполнять и гарантирую выполнение всеми пользователями изделия. С условиями гарантии ознакомлен и согласен.**

***(ФИО и подпись покупателя)***

**Внимание! Требуйте полного заполнения гарантийного талона продавцом!**

**Гарантийный талон недействителен при его неправильном или неполном заполнении, без печати продавца и подписи покупателя. Кассовый и товарный чеки о покупке должны быть прикреплены к настоящему гарантийному талону.**

**Дополнение к инструкции пользователя**

## Уважаемый Потребитель!
## Благодарим Вас за покупку изделия под торговой маркой Philips

При покупке изделия убедительно просим проверить правильность заполнения гарантийного талона. Серийный номер и наименование модели приобретенного Вами изделия должны быть идентичны записи в гарантийном талоне. Не допускается внесения в талон каких-либо изменений, исправлений. В случае неправильного или неполного заполнения гарантийного талона, а также если чек не был прикреплен к гарантийному талону при покупке Вами изделия – немедленно обратитесь к продавцу.

Изделие представляет собой технически сложный товар. При бережном и внимательном отношении и использовании его в соответствии с правилами эксплуатации оно будет надежно служить Вам долгие годы. В ходе эксплуатации изделия не допускайте механических повреждений изделия, попадания вовнутрь посторонних предметов, жидкостей, насекомых и пр., в течение всего срока службы следите за сохранностью полной идентификационной информации с наименованием модели и серийного номера на изделии. Во избежание возможных недоразумений сохраняйте в течение всего срока службы документы, прилагаемые к изделию при его продаже (данный гарантийный талон, товарный и кассовый чеки, накладные, инструкцию пользователя и иные документы). Если в процессе эксплуатации Вы обнаружите, что параметры работы изделия отличаются от изложенных в инструкции пользователя, обратитесь, пожалуйста, за консультацией в Информационный Центр.

Изготовитель: "WOOX Innovations Limited" (ВООКС Инновейшнс Лимитед), пятый этаж строение Филипс Электроникс, 5 Сайнс Парк Ист Авеню, Гонконг Сайнс Парк, Шатин, Нью Территориз, Гонконг. Импортер на территорию России и Таможенного Союза (в случае импортируемой продукции): ООО «ВООКС Инновейшнс Евразия», РФ, 123022 г. Москва, ул.Сергея Макеева, д.13. Импортер на территорию России и Таможенного Союза принимает претензии потребителей в случаях, предусмотренных Законом РФ «О защите прав потребителей» 07.02.1992 N 2300-1», в отношении товара, приобретенного на территории Российской Федерации. Юридическое лицо принимающее претензии в отношении товара, приобретенного на территории Республики Казахстан*: ТОО «Филипс Казахстан» ул. Манаса, 32А, Алматы, Казахстан. Если купленное Вами изделие требует специальной установки и подключения, рекомендуем обратиться в организацию, специализирующуюся на оказании такого рода услуг. Лицо (компания), осуществившее Вам установку, несет ответственность за правильность проведенной работы. Помните, квалифицированная установка и подключение изделия существенны для его дальнейшего правильного функционирования и гарантийного обслуживания.

## Сроки и условия гарантии:

| Наименование изделия | Срок гарантии** | Срок службы** |
|---|---|---|
| Домашние медиацентры | 1 год | 5 лет |
| Стационарные аудио/видеосистемы, проигрыватели, переносные и автомагнитолы, автомобильные медиацентры и усилители | 1 год | 3 года |
| Портативные устройства, носимые проигрыватели, диктофоны, фоторамки, компьютерная периферия, автомобильная акустика, индивидуальные приемопередающие устройства, обучаемые пульты ДУ | 1 год | 1 год |

***исчисляется со дня передачи товара потребителю или с даты изготовления, если дату передачи определить невозможно. Дату изготовления изделия Вы можете определить по серийному номеру (xxxxГГННxxxxxx, где ГГ – год, НН номер недели, x – любой символ). Пример: AJ021328123456 – дата изготовления 28 неделя 2013г. В случае затруднений при определении даты изготовления обратитесь, пожалуйста, в Информационный Центр.*

Настоящая гарантия распространяется только на изделия, имеющие полную идентификационную информацию, приобретенные и используемые исключительно для личных, семейных, домашних и иных нужд, не связанных с осуществлением предпринимательской деятельности. По окончании срока службы обратитесь в авторизованный сервисный центр для проведения профилактических работ и получения рекомендаций по дальнейшей эксплуатации изделия. Гарантийное обслуживание не распространяется на изделия, недостатки которых возникли вследствие:

1. нарушения Потребителем правил эксплуатации, хранения или транспортировки изделия.
2. отсутствия или ненадлежащего обслуживания изделия согласно рекомендаций инструкции по эксплуатации;
3. использования неоригинальных аксессуаров и/или расходных материалов, предусмотренных инструкцией по эксплуатации (если их использование привело к нарушению работоспособности изделия);
4. действий третьих лиц:
   - ремонта неуполномоченными лицами, внесения несанкционированных изготовителем конструктивных или схемотехнических изменений и изменений программного обеспечения;
   - отклонения от Государственных Технических Стандартов (ГОСТов) и норм питающих, телекоммуникационных и кабельных сетей; неправильной установки и/или подключения изделия;
   - подключения изделия к другому изделию/товару в не обесточенном состоянии (любые соединения должны осуществляться только после отключения всех соединяемых изделий/товаров от питающей сети).
5. действия непреодолимой силы (стихия, пожар, молния и т.п.).

Гарантия не распространяется также на расходные материалы и аксессуары включая, но не ограничиваясь следующими: наушники, чехлы, соединительные кабели, изделия из стекла, сменные лампы, батареи и аккумуляторы, защитные экраны, иные детали с ограниченным сроком эксплуатации.

**Премиальные сервисные центры в РФ: Москва, 1й Варшавский пр-д, 1а, стр.3; С. Петербург, Ланское ш., 65. Дополнительную информацию о других ближайших к Вам сервисных центрах, времени их работы, а также информацию о продукции. Вы можете получить в Информационном центре по телефонам:**

| Страна | Россия | Беларусь | Казахстан* |
|---|---|---|---|
| Телефон | 8 800 200 0880<br>(бесплатный звонок в РФ, в т.ч. с мобильных телефонов),<br>8 (495) 961-1111 | 8 820 0011 0068<br>(бесплатный звонок на территории РБ,<br>в т.ч. с мобильных телефонов) | 875 11 65 0123<br>(бесплатный звонок со стационарных телефонов<br>на территории Казахстана) |
| Веб-сайт | www.philips.ru | www.philips.by | www.philips.kz |

**Зарегистрируйте Ваше изделие на сайте www.philips.ru/welcome и узнайте о преимуществах участия в Клубе Philips**

**Кепілдік талонның мәтінінің қазақ тілінде алу үшін, Филипс ақпараттық орталығына немесе www.philips.kz веб-сайты на хабарласыңыз.*

Specifications are subject to change without notice
All registered and unregistered trademarks are property of their respective owners.
2013 © WOOX Innovations Limited. All rights reserved.
Philips and the Philips' Shield Emblem are registered trademarks of Koninklijke Philips N.V. and are used by WOOX Innovations Limited under license from Koninklijke Philips N.V.

ORT7500_10_UM_V1.0