注册您的产品及获得支持，请访问
www.philips.com/welcome

NP2900/05

NP2900/12

ZH-CN 用户手册 1

联系信息 37

PHILIPS

目录

1 注意事项 4
安全 4
注意事项 5

2 将 NP2900 安装到墙上 6

3 您的 Network Music Player 7
一般说明 7
顶部视图 7
正面视图 7
背面视图 7
遥控器 8

4 准备 10
安装遥控器电池 10
放置 NP2900 10

5 连接 11
连接外部音频设备 11
连接交流电源 11

6 开机并切换至有源待机/环保节能待机 12

7 首次设置 13
观看演示 13
首次连接到家庭网络 13
首次设置：使用自动 IP 地址的无线连接 14
首次设置：使用静态 IP 地址的无线连接 14
首次设置：使用自动 IP 地址的有线连接 15
首次设置：使用静态 IP 地址的有线连接 15

8 播放 17
调整音量 17
静音 17
随机播放 17
重复播放 17
从电脑无线传输音乐 17
安装 Twonky Media Server 17
配置电脑以共享音乐 17
配置 MAC 机以共享音乐 18
字母搜索 18
互联网广播电台 19
收听网上电台 19
将电台标记为“收藏” 19
收听收藏电台 20
删除收藏电台 20
手动添加网上电台 20
收听我的媒体 20

9 设置 21
播放模式 21
声音设置 21
LivingSound 21
均衡器设置 21
显示设置 22
NP2900 打开时的亮度设置 22
NP2900 切换为待机模式时的亮度设置 22
按键音 22
相册图画 22
闹钟设置 22
闹钟设置 22
网络设置 23
使用自动 IP 地址的无线连接 23
使用静态 IP 地址的无线连接 24
使用自动 IP 地址的有线连接 24
使用静态 IP 地址的有线连接 25
位置和时区 25
语言 26
注册 NP2900 26
注销 NP2900 26
注册信息 26
检查软件升级 26
信息 27
演示模式 27
客户服务中心号码 27
恢复出厂设置 27

10 维护 28
清洁 28

11 技术数据 29
支持的音频文件格式 30
提供的配件 30
电脑连接要求 30

12 故障种类和处理方法 31

13 词汇 32

1 注意事项

安全

了解这些安全标志

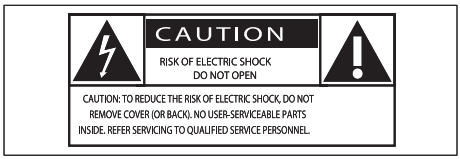

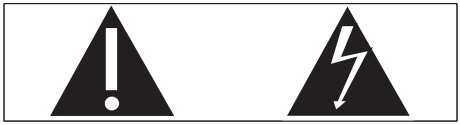

此“闪电标志”表示设备中的未绝缘材料可能导致触电。 为了家人的人身安全，请不要拆除产品外壳。
“惊叹号”表示需要对某些功能引起注意，您应仔细阅读附带的说明书以防止出现操作和维护问题。
警告：为减少火灾或触电危险，此设备应避免淋雨或受潮，不得将装有液体的物体（如花瓶）放在此设备上。
注意：为防止触电，将插头的宽插片完全插入宽插槽。

① 阅读这些说明。

② 遵守这些说明。

③ 注意所有警告。

④ 遵循所有说明。

⑤ 不要在有水的地方使用此设备。

⑥ 清洁时只能使用干布。

⑦ 不要阻塞任何通风孔。 按照制造商的说明进行安装。

⑧ 不要在任何热源附近安装，如散热器、蓄热器、炉或其它发热设备（包括放大器）。

⑨ 对于使用极化电源的国家或地区，不要破坏极化或接地型插头的安全用途。
极化插头具有两个插片，其中一个插片比另一个插片宽。 接地型插头具有两个插片和第三个接地插脚。 宽插片或第三个插脚用于安全目的。 如果提供的插头与您的插座不匹配，请咨询电工以更换过时的插座。
注意：为防止触电，请将插头的宽插片完全插入宽插槽。

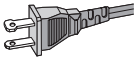

⑩ 防止电源线被踩踏或挤夹，特别是在插头、电源插座和设备电源线出口位置。

⑪ 仅使用制造商指定的附件/配件。

⑫ 仅使用制造商指定或随设备销售的手推车、底座、三脚架、支架或工作台。
使用手推车时，请小心移动装载的手推车以避免翻倒造成伤害。

⑬ 在雷电天气或长期不用时拔下此设备的电源插头。

⑭ 所有维修应由合格的维修人员进行。
设备有任何损坏时，如电源线或插入损坏，液体溅到或物体落到设备上，设备淋雨或受潮，无法正常运行，或者跌落，均需要进行维修。

⑮ 电池使用注意事项 – 为防止电池泄漏而造成人身伤害、财产损失或设备损坏：
- 正确安装所有电池，设备上标明 + 和 -。
- 请勿混合使用电池（旧电池与新电池或碳电池与碱性电池，等等）。
- 设备长期不用时取出电池。

⑯ 切勿将此装置暴露在漏水或溅水环境下。

⑰ 不要将任何危险源放在设备上（例如装有液体的物体、点燃的蜡烛）。

⑱ 本产品可能含铅或汞。 出于环境考虑，可能需要按规定处理这些材料。 有关处理或回收信息，请联系当地机关或电子工业联盟：www.eiae.org。

警告

- 切勿拆下此 NP2900 的外壳。
- 切勿润滑此 NP2900 的任何部件。
- 将此 NP2900 置于水平、坚硬的平稳表面上。
- 切勿将此 NP2900 放在其它电子设备上面。
- 仅在室内使用此 NP2900。 让此 NP2900 远离水、湿气和盛有液体的物体。
- 此 NP2900 应避免阳光直射、明火或高温。

注意事项

II 类设备符号

此符号表示设备具有双绝缘系统。

听力安全

以中等音量收听：

以高音量使用耳机会损坏您的听力。 此产品产生的声音分贝范围可能导致正常人丧失听力，即使收听不到一分钟。 较高的分贝范围适用于已经丧失了部分听力的人。 声音是具有欺骗性的。 随着时间的过去，您听力的“舒适级别”会要求较高的音量。 因此，较长时间的收听之后，“正常”的音量实际上可能很大声，对您的听力有害。 要防止此情况发生，请在您的听力适应之前，将音量设置到安全级别并保持不变。

设置安全的音量级别：

将音量控制设置为较低设置。

慢慢调高声音，直到可以舒适、清晰地听见而不失真即可。

合理的收听时间：

较长时间的收听，即使是正常的“安全”级别，也同样会导致听力受损。

请确保合理使用设备，并进行适当的休息。

使用耳机时请确保遵循以下准则。

在合理时间内以合理音量收听。

听力适应后，请勿调节音量。

请勿将音量调得太高，从而无法听见周围的声音。

在有潜在危险的情况下应谨慎使用或暂停使用。

请勿在驾驶机动车、骑自行车、进行滑板运动等情况下使用耳机；否则可能会造成交通事故，而且这在许多地区属于非法行为。

本产品是采用优质的材料和元件设计和制造的，可以回收利用。

如果产品上贴有叉线有轮垃圾箱符号，则说明该产品符合欧洲指令 2002/96/EC。

请不要将该产品与其它生活垃圾一同弃置。 请熟悉当地针对电子和电器产品制定的分门别类的收集机制。 正确弃置旧产品有助于避免对环境和人类健康造成的潜在负面影响。

电池处理信息

该产品含有符合欧洲指令 2006/66/EC 的电池，不能与一般的生活垃圾一同弃置。

请熟悉当地针对电池制定的分门别类的收集机制。 正确弃置电池有助于避免对环境和人类健康造成的潜在负面影响。

CE 0984 ⓘ R&TTE Directive 1999/5/EC

BE ✓	DK ✓	GR ✓	ES ✓	FR ✓
IE ✓	IT ✓	LU ✓	NL ✓	AT ✓
PT ✓	FI ✓	SE ✓	UK ✓	NO ✓
DE ✓	CH ✓	PL ✓	HU ✓	SK ✓
CZ ✓	CY ✓	IS ✓		

2 将 NP2900 安装到墙上

小心

- 存在损坏产品的风险！ 始终咨询专业人士以安全地将产品安装到墙上。

警告

- 存在受伤风险！ 钻孔时，请确保没有损害气体、水或电等的供应管道。

安装套件所含物品

- 1 个挂架

需要的其它物品

- 所提供的挂架上每个孔都有合适的螺钉和墙锚
- 电钻
- 螺丝刀

卸下支架：

1 用螺丝刀拧下支架的螺钉。
保留好挂架的螺钉！

安装 NP2900：

1 在墙壁上选择的位置贴紧托架。 使用铅笔标记钻孔位置。

2 根据标记在墙上钻孔。

3 将合适的螺钉（未提供）和强锚（未提供）固定到墙上的孔中。

4 如图所示，使用螺丝刀，通过从支架上卸下的螺钉将挂架固紧到 NP2900 上。

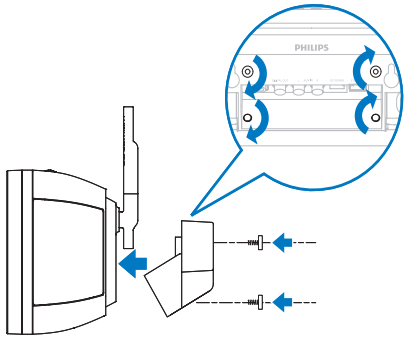

5 如图所示，挂放/安装 NP2900。

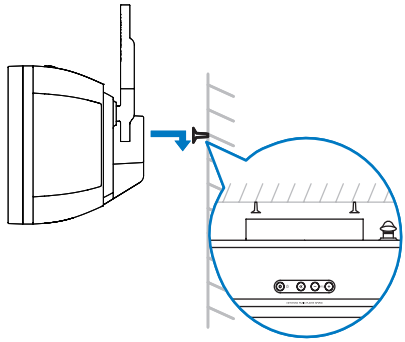

3 您的 Network Music Player

感谢您的惠顾，欢迎光临 Philips！
为了您能充分享受 Philips 提供的支持，请在 **www.philips.com/welcome** 注册您的产品。

一般说明

顶部视图

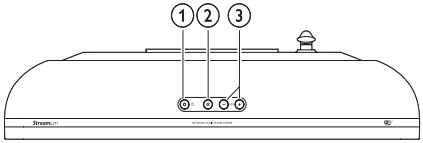

① ⏻（开机/待机/环保节能待机）

② 🔇（静音）

③ +VOL −（调节音量）

正面视图

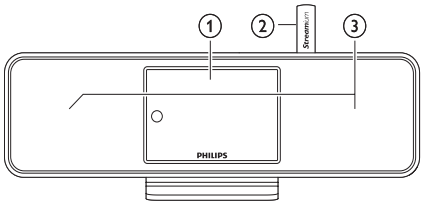

① 显示屏

② Wi-Fi 天线

③ 扬声器

背面视图

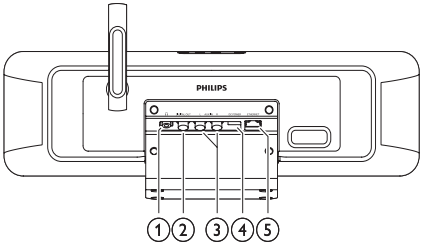

① 🎧插孔

② DIGITAL OUT（黑色）插孔

③ AUX IN L / R（红/白）插孔

④ POWER SUPPLY插孔

⑤ ETHERNET插孔

遥控器

您可以用遥控器来控制 NP2900。

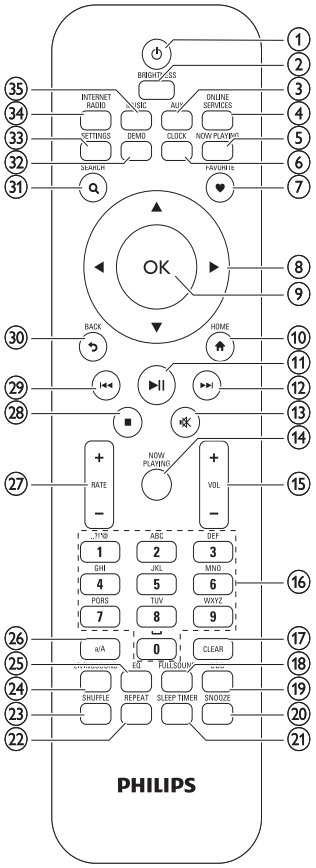

① ⏻（开机/待机）

② BRIGHTNESS（调节显示屏亮度）

③ AUX（选择外部来源）

④ ONLINE SERVICES（转至可选的在线服务菜单）

⑤ NOW PLAYING（转至当前播放屏幕）

⑥ CLOCK（激活时间显示）

⑦ FAVORITE（将当前电台标记为收藏电台）

⑧ ▲▼◀▶（导航）

⑨ OK（确认）

⑩ HOME（转至主菜单）

⑪ ▶II（播放/暂停当前文件/SuperPlay™ 当前列表）

⑫ ▶▶I（跳至下一个文件）

⑬ 🔇（静音/取消静音）

⑭ NOW PLAYING（转至当前播放屏幕）

⑮ +VOL –（增大/减小播放音量）

⑯ 字母数字按钮

⑰ CLEAR（按下可删除最后输入的字符/按住可删除输入的整行）

⑱ FULLSOUND（激活/禁用 FullSound™）

⑲ DBB（激活/禁用动态低音增强）

⑳ SNOOZE（停止闹钟 15 分钟）

㉑ SLEEP TIMER（在定时关机选项之间切换）

㉒ REPEAT（在重复播放选项之间切换）

㉓ SHUFFLE（激活/禁用随机播放）

㉔ LIVINGSOUND（禁用、激活 LivingSound™）

㉕ EQ（在预设均衡器选项之间切换）

㉖ a/A（更改字母数字输入的转换）

㉗ +RATE –（提升/降低当前音乐的排序）

㉘ ■（停止）

㉙ I◀◀（跳至上一个文件/清除最后的输入）

㉚ BACK ⮌（返回上一个屏幕）

㉛ SEARCH（搜索文件）

㉜ DEMO（激活演示播放）

㉝ SETTINGS（转至设置菜单）

㉞ INTERNET RADIO（转至网上电台菜单）

㉟ MUSIC（转至音乐菜单）

4 准备

安装遥控器电池

小心

- 爆炸风险！ 请将电池远离高温环境、阳光直射处或明火环境。 切勿将电池丢弃至火中。
- 减少电池寿命的风险！ 请勿混合使用不同品牌或类型的电池。
- 存在损坏产品的风险！ 遥控器长期不用时，请取出电池。

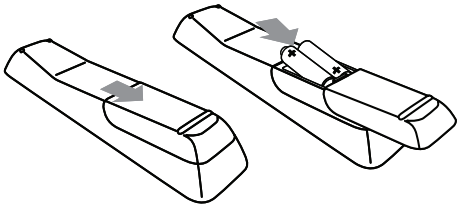

放置 NP2900

小心

- 存在损坏产品的风险！ 将 NP2900 放在足够支撑其自身的平稳、坚硬的表面上。

5 连接

连接外部音频设备

您可以从外部设备播放音乐，
该外部设备须连接到 NP2900 的红色和白色 AUX IN 插孔 (请参阅 7 页码为 ‘背面视图’)。

1 参阅外部设备的用户手册，将音频电缆（单独出售）连接到外部设备的音频输出插孔。

2 将音频电缆（单独出售）的另一端连接到 NP2900 的 **AUX IN L / R** 插孔。

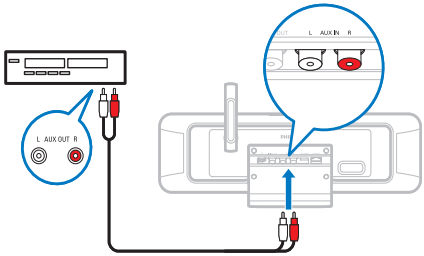

3 在 NP2900 的遥控器上按 **AUX**。

4 操纵外部设备的控件以播放音乐。

连接交流电源

警告

- 存在损坏产品的风险！ 请确保电源电压与印在 NP2900 背面或底部的电压相符。

1 将 NP2900 连接到电源

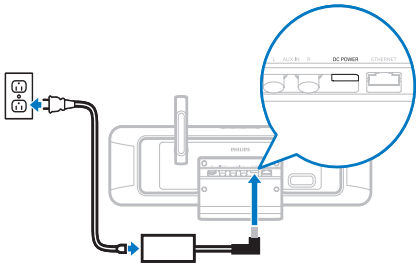

2 继续执行首次设置一章中的步骤。

笔记

- 型号铭牌信息位于 NP2900 的背面或底部。

6 开机并切换至有源待机/环保节能待机

可从以下状态选项中进行选择：

- **开启**（全部显示和遥控器都被激活，按钮 LED 指示灯熄灭）
- **有源待机**（时钟显示和遥控器都被激活，按钮 LED 指示灯为红色）
- **环保节能待机**（显示和遥控器均被禁用，按钮 LED 指示灯熄灭）

在**开启**或**有源待机**的状态下，

- 按遥控器上的 ⏻ 可使 NP2900 在**有源待机**和**开启**之间切换。
- 按住 NP2900 上的 ⏻ 可使 NP2900 切换为**环保节能待机**。

在**环保节能待机**状态下，

- 按 NP2900 或遥控器上的 ⏻ 按钮可打开 NP2900。

笔记

- 在停止（闲置）模式下，如果 20 分钟内未按任何按钮，则 NP2900 将切换至有源待机模式。

7 首次设置

以下是使用遥控器进行导航和选择的方法:

- 按 ▲ 或 ▼ 选择菜单选项。
- 按 **OK** 确认选择。
- 按 **BACK** ⮌ 返回上一个屏幕。
- 按 **HOME** 转至主菜单。

首次将 NP2900 连接至电源时，NP2900 将显示选择语言的提示。

1 选择语言并确认。
   ↳ NP2900 将显示播放可选演示的提示。

   您有两个选项:

- 观看演示。 (请参阅 13 页码为 ‘观看演示’)
- 完成首次设置。 (请参阅 13 页码为 ‘首次连接到家庭网络’)

要诀

- 完成首次设置后，可在“设置”菜单中更改语言。

观看演示

1 选择 **[是，播放演示]** 可观看演示。
   ↳ 将开始播放演示。
   ↳ 要再次播放演示，请重复步骤 1。

2 要退出演示播放，请按 ⏻。

笔记

- NP2900 将保持首次设置状态，直到您选择 **[否]** 拒绝播放演示。
- 可用遥控器上的 **DEMO** 按钮或在 NP2900 的设置菜单中再次开始演示播放。

首次连接到家庭网络

选择 **[否]** 拒绝观看演示后，NP2900 将提醒您选择所在位置/时区。 NP2900 还将提醒您在 **www.philips.com/welcome** 上注册 NP2900 并安装 PC 软件。
以下是使用遥控器进行导航和选择的方法:

- 按 ▲ 或 ▼ 选择菜单选项。
- 按 **OK** 确认选择。
- 按 **BACK** ⮌ 返回上一个屏幕。
  - 按 **HOME** 转至主菜单。

1 选择位置/时区并确认。
   ↳ NP2900 将显示网络连接的提示。

2 选择 **[是]** 以创建到网络的连接。
   ↳ NP2900 将显示网络设置的提示（如果尚未设置网络）。
   ↳ 选择 **[否]** 退出设置并转至主菜单。

3 继续下列选项之一:

- 首次设置：使用自动 IP 地址的无线网络连接
  ↳ 此设置有以下要求:
  ↳ 一个具有宽带互联网访问的无线接入点或无线路由器
  ↳ 手动输入加密密钥（仅适用于加密网络连接）
- 首次设置：使用静态 IP 地址的无线网络连接
  ↳ 此设置有以下要求:
  ↳ 一个具有宽带互联网访问的无线接入点或无线路由器
  ↳ 手动输入 IP 地址。
  ↳ 手动输入加密密钥（仅适用于加密网络连接）
- 首次设置：使用自动 IP 地址的有线（以太网）网络连接
  ↳ 此设置有以下要求:
  ↳ 一个具有宽带互联网访问和空闲以太网端口的有线接入点或有线路由器
  ↳ 一根网线（单独出售）。

- 首次设置：使用静态 IP 地址的有线（以太网）网络连接
  - ↳ 此设置有以下要求：
  - ↳ 一个具有宽带互联网访问和空闲以太网端口的有线接入点或有线路由器
  - ↳ 手动输入 IP 地址。
  - ↳ 一根网线（单独出售）。

首次设置：使用自动 IP 地址的无线连接

以下是使用遥控器进行导航和选择的方法：

- 按 ▲ 或 ▼ 选择菜单选项。
- 按 **OK** 确认选择。
- 按 **BACK** ⮌ 返回上一个屏幕。
- 按 **HOME** 转至主菜单。

遥控器上的字母数字按钮是多功能按钮：

- 要选择数字或字母数字字符，可按按钮一次或多次，直到在 NP2900 的显示屏上看到数字或字母字符。
- 要在可用的字母数字字符之间切换，可反复按一个按钮。
- 要从显示屏上删除输入的最后一个字符，请按 **CLEAR**。
- 要从显示屏上删除输入的最后一整行，请按住 **CLEAR**。

屏幕上的显示将指导您完成将 NP2900 连接到家庭网络和互联网的过程。 本节介绍使用自动 IP 地址的典型无线设置。 您还可以按照屏幕上的提示执行本手册中未介绍的高级配置。

- 准备好网络名称以及网络密码或加密密钥。

1 打开具有宽带互联网访问的无线接入点或无线路由器。

2 按照首次连接到家庭网络一章中的步骤操作，直到 NP2900 提示进行网络设置。

3 选择 **[无线 (WiFi)]** 开始网络设置过程。
   ↳ NP2900 将搜索网络。

4 从找到的网络列表中选择您的网络并确认。
   - 输入加密密钥（如需要）并确认。
   - NP2900 将获取自动 IP 地址。
   - NP2900 将显示连接到网络的确认信息。
   - NP2900 将显示连接到互联网的提示。

5 选择 **[是]** 以连接到互联网。
   ↳ NP2900 将显示连接到互联网的确认信息。

笔记

- 您可以输入多个加密密钥。 在这种情况下，NP2900 将提示您选择默认的加密密钥。

首次设置：使用静态 IP 地址的无线连接

以下是使用遥控器进行导航和选择的方法：

- 按 ▲ 或 ▼ 选择菜单选项。
- 按 **OK** 确认选择。
- 按 **BACK** ⮌ 返回上一个屏幕。
- 按 **HOME** 转至主菜单。

遥控器上的字母数字按钮是多功能按钮：

- 要选择数字或字母数字字符，可按按钮一次或多次，直到在 NP2900 的显示屏上看到数字或字母字符。
- 要在可用的字母数字字符之间切换，可反复按一个按钮。
- 要从显示屏上删除输入的最后一个字符，请按 **CLEAR**。
  - 要从显示屏上删除输入的最后一整行，请按住 **CLEAR**。

    屏幕上的显示将指导您完成将 NP2900 连接到家庭网络和互联网的过程。 本节介绍使用静态 IP 地址的典型无线设置。 您还可以按

照屏幕上的提示执行本手册中未介绍的高级配置。
- 准备好网络名称以及网络密码或加密密钥。

1 打开具有宽带互联网访问的无线接入点或无线路由器。

2 按照首次连接到家庭网络一章中的步骤操作，直到 NP2900 提示进行网络设置。

3 选择 **[无线 (WiFi)]** 开始网络设置过程。
↳ NP2900 将搜索网络。

4 从找到的网络列表中选择您的网络并确认。
- 输入加密密钥（如需要）并确认。
- NP2900 将尝试获得自动 IP 地址。

5 按 **BACK** ⮌ 手动输入您的 IP 地址。

6 输入静态 IP 地址并确认。
↳ NP2900 将显示连接到网络的确认信息。
↳ NP2900 将显示连接到互联网的提示。

7 选择 **[是]** 以连接到互联网。
↳ NP2900 将显示连接到互联网的确认信息。

笔记

- 您可以输入多个加密密钥。 在这种情况下，NP2900 将提示您选择默认的加密密钥。

首次设置：使用自动 IP 地址的有线连接

以下是使用遥控器进行导航和选择的方法：
- 按 ▲ 或 ▼ 选择菜单选项。
- 按 **OK** 确认选择。
- 按 **BACK** ⮌ 返回上一个屏幕。
- 按 **HOME** 转至主菜单。

遥控器上的字母数字按钮是多功能按钮：
- 要选择数字或字母数字字符，可按按钮一次或多次，直到在 NP2900 的显示屏上看到数字或字母字符。
- 要在可用的字母数字字符之间切换，可反复按一个按钮。
- 要从显示屏上删除输入的最后一个字符，请按 **CLEAR**。
  - 要从显示屏上删除输入的最后一整行，请按住 **CLEAR**。

屏幕上的显示将指导您完成将 NP2900 连接到家庭网络和互联网的过程。 本节介绍使用自动 IP 地址的典型有线设置。 您还可以按照屏幕上的提示执行本手册中未介绍的高级配置。

1 将网线（单独出售）连接到 NP2900 的 ETHERNET 插孔以及有线路由器的以太网插孔。

2 确保有线路由器已打开，并具有宽带互联网接入。

3 按照首次连接到家庭网络一章中的步骤操作，直到 NP2900 提示进行网络设置。

4 选择 **[有线（以太网）]** 开始网络设置过程。
↳ NP2900 将获取自动 IP 地址。
↳ NP2900 将显示连接到网络的确认信息。
↳ NP2900 将显示连接到互联网的提示。

5 选择 **[是]** 以连接到互联网。
↳ NP2900 将显示连接到互联网的确认信息。

首次设置：使用静态 IP 地址的有线连接

以下是使用遥控器进行导航和选择的方法：
- 按 ▲ 或 ▼ 选择菜单选项。
- 按 **OK** 确认选择。

- 按 **BACK** ⮌ 返回上一个屏幕。
- 按 **HOME** 转至主菜单。

遥控器上的字母数字按钮是多功能按钮：

- 要选择数字或字母数字字符，可按按钮一次或多次，直到在 NP2900 的显示屏上看到数字或字母字符。
- 要在可用的字母数字字符之间切换，可反复按一个按钮。
- 要从显示屏上删除输入的最后一个字符，请按 **CLEAR**。
  - 要从显示屏上删除输入的最后一整行，请按住 **CLEAR**。

屏幕上的显示将指导您完成将 NP2900 连接到家庭网络和互联网的过程。 本节介绍使用静态 IP 地址的典型有线设置。 您还可以按照屏幕上的提示执行本手册中未介绍的高级配置。

1 将网线（单独出售）连接到 NP2900 的 ETHERNET 插孔以及有线路由器的以太网插孔。

2 确保有线路由器已打开，并具有宽带互联网接入。

3 按照首次连接到家庭网络一章中的步骤操作，直到 NP2900 提示进行网络设置。

4 选择 **[有线（以太网）]** 开始网络设置过程。
   ↳ NP2900 将尝试获得自动 IP 地址。
   ↳ 按 **BACK** ⮌ 手动输入您的 IP 地址。

5 输入静态 IP 地址并确认。
   ↳ NP2900 将显示连接到网络的确认信息。
   ↳ NP2900 将显示连接到互联网的提示。

6 选择 **[是]** 以连接到互联网。
   ↳ NP2900 将显示连接到互联网的确认信息。

8 播放

需要用遥控器才能播放音乐。
以下是使用遥控器进行导航和选择的方法：

- 按 ▲ 或 ▼ 选择菜单选项。
- 按 OK 确认选择。
- 按 BACK ⮌ 返回上一个屏幕。
- 按 HOME 转至主菜单。

对于所选的任何音乐来源，NP2900 遥控器的播放和暂停操作相同：

1 按 主页。
2 选择音源。
3 选择选项。
4 按 ▶II 播放。
5 按 播放。
   - 按 ▶II 在暂停和播放之间切换。
6 按 ■ 停止。

要诀

- 以下章节将阐述可用的播放选项和音乐来源。

调整音量

1 播放时，按 +VOL – 可调节音量。

静音

1 播放时，按 MUTE 可打开和关闭声音。

随机播放

您可以随机播放当前选择的音频文件。

1 播放时，按 随机 可打开和关闭随机播放功能。

重复播放

您可以重复播放当前所选的一个或所有音频文件。

1 在播放模式中，按 重复 以切换重复功能，如下所示：
   - [单曲重复]
   - 当前音频文件将持续重复播放，直到选择其它模式或设置。
   - [全部重复]
   - 当前选择的所有音频文件均将持续重复播放，直到选择其它模式或设置。
   - [关]（默认值）
   - 音频文件将播放一次（正常播放）。

从电脑无线传输音乐

如果您在电脑上安装了 TwonkyMedia™ 并将电脑配置为共享音乐，则可从所连接的电脑将音乐无线传输至 NP2900。（如果电脑上已经安装 TwonkyMedia™，您可以跳过安装部分，继续进行配置。 对于任何其它媒体播放机，请参阅播放机随附的说明。）

TwonkyMedia™ 是 Packet Video™ Corporation 的注册商标。 保留所有权利。
© Packet Video Corporation, 10350 Science Center Drive, San Diego, California, USA.

安装 Twonky Media Server

1 在电脑上，插入所提供的软件光盘。
   ↳ 安装开始。
2 按照电脑上的说明安装 TwonkyMedia™ Server。

配置电脑以共享音乐

您可以使用 NP2900 共享电脑中的音乐。本章介绍如何配置电脑以共享音乐。

1 按照说明安装 TwonkyMedia™ Server。

2 在电脑上，单击 开始 > 程序 > TwonkyMedia™ Server > Run TwonkyMedia™ Server（运行 TwonkyMedia™ Server）。

3 单击任务栏上的 TwonkyMedia™ Server 图标。

4 选择 TwonkyMedia™ Settings（TwonkyMedia™ 设置）。

5 在配置页面的 Basic Setup（基本设置）中，单击 Sharing（共享）。
   ↳ 将扫描内容目录。
   ↳ 要手动查找音乐，可单击 Browse（浏览）。
   ↳ 要手动添加新的内容目录，请单击 Add new content directory（添加新的内容目录）。
   ↳ 要保存更改，请按 Save Changes（保存更改）。

6 在 NP2900 的遥控器上按 主页。

7 选择 [音乐] 并按 OK 确认。
   ↳ 显示屏将显示 [正在搜索 UPnP 音乐服务器…]，接着显示媒体服务器列表。

8 按 ▲▼ 以选择 服务器名称并按 OK 确认。

要诀

- TwonkyMedia™ 共享页使您可以设置服务器的扫描方式。 默认设置为 -1 分钟，这可确保自动扫描。

配置 MAC 机以共享音乐

您可以使用 NP2900 共享 MAC 机中的音乐。 本章介绍如何配置 MAC 机以共享音乐。

1 按照说明安装 TwonkyMedia™ Server。

2 在 MAC 上单击执行 > 应用程序 > TwonkyMedia™ Server。

3 单击任务栏上的 TwonkyMedia™ Server 图标。

4 选择 TwonkyMedia™ Settings（TwonkyMedia™ 设置）。

5 在配置页面的 Basic Setup（基本设置）中，单击 Sharing（共享）。
   ↳ 将扫描内容目录。
   ↳ 要手动查找音乐，可单击 Browse（浏览）。
   ↳ 要手动添加新的内容目录，请单击 Add new content directory（添加新的内容目录）。
   ↳ 要保存更改，请按 Save Changes（保存更改）。

6 在 NP2900 的遥控器上按 主页。

7 选择 [音乐] 并按 OK 确认。
   ↳ 显示屏将显示 [正在搜索 UPnP 音乐服务器…]，接着显示媒体服务器列表。

8 按 ▲▼ 以选择 服务器名称并按 OK 确认。

要诀

- TwonkyMedia™ 共享页使您可以设置服务器的扫描方式。 默认设置为 -1 分钟，这可确保自动扫描。

字母搜索

您可以在所连接的 UPnP 设备上按字母数字搜索特定的音频文件。
以下是使用遥控器进行导航和选择的方法：

- 按 ▲ 或 ▼ 选择菜单选项。
- 按 OK 确认选择。
- 按 BACK ⮌ 返回上一个屏幕。
- 按 HOME 转至主菜单。

遥控器上的字母数字按钮是多功能按钮：

- 要选择数字或字母数字字符，可按按钮一次或多次，直到在 NP2900 的显示屏上看到数字或字母字符。

- 要在可用的字母数字字符之间切换，可反复按一个按钮。
- 要从显示屏上删除输入的最后一个字符，请按 **CLEAR**。
  - 要从显示屏上删除输入的最后一整行，请按住 **CLEAR**。

下面介绍如何使用字母数字搜索功能：

1 打开 NP2900。
2 按 **MUSIC**。
↳ 显示屏将显示可用的服务器。
3 选择服务器。
↳ 显示屏将显示可用的列表。
4 选择列表。
5 按 **SEARCH**。
↳ 显示屏将显示一个文本框。
6 按遥控器上的字母数字按钮以输入搜索词。
7 按 **OK** 开始搜索。
↳ NP2900 将显示最接近的字母顺序匹配。
8 要停止搜索，请按 ■。
- 按 **HOME** 转至主菜单。

互联网广播电台

笔记

- 网上电台功能需要接入宽带互联网。

收听网上电台

1 打开 NP2900。
2 确保 NP2900 已连接至宽带互联网。
3 按 **INTERNET RADIO** 查看选项菜单
- **[收藏电台]**（列出已将其标记为“收藏电台”的网上电台
- **[最近播放电台]**（列出最近播放的网上电台）
- **[推荐电台]**（列出推荐的网上电台服务类电台）
- **[搜索]**（让您可以搜索网上电台）
- **[所有电台]**（列出所有网上电台，按流派分类）
- **[已录制节目]**（列出所有记录的网上电台节目）
- **[我的媒体]**（列出已在 **Streamium 管理**下面的 **Club Philips** 输入的网上电台）

4 按 ▲ 或 ▼，然后按 ▶ 以选择 选项。
- 要收听特定的网上电台，请选择选项 **[搜索]**，然后使用字母数字按钮输入广播电台名称。
- 按 **HOME** 转至主菜单。

笔记

- 网上电台功能需要接入宽带互联网。

将电台标记为“收藏”

您可以将网上电台标记为“收藏”，下次想收听该电台时就可以轻易找到。

1 打开 NP2900。
2 确保 NP2900 已连接至宽带互联网。
3 收听网上电台时，按 **FAVORITE** 可标记电台。
- 按 **HOME** 转至主菜单。
- 下次连接网上电台时，电台将显示在“收藏电台”菜单中。

笔记

- 网上电台功能需要接入宽带互联网。

要诀

- 您也可以登录 **www.philips.com/welcome** 并在所注册产品的站点上单击链接 **Streamium 管理** 为网上电台添加书签。

收听收藏电台

为互联网广播电台设置书签 (请参阅 19 页码为 ‘将电台标记为“收藏”’)后，可在“收藏电台”下查找这些电台。

1 打开 NP2900。
2 确保 NP2900 已连接至宽带互联网。
3 按 INTERNET RADIO。
4 选择 [收藏电台]。
5 选择电台。
   - 按 HOME 转至主菜单。

笔记

- 网上电台功能需要接入宽带互联网。

删除收藏电台

可以从“收藏电台”中删除网上电台：

1 在收听已标记为“收藏电台”的网上电台时，按 CLEAR。
   ↳ 当前电台将不再标记为“收藏”。

笔记

- 网上电台功能需要接入宽带互联网。

手动添加网上电台

本章介绍如何向 Philips 注册并在电脑上添加网上电台的各个 URL 地址。

1 请确保已打开 NP2900。
2 确保 NP2900 已连接至互联网。
3 在 NP2900 上，选择 [设置] > [注册信息] > [用户注册]。
   ↳ 将显示注册屏幕。
4 按遥控器上的字母数字按钮，输入有效的电子邮件地址。
5 按 OK。
   ↳ 显示屏确认已自动将电子邮件发送到您的邮箱。
6 查看收件箱中来自 ConsumerCare@Philips.com、主题为 您的 Streamium 注册... 的邮件。
7 按照电子邮件中的说明在 Philips 网站上完成注册过程。
8 在注册的产品站点上，单击链接 Streamium 管理。
9 选择我的媒体。
10 单击音乐选项卡。
11 在第一列中输入网上电台的 URL 地址。
12 在第二列中输入昵称。
   ↳ 昵称是 NP2900 中显示的网上电台标识。
13 在第三列中输入描述。
14 单击保存以确认输入。

笔记

- 如果手动添加的网上电台可用并以兼容格式广播，则可在 NP2900 上收听。
- 您可以在 NP2900 的“我的媒体”列表中查找手动添加的网上电台。
- 网上电台功能需要接入宽带互联网。

收听我的媒体

手动添加网上电台时，网上电台位于 [我的媒体] 的下面。

1 打开 NP2900。
2 确保 NP2900 已连接至宽带互联网。
3 按 INTERNET RADIO。
4 选择 [我的媒体]。
   ↳ 显示屏将显示存储在 [我的媒体] 下的网上电台列表。
5 按 OK 开始播放。
   - 要返回主菜单，请按 HOME。

笔记

- 要使用我的媒体功能，需要在 Club Philips 注册。
- 网上电台功能需要接入宽带互联网。

9 设置

您可以使用下列设置：
- [播放模式]
- [声音设置]
- [显示设置]
- [相册图画]
- [按键音]
- [闹钟设置]
- [网络设置]
- [位置和时区]
- [语言]
- [用户注册]
- [检查软件升级]
- [演示模式]
- [信息]
- [客户服务中心号码]
- [恢复出厂设置]

以下是使用遥控器进行导航和选择的方法：
- 按 ▲ 或 ▼ 选择菜单选项。
- 按 OK 确认选择。
- 按 BACK ⮌ 返回上一个屏幕。
- 按 HOME 转至主菜单。

更改设置的方法为：

1 打开 NP2900。
2 按 SETTINGS。
3 选择菜单选项并确认。

播放模式

NP2900 提供的播放模式选项可用遥控器上的按钮进行切换。
- 随机播放 (请参阅 17 页码为 ‘随机播放’)
- 重复播放 (请参阅 17 页码为 ‘重复播放’)

还可以在“设置”菜单中更改播放模式选项：

1 按 SETTINGS 转至“设置”菜单。
2 选择
   - [重复] 或者
   - [随机播放]。
3 选择您的选项并确认。

声音设置

NP2900 的声音设置提供以下选项：
- LivingSound™ (请参阅 21 页码为 ‘LivingSound’)
- 均衡器 (请参阅 21 页码为 ‘均衡器设置’)

LivingSound

NP2900 具有预先配置的声音设置，称为 LivingSound™。 这种 LivingSound™ 功能可以增大立体声的可听范围，收听者无需坐到 NP2900 的正前方即可享受立体声。

1 按 LIVINGSOUND 可关闭和打开（默认）LivingSound™ 功能。

笔记
- LivingSound™ 功能不支持使用耳机。

均衡器设置

可从以下均衡器设置中进行选择：
- [FullSound]
- [Dyn. Bass Boost]
- [摇滚]
- [流行]
- [爵士]
- [古典]
- [关]

1 按 SETTINGS 转至“设置”菜单。
2 选择 [声音设置] > [均衡器]。
3 选择菜单选项并确认。

显示设置

NP2900 的显示设置提供以下显示亮度选项：

- NP2900 打开时的亮度。 (请参阅 22 页码为 ‘NP2900 打开时的亮度设置’)
- NP2900 切换为待机模式时的亮度。 (请参阅 22 页码为 ‘NP2900 切换为待机模式时的亮度设置’)

NP2900 打开时的亮度设置

您可以选择以下“开启状态”亮度设置：

- [明亮]
- [DIM]

1 按 SETTINGS 转至“设置”菜单。
2 选择 [开机亮度]。
3 选择菜单选项并确认。

NP2900 切换为待机模式时的亮度设置

您可以选择以下“待机模式”亮度设置：

- [明亮]
- [DIM]
- [关]

1 按 SETTINGS 转至“设置”菜单。
2 选择 [待机亮度]。
3 选择菜单选项并确认。

按键音

NP2900 可在您每次按下遥控器的按钮时为您提供声音反馈（按键音）。
您可以打开或关闭按键音：

1 按 SETTINGS 转至“设置”菜单。
2 选择 [按键音]。
3 突出显示选项，然后按 OK。

相册图画

NP2900 可以将相册图画显示为背景，或在音乐播放屏幕中显示为缩略图。 相册图画必须可以显示。 对于无可显示的相册图画的相册，NP2900 将显示默认图标。
您可以打开或关闭相册图画显示：

1 按 SETTINGS 转至“设置”菜单。
2 选择 [相册图画]。
3 突出显示选项，然后按 OK。

闹钟设置

NP2900 的时钟具有闹钟功能。 必须设置时钟，闹钟功能才能正常工作。
下面介绍如何设置时钟：

1 按 SETTINGS 转至“设置”菜单。
2 选择 [时钟设置] > [日期和时间] 以输入日期和时间设置。
3 可选择以下选项：
   - [当前日期和时间] > [自动（互联网）]，通过互联网自动同步时间（需要互联网连接）。
   - [当前日期和时间] > [手动]，手动设置时间。

手动设置日期和时间：

1 按 ▲ 或 ▼ 调整设置。
2 按 OK 确认。
   在日期和时间设置中，可以设置以下格式：
   - [时间格式] - 在时间格式子菜单中设置您的选项。
   - [日期格式] - 在日期格式子菜单中设置您的选项。
   - [夏令时] - 标记方框以选中此选项。

闹钟设置

NP2900 具有闹钟功能。 必须设置时钟，闹钟功能才能正常工作。
下面介绍如何设置闹钟：

1 按 SETTINGS 转至“设置”菜单。
2 选择 [时钟设置] > [闹钟] 以输入闹钟设置。
3 可选择以下选项：
- [闹钟关]（默认值）
- [音乐]
- [闹铃音]

设置闹钟时间：
1 按 ▲ 或 ▼ 调整设置。
2 按 OK 确认。

网络设置

您可以选择不同的设置。 本手册介绍了以下选项：

- 使用自动 IP 地址的无线网络连接 (请参阅 23 页码为 ‘使用自动 IP 地址的无线连接’)
  ↳ 这是最常用的网络设置。
  ↳ 此设置有以下要求：
  ↳ 一个具有宽带互联网访问的无线接入点或无线路由器
  ↳ 手动输入加密密钥（仅适用于加密网络连接）
- 使用静态 IP 地址的无线网络连接 (请参阅 24 页码为 ‘使用静态 IP 地址的无线连接’)
  ↳ 此设置有以下要求：
  ↳ 一个具有宽带互联网访问的无线接入点或无线路由器
  ↳ 手动输入 IP 地址。
  ↳ 手动输入加密密钥（仅适用于加密网络连接）
- 使用自动 IP 地址的有线（以太网）网络连接 (请参阅 24 页码为 ‘使用自动 IP 地址的有线连接’)
  ↳ 此设置有以下要求：
  ↳ 具有宽带互联网接入和空闲以太网端口的电缆调制解调器或电脑
  ↳ 一根网线（单独出售）。
- 使用静态 IP 地址的有线（以太网）网络连接 (请参阅 25 页码为 ‘使用静态 IP 地址的有线连接’)
  ↳ 此设置有以下要求：
  ↳ 具有宽带互联网接入和空闲以太网端口的电缆调制解调器或电脑
  ↳ 一根网线（单独出售）。
  ↳ 手动输入 IP 地址。

使用自动 IP 地址的无线连接

以下是使用遥控器进行导航和选择的方法：

- 按 ▲ 或 ▼ 选择菜单选项。
- 按 OK 确认选择。
- 按 BACK ⮌ 返回上一个屏幕。
- 按 HOME 转至主菜单。

遥控器上的字母数字按钮是多功能按钮：

- 要选择数字或字母数字字符，可按按钮一次或多次，直到在 NP2900 的显示屏上看到数字或字母字符。
- 要在可用的字母数字字符之间切换，可反复按一个按钮。
- 要从显示屏上删除输入的最后一个字符，请按 CLEAR。
  - 要从显示屏上删除输入的最后一整行，请按住 CLEAR。

屏幕上的显示将指导您完成将 NP2900 连接到家庭网络和互联网的过程。 本节介绍使用自动 IP 地址的典型无线设置。 您还可以按照屏幕上的提示执行本手册中未介绍的高级配置。

1 准备好网络名称以及网络密码或加密密钥。
2 打开具有宽带互联网访问的无线接入点或无线路由器。
3 打开 NP2900。
4 按 SETTINGS 转至“设置”菜单。
5 选择 [无线 (WiFi)] 开始网络设置过程。
  ↳ NP2900 将搜索网络。

6 从找到的网络列表中选择您的网络并确认。
- 输入加密密钥（如需要）并确认。
- NP2900 将获取自动 IP 地址。
- NP2900 将显示连接到网络的确认信息。
- NP2900 将显示连接到互联网的提示。

7 选择 [是] 以连接到互联网。
↳ NP2900 将显示连接到互联网的确认信息。

笔记

- 您可以输入多个加密密钥。 在这种情况下，NP2900 将提示您选择默认的加密密钥。

使用静态 IP 地址的无线连接

以下是使用遥控器进行导航和选择的方法：
- 按 ▲ 或 ▼ 选择菜单选项。
- 按 OK 确认选择。
- 按 BACK ⮌ 返回上一个屏幕。
- 按 HOME 转至主菜单。

遥控器上的字母数字按钮是多功能按钮：
- 要选择数字或字母数字字符，可按按钮一次或多次，直到在 NP2900 的显示屏上看到数字或字母字符。
- 要在可用的字母数字字符之间切换，可反复按一个按钮。
- 要从显示屏上删除输入的最后一个字符，请按 CLEAR。
  - 要从显示屏上删除输入的最后一整行，请按住 CLEAR。

屏幕上的显示将指导您完成将 NP2900 连接到家庭网络和互联网的过程。 本节介绍使用静态 IP 地址的典型无线设置。 您还可以按照屏幕上的提示执行本手册中未介绍的高级配置。

1 准备好网络名称以及网络密码或加密密钥。
2 打开具有宽带互联网访问的无线接入点或无线路由器。
3 打开 NP2900。
4 按 SETTINGS 转至“设置”菜单。
5 选择 [无线 (WiFi)] 开始网络设置过程。
↳ NP2900 将搜索网络。
6 从找到的网络列表中选择您的网络并确认。
- 输入加密密钥（如需要）并确认。
- NP2900 将尝试获得自动 IP 地址。

7 按 BACK ⮌ 手动输入您的 IP 地址。
8 输入静态 IP 地址并确认。
↳ NP2900 将显示连接到网络的确认信息。
↳ NP2900 将显示连接到互联网的提示。
9 选择 [是] 以连接到互联网。
↳ NP2900 将显示连接到互联网的确认信息。

笔记

- 您可以输入多个加密密钥。 在这种情况下，NP2900 将提示您选择默认的加密密钥。

使用自动 IP 地址的有线连接

以下是使用遥控器进行导航和选择的方法：
- 按 ▲ 或 ▼ 选择菜单选项。
- 按 OK 确认选择。
- 按 BACK ⮌ 返回上一个屏幕。
- 按 HOME 转至主菜单。

遥控器上的字母数字按钮是多功能按钮：
- 要选择数字或字母数字字符，可按按钮一次或多次，直到在 NP2900 的显示屏上看到数字或字母字符。

- 要在可用的字母数字字符之间切换，可反复按一个按钮。
- 要从显示屏上删除输入的最后一个字符，请按 **CLEAR**。
  - 要从显示屏上删除输入的最后一整行，请按住 **CLEAR**。

屏幕上的显示将指导您完成将 NP2900 连接到家庭网络和互联网的过程。 本节介绍使用自动 IP 地址的典型有线设置。 您还可以按照屏幕上的提示执行本手册中未介绍的高级配置。

1 将网线（单独出售）连接到 NP2900 的 ETHERNET 插孔以及有线路由器的以太网插孔。
2 确保有线路由器已打开，并具有宽带互联网接入。
3 打开 NP2900。
4 按 **SETTINGS** 转至“设置”菜单。
5 选择 **[有线（以太网）]** 开始网络设置过程。
   ↳ NP2900 将获取自动 IP 地址。
   ↳ NP2900 将显示连接到网络的确认信息。
   ↳ NP2900 将显示连接到互联网的提示。
6 选择 **[是]** 以连接到互联网。
   ↳ NP2900 将显示连接到互联网的确认信息。

使用静态 IP 地址的有线连接

以下是使用遥控器进行导航和选择的方法：

- 按 ▲ 或 ▼ 选择菜单选项。
- 按 **OK** 确认选择。
- 按 **BACK** ⮌ 返回上一个屏幕。
- 按 **HOME** 转至主菜单。

遥控器上的字母数字按钮是多功能按钮：

- 要选择数字或字母数字字符，可按按钮一次或多次，直到在 NP2900 的显示屏上看到数字或字母字符。
- 要在可用的字母数字字符之间切换，可反复按一个按钮。
- 要从显示屏上删除输入的最后一个字符，请按 **CLEAR**。
  - 要从显示屏上删除输入的最后一整行，请按住 **CLEAR**。

屏幕上的显示将指导您完成将 NP2900 连接到家庭网络和互联网的过程。 本节介绍使用静态 IP 地址的典型有线设置。 您还可以按照屏幕上的提示执行本手册中未介绍的高级配置。

1 将网线（单独出售）连接到 NP2900 的 ETHERNET 插孔以及有线路由器的以太网插孔。
2 确保有线路由器已打开，并具有宽带互联网接入。
3 打开 NP2900。
4 按 **SETTINGS** 转至“设置”菜单。
5 选择 **[有线（以太网）]** 开始网络设置过程。
   ↳ NP2900 将尝试获得自动 IP 地址。
   ↳ 按 **BACK** ⮌ 手动输入您的 IP 地址。
6 输入静态 IP 地址并确认。
   ↳ NP2900 将显示连接到网络的确认信息。
   ↳ NP2900 将显示连接到互联网的提示。
7 选择 **[是]** 以连接到互联网。
   ↳ NP2900 将显示连接到互联网的确认信息。

位置和时区

下面介绍如何更改 NP2900 的位置和时区设置：

1 按 **SETTINGS** 转至“设置”菜单。

2 选择 [位置和时区]。
3 选择菜单选项并确认。
↳ NP2900 将应用新的位置和时区设置。
↳ 按 BACK ⮌ 返回上一个屏幕。
↳ 按 HOME 转至主菜单。

语言

下面介绍如何更改显示的语言：

1 按 SETTINGS 转至“设置”菜单。
2 选择 [语言]。
3 选择菜单选项并确认。
↳ 显示的语言将更改为新的设置。
↳ 按 BACK ⮌ 返回上一个屏幕。
↳ 按 HOME 转至主菜单。

注册 NP2900

注册 NP2900 需要有效的电子邮件地址和邮箱访问。
以下是使用遥控器进行导航和选择的方法：

- 按 ▲ 或 ▼ 选择菜单选项。
- 按 OK 确认选择。
- 按 BACK ⮌ 返回上一个屏幕。
- 按 HOME 转至主菜单。

遥控器上的字母数字按钮是多功能按钮：

- 要选择数字或字母数字字符，可按按钮一次或多次，直到在 NP2900 的显示屏上看到数字或字母字符。
- 要在可用的字母数字字符之间切换，可反复按一个按钮。
- 要从显示屏上删除输入的最后一个字符，请按 CLEAR。
  - 要从显示屏上删除输入的最后一整行，请按住 CLEAR。

下面介绍如何在 Philips 注册 NP2900：

1 按 SETTINGS 转至“设置”菜单。
2 选择 [立即注册]。
↳ NP2900 将提示您输入有效的电子邮件地址。
3 输入您的电子邮件地址并确认。
↳ NP2900 将显示确认信息，并提示您在该电子邮件帐户的收件箱中查收邮件。

注销 NP2900

以下是使用遥控器进行导航和选择的方法：

- 按 ▲ 或 ▼ 选择菜单选项。
- 按 OK 确认选择。
- 按 BACK ⮌ 返回上一个屏幕。
- 按 HOME 转至主菜单。

下面介绍如何在 Philips 注销 NP2900：

1 按 SETTINGS 转至“设置”菜单。
2 选择 [注销]。
↳ NP2900 将提示您确认。
3 确认注销。
↳ NP2900 将显示确认信息，告知您已用该电子邮件帐户注销 NP2900。

注册信息

下面介绍如何查看 NP2900 的注册状态：

1 按 SETTINGS 转至“设置”菜单。
2 选择 [注册信息]。
↳ NP2900 将显示注册信息。
↳ 按 BACK ⮌ 返回上一个屏幕。
↳ 按 HOME 转至主菜单。

检查软件升级

以下是使用遥控器进行导航和选择的方法：

- 按 ▲ 或 ▼ 选择菜单选项。
- 按 ▶ 确认选择。
  - 按 OK 确认字母数字输入。
- 按 HOME 转至主菜单。

下面介绍如何查看 NP2900 的软件更新：

1 确保 NP2900 已连接至互联网。
2 按 SETTINGS 转至“设置”菜单。
3 选择 [检查软件升级] 并确认。
   ↳ NP2900 将检查新的软件版本。
4 阅读 NP2900 显示屏上显示的信息。

NP2900 有新的软件可用：

1 请按照显示屏上的说明完成更新。
   ↳ NP2900 将提示您接受使用条件并下载软件。
   ↳ NP2900 将在更新之后重新启动。

笔记

- 强制更新不需要您接受或确认。

NP2900 已经安装了最新的软件：

- 按 BACK ⮌ 返回上一个屏幕。
  - 按 HOME 转至主菜单。

信息

下面介绍如何查找有关 NP2900 的信息：

1 按 SETTINGS 转至“设置”菜单。
2 选择 [信息]。
3 按 OK 确认。
   ↳ 设备信息将显示在 NP2900 的显示屏上。
   ↳ 按 BACK ⮌ 返回上一个屏幕。
   ↳ 按 HOME 转至主菜单。

演示模式

您可以在“设置”菜单中访问演示模式：

1 按 SETTINGS 转至“设置”菜单。
2 选择 [演示模式]。
   ↳ 演示将连续播放，直到您退出演示播放。
3 要退出演示播放，请按 ⏻。

要诀

- 可以用遥控器上的 DEMO 按钮更快捷地开始播放演示。

客户服务中心号码

下面介绍如何查找客户服务中心号码：

1 按 SETTINGS 转至“设置”菜单。
2 选择 [客户服务中心号码]。
3 按 OK 确认。
   ↳ 客户服务中心号码将显示在 NP2900 的显示屏上。
   ↳ 按 BACK ⮌ 返回上一个屏幕。
   ↳ 按 HOME 转至主菜单。

恢复出厂设置

小心

- 以下步骤将清除所有自定义设置，将 NP2900 重置为出厂时的原始状态。

下面介绍如何恢复 NP2900 的出厂设置：

1 按 SETTINGS 转至“设置”菜单。
2 选择 [恢复出厂设置]。
3 选择 [是] 以再次确认。
   ↳ NP2900 将重新启动。
   ↳ NP2900 的出厂设置已恢复。

10 维护

本章介绍如何保养 NP2900。

清洁

笔记

- 避免潮湿和磨损。

1 只可用柔软干燥的布料清洁 NP2900。

11 技术数据

概述

交流电源	电压信息印制在 NP2900 的背面或底部。
直流电	12 V / 3.5 A
尺寸（宽x高x厚）	346.5 x 99 x 69 毫米
净重	主装置：约 1.48 千克

功耗

开	< 40 瓦
待机（有源）	< 4 瓦
环保节能（无源）待机	< 1 瓦

音频输出

SPDIF	1 根 Cinch（同轴），0.5 V，75 Ω
耳机	1 个 3.5 毫米插孔 30 - 18,000 Hz 16 - 150 Ω
信噪比（耳机）	通常为 85 dBA (IEC)
失真度（线路输出/耳机）	< 0.15 %

音频输入

AUX 输入（线路输入）	2 根 Cinch
输入灵敏度	500 mV
输入阻抗	> 10 kΩ

扬声器

功率处理	前置扬声器：10 瓦 (RMS) / 15 瓦 (MPO) 侧扬声器：6 瓦 (RMS) / 9 瓦 (MPO)
阻抗	前置扬声器：8 Ω 侧扬声器：12 Ω
灵敏度	前置扬声器：80 dB / 1 m / W 侧扬声器：83 dB / 0.5 m / W
尺寸	前置扬声器：2.56 英寸 侧扬声器：1.56 英寸
频率响应	前置扬声器：50 Hz - 16 kHz 侧扬声器：500 Hz - 16 kHz

无线

无线标准	802.11g，与 802.11b 向后兼容
无线安全	WEP（64 或 128 位），WPA/WPA2（8-63 个字符）
波段	2412 - 2462MHz (CH1-CH11)（适用于 /79、/37、/55、/97） 2412 - 2472MHz (CH1-CH13（适用于 /12、/05）
天线	2 根内置天线，已启用分集模式

有线（LAN/以太网）

有线标准	802.3 / 802.3 u
速度	10 / 100 MBit/s
模式	半/全双工
交叉检测（自动 MDIX）	是（自动 MDIX）

解码功能

MP3	8 - 320 kbps (CBR / VBR)
WMA	32 - 192 kbps (CBR / VBR)
AAC (M4A)	16 - 320 kbps (CBR / VBR)
PCM	1x (1.4 Mbps)
FLAC	支持
Ogg Vorbis	支持

播放列表支持

.m3u，.wpl	支持
iTunes	支持（通过随附的 TwonkyMedia™）

显示屏/时钟

分辨率	320 x 240 点矩阵 (QVGA) 彩色 TFT
尺寸	3.5 英寸
背景光	开/关/暗
时间/日期显示	支持
通过互联网自动同步时间 (NPT)	支持
定时关机	支持
按键音反馈	按键音（内部）

规格和外观如有更改，恕不另行通知。

支持的音频文件格式

NP2900 支持以下音频文件格式：
- MP3（8-320kbps 和 VBR）
- WMA（最高 192kbps）
- 不受 DRM 保护的 AAC (M4A)（16-320 kbps 和 VBR16）
- PCM (1.4 Mbps)
- FLAC
- Ogg Vorbis

笔记

- NP2900 的显示屏支持嵌套最多可达 8 层的目录。

提供的配件

- 遥控器
- 2 节 AAA 电池
- CD-Rom
- 带电缆的交流电源适配器
- 挂架

电脑连接要求

电脑连接的最低要求为：
- Windows 2000 SP4（或更高版本）/XP SP2/Vista/Mac
- Pentium III 500MHz 处理器或更高版本
- 256MB 内存
- CD-ROM 驱动器
- 适配器
  - 启用以太网（用于有线连接）
  - 无线网络 802.11 b/g（用于无线连接）
- 500MB 可用硬盘空间

12 故障种类和处理方法

我听不到任何声音或声音很小，怎么办?

- 按 +VOL - 增大音量。
- 再次按 MUTE 按钮重新激活声音输出。

无线路由器和 NP2900 之间是否存在有效传输的最大传输距离?

是的。 Wi-Fi 传输的最大距离是 250 米（以空地测量）。 但是，在家庭环境中，存在墙壁和门等固体障碍物，因此有效的传输距离减为 50-100 米。 如果遇到传输问题，请重新放置设备。

我没有从 ConsumerCare@Philips.com 收到注册电子邮件。

- 检查用户注册部分中输入的电子邮件地址是否有效且拼写正确。
- 检查电脑的互联网连接是否有效。
- 互联网服务器可能太忙，请稍后再试。
- 检查电子邮件是否已进入垃圾邮件文件夹。

如何避免以相同频谱 (2.4GHz) 工作的其它设备（例如无绳电话或蓝牙设备）产生的 Wi-Fi 干扰。

- 让 NP2900 离此类设备至少 3 米。
- 创建电脑/家庭网络的无线连接时，请使用 WEP/WPA 加密密钥。
- 在干扰性设备上更改工作频道。
- 朝不同方向转动设备，将干扰降至最低。

13 词汇

A

AAC（高级音频编码）
一种音频压缩机制，是 MPEG-2 标准的一部分（也称 MPEG-2 AAC 或 MPEG-2 NBC，即“非向后兼容”）。 该编码可提供更佳的声音效果和压缩比，大致优于 MPEG-1 MP3 格式 30%。

AC（交流电）
交流电是电流的一种，强度和方向呈周期性变化，与 DC（直流电）相对。直流电的方向保持不变。 常见的 AC 电源电路波形为正弦形状，因为以这种方式传输能量最有效率。 但是，某些应用中会使用不同的波形，如三角形或长方形。

专辑封面
专辑封面是 NP2900 的一项功能，展示音乐专辑的插图（封面图片）。 这种展示可以让用户快速找到音乐专辑。 音乐专辑的插图文件可以从 Internet 下载。

放大器
一种设备，可以是单级电路或大规模多级电路，用于产生增益，使微弱的信号变强。

天线
一种杆状或线状设备，接收发送的射频信号或发出传输的射频信号。

音频输出
从一个系统组件发送到另一个系统组件的大功率（扬声器）信号或线路电平 (RCA) 信号；或者从放大器发送到系统扬声器的大功率信号。

A

AUX
可以让您连接便携音频设备的辅助输入插孔。

低音
音频带中最低的三个八度音。 下低音为最低的八度音 (20-40Hz)，中低音为中间的八度音 (40-80Hz)，而上低音为频率在 80-160Hz 的八度音。

位
位是二进制数字，值为 0 或 1。 例如，数字 10010111 的长度是 8 位。

位速率
位速率是单位时间内传输或处理的位数。 位速率通常以每秒内的某个位倍数（千位每秒：kbps）来衡量。 术语位速率与数据传输率（或简称数据率）是同义词。

C

CBR（固定位速率）
在 CBR 下，无论实际需要如何，编码器对每一帧都使用相同位数。 CBR 的缺点：在图片为全黑或音频的某一帧为完全静音时，造成位的浪费。 而在包含多种元素的图片或音频帧中，这些位是必不可少的。

CD（光盘）
Phillips、Sony 和 Pioneer 开发的格式，用于传输音乐和数据。 CD 通过利用激光在光盘内层的金属箔上烧出微小凹点从而使其变形来记录信息。

CDDB
Web 上的一个 CD、CD 曲目和艺术家的集中式数据库，现称 Gracenote。 音频播放器或刻录程序可以登录到 CDDB。 音频播放器上传正在播放的 CD 的 ID，然后即可下载标题、艺术家和曲目列表。

同轴电缆
一种单股铜导线，由绝缘体层包裹，四周由铜屏蔽层覆盖，外层是绝缘套。 这是一种固定阻抗的非平衡式传输线。 在音频应用中，这种类型电缆通常用于低功率线路信号，终端为 RCA 连接器。

压缩
在音频术语中，指临时或永久性缩小音频数据以便更有效地进行存储或传输的过程。 临时降低文件大小称为“无损”压

缩，过程中没有信息损失。 永久降低文件大小（如 MP3 文件）称为“有损”压缩，过程中涉及丢弃不必要的信息，该信息一旦丢失则无法恢复。

分贝 (dB)
一种测量单位，用于描述声功率或声强方面的相对差别。

D

DC（直流电）
直流电，或称恒向电流，是指电荷的恒定流动。 一般存在于导体如金属线中。 在直流电中，与 AC（交流电）不同，电荷向同一方向流动。

DHCP
DHCP 表示动态主机配置协议。 这是一种将 IP 地址动态分配给网络中的设备的协议。

数字
使用二进制码 0 和 1 对信息进行编码的方法。 许多无线手机和网络使用数字技术。

数字音频
数字音频是已转化为数值的声音信号。 数字声音可以通过多个声道传输。 模拟声音只能通过两个声道传输。

双工（半双工/全双工）
全双工能够同时发送与接收数据。 双工与全双工同义。 例如：调制解调器以全双工模式运行时，可同时在两个方向传输数据。 在半双工模式下，它也可在两个方向传输数据，但不是同时传输。

加密密钥
加密密钥是一个字母序列，可以对数据进行加密之后再进行解密以便在网络成员间安全共享。

频率
间隔一段时间重复发生的特性或情况。 对声音来说，即指空气有规律地发生压缩和变得稀薄，形成声音。

频率响应
指扬声器重现声音时频率从最低到最高的范围。 虽然最佳正常范围是 20-20,000 Hz（赫兹），但人耳的听力范围通常要有限得多。 好的全范围扬声器系统应尽可能地重现该范围，以涵盖所有的变化。 单个驱动器仅限于再现对应的音域，所以响应受限，但在设计完整的声音系统时仍需要考虑到这一点。

F

FullSound
FullSound™ 是 Philips 开发的一项创新技术。 FullSound™ 忠实地恢复压缩音乐的声音细节，提高音质，带来完全没有任何失真的听觉体验。

H

Hz（赫兹）
每秒钟的周期数，以 Heinrich Hertz 的名字命名。

阻抗
电路中电流流动的阻力。 从效果上看，即扬声器对驱动放大器构成的电负载，以欧姆衡量。

输入灵敏度
施加 1 瓦特的电能时扬声器所产生的 SPL（声压等级），以 1 米距离处的典型输入频率（除非扬声器上另有说明，通常为 1kHz）来衡量。

接口
用于连接任何两种设备或系统的设备或协议；用作动词时，指连接的过程。

I

IP 地址
IP（Internet 协议）地址是计算机的唯一地址，允许电子设备互相进行通信和识别。

K

Kbps
千位每秒。 一种数字数据速率衡量系统，常用于高压缩的格式，如 AAC、DAB、

MP3 等。一般而言，该数值越高，图像质量越好。

Ê千赫兹 (kHz)
每秒 1000Hz 或 1000 个周期。

L

LCD（液晶显示器）
可能是在非计算机类电子设备上显示视觉信息的最常见的方式。

LivingSound
LivingSound™ 是 Philips 推出的一种声音处理算法，提升空间感，使听者感觉扬声器相互之间的距离好像比实际距离更远。

无损压缩
一种降低音乐信号数据位数（密度）而不对原来音质造成损失的系统。

M

M4A
Apple 在 iTunes Music Store 中使用的音频文件格式，在您的系统中可经常见到，文件扩展名为 .m4a。 M4A 文件可以在占用更少物理空间的情况下获得比 MP3 更佳的音质。

MHz（兆赫）
100 万周期每秒。

Ê单声道（单耳）
放大器以一个声道进行输入和输出操作。可以指只有一个放大声道或在桥接模式下工作的放大器。 对于低频放大应用，与立体声工作方式相比，单声道的相位相干性更佳、失真更小。

M

MP3
一种具有声音数据压缩系统的文件格式。MP3 是 Motion Picture Experts Group 1（或称 MPEG-1）Audio Layer 3 的简称。 使用 MP3 格式，一张 CD-R 或 CD-RW 光盘可以比一般 CD 多存储大约 10 倍的数据。

静音
可在接收器和一些混音器或信号处理设备上找到的控件，使信号路径或输出无声（静音）。

欧姆
电阻（阻抗）的衡量单位。 扬声器阻抗越低，越不容易驱动。

P

PCM（脉冲编码调制）
一种领先的数字记录形式。

R

RF（射频）
频率（或载波）超过大约 100kHz 的交流电流或电压。 之所以称为射频，是因为这些频率具备由电台（和电视台）发射成为电磁波的能力。

S

S/PDIF (SPDIF)（Sony/Philips 数字接口）
一种标准的音频文件传输格式，由 Sony 和 Philips 联合开发。 S/PDIF 使数字音频信号可以从一个设备传输到另一个设备，而无需首先转化为模拟信号。 这可以避免数字信号转换到模拟信号过程中造成的质量下降。

灵敏度
特定输入电压时扬声器的音量，用分贝每瓦 (dB/W) 表示。

随机播放
按随机顺序播放音频文件（曲目）的功能。

信噪比
表示音频信号与任何干扰间的差异。 数值越大，声音越纯净。

S

SPL（声压等级）
声能的声学衡量。 1 dB SPL 是平常人能够辨别的声音等级的最小递进单位。 理论上，0 dB SPL 是人能听到的最细微的声音，而超过大约 120 dB 人就会感到痛苦。

立体声
字面上意为“立体”。 通常指双声道立体声，虽然数字音频的发展使多声道立体声越来越常见。

流
一种数据传输技术，通过这种技术，数据可以作为稳定持续的流来处理。 流技术常用于 Internet，因为许多用户并不具备快速访问并下载大型多媒体文件的条件，通过使用该技术客户端浏览器或插件可以在整个文件传输完毕之前即开始显示数据。

S

SuperPlay
SuperPlay™ 是 NP2900 的一项特殊功能，听者可以在最上级库类别中播放所有音乐，如音乐家或专辑，而无需选择播放列表中的项目。

缩略图
缩略图是完整图片的缩小版本，可更容易地识别项目。 缩略图对图像的作用相当于一般的文字索引对文本的作用。

U

UPnP（通用即插即用）
通用即插即用是由多家公司共同组成的联合体开发的网络架构，目的是确保不同提供商的产品相互间易于连接。 UPnP 设备可以在移动中自动连接到网络并进行身份识别和其他处理。 UPnP 论坛开发的这些标准独立于媒体、平台和设备。

V

VBR（可变位速率）
在 VBR 下，编码器根据需要使用尽可能多的位。 因此黑色图片获得的位很少，而复杂图片则根据需要使用尽可能多的位。 虽然这样可提供最佳的质量，但图片的最终尺寸则完全不可预测。

音量
音量是用来说明控制声音相对大小的最为常见的词。 它也与许多用于控制声音大小的电子设备的功能相关。

W

W（瓦特）
电能的衡量单位。 对扬声器来说，术语“瓦特”用来表征在处理来自放大器的电压输入方面的特性。

WAP（无线应用协议）
一些无线设备中使用的全局协议，可以让用户查看数据服务，并与数据服务进行交互。 一般用于在传输能力有限和屏幕较小的情况下在便携式无线设备上查看 Internet 网页。

WAV
由 Microsoft 和 IBM 联合开发的一种声音文件格式。 内置于从 Windows 95 到 XP 的所有操作系统中，事实上已成为 PC 上的声音标准。 WAV 声音文件以 .wav 扩展名结尾，几乎所有支持声音的 Windows 应用程序都支持这种文件。

WEP（有线等效加密）
所有 802.11b（Wi-Fi/无线）网络都使用 WEP 作为基本安全协议。 WEP 使用 64 位或 128 位加密来保证数据传输安全；但是，WEP 不能提供完全的安全性，因而常与其他安全手段（如 EAP）配合使用。

Wi-Fi
Wi-Fi（无线保真）是由 Wi-Fi 联盟所有的一种无线技术品牌，目的是提高基于 IEEE 802.11 标准的无线局域网产品的互操作性。 Wi-Fi 的常见应用包括 Internet 和 VoIP 电话访问、游戏，以及消费类电子设备（

如电视、DVD 播放器和数码相机）之间的网络连接。

无线
使用电磁波而非导线或电缆传输信息的通信方式。 无线通信可用于不限范围的移动系统，如手机和全球定位系统 (GPS)，后者使用卫星技术。 无线系统也可以是固定的，如在有限区域内（如办公室）提供无线通信的局域网或无线周边设备（如鼠标和键盘）。

W

WMA（Windows Media 音频）
Microsoft 所有的一种音频格式，是 Microsoft Windows Media 技术的一部分。 Microsoft Windows Media 技术包含 Microsoft 数字版权管理工具、Windows Media 视频编码技术和 Windows Media 音频编码技术。

WPA / WPA2（Wi-Fi 保护访问）
一种 Wi-Fi 标准，目的是提高 WEP 的安全性。 该技术的设计目的在于支持已启用 WEP 的现有 Wi-Fi 产品（即对现有硬件进行软件升级），但该技术还包括对 WEP 进行的两项改进。

联系信息

加拿大（法语人士）	1-800-661-6162
美国和加拿大（英语和西班牙语人士）	1-888-744-5477
Argentina	(54-11) 4544-2047
Australia	1300-363-391
Austria	810000205 (€0.20/min)
Belgium	78250145 (€0.16/min)
Brazil	0800-701-02-03
Bulgaria	2-976-9996
智利	600-744-5477 (600-PHILIPS)
China	4008-800-008 (local tariff)
Colombia	01-800-700-7445
Czech Republic	800142840
Denmark	3525-8759
Finland	09-2311-3415
France	0821 611655 (€0.23/min)
Germany	01803 386 852 (€0.14/min)
Greece	0-0800-3122-1280
Hong Kong	852-2619-9663
Hungary	680018189
India	1901-180-1111
Ireland	01-601-1777
Israel	9-9600-900
Italy	840320086 (€0.25/minute)
Japan	0570-07-6666
Korea	080-600-6600
Luxembourg	40 6661 5644
Malaysia	1800-880-180
Mexico	01-800-504-6200
Netherlands	0900-8407 (€0.20/min)
New Zealand	0800-658-224
Norway	2270-8111
Pakistan	051-580-902-3
Peru	0800-00100
Philippines	632-8164416
Poland	223491504
Portugal	2-1359-1442
Romania	1-203-2060
俄罗斯联邦	495-961-1111；(8-800-200-0880)
Singapore	65-6882-3999
Slovakia	0800-004537
South Africa	(011) 471-5194
Spain	902-888-784 (€0.10/min)
Sweden	08-5792-9100
Switzerland	0844-800-544
Taiwan	0800-231-099
Thailand	66-2-652-8652
Turkey	0800-261-3302
Ukraine	044-254-2392
United Kingdom	0870 900 9070 (£0.15/min)
Uruguay	(598-2) 619-6666
Venezuela	0800-100-4888

星联（Streamium）系列产品的条款与条件

使用飞利浦星联（Streamium）设备的条款与条件
欢迎您购买飞利浦星联设备（以下简称为“设备”）。本使用条款与条件授权您使用设备中与流媒体内容相关的特定功能。在使用设备前您必须同意此条款与条件。您对设备的使用即视为你同意受此使用条款与条件的约束，并同时获得享受这些功能的权利。如果您不同意此使用条款与条件，那么您可以将设备退还至购买点。 此使用条款与条件作为补充，不得取代您在购买设备时所附加的条款、条件或免责声明。 所有此类条款、条件和免责声明保持完全有效。

登记资格
你必须年满 14 周岁才能承担本使用条款与条件中的责任。如果您不满14 岁，则必须在父母或法定监护人承担本使用条款与条件责任的情况下才能使用设备。您对设备的使用即视为您已满 14 周岁，或您不满 14 周岁但您的父母或法定监护人已承担此使用条款与条件中的责任。

设备更改限制
此设备可接入到一定的流媒体内容。作为通过设备接入流媒体的条件，您同意不会以任何方式擅自改动、更改或尝试更改设备（包括通过使用软件或更换设备的硬件）。您同意不会规避或尝试规避设备中的技术措施以控制对内容的接入或权利。您同意不会以任何方式规避或尝试规避复制管理系统。您同意不会破解或尝试破解密钥，不会突破或尝试突破设备或流媒体内容中安装的安全控件。您同意不会将设备用于任何未获授权的目的或触犯法律法规的行为。

内容免责声明
通过设备接入的流媒体内容并非由飞利浦控制或编写，而由第三方提供。您可以把此设备看作是一种“调谐器”（当然还有其它功能），可以让您接收本地范围外的其他人所广播的内容。由于内容由第三方提供，**飞利浦对设备所接收的任何内容都无编辑控制权，因此对内容及其性质、传送等概不负责。设备接收内容中的任何观点不代表飞利浦的意见。飞利浦不保证内容的真实性、准确性、可信性、完整性或及时性。您同意自己承担相信流媒体内容所产生的任何风险。**

接入流媒体的限制
飞利浦不保证可以接入任何特定的流媒体或其中的内容。飞利浦可以根据自己的判断随时添加或删除任何特定的流媒体或内容。网络服务供应商可以决定在他们的目录中列出哪些流媒体，因此有些流媒体只有和他们达成协议才能接入。飞利浦会尽力提供最好的网络服务供应商选择，但飞利浦不保证某个网络服务供应商的永久持续性接入。飞利浦可以根据自己的判断添加或删除对某个网络服务供应商的接入。

内容权
内容可能受版权法、其它知识产权或专利法保护。 在某些情况下，如在商业环境中使用设备，您可能需要获得使用此内容的许可或其它授权，其风险由您自己承担。您同意，在必须取得许可或授权的情况下，取得许可或授权的责任在您自身。 您同意，您自己将完全承担由于未取得适当许可或授权使用设备接入的内容而造成的任何损失。您同意，有关您对于内容的使用，飞利浦不承担任何责任。

功能变化
飞利浦可以根据自己的判断改变设备的功能，包括增加或删除设备的功能。 一些新功能可能会要求使用条款与条件的变更。您对新功能的使用，即表明您同意修改后的使用条款与条件。

软件和知识产权
您可能需要使用某些软件程序，以完全接入或使用设备的某些特定功能。您在购买设备时即会获赠某些软件，日后也可能随时收到其它软件。大部分软件已经安装在设备中，您无法访问。一些软件的所有权归飞利浦，还有一些归第三方。您使用飞利浦软件，必须遵守使用条款与条件及任何适用的许可协议。您使用第三方软件，必须受其适用性许可协议的约束。您对软件的使用，不代表向您转让软件的名称或所有权。飞利浦保留软件和其它知识产权方面的一切权利，包括版权、专利权、商标和商标名称权。您同意不会拆卸、逆编写、逆解析、修改、散布软件，不会创建软件的衍生产品或从属证书，也不会将软件用于任何未获授权的目的或触犯法律法规的行为。

免责声明

飞利浦未做任何明确或暗示性陈述或保证此设备能满足您的要求，或使用此设备时的及时、安全、无干扰和无缺点。飞利浦不担保任何流媒体中的内容。飞利浦未做任何明确或暗示性陈述或保证，通过设备所获取的信息或内容，或您相信、使用这些信息或内容。您在购买设备时我们提供了一些特定的担保。这些担保，包括其中的免责声明，继续生效。因为一些司法管辖范围内不允许内在保证的免责声明，这样的免责声明可能不适用于您。

责任范围

飞利浦不对您或任何第三方承担由于使用此设备而造成的任何间接、偶然、惩罚性、特殊性或附带的损害（包括利益损失或储蓄损失），数据丢失或商业活动中断，不管这种损害是否出于侵权、担保、合同或其它法理－即使飞利浦已经被提示或知道这种损害的可能性。在任何情况下，飞利浦都不会由于设备损害（无论原因）而承担高于您购买价格的赔偿。

其它

“此协议受设备售出地法律约束，您在此同意相关国家法院的非专属管辖。如果本协议的任何条款在适用法律下无效或不可执行，此条款将被认为应修改到有效和可执行，协议中其它条款仍然完全有效。在此明确表示，本使用条款与条件不受《联合国国际货物销售合同公约》约束，此公约的适用性在此无效。”

使用此设备即视为您已经阅读、了解并接受此使用条款与条件。

通知

软件最终用户许可协议

本软件最终用户许可协议（以下简称“本协议”）系由贵方（个人或实体）与飞利浦消费电子有限责任公司（Philips Consumer Electronics B.V.），一家荷兰有限责任公司，其主营业场所位于：Glaslaan 2, 5616 LW Eindhoven, the Netherlands及其子公司（单称和统称“飞利浦”）之间订立的一份具有法律约束力的协议。本协议授权贵方使用某些软件（以下称“软件”），包括用户电子文档。这些软件可单独提供，也可与飞利浦产品（以下称“设备”）或电脑一起提供。如果你下载、安装或以其他方式使用软件，则意味着你已经接受并同意受本协议所有条款和条件的约束。如果不同意这些条款和条件，请不要下载、安装或以其他方式使用软件。如果你通过CD等有形介质获得软件，没有机会审读本许可协议，并且不接受这些条款，那么，只要你在购买之日起三十（30）日内退回未使用过的软件及付款凭证，你便可以得到你购买软件付款的全额退款（如有）。

1．**许可证的授予。**本协议向你授予一种非独占、不可转让、不可转授的许可，从而使你有权根据情况需要，以用户文档中规定的目标码格式，在设备或电脑安装并使用一（1）份指定版本的软件，专供个人使用。当软件装入电脑或设备的临时或永久内存（即随机存取内存、硬盘等）时，软件即为“在使用中”。

2．**所有权。**软件仅授权供你使用，并非销售给你。本协议只授予你使用软件的权利，除本协议所规定的权利之外，你并未获得软件的任何其他明示或暗示权利。飞利浦及其许可人保留对软件拥有的一切权利、权属和权益，包括软件中所包含的一切专利、版权、商业机密和其他知识产权。软件受版权法、国际条约条款及其他知识产权法律的保护。因此，除本协议明确规定之外，未经飞利浦事先书面授权，不得复制软件，但制作一（1）份拷贝仅供备份之用除外。也不得复制软件附随的任何印刷材料，对于以电子方式提供的任何用户文档，打印也不得超过一（1）份，但制作上述打印材料一（1）份副本仅供备份之用除外。

3．**许可限制。**除本协议另有规定外，不得租用、出租、转授许可、出售、转让、出借或以其他方式转让软件。不得和不得允许任何第三方对软件进行反向工程、反编译或反汇编，但有关法律明确禁止前述限制的情况除外。不得消除或销毁软件上的任何产品标识、版权通知或其他专有标志或限制。应在软件备份上复制所有权属、商标及版权和有限权限通知。不得修改或改编软件，不得将软件合并到其他程序中，或在软件的基础上生成衍生产品。

4．**某些功能的终止。**软件中可能包含某种许可软件的组件，包括微软公司（以下称“微软”）授权的软件，执行微软Windows媒体数字权利管理技术。内容提供商正利用Windows媒体数字权利管理技术（“WM-DRM”），保护其内容的完整性（以下称“安全内容”），从而使其上述内容的知识产权，包括版权不会被盗用。你的设备也可以使用WM-DRM软件来传输或播放安全内容（以下称“WM-DRM软件”）。如果上述WM-DRM软件的安全受到损害，微软可以（自行或根据安全内容所有人（以下称“安全内容所有人”）的请求）撤销WM-DRM软件获得复制、储存、传输、显示和/或播放安全内容新许可的权利。撤销不改变WM-DRM软件播放未保护内容的能力。当你下载安全内容许可时，系统会向你的电脑和/或设备发出一份已撤销WM-DRM软件的列表。微软还可以与上述许可一起，代表安全内容所有人将撤销列表下载到你的设备上，使你的设备不能复制、储存、显示、传输和/或播放安全内容。安全内容所有人也可能要求你在评估其内容之前对随本软件一起销售的某些WM-DRM组件进行升级（以下称“WM-DRM升级”）。在你尝试播放安全内容时，由微软编写的WM-DRM软件会通知你需要进行WM-DRM升级，然后要求你在下载WM-DRM升级之前同意升级。由飞利浦编写的WM-DRM软件也可以这样做。如果你拒绝升级，就无法使用需要WM-DRM升级的安全内容；但是，仍然可以使用未保护的内容和不需要升级的内容。可以关闭访问因特网的WM-DRM功能，如获取新许可和/或进行必要的WM-DRM升级。关闭这些功能时，如果拥有已存储在设备中的安全内容有效许可，那么仍然能够播放此种安全内容。但是，你无法使用某些需要访问因特网的WM-DRM软件功能，如下载需要WM-DRM升级的内容的功能。安全内容中的所有权属和知识产权，以及对安全内容的所有权属和知识产权均为各安全内容所有人的财产，将受到有关版权或其他知识产权法律和条约的保护。本协议未授予你使用此种安全内容的权利。**总之，如果软件中含有微软WM-DRM组件——你需要下载、复制、存储、显示、传输和/或播放的安全内容就要受到软件的微软WM-DRM组件的保护。即使是在你已经支付了安全内容的费用和/或获得了安全内容之**

后，微软、安全内容所有人或安全内容经销商也可以拒绝你访问，或限制你访问安全内容。他们中的任何人均可拒绝、抑制或以其他方式限制你访问安全内容，而无需得到你的同意，或者飞利浦的同意或批准。飞利浦不保证你能够下载、复制、存储、显示、传输和/或播放安全内容。

5．**开放源码软件。** (a) 本软件可能包含受设备附属文件中所述之“开放源码条款”约束的组件。本协议不适用于此类软件。(b) 你根据本协议获得的许可权不包括以可能会使软件受到开放源码条款约束的任何方式使用、经销或生成软件衍生产品的任何权利或许可。“开放源码条款”系指直接或间接 (1) 形成或旨在形成飞利浦对软件和/或其衍生产品的义务；或 (2) 向任何第三方授予或旨在授予软件或其衍生产品的知识产权或专有权利项下的任何权利或豁免的任何许可条款。

6．**协议的终止。**本协议应自安装或首次使用软件之日起生效，并且应 (i) 由飞利浦酌定，在你未能遵守本协议任何条款之时；或 (ii) 在销毁飞利浦依据本协议向你提供的软件及相关材料的所有副本之后终止。飞利浦的权利和贵方义务在本协议终止之后仍然有效。

7．**升级。**飞利浦可以自行选择通过在网站上发普通帖子或通过任何其他手段或方法为现有可用软件进行升级。此种升级可以根据本协议条款进行，或者在向你提供此种升级时可能需要你接受其他协议。

8．**支持服务。**飞利浦没有义务为软件提供技术或其他支持（以下称“支持服务”）。如果飞利浦向你提供支持服务，则将受你和飞利浦之间另外约定的条款管辖。

9．**软件有限担保。**飞利浦“按现状”提供软件，而且，除软件将完全根据其所附文档在你首次下载、安装或使用软件之日（以先发生的时间为准）起一年期间内运行之外，没有任何其他保证。如果违反本保证，飞利浦的全部责任和你的唯一补救应为，由飞利浦选择，(i) 退还你为软件支付的费用（如有）；或 (ii) 修理或更换不符合本协议中所述保证且连同你的收据副本一起退还飞利浦的软件。如果由于任何意外、违反操作规程、误用或错误的应用程序造成软件故障，本有限担保无效。对更换软件的担保期应为原担保期的剩余期限或三十（30）天，以较长的时间为准。如果只是鉴于评估而免费向你提供的软件，则本有限担保不适用。

10．**免责条款。**除上述担保之外，飞利浦及其许可人不保证软件的运行不会出现错误或中断，也不保证其符合你的要求。对于选择软件来实现你的预期目标，软件的安装、使用以及由软件得到的结果，贵方应承担全部责任。在有关法律允许的最大限度内，飞利浦及其许可人拒绝承认一切明示或暗示的保证和条件，包括但不限于对某种用途的适销性、适应性以及对有关软件及随附材料结果准确性或完整性的保证和条件。无不侵权保证。飞利浦不保证你能够下载、复制、存储、显示、传输和/或播放安全内容。

11．**责任限制。**无论如何，对于任何性质的一切后果性的、特殊的、间接的、意外的或惩罚性的损害，飞利浦或其许可人概不负责，包括但不限于因利润或营业收入损失，因业务中断，因业务信息丢失，因数据丢，因使用损失或其他金钱损失而造成的损害赔偿，即使飞利浦或其许可人已得到有关此种损害存在可能性的通知。无论如何，飞利浦或其许可人对因本协议引起的损害赔偿的累积责任不得超过你为软件实际支付的价格或人民币五十元（50.00），以价高者为准。

12．**商标。**本协议、软件及打印的用户文档中使用的某些产品和飞利浦名称都可能构成飞利浦、其许可人或其他第三方的商标。你无权使用上述任何商标。

13．**出口管理。**你同意不直接或间接将软件出口或再出口到《美国出口管理法》或任何类似美国法律或法规要求出口许可或其他美国政府审批的任何国家，除非已首先获得适当出口许可或审批。下载或安装软件即意味着你同意遵守本出口规定。

14．**适用法律。**本协议受您居住国法律的管辖，不适用任何冲突法原则。你和飞利浦之间关于本协议的一切纠纷，均应受您居住国法院的非专属管辖。

15．**一般条款。**本协议包含你与飞利浦之间的全部协议，并且取代你和飞利浦之间关于软件和用户文档问题的先前所有陈述、承诺或其他通信或广告。如果认定本协议的任何部分无效，则本协议的其余部分仍应完全有效。本协议不应损害作为消费者参与交易的任何一方当事人的法定权利。

© 2008 Koninklijke Philips Electronics N.V.
All rights reserved.
Document order number: wk8375