Register your product and get support at

www.philips.com/welcome

AZ202

ES Manual del usuario

PHILIPS

Español

1 Importante

Seguridad

Instrucciones de seguridad importantes

1. Lea estas instrucciones.
2. Guarde estas instrucciones.
3. Preste atención a todas las advertencias.
4. Siga todas las instrucciones.
5. No use este aparato cerca del agua.
6. Utilice únicamente un paño seco para la limpieza.
7. No bloquee las aberturas de ventilación. Realice la instalación de acuerdo con las indicaciones del fabricante.
8. No instale cerca ninguna fuente de calor como, por ejemplo, radiadores, rejillas de calefacción, hornos u otros aparatos que produzcan calor (incluidos los amplificadores).
9. Evite que se pise o doble el cable de alimentación, en particular junto a los enchufes, tomas de corriente y en el punto donde salen del aparato.
10. Use exclusivamente los dispositivos/accesorios indicados por el fabricante.
11. Use únicamente el carrito, soporte, trípode o mesa indicados por el fabricante o que se incluya con el aparato. Cuando use un carrito, tenga

cuidado al mover juntos el carrito y el aparato para evitar lesiones, ya que se puede volcar.

⑫ Desenchufe el aparato durante las tormentas eléctricas o cuando no lo utilice durante un periodo largo de tiempo.

⑬ El servicio técnico debe realizarlo siempre personal cualificado. Se requerirá servicio de asistencia técnica cuando el aparato sufra algún tipo de daño como, por ejemplo, que el cable de alimentación o el enchufe estén dañados, que se haya derramado líquido o hayan caído objetos dentro del aparato, que éste se haya expuesto a la lluvia o humedad, que no funcione normalmente o que se haya caído.

⑭ ATENCIÓN en el uso de las pilas. Para evitar fugas de las pilas que puedan causar lesiones corporales, daños en la propiedad o a la unidad:

- Instale todas las pilas correctamente, siguiendo las indicaciones de + y - de la unidad.
- No mezcle pilas (antiguas y nuevas, o de carbón y alcalinas, etc.).
- Quite las pilas cuando no use la unidad durante un periodo largo de tiempo.
- No exponga las pilas a temperaturas altas, como las que emiten la luz solar, el fuego o similares.

⑮ No exponga el aparato a goteos ni salpicaduras.

⑯ No coloque sobre el aparato objetos que puedan suponer un peligro (por ejemplo, objetos que contengan líquido o velas encendidas).

⑰ Este producto puede contener plomo y mercurio. Es posible que el desecho de estos materiales se encuentre

bajo regulación debido a causas medioambientales. Para obtener información sobre el desecho o reciclaje, póngase en contacto con las autoridades locales o con Electronic Industries Alliance: www.eiae.org.

⑱ No permita que los niños utilicen sin vigilancia aparatos eléctricos.
No permita que los niños o adultos con capacidades físicas, sensoriales o mentales reducidas o personas con falta de experiencia/ conocimiento, utilicen aparatos eléctricos sin vigilancia.

Advertencia

- No quite nunca la carcasa de este aparato.
- No lubrique ninguna pieza de este aparato.
- No coloque nunca este aparato sobre otro equipo eléctrico.
- No exponga el aparato a la luz solar directa, al calor o a las llamas.
- No mire nunca al haz láser que está dentro del aparato.
- Asegúrese de tener siempre un fácil acceso al cable de alimentación, al enchufe o al adaptador para desconectar el aparato de la corriente.

- Si usa el enchufe de alimentación o un adaptador para desconectar el aparato, éstos deberán estar siempre a mano.

Precaución

- El uso de controles, los ajustes o el funcionamiento distintos a los aquí descritos pueden producir exposición a la radiación u otras situaciones de peligro.

Aviso

Este producto cumple los requisitos de interferencias de radio de la Comunidad Europea.
Cualquier cambio o modificación que se realice en este dispositivo que no esté aprobada expresamente por Philips Consumer Lifestyle puede anular la autoridad del usuario para utilizar el equipo.

Reciclaje

El producto ha sido diseñado y fabricado con materiales y componentes de alta calidad que pueden reciclarse y reutilizarse.

Cuando vea el símbolo de cubo de basura tachado en un producto, significa que cumple la Directiva europea 2002/96/EC:
Nunca se deshaga del producto con el resto de la basura doméstica. Infórmese acerca de la normativa local sobre el reciclaje de productos eléctricos y electrónicos. La eliminación correcta de un producto usado ayuda a evitar potencialmente consecuencias negativas para el medio ambiente y la salud humana.
El producto contiene pilas contempladas por la directiva europea 2006/66/EC, que no se deben tirar con la basura normal del hogar.

Cuando vea el símbolo del cubo de basura con ruedas tachado con el símbolo "Pb", significa que las pilas cumplen el requisito estipulado por la directiva para el plomo:
Infórmese de la legislación local sobre la recogida selectiva de pilas. La eliminación correcta de las pilas ayuda a evitar consecuencias potencialmente negativas para el medio ambiente y la salud humana.

La grabación y reproducción de material pueden exigir una autorización. Consulte la Copyright Act (ley sobre copyright) de 1956 y The Performer's Protection Acts (leyes de protección de los intérpretes) de 1958 a 1972.

Información medioambiental

Se ha suprimido el embalaje innecesario. Hemos intentado que el embalaje sea fácil de separar en tres materiales: cartón (caja), pasta de papel (corcho) y polietileno (bolsas, lámina de espuma protectora).

El sistema se compone de materiales que se pueden reciclar y volver a utilizar si lo desmonta una empresa especializada. Siga la normativa local acerca del desecho de materiales de embalaje, pilas agotadas y equipos antiguos.

Este producto incluye las siguientes etiquetas:

Símbolo de equipo de Clase II

Este símbolo indica que este producto tiene un sistema de doble aislamiento.

2 CD Soundmachine

Introducción

Con este CD Soundmachine, puede:

- reproducir discos de audio
- escuchar la radio FM/MW
- disfrutar de música de dispositivos externos
- programar la secuencia de reproducción de las pistas

El refuerzo dinámico de graves (DBB) le ayuda a disfrutar al máximo de la música.

Contenido de la caja

Compruebe e identifique el contenido del paquete:

- Unidad principal
- Cable de alimentación de CA
- Manual de usuario

Descripción de la unidad principal

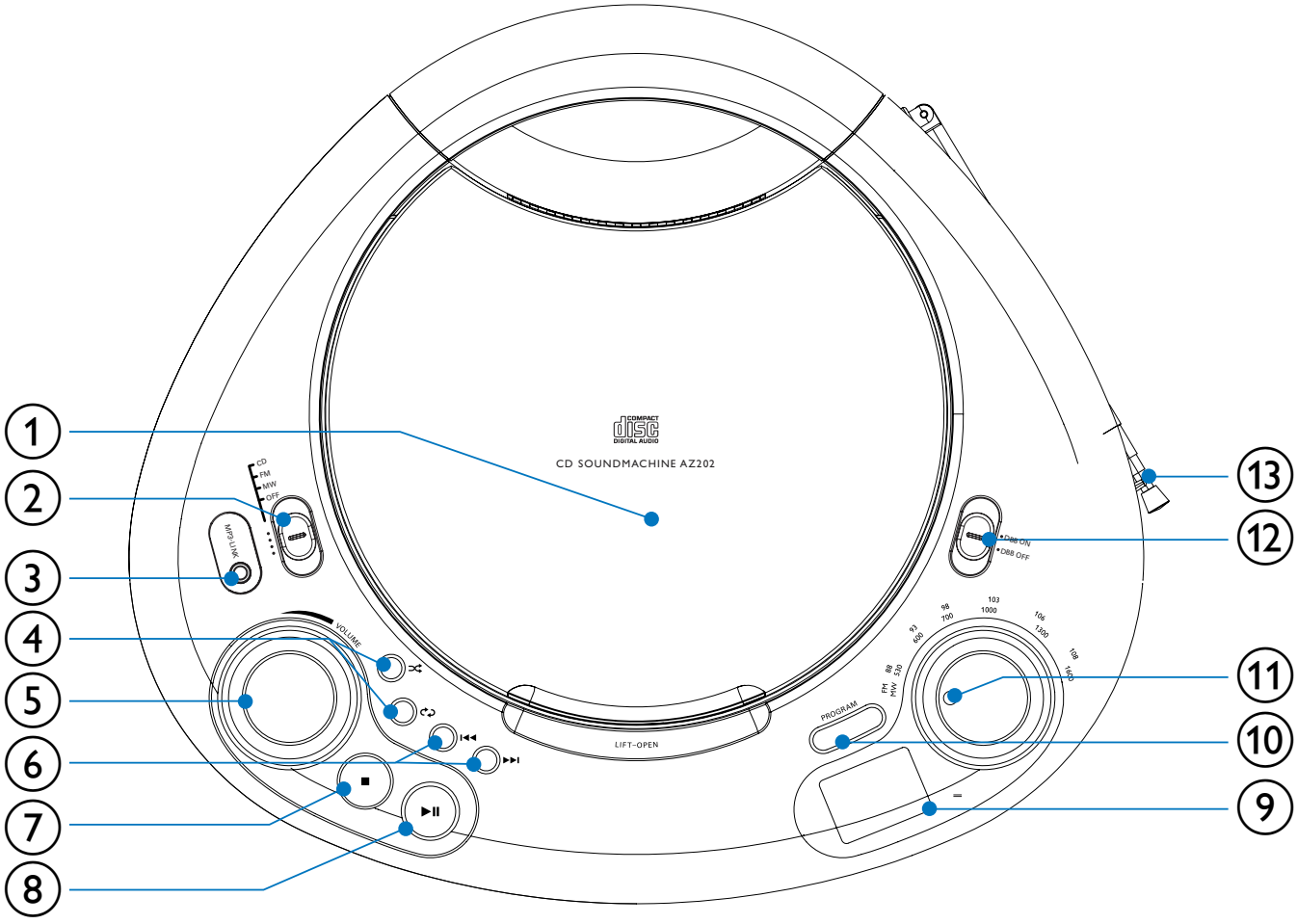

① LIFT-OPEN

- Abre o cierra el compartimento de discos.

② Selector de fuente

- Selecciona una fuente: CD, FM o MW.
- Apaga la unidad.

③ MP3 LINK

- Toma para un dispositivo de audio externo.

④ ⤮

- Reproduce las pistas aleatoriamente.

⟲

- Reproduce las pistas de forma repetida.

⑤ VOLUME

- Ajusta el volumen.

⑥ ⏮/⏭

- Salta a la pista anterior o siguiente.
- Busca dentro de una pista.

⑦ ■

- Detiene la reproducción.

⑧ ▶❚❚

- Inicia la reproducción del disco o hace una pausa.

⑨ Display

- Muestra el estado actual.

⑩ PROGRAM

- Programa pistas o explora el programa.

⑪ Botón de sintonización

- Sintoniza una emisora de radio FM/MW.

⑫ DBB ON/OFF

- Activa o desactiva el refuerzo dinámico de graves.

⑬ Antena

3 Introducción

! Precaución

- El uso de controles, los ajustes o el funcionamiento distintos a los aquí descritos pueden producir exposición a la radiación u otras situaciones de peligro.

Siga siempre las instrucciones de este capítulo en orden.
Si se pone en contacto con Philips, se le preguntará el número de serie y de modelo del dispositivo. El número de modelo y el número de serie están en la parte inferior del aparato. Escriba los números aquí:
Número de modelo _____
Número de serie _____

Instalación de las pilas

Nota

- Puede utilizar pilas y la alimentación de CA como fuente de alimentación de este aparato.
- Las pilas no se suministran con los accesorios.

1 Abra el compartimento de las pilas.
2 Inserte 6 pilas (tipo: R14/ UM2/ C) con la polaridad correcta (+/-) tal y como se indica.
3 Cierre el compartimento de las pilas.

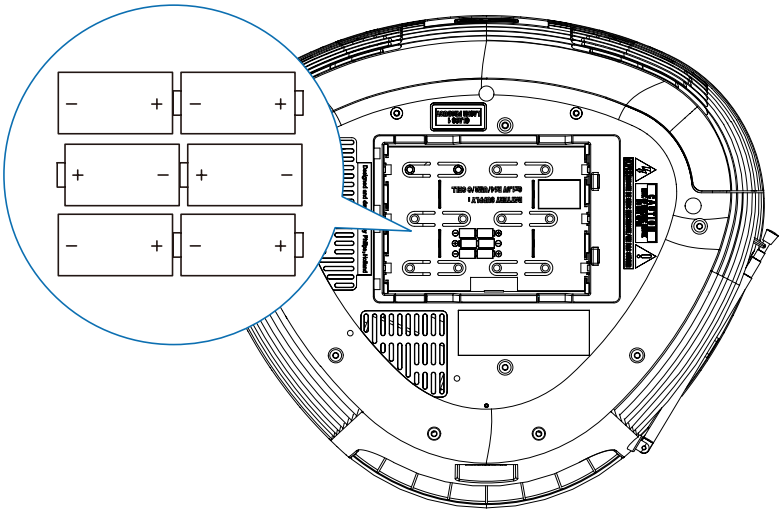

Conexión de corriente

Advertencia

- Riesgo de daños en el dispositivo. Compruebe que el voltaje de la fuente de alimentación se corresponde con el voltaje impreso en la parte posterior o inferior del aparato.
- Riesgo de descarga eléctrica. Para desconectar la alimentación de CA, tire siempre del enchufe desde la toma. No tire nunca del cable.

Nota

- Instale el aparato cerca de la toma de la fuente de alimentación y donde tenga fácil acceso a la misma.

1 Conecte el cable de alimentación a:
   - la toma **AC MAINS** de la unidad.
   - la toma de la fuente de alimentación.

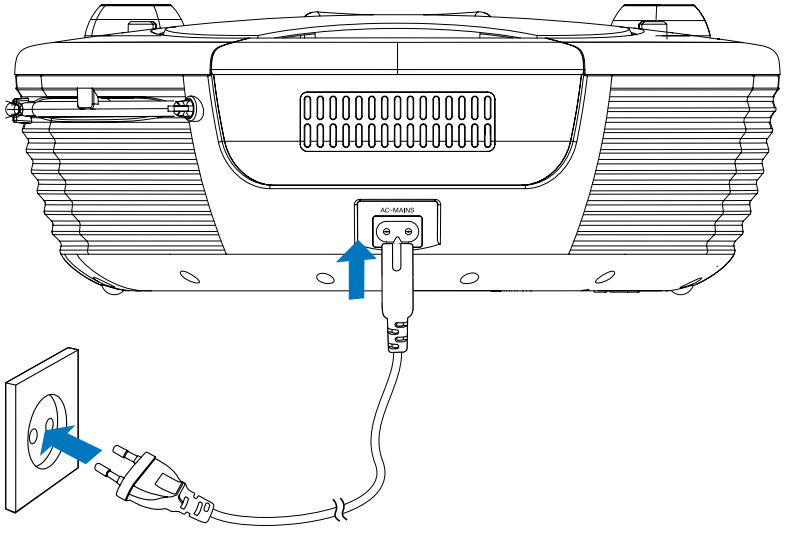

Consejo

- Para apagar el aparato completamente, desconecte el cable de alimentación de la toma de la fuente de alimentación.

Nota

- Apague el aparato después de usarlo para ahorrar energía.

Encendido

1 Ponga el **selector de fuente** en la posición **CD**, **FM** o **MW**.

Apagado

1 Ponga el **selector de fuente** en la posición **OFF**.

4 Reproducción

Reproducción de discos

1 Ponga el **selector de fuente** en la posición **CD**.

2 Levante para abrir la bandeja de discos.

3 Inserte un disco con la cara impresa hacia arriba y cierre el compartimento de discos.

4 Pulse ▶❚❚ para iniciar la reproducción.

- Para hacer una pausa/reanudar la reproducción, pulse ▶❚❚.
- Para detener la reproducción, pulse ■.

- Para seleccionar otra pista, pulse ⏮/⏭.
- Para buscar dentro de una pista, mantenga pulsado ⏮ /⏭, después suéltelo para reanudar la reproducción normal.

Cómo escuchar la radio

Sintonización de una emisora de radio

1 Ponga el **selector de fuente** en la posición **FM** o **MW**.

2 Gire **TUNING** para seleccionar una emisora.

Consejo

- Coloque la antena lo más lejos posible de un televisor, vídeo u otra fuente de radiación.
- Para una recepción óptima, extienda por completo la antena y ajuste su posición.

Cómo escuchar un dispositivo externo

Puede escuchar el contenido de un reproductor de MP3 a través de este aparato.

Nota

- Cuando conecte un dispositivo externo a la toma **MP3 LINK**, el aparato cambiará a la fuente **MP3 LINK** automáticamente.

1 Utilice un cable con clavijas de 3,5 mm en ambos extremos (no incluido) para conectar la toma **MP3 LINK** (3,5 mm) del aparato y la toma de auriculares de un reproductor de MP3.

5 Opciones de reproducción

Ajuste del volumen

1 Durante la reproducción, gire **VOLUME** para aumentar o disminuir el nivel de volumen.

Mejora de graves

1 Durante la reproducción, ajuste **DBB** en **ON/ OFF** para activar o desactivar la mejora dinámica de graves.

Selección de modos de reproducción

Repetir

1 Pulse ⟲ para reproducir la pista actual o todas las pistas de forma repetida.
- **[REP]** (repetir): repite una pista.
- **[REP ALL]** (repetir todo): repite un CD/programa entero.

Aleatorio

1 Pulse ⤮ para reproducir de forma aleatoria todas las pistas.
- **[SHUFFLE]** (aleatorio): reproduce pistas en orden aleatorio.

Programación de pistas

Puede programar un máximo de 20 pistas.

1 En el modo de CD, cuando la acción esté detenida, pulse **PROGRAM** para activar el modo de programa.

2 Pulse ⏮/⏭ para seleccionar un número de pista y, a continuación, pulse **PROGRAM** para confirmar.

3 Repita los pasos 2 y 3 para programar más pistas.

4 Pulse ▶❚❚ para reproducir las pistas programadas.

↳ Durante la reproducción, aparece **[PROG]** (programa).

- Para borrar un programa, pulse ■.
- Para revisar el programa, pulse **PROGRAM** en la posición de parada.

6 Información del producto

Nota

- La información del producto puede cambiar sin previo aviso.

Especificaciones

Disco

Tipo de láser	Semiconductor
Diámetro del disco	12 cm/8 cm
Discos compatibles	CD-DA, CD-R, CD-RW
DAC de audio	24 bits/44,1 kHz
Distorsión armónica total	<1%
Respuesta de frecuencia	60 Hz-16 kHz
Relación S/R	>62 dBA

Sintonizador

Rango de sintonización	FM: 87,5 - 108 MHz; MW: 530 - 1600 kHz
Distorsión armónica total	<3%
Relación señal/ruido	>50 dB

General

Fuente de alimentación	CA: 220 - 240 V, 50/60 Hz CC: 9 V, 6 pilas R14/UM2 de 1,5
Consumo de energía en funcionamiento	15 W
Consumo de energía en modo de espera	< 1 W
Dimensiones – Unidad principal (ancho x alto x profundo)	297 x 112 x 264 mm
Peso	1,6 kg

Mantenimiento

Limpieza de la carcasa

- Utilice un paño suave ligeramente humedecido con un detergente que no sea agresivo. No utilice ninguna solución que contenga alcohol, licor, amoniaco, o abrasivos.

Limpieza de los discos

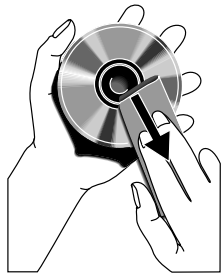

- Cuando un disco se ensucie, límpielo con un paño de limpieza. Limpie el disco desde el centro hacia afuera.
- No utilice disolventes como benceno, diluyentes, limpiadores disponibles en comercios o pulverizadores antiestáticos para discos analógicos.

Limpieza de la lente del disco

- Después de un uso prolongado, se puede acumular polvo o suciedad en la lente del disco. Para garantizar una buena calidad de reproducción, limpie la lente del disco con limpiador para lentes de CD de Philips o cualquier limpiador disponible en los comercios. Siga las instrucciones proporcionadas con el limpiador.

7 Solución de problemas

Advertencia

- No quite nunca la carcasa de este aparato.

Para que la garantía mantenga su validez, no trate nunca de reparar el sistema usted mismo.
Si tiene problemas al usar este aparato, compruebe los siguientes puntos antes de llamar al servicio técnico. Si no consigue resolver el problema, vaya al sitio Web de Philips (www.philips.com/welcome).
Cuando se ponga en contacto con Philips, asegúrese de que el aparato esté cerca y de tener a mano el número de modelo y el número de serie.

No hay alimentación

- Asegúrese de que el enchufe de alimentación de CA de la unidad esté bien conectado.
- Asegúrese de que haya corriente en la toma de CA.
- Inserte las pilas con la polaridad (signos +/–) alineada como se indica.
- Sustituya la pila.

No hay sonido

- Ajuste el volumen.

La unidad no responde

- Extraiga las pilas y vuelva a encender la unidad.
- Desconecte y vuelva a conectar el enchufe de alimentación de CA; a continuación, encienda de nuevo la unidad.

No se detecta el disco

- Inserte un disco.
- Compruebe si el disco se ha insertado al revés.
- Espere hasta que la condensación de humedad en la lente haya desaparecido.
- Sustituya o limpie el disco.
- Use un CD que esté finalizado o un disco con el formato correcto.

La recepción de radio es débil

- Aumente la distancia entre la unidad y el televisor o el vídeo.
- Extienda por completo la antena FM.

© 2010 Koninklijke Philips Electronics N.V.

All rights reserved.

AZ202_12_UM_V3.0

100% recycled paper
100% papier recyclé