Always there to help you

Para registrar tu producto y obtener asistencia, visitá:
www.philips.com/welcome

AZ1137

Question? Contact Philips

Manual del usuario

PHILIPS

Contenido

1 Importante 2
Seguridad 2

2 Su CD Soundmachine 4
Introducción 4
Contenido de la caja 4
Descripción de la unidad principal 5

3 Introducción 7
Instale las baterías 7
Conexión a la corriente alterna 7

4 Use su CD Soundmachine 8
Reproducción de un CD 8
Cómo escuchar la radio 8
Controles de la reproducción 8
Selección de modos de reproducción 8

5 Otras funciones 9
Programación de canciones 9
Cómo escuchar un dispositivo externo 9

6 Información del producto 10

7 Solución de problemas 11

8 Aviso 12

1 Importante

Seguridad

Símbolos de seguridad

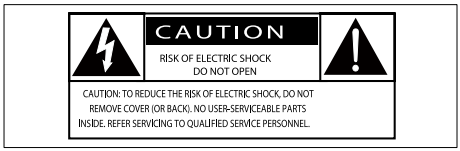

El símbolo del rayo indica que los componentes sin aislamiento situados dentro de la unidad pueden generar descargas eléctricas. Para garantizar la seguridad de todas las personas de su hogar, no retire la cubierta del producto.
El signo de exclamación indica características importantes cuya información debe leerse en los manuales adjuntos para evitar problemas durante el funcionamiento y las tareas de mantenimiento.
ADVERTENCIA: para reducir el riesgo de incendios y descargas eléctricas, no exponga el dispositivo a la lluvia ni a la humedad, ni coloque encima objetos que contengan líquidos (por ejemplo, jarrones).
PRECAUCIÓN: para evitar descargas eléctricas, introduzca el enchufe por completo (en regiones con enchufes polarizados: para evitar descargas eléctricas, el ancho de los conectores planos debe coincidir con el ancho de la ranura de conexión).

Instrucciones de seguridad importantes

- Siga todas las instrucciones.
- Preste atención a todas las advertencias.
- No utilice este aparato cerca del agua.
- Limpie sólo con un paño seco.
- No bloquee los orificios de ventilación. Instale según las instrucciones del fabricante.
- No instale cerca de fuentes de calor, como radiadores, rejillas de calefacción, estufas u otros dispositivos (incluidos amplificadores) que produzcan calor.
- Proteja el cable de alimentación de manera que nadie lo pise y que no quede presionado, particularmente en los enchufes, tomas de corriente, y en el punto en que salen del dispositivo.
- Utilice solamente los accesorios especificados por el fabricante.
- Utilice solamente con el carro, bandeja, trípode, soporte o mesa que especifica el fabricante o que se vende con el aparato. Si utiliza un carro, tenga cuidado al mover el carro y el dispositivo en conjunto para evitar lesiones a causa de un posible volcamiento.

- Desenchufe el dispositivo durante tormentas eléctricas o si no va a utilizarlo durante un período prolongado.
- Envíe todas las reparaciones a personal de servicio calificado. El dispositivo debe repararse si presenta algún tipo de daño, ya sea en el cable o en el enchufe de suministro eléctrico, si se produjo un derrame de líquidos o cayó algún objeto sobre el dispositivo, si estuvo expuesto a la lluvia o humedad, o si no funciona normalmente o se cayó.
- PRECAUCIÓN en el uso de pilas – Para evitar filtración de las pilas que puede causar lesiones personales, daños a la propiedad o daños al dispositivo:
  - No mezcle pilas (por ejemplo, pilas viejas y nuevas, de carbón y alcalinas, etc.).

    - Instale la batería correctamente, + y - como se muestra en el dispositivo.
    - No se debe exponer las baterías al calor excesivo, como la luz del sol, el fuego, etc.
    - Quite la batería cuando no vaya a usar el dispositivo durante un período prolongado.
- No exponga el dispositivo a goteos ni salpicaduras.
- No coloque sobre el aparato objetos que puedan acarrear un peligro (por ejemplo, objetos que contengan líquido o velas encendidas).
- Cuando se utiliza el enchufe de electricidad o un conector como dispositivo de desconexión, el dispositivo debe ofrecer fácil acceso.

Advertencia

- No extraiga nunca la cubierta de la unidad.
- No lubrique ninguna pieza de este dispositivo.
- No coloque este dispositivo sobre otro equipo eléctrico.
- No exponga este dispositivo de forma directa a la luz solar, al calor o las llamas.
- Nunca mire el haz de luz láser que está dentro de este dispositivo.
- Debe poder acceder fácilmente al cable de alimentación, al enchufe o al adaptador para desconectar el dispositivo de la red eléctrica en cualquier momento.

2 Su CD Soundmachine

Felicitaciones por su compra y bienvenido a Philips. Para utilizar los servicios de asistencia técnica de Philips, registre su producto en www.philips.com/welcome.

Introducción

Con el CD Soundmachine, usted puede:

- reproducir CD y discos MP3/WMA;
- escuchar radio FM/MW (AM);
- programar la secuencia de reproducción de las pistas.

Contenido de la caja

Compruebe e identifique el contenido del empaque:

- Unidad principal (sin batería)
- 1 x cable de alimentación
- 1 x cable MP3 link
- Manual del usuario

Descripción de la unidad principal

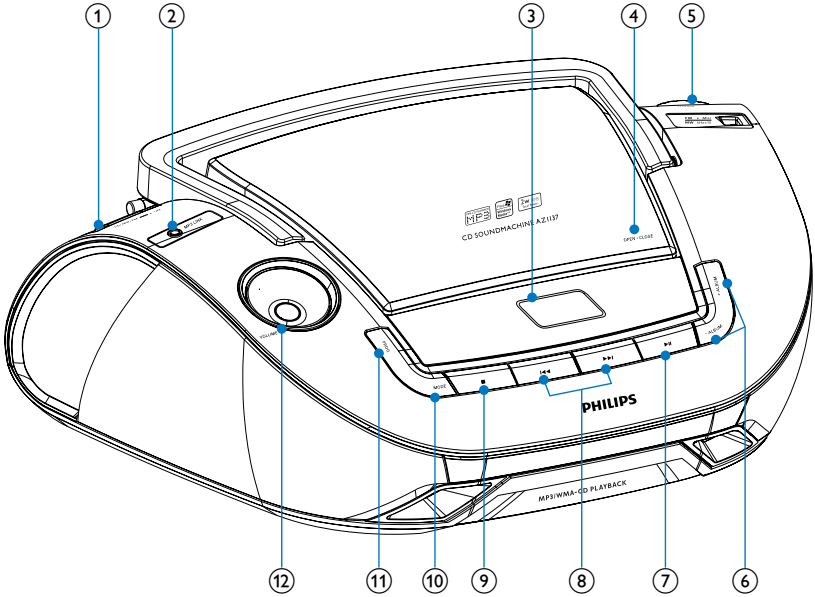

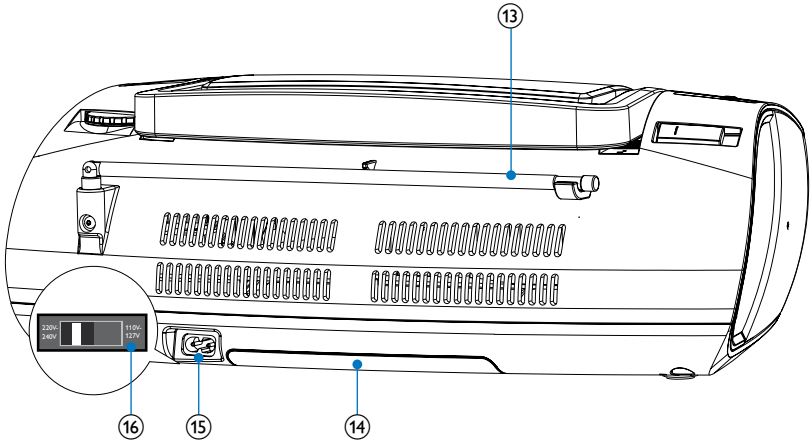

① **Selector de fuente: CD, MW, FM, OFF.**
- Seleccione una fuente: CD, MW(AM) o FM.
- Apague la unidad.

② **MP3 LINK**
- Toma para conectar un dispositivo externo.

③ Panel de visualización
- Muestra el estado actual.

④ ABRIR•CERRAR
- Presione para abrir cerrar la bandeja de discos.

⑤ SINTONIZACIÓN
- Sintoniza las estaciones de radio.

⑥ ALBUM+/-
- Para MP3-CD: salta al álbum siguiente/ anterior en un MP3-CD.

⑦ ▶II
- Detiene o reinicia la reproducción.

⑧ |◀◀ / ▶▶|
- Selecciona la pista anterior/siguiente.
- Busca hacia adelante/atrás.

⑨ ■
- Detiene la reproducción.
- Borra un programa.

⑩ MODE
- Selecciona un modo de reproducción: REPEAT o SHUFFLE.

⑪ PROG
- Para MP3-CD: programa pistas y explora la programación.

⑫ VOL+/-
- Ajuste el volumen.

⑬ Antena telescópica
- Ajusta la recepción de FM.

⑭ Compartimento de la batería

⑮ CABLE DE CA
- Toma de alimentación de energía.

⑯ Selector de voltaje

3 Introducción

Precaución

- Si se llevan a cabo procedimientos de control o ajuste diferentes de los que se mencionan aquí, pueden producirse radiaciones y otras situaciones de peligro.

Siga siempre el orden de las instrucciones de este capítulo.
Si se comunica con Philips, le solicitarán el número de serie y de modelo del aparato. El número de modelo y el número de serie se encuentran en la parte inferior del equipo.
Escriba los números aquí:
Número de modelo _____
Número de serie _____

Instale las baterías

Nota

- Puede usar las baterías y la alimentación de CA como fuente de alimentación para este dispositivo.

1 Abra el compartimiento de las pilas.
2 Inserte 6 baterías de 1,5 V R14/UM2/C CELL (no incluidas) con la polaridad correcta (+/-) según lo indicado. ⑧
3 Cierre el compartimiento de las pilas.

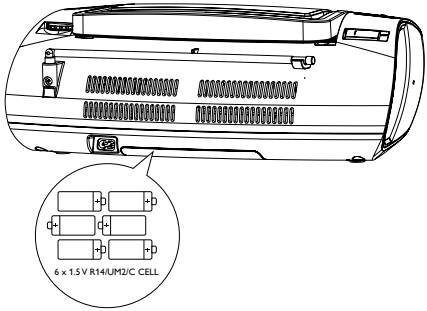

Conexión a la corriente alterna

Precaución

- Riesgo de daños en el producto. Compruebe que el voltaje de la fuente de alimentación se corresponda con el voltaje impreso en la parte trasera o en la base de la unidad.
- ¡Riesgo de descarga eléctrica! Cuando desconecte el adaptador de CA, desenchufe siempre del conector de la toma. Nunca lo tire desde el cable.
- Antes de conectar el cable de alimentación de CA, asegúrese de haber realizado todas las demás conexiones.

Sugerencia

- Para ahorrar energía: después de usarlo, coloque el interruptor en **OFF**.

1 Cambie el selector de voltaje, ubicado en la parte inferior del dispositivo al voltaje de la línea de alimentación local.

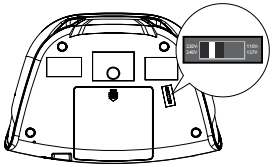

2 Conecte el cable de alimentación entre la toma **AC~ MAINS** del dispositivo y la toma de alimentación.

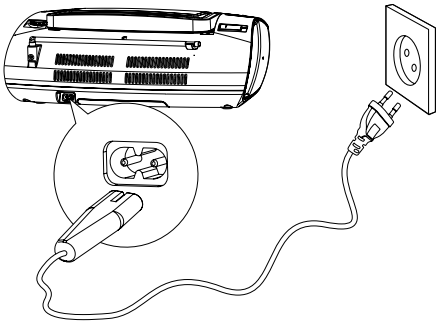

4 Use su CD Soundmachine

Reproducción de un CD

Nota

- No puede reproducir CDs codificados con tecnologías de protección de propiedad intelectual.

Puede reproducir CDs de audio disponibles en el comercio:

- CDs grabables (CD-R)
- CDs regrabables (CD-RW)
- MP3-CD
- WMA-CD

1 Cambie el selector de fuente a la posición **CD**.

2 Presione para abrir la tapa de la bandeja para CD.

3 Inserte un CD con la parte impresa hacia arriba, y luego cierre la tapa de la bandeja para CD.

4 Pulse ▶II para iniciar la reproducción.

Cómo escuchar la radio

1 Cambie el selector de MW/FM a **MW** o **FM**.

2 Gire **TUNING** hasta que obtenga una recepción óptima.

Sugerencia

- Para mejorar la recepción de FM, puede extender, inclinar o girar la antena telescópica.
- Para mejorar la recepción de MW, gire el dispositivo para orientarlo en otra dirección.

Controles de la reproducción

Botones	Funciones
VOL	Permite ajustar el volumen.
■	Detiene la reproducción.
▶II	Detiene o reinicia la reproducción.
⏮ / ⏭	Presione para seleccionar pista anterior/siguiente. Mantenga presionado para retroceder/avanzar rápidamente.

Nota

- Cuando la búsqueda alcanza el fin de la última pista, el CD se detiene.

Selección de modos de reproducción

1 Pulse **MODE** varias veces para seleccionar un modo de reproducción:
   - [⟲] (repetir): repite una pista
   - [⟲ **ALL**] (repetir todo) : repite el CD/ programa completo
   - [⤮] (aleatorio): reproduce las pistas en forma aleatoria
   - [⤮ ⟲ALL] (repetir todo aleatoriamente): repite todas las pistas de forma aleatoria.

2 Para volver a la reproducción normal, pulse **MODE** varias veces hasta que los iconos de modo de reproducción desaparezcan.

Sugerencia

- Cuando se reproducen canciones programadas no puede seleccionarse el modo de reproducción aleatoria.

5 Otras funciones

Programación de canciones

Puede programar hasta 20 pistas en la secuencia deseada.

1 En modo de pausa, presione **PROG** para iniciar la programación de secuencia de reproducción.
   ↳ **[PROG]** y se muestra **[P01]**.

2 Para pistas MP3-CD, pulse **- ALBUM +** para seleccionar un álbum.

3 Pulse ⏮ / ⏭ para seleccionar una canción y, a continuación, pulse **PROG** para confirmar.

4 Repita los pasos 2 y 3 para programar más canciones.
   ↳ Cuando se almacenan las 20 pistas, no se pueden seleccionar más pistas y se muestra **[FUL]**.

5 Para reproducir el programa, presione ▶❚❚.
   - En modo de pausa, mantenga presionado **PROG** para explorar las pistas programadas.

6 Para eliminar el programa, presione ■ en el modo de pausa.
   ↳ Aparecerá **[CLr]**.

Cómo escuchar un dispositivo externo

También puede escuchar un dispositivo de audio externo a través de esta unidad.

Para un dispositivo de audio con una salida de auriculares:

1 Conecte el cable MP3 LINK suministrado entre:
   - la toma **MP3-LINK** de la parte delantera de la unidad
   - y la salida de auriculares de un reproductor MP3.

2 Inicie la reproducción en el reproductor MP3. (Consulte el manual del usuario del reproductor MP3).

6 Información del producto

Nota

- La información del producto está sujeta a cambios sin previo aviso.

Fuente de alimentación	110 - 127/220 - 240 V~, 50/60 Hz; 6 baterías 1,5 V R14/ UM2/C CELL
Consumo de energía	Activo <12 W
Potencia de salida	2 x 1 W RMS
Rango de temperatura de funcionamiento	-10°C - 50°C 14°F -122°F
Dimensiones (An x Al x Pr):	341 x 122 x 236 mm
Peso	1,7 kg

7 Solución de problemas

Advertencia

- No extraiga nunca la cubierta de la unidad.

Si desea mantener la validez de la garantía, nunca intente reparar el sistema por su cuenta. Si se presentan problemas durante el uso del dispositivo, consulte los siguientes puntos antes de comunicarse con el servicio técnico. Si no consigue resolver el problema, ingrese en el sitio Web de Philips (www.philips.com/support). Cuando se comunique con Philips, asegúrese de que el dispositivo esté cerca y de tener a mano el número de modelo y el número de serie.

No hay energía

- Compruebe que el enchufe de alimentación CA de la unidad esté conectado correctamente.
- Verifique que haya corriente en la toma de CA.
- Inserte las baterías con la polaridad (signos +/–) alineada tal como se indica.
- Reemplace la pila.

No hay sonido

- Ajuste el volumen.
- Verifique que la pista reproducida tenga un formato compatible.

No puede reproducirse el disco

- Compruebe que el disco esté introducido con la cara impresa hacia arriba.
- Pase un paño de fibra sobre el disco, desde el centro hasta el borde, realizando movimientos en línea recta.
- Es posible que el disco sea defectuoso. Reproduzca otro disco.
- Compruebe que el CD se un disco finalizado de CD/CD-R/CD-RW.
- Asegúrese de que la lente láser esté limpia.
- Verifique que el CD no esté codificado con tecnologías de protección de propiedad intelectual.

8 Aviso

Cualquier cambio o modificación que se realice en este dispositivo sin la aprobación expresa de Philips Consumer Lifestyle puede anular la autorización del usuario para utilizar el equipo.
Este producto ha sido diseñado y fabricado con materiales y componentes de alta calidad que pueden reciclarse y reutilizarse.
Nunca se deshaga del producto con el resto de la basura doméstica. Infórmese acerca de la reglamentación local sobre la recolección de productos eléctricos y electrónicos por separado. La correcta eliminación de estos productos ayuda a evitar posibles consecuencias negativas en el medioambiente y la salud.
Su producto contiene baterías que no pueden desecharse junto con los residuos habituales. Infórmese de la reglamentación local sobre la recolección de pilas por separado. La correcta eliminación de las pilas ayuda a evitar posibles consecuencias negativas en el medioambiente y la salud.
Para obtener más información sobre los centros de reciclado de su zona, visite www.recycle.philips.com.

Información medioambiental
Se han suprimido todos los embalajes innecesarios. Nos hemos esforzado por lograr que el embalaje sea fácil de separar en tres materiales: cartón (caja), espuma de poliestireno (corcho) y polietileno (bolsas, lámina de espuma protectora).
El sistema se compone de materiales reciclables que pueden volver a utilizarse si los desarma una empresa especializada. Siga las normas locales de eliminación de materiales de embalaje, baterías agotadas y equipos antiguos.

Plays Windows Media™

Windows Media y el logotipo de Windows son marcas registradas o marcas comerciales registradas de Microsoft Corporation en Estados Unidos y / u otros países.
La grabación y la reproducción del material pueden requerir de consentimiento. Consulte la Ley de derechos de propiedad intelectual de 1956 y las Leyes de protección de los derechos de propiedad intelectual de 1958 a 1972.

Be responsible
Respect copyrights

La copia no autorizada de material protegido, incluidos programas informáticos, archivos, difusiones y grabaciones de sonido, puede infringir los derechos de propiedad intelectual y constituir un delito. Este equipo no debe utilizarse para tales fines.
Este producto incluye las siguientes etiquetas:

CLASS 1
LASER PRODUCT

Símbolo de equipo de Clase II

Este símbolo indica que este producto tiene un sistema de doble aislamiento.

Nota

- La placa de identificación está ubicada en la parte inferior del dispositivo.

Specifications are subject to change without notice
© 2012 Koninklijke Philips Electronics N.V.
All rights reserved.

AZ1137_55_UM_V3.0